ჭრილი 4-4 ღერძებში დ_ე

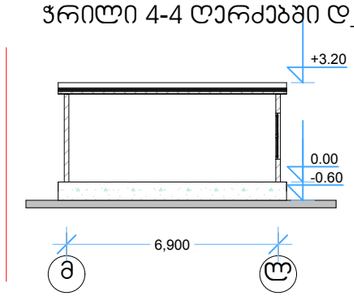

ჭრილი 1-1 ღერძებში გ_ა

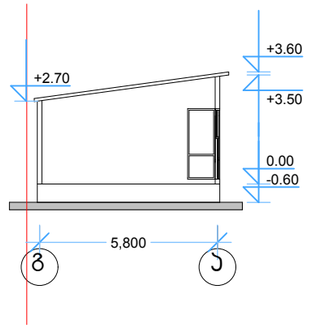

ჭრილი 2-2 ღერძებში გ_ბ

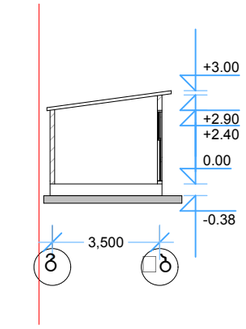

ჭრილი 3-3 ღერძებში გ_ბ1

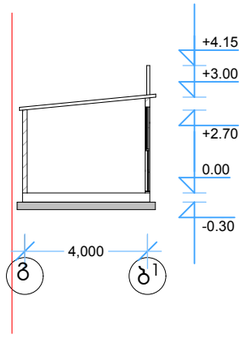

დირექტორი	გ. ტაბატაძე		დამკვეთი			
მთ. არქიტექტორი	გ. ტაბატაძე		"ქართული უნივერსალსერვისი"	სტადია	ფურც-ბი	ფურც.	გ-ბი
შეასრულა	ს. ტაბატაძე		მოსკოვის გამზირი 2	ჰრ.			1:200
			ჭრილები			

შ.პ.ს. "ქარქვეთი"
თბილისი ღვინის პრეზერვი №7
ტელ: 298 97 28 მობ. 593 93 71 67