განმარტებითი ბარათი

წარმოდგენილი პროექტი ითვალისწინებს ქ.თბილისში, რუსთაველის

გამზირზე № 16/ა - ში არსებული კომერციული დანიშნულების

ობიექტის ფასადზე გამავალი კარის, შედარებით მცირე ზომის კარით

შეცვლას, რადგან არსებული მინის კარი დაზიანდა (გატყდა) და

საჭიროებს გამოცვლას უსაფრთხოების მიზნით.

დამატებით გაცნობებთ, რომ ქ. თბილისში რუსთაველის გამზ. №16-ში ჩვენს მიერ ადრე წარმოდგენილი იქნა უძრავი ქონების ფასადის რეკონსტრუქციის ანალოგიური პროექტი, რაზედაც გაიცა ქონებაზე ჩასატარებელი სამუშაოების შესაბამისი ნებართვა (05.09.2012წ. ბრძანება 335363). პროექტში ჩვენს მიერ მოხდა შეცდომით ზომების მითითება, რის გამოსწორებასაც ითვალისწინებს წარმოდგენილი პროექტი. რეალურად პროექტში სხვა ცვლილება ბარდა ზომებისა არ ხორციელდება. ამასთანავე სამუშაოების განხორციელება ჯერ არ დაწყებულა.

პროექტის ავტორი აკაკი ზერეკიძე

არსებული გეგმა

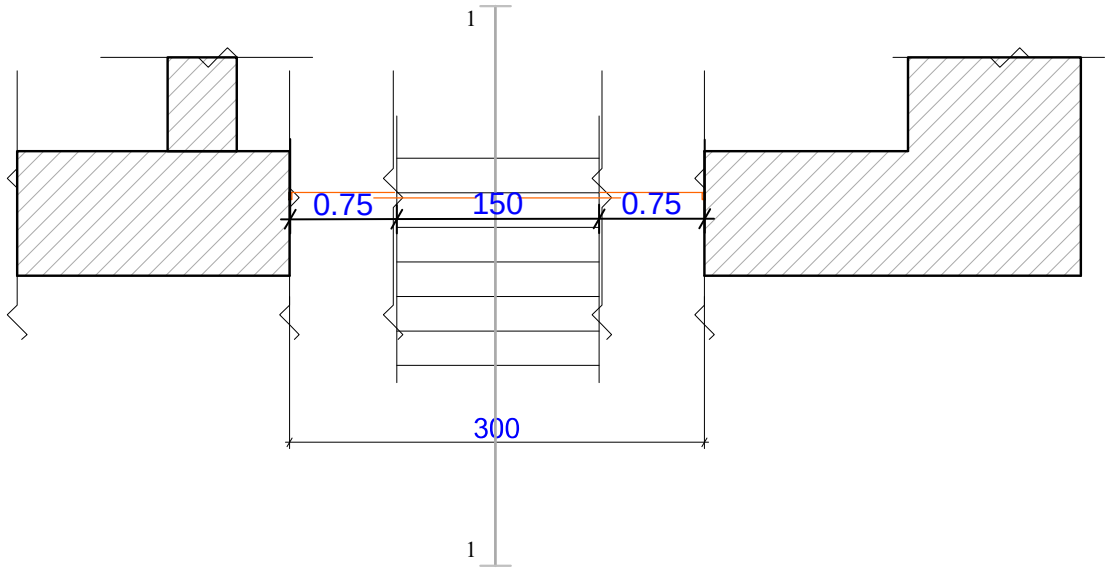

არსებული გეგმა			
თანამდებობა			ფასადი
არქიტექტორი	ა. ზერეკიძე		მასშტაბი 1 : 50
დამუშავება	ა. ზერეკიძე		თარიღი 2012 წელი

საპროექტო გეგმა

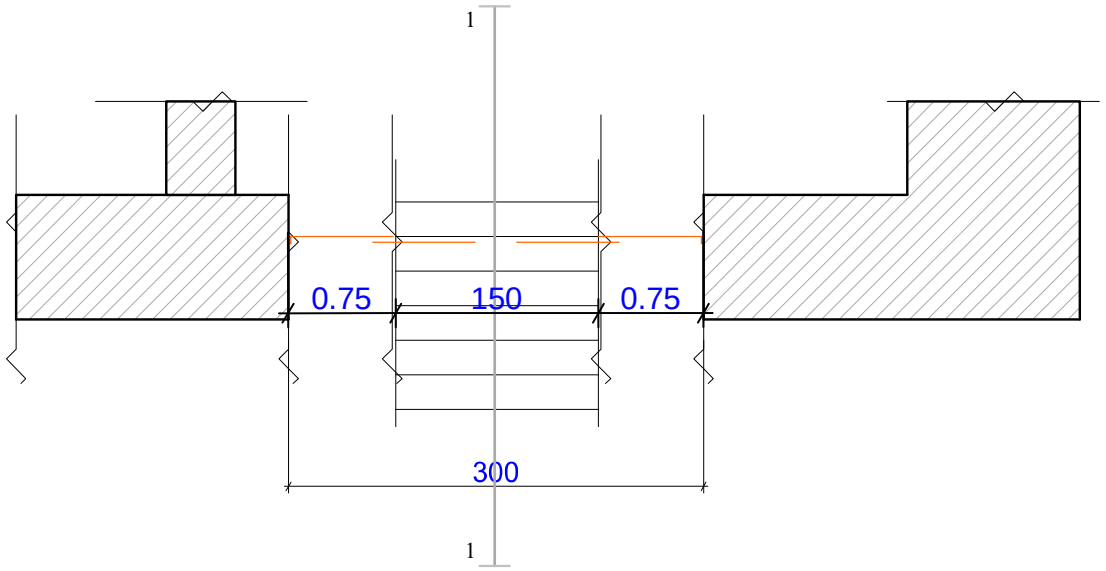

საპროექტო გეგმა			
თანამდებობა			ფასადი
არქიტექტორი	ა. ზერეკიძე		მასშტაბი 1 : 50
დამუშავება	ა. ზერეკიძე		
			თბილისი 2012 წელი

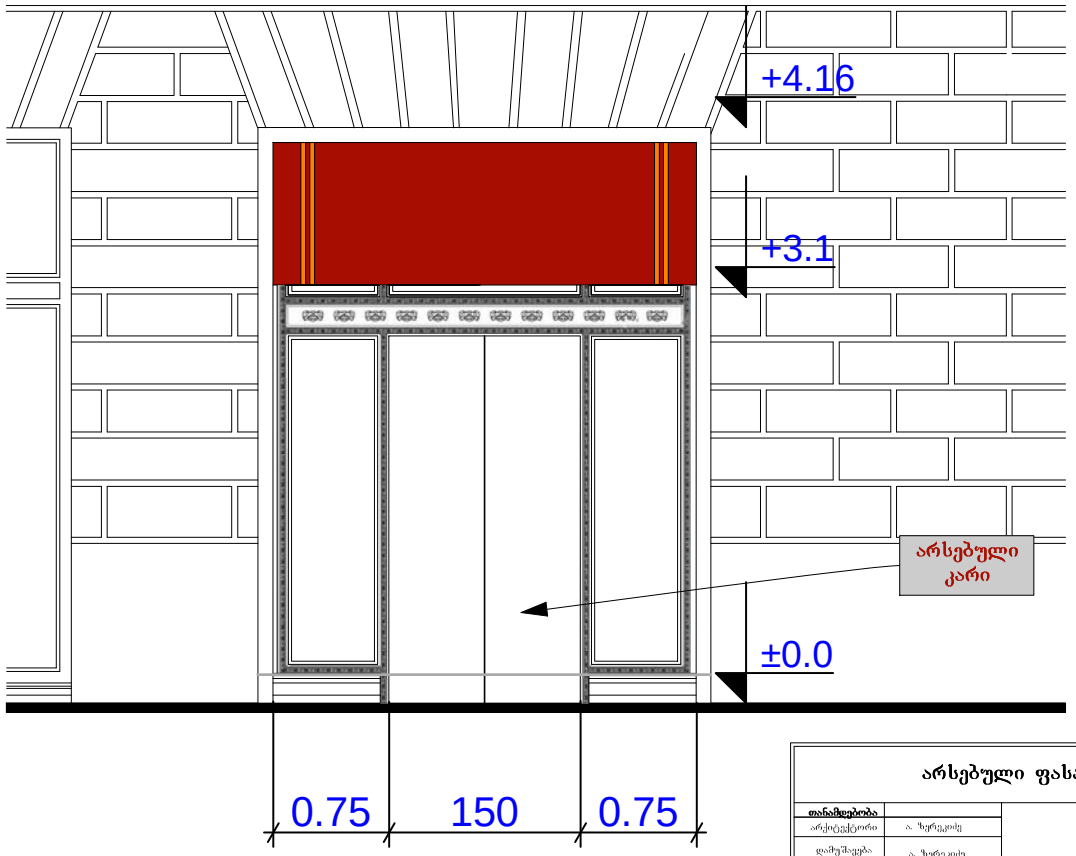

არსებული ფასადი

თანამდებობა			ფასადი
არქიტექტორი	ა. ზურეკაძე		მასშტაბი 1 : 50
დამუშავება	ა. ზურეკაძე		თბილისი 2012 წელი

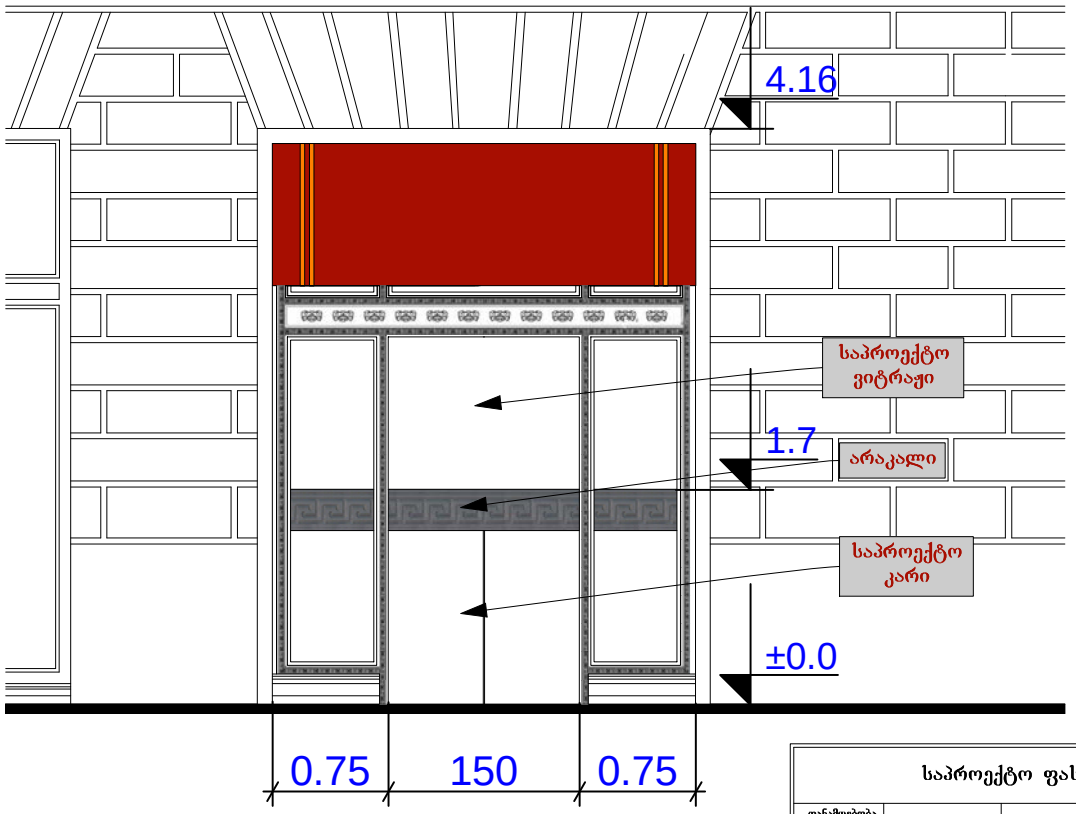

საპროექტო ფასადი

თანამდებობა			ფასადი
არქიტექტორი	ა. ზერეკიძე		მასშტაბი 1:50
დამუშავება	ა. ზერეკიძე		თარიღი 2012 წელი

არსებული სიტუაცია
ჭრილი 1-1

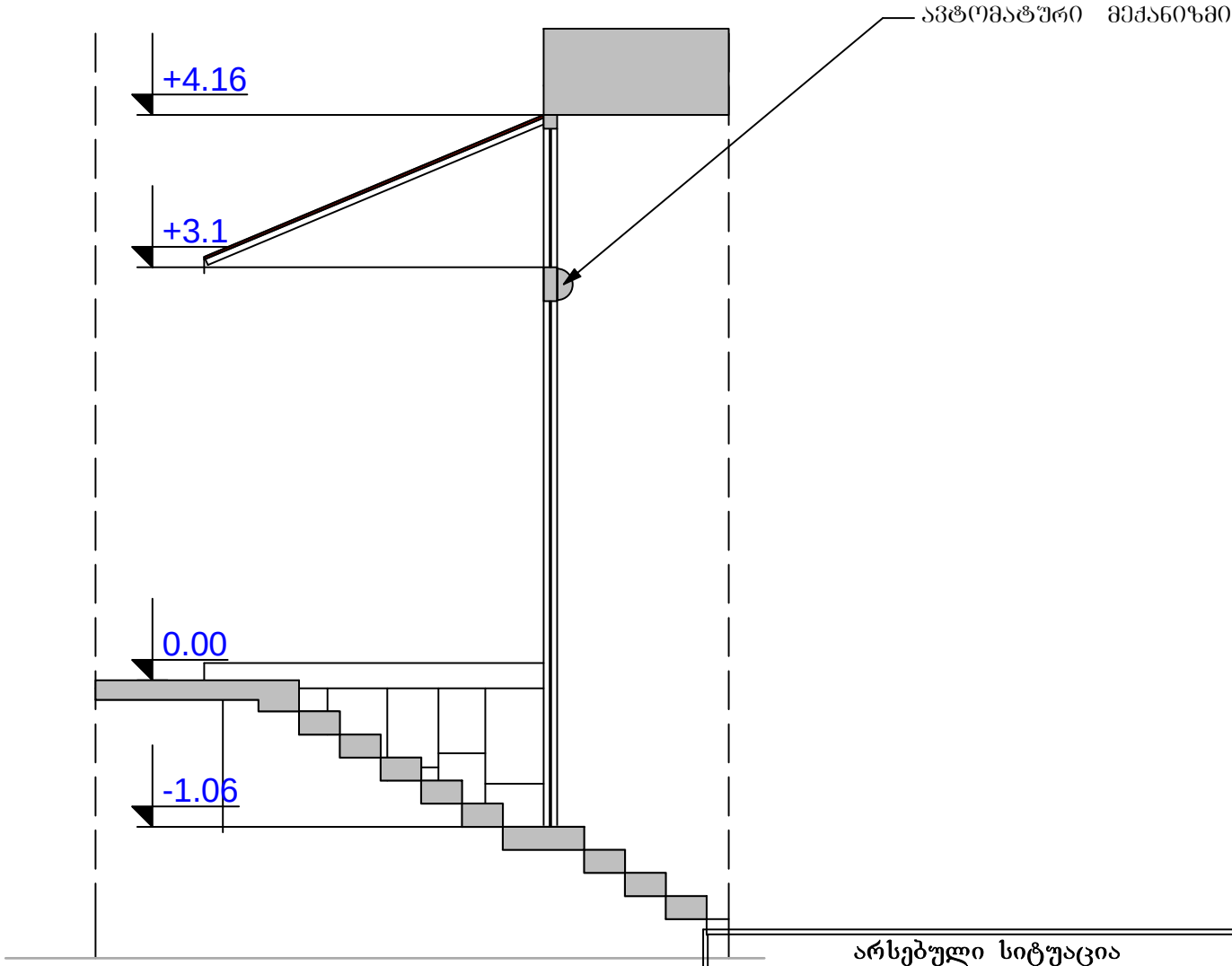

არსებული სიტუაცია ჭრილი 1-1			
თანამდებობა			ჭრილი 1-1
არქიტექტორი	ა.ზერეკიძე		მასშტაბი 1:50
დმუშავება	ა.ზერეკიძე		
			თბილისი 2012 წელი

საპროექტო წინადადება
ჭრილი 1-1

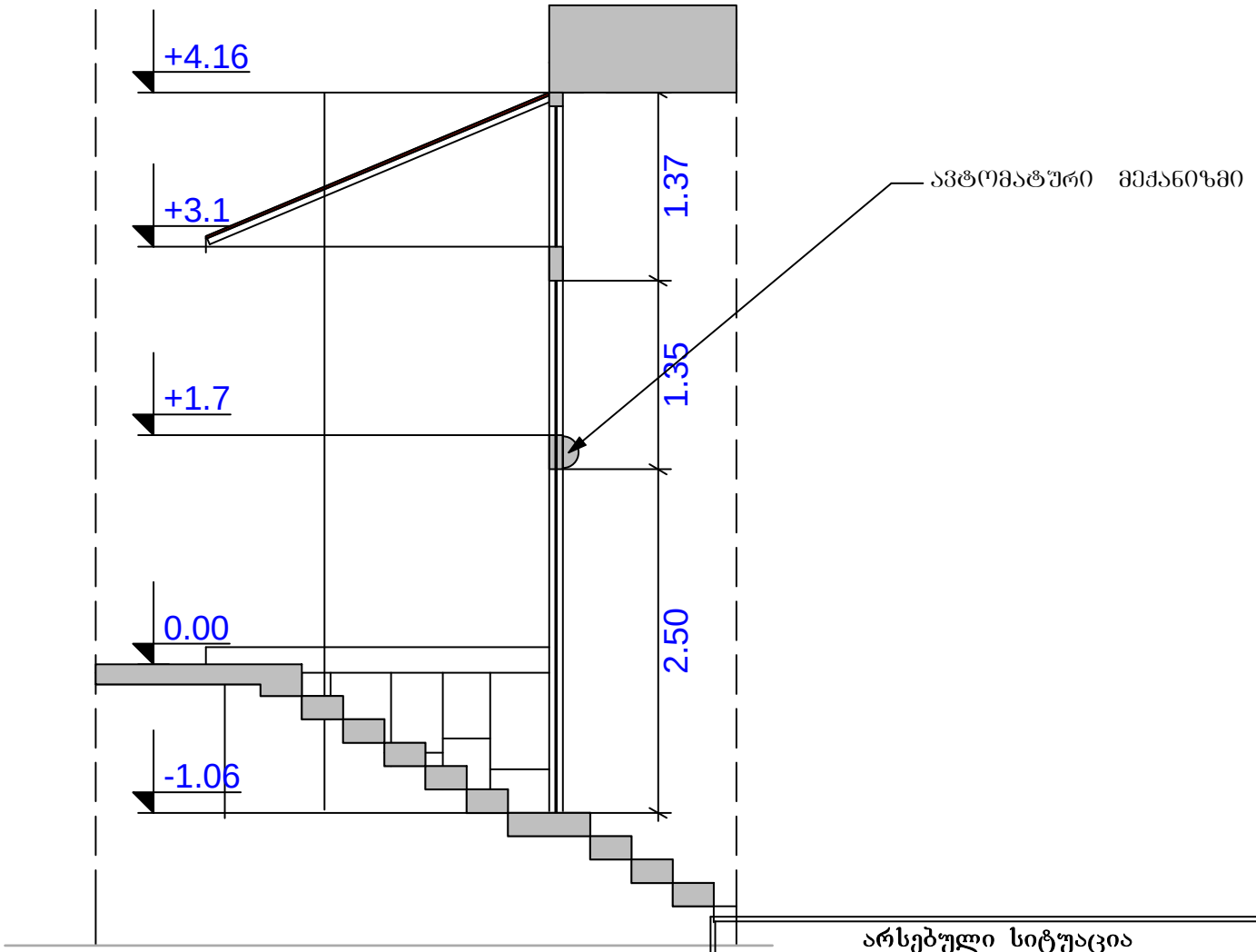

არსებული სიტუაცია
ჭრილი 1-1

თანამდებობა			ჭრილი 1-1
არქიტექტორი	ა.ზერეკიძე		მასშტაბი 1:50
დმუშავება	ა.ზერეკიძე		
			თბილისი 2012 წელი


ქირავდება
5 55 50
574 99 95 95
408m²




408m




ქირავდება
5 55 50
574 99 95 95
408m²

