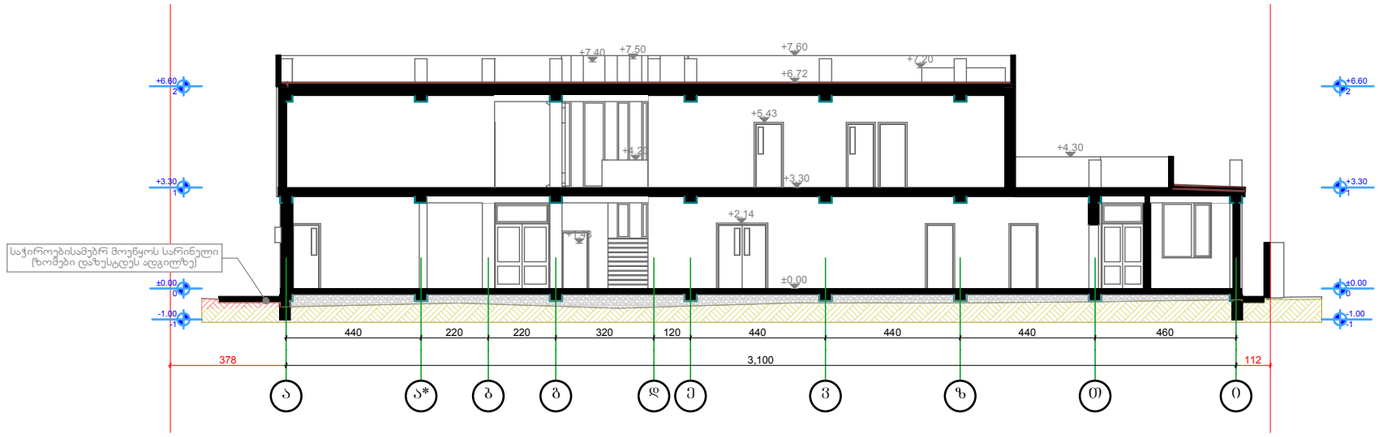

1 ჭრილი 1-1 1:200

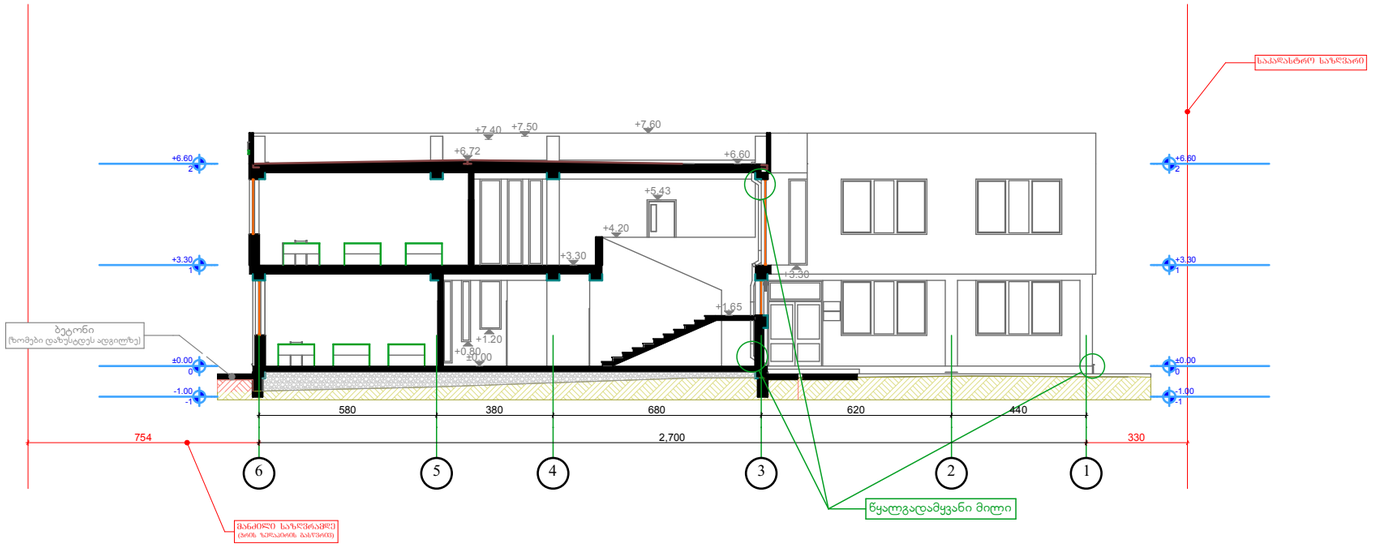

2 ჭრილი 2-2 1:200

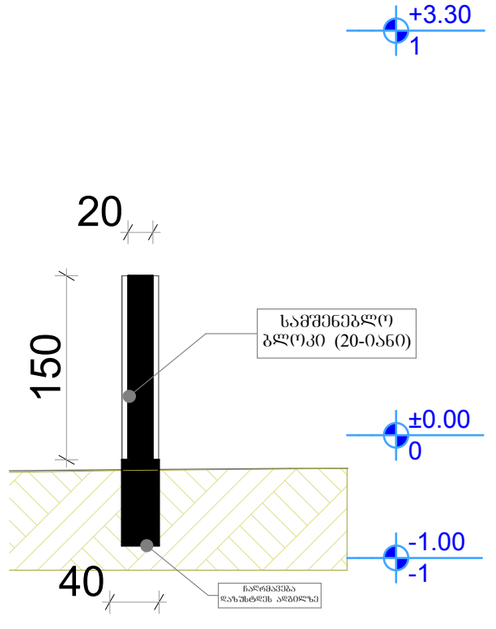

3 ჭრილი 3-3 (ღობე) 1:50

დამპროექტებელი შპს „ჯაი ყმა"
(საიდენტიფიკაციო კოდი № 202061295)
დირექტორი თამარ ჩანტლაძე
ტელეფონი (+995 551) 109944
skolakaikhma@mail.ru
წყალტუბოს ქუჩა, კორპუსი №3
თბილისი
საქართველო
0119

პროექტი

ჯერძო საშუალო სკოლა

შპს „ჯაი ყმა" (№ 202061295)
წყალტუბოს ქუჩა, კორპუსი №3
თბილისი
საქართველო
0119

სტადია	პროექტი
ნაწილი	არქიტექტურა

მონაწილე ძირითადი სპეციალისტები

არქიტექტორი **ვახტანგ ჯოხაძე**
ხელმოწერა
ჯად-ტექნიკოსი **ვახტანგ ჯოხაძე**

ფურცელი **ა.05.1** | ფორმატი **A3**

დასახელება: **ჭრილი 1-1, ჭრილი 2-2, ჭრილი 3-3 (ღობე)**

მასშტაბი **1:200, 1:50**

შენიშვნა:
1.ყველა ზომა და დეტალი დაზუსტდეს მუშა დოკუმენტაციაში და ადგილზე მშენებლის მიერ.
2. ზომები მოცემულია სმ-ში, ხოლო ნიშნულები მ-ში.

პირობითი აღნიშვნები

- ჩრდილოეთის ნიშანი
- აბსოლუტური ნიშნული (ხ. დ.)
- კოორდინატები
- ფარდობითი ნიშნული (გვემაზე)
- ფარდობითი ნიშნული (ფასადზე, ჭრილზე)
- სახურავის ქანობის მაჩვენებელი
- ძირითადი კორექტირება

თარიღი: 10/11/2012
ფორმატი A3