სახურავის გეგმა მ 1 : 100

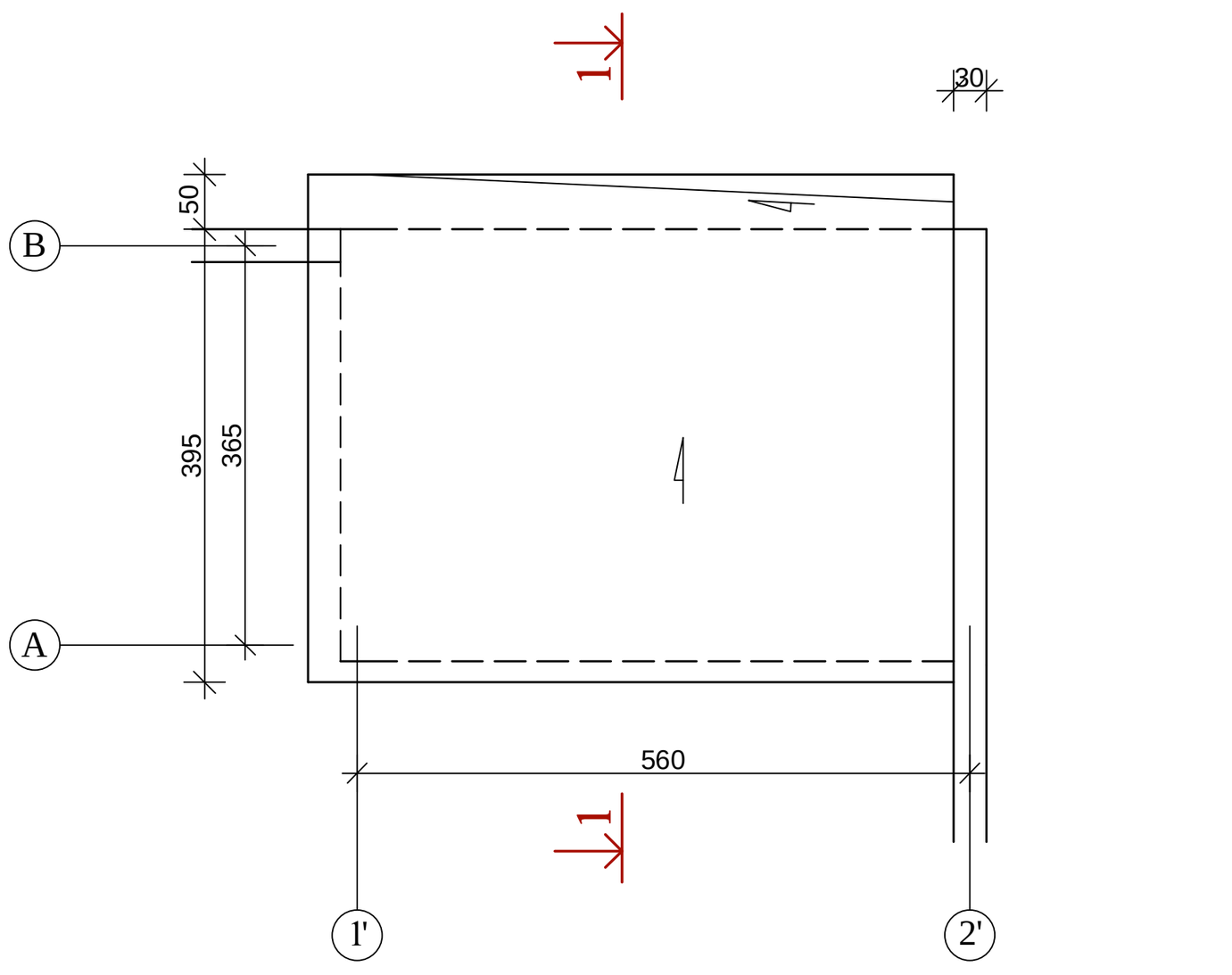

გეგმა 0.00 ნიშნულზე მ 1 : 100

