კ1 -ის კროკრბი

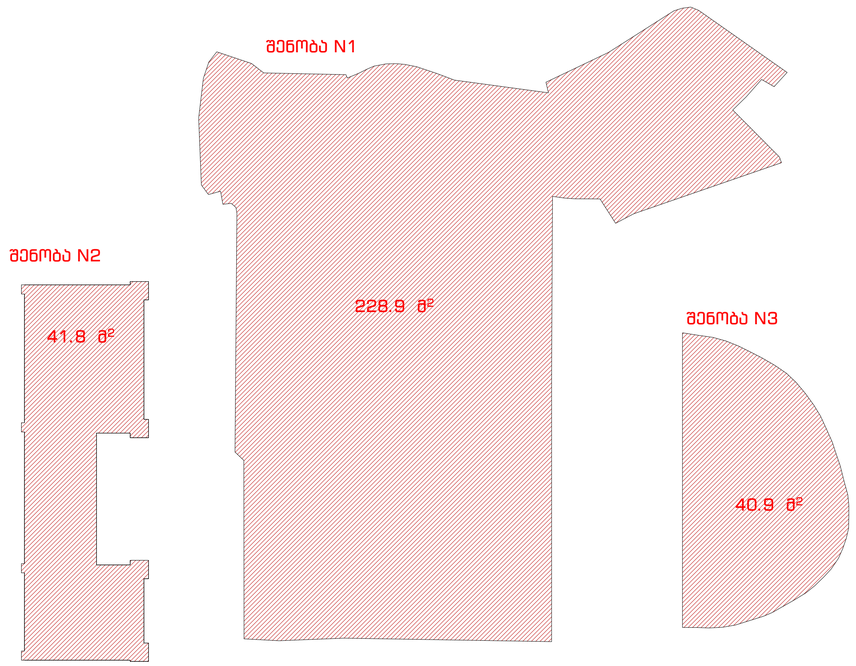

კ1=311.6/(2381-1032.7)=0.2

კ2 -ის კროკრბი





კ2=540.5/(2381-1032.74)=0.40

კ3 -ის კროკრბი

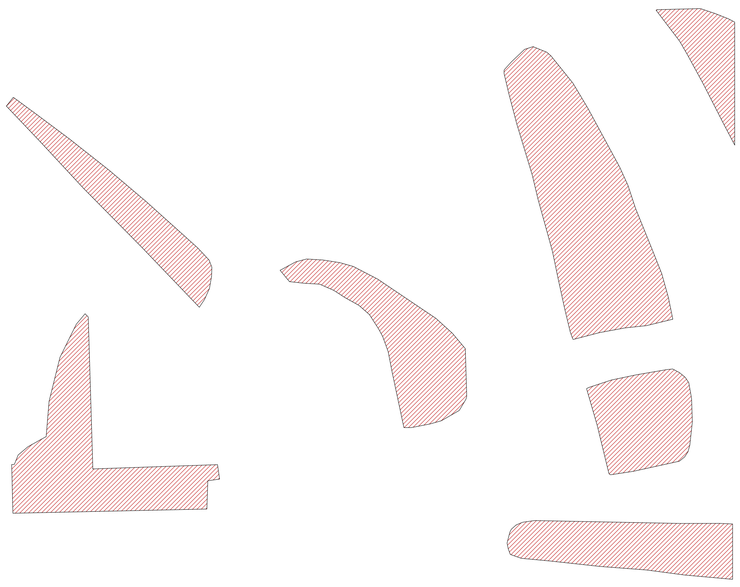

კ3=87.1/(2381-1032.74)=0.0

პროექტი:	სავაჭრო ობიექტი
მენიშვნები:	
მისამართი:	ბალაკი ეროლისი, ფაკიმ ეფაჩიფაჩლის სანაკრი N91ა
მეტაჩულებელ არქიტექტორი:	ოთარ კოხიძე
მასშტაბი 1 : 100	
ფაჩიფლის ხოხა	A-1

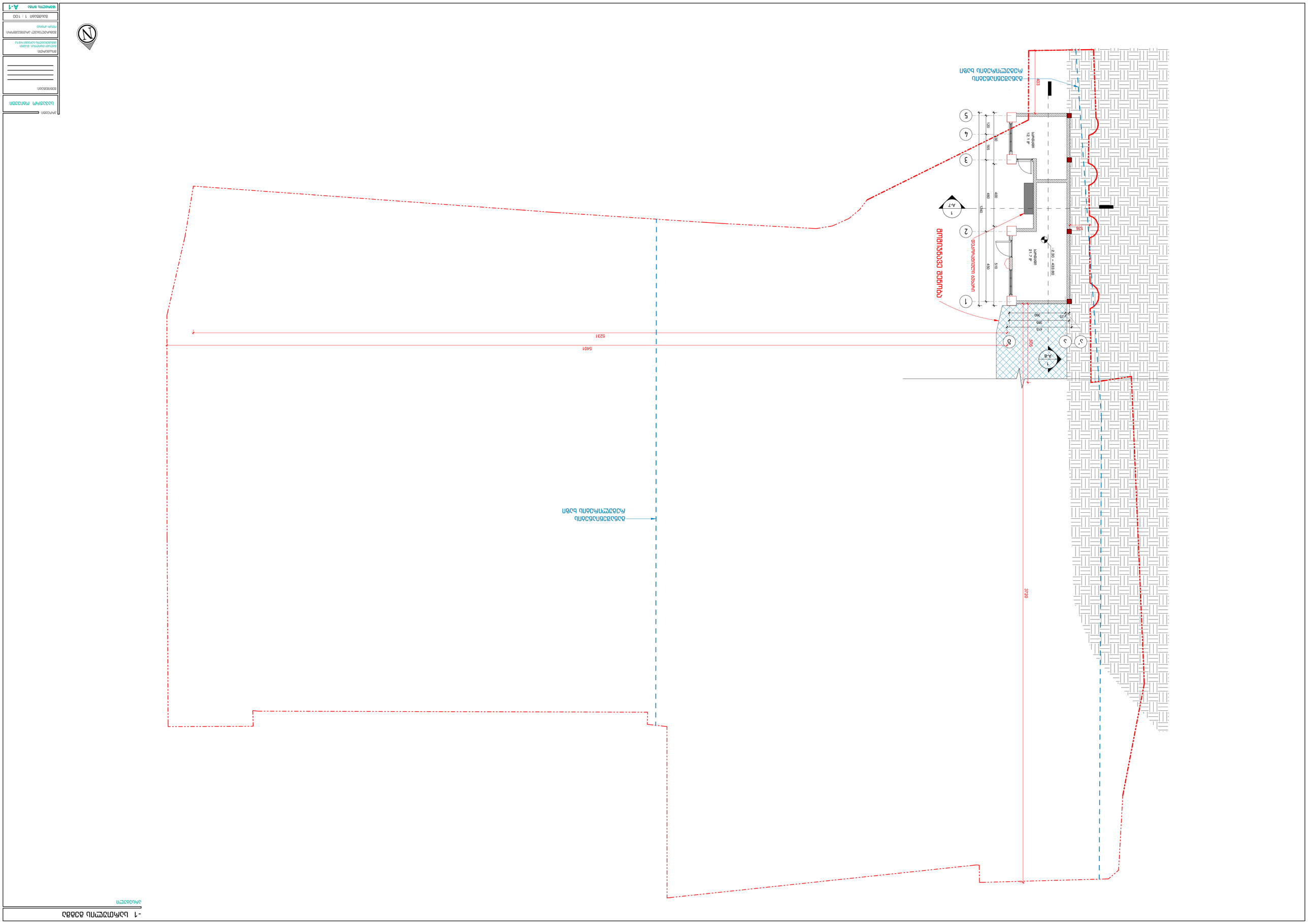
5401
5231
3720
3450
410
126
-2.30 = 453.80
ელექტრომომარაგების ხაზის
ელექტრომომარაგების ხაზის
ელექტრომომარაგების ხაზის

სახურავის გეგმა

არსებული

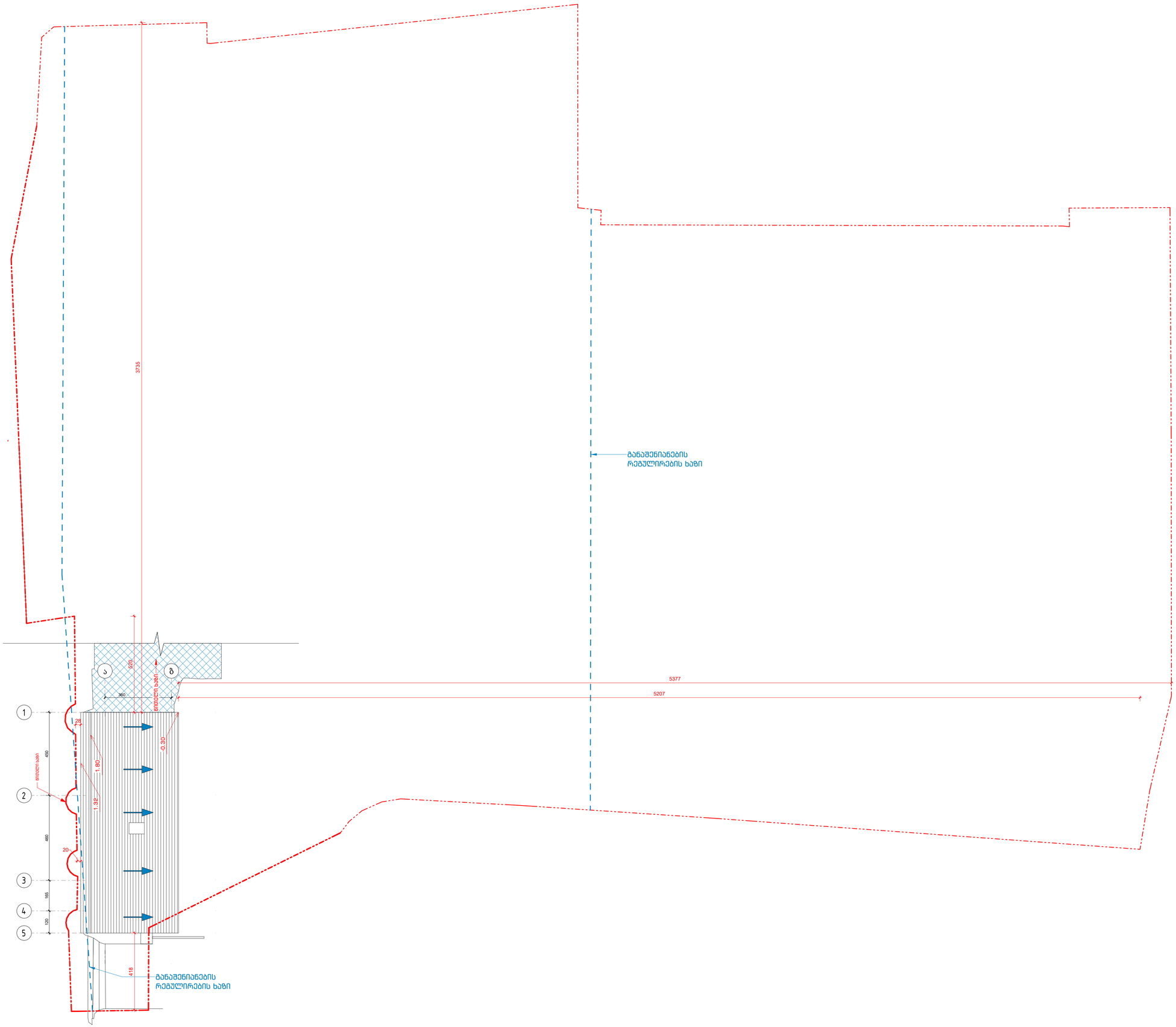

პროექტი:	
საკაფრო ობიექტი	
მეზიმფლეტი:	
მისამართი:	
ბალაკი ფიოლისი, ფაკიფ ბიბაფეფილის ხეფეფი N91ა	
მეფსრულებელ არქიტექტორი:	
ოთარ ჯოთაძე	
მასშტაბი 1 : 100	
ფურცლის ხოგა	A-1

კ1 -ის კროკრბი



კ1=311.6/(2381-1032.7)=0.2

კ2 -ის კროკრბი





კ2=595/(2381-1032.74)=0.4

კ3 -ის კროკრბი

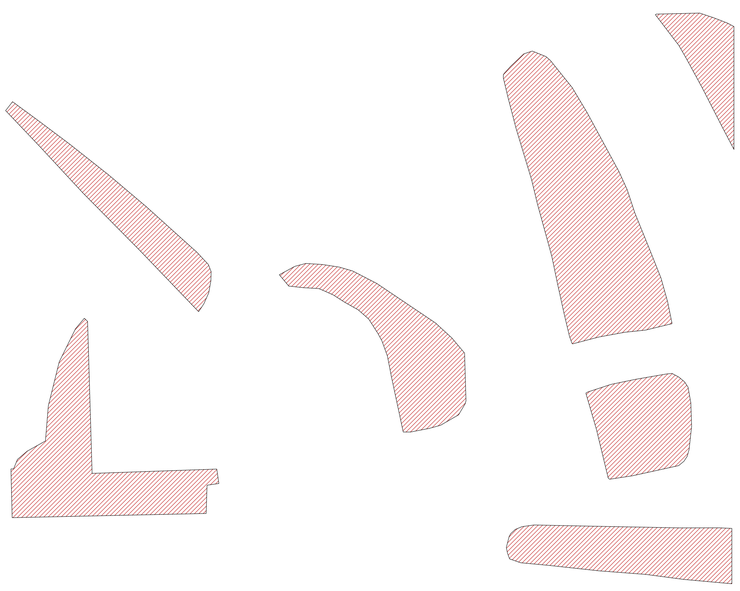

კ3=87.1/(2381-1032.74)=0.0

პროექტი:	საპაჯრო ობიექტი
შენიშვნები:	
მისაბარები:	ბალაბი ეროლისი, ფაკიმ ეფაკიმეფილი ხეფეფი N91ა
შეფასრულებელ არქიტექტორი:	ოთარ კოტიკე
მასშტაბი 1 : 100	
ფურცლის ხომა	A-1

-1 სართულის გეგმა

საპროექტო

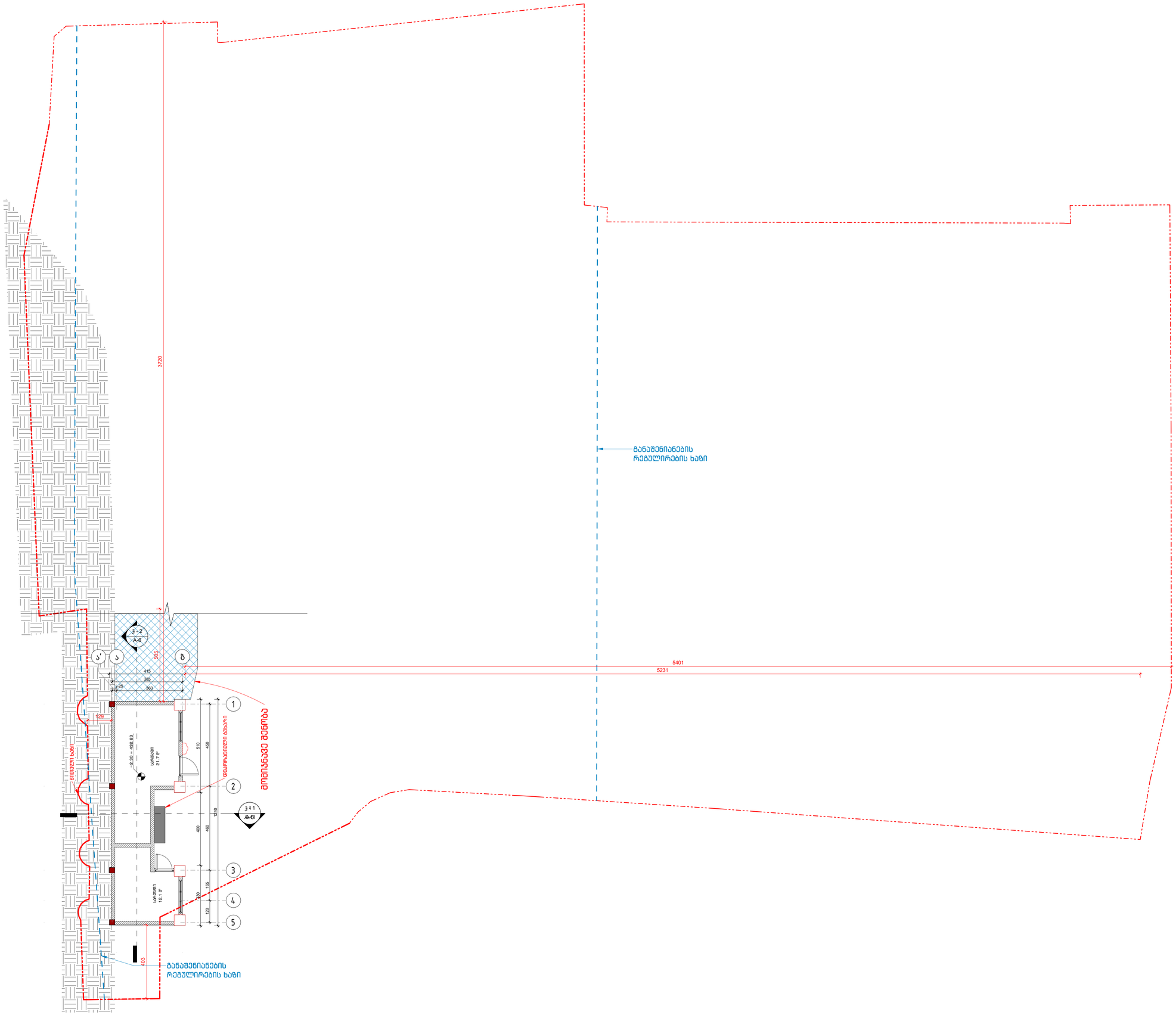

პროექტი:	სავაჭრო ობიექტი
მეზიმვნეები:	
მისამართი:	ბაღაკი ფაოლისი, ფაკიფ სიბამეფეფლის ხეიკეფი N91ა
მეფსრულებელ არქიტექტორი:	ოთარ ჯოხაძე
მასშტაბი	1 : 100
ფურცლის ხომა	A-1

0 სართულის გეგმა

საპროექტო

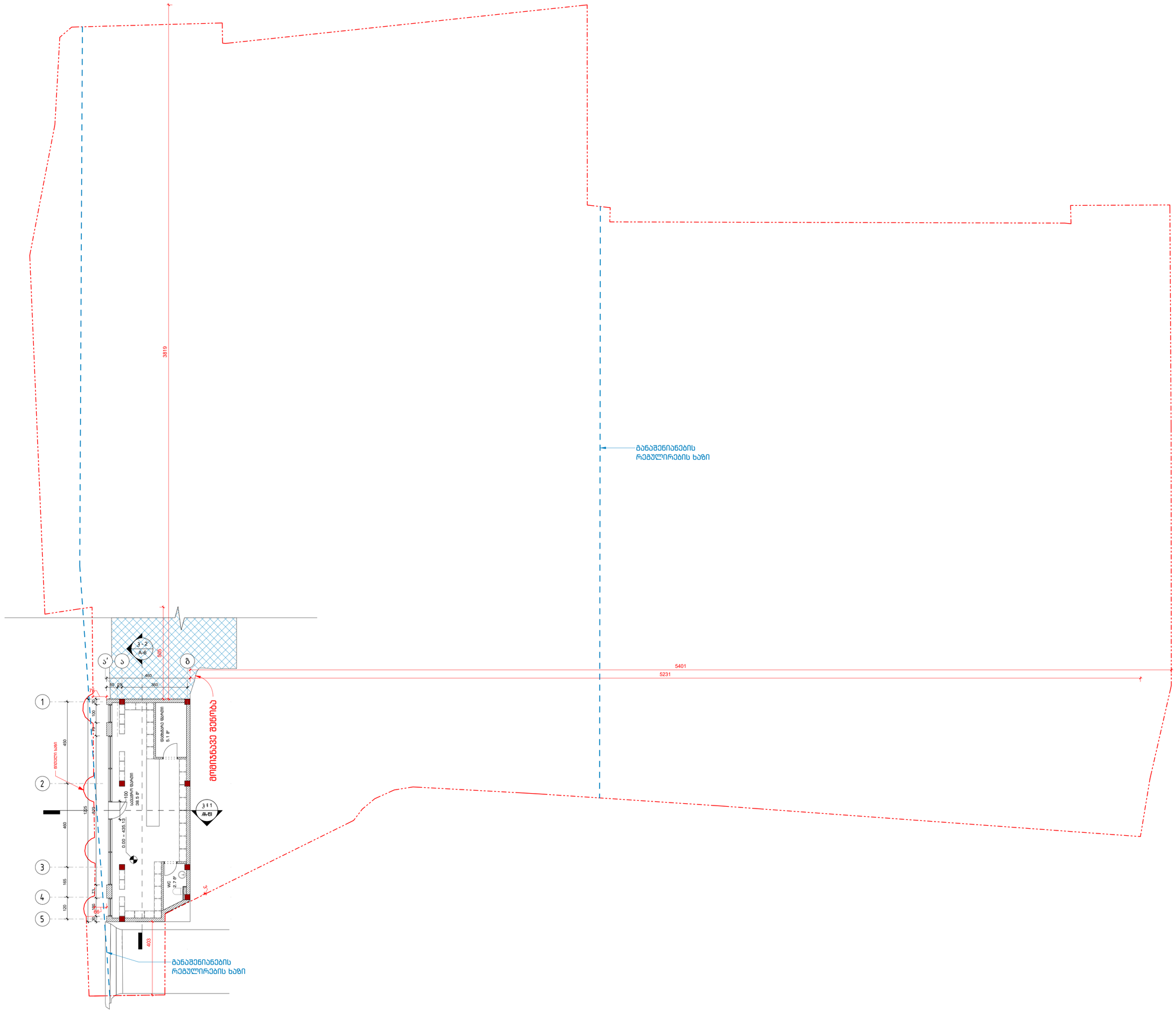
3819
5401
5231
გაბარიტი
ბეტონის ბაზა
მოპირკეთება
დამხმარე ფართი
5.1 მ²
საცხოვრებელი ფართი
38.5 მ²
WC
2.7 მ²
0.00 = +435.10
3 - 2
A-6
3 1 1
A-6
გაბარიტი
გაბარიტი
გაბარიტი

სახურავის გეგმა

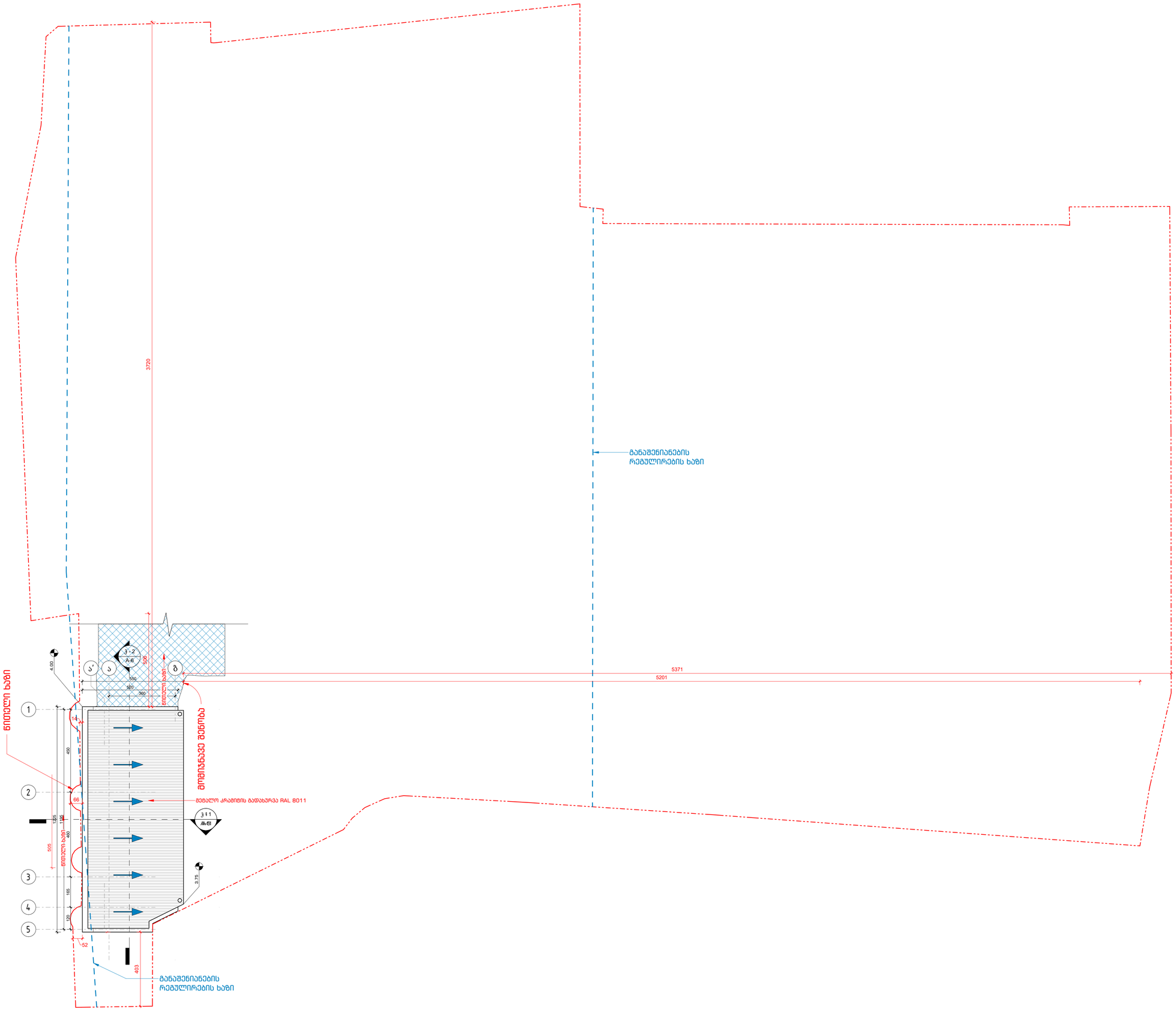

პროექტი:	სავაჭრო ობიექტი
მეზიმვნეები:	
მისამართი:	ბალაკი ფაოლისი, ფაკიმ ანბამეფეფლის ხეივანი N91ა
მეფარულებელ პრაიტეფეორი:	ოთარ კოკისა
მასშტაბი	1 : 100
ფურცლის ზომა	A-1