არსებული გეგმის ჩრაგმენტი

მ1:100

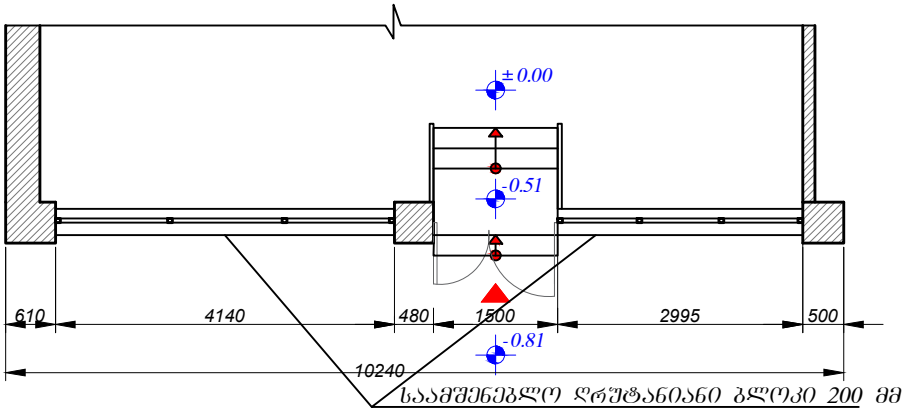

საამშენებლო დრუტანიანი ბლოკი 200 მმ
დემონტაჟი 0.85ნიშნულიდან 0.00 ნიშნულამდე

არსებული ფასადის ჩრაგმენტი

მ1:100

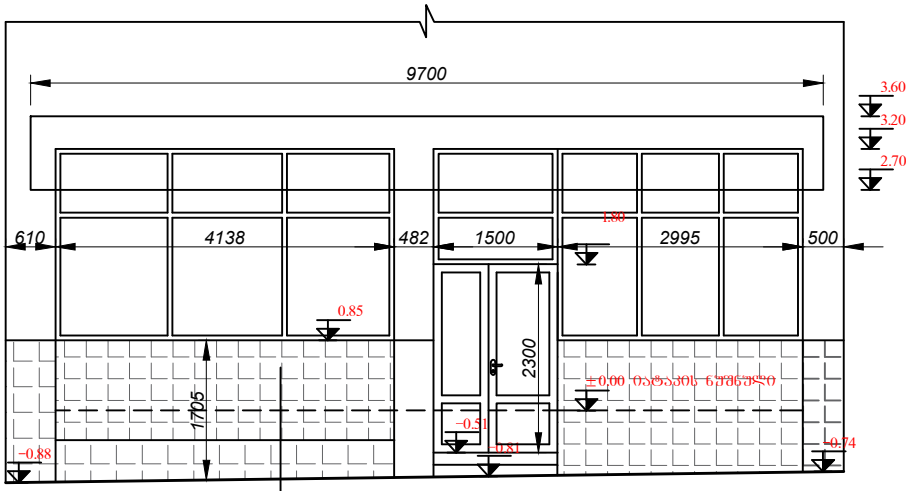

საამშენებლო დრუტანიანი ბლოკი 200 მმ
დემონტაჟი 0.85ნიშნულიდან 0.00 ნიშნულამდე

არსებული სიტუაცია

