საპროექტო გეგმის ფრაგმენტი

მ1:100

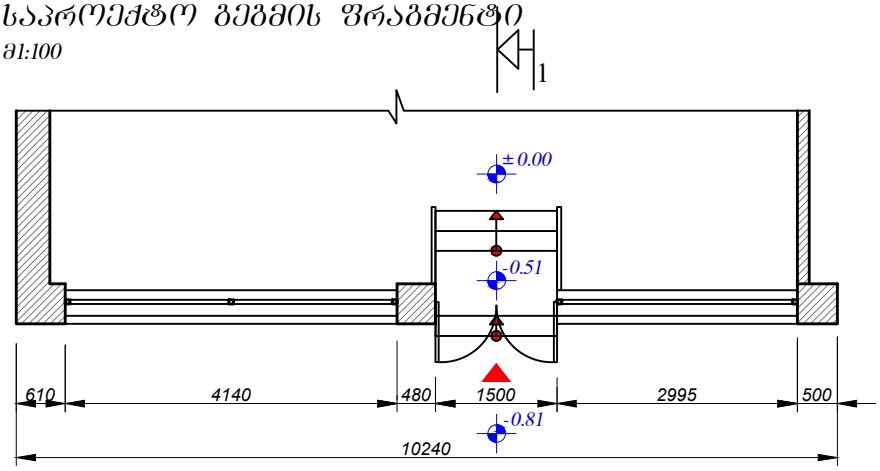

საპროექტო ფასადის ფრაგმენტი

მ1:100

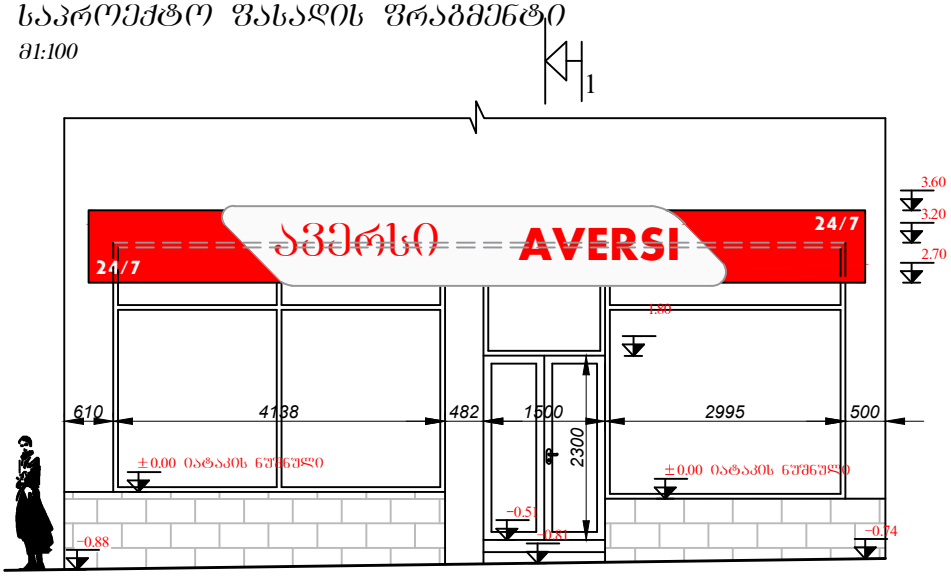

კვეთი 1-1

მ1:100

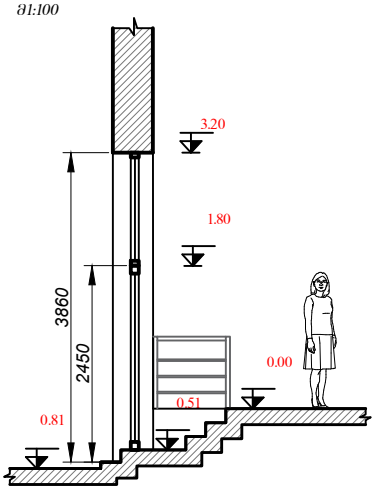

ფოტომონტაჟი

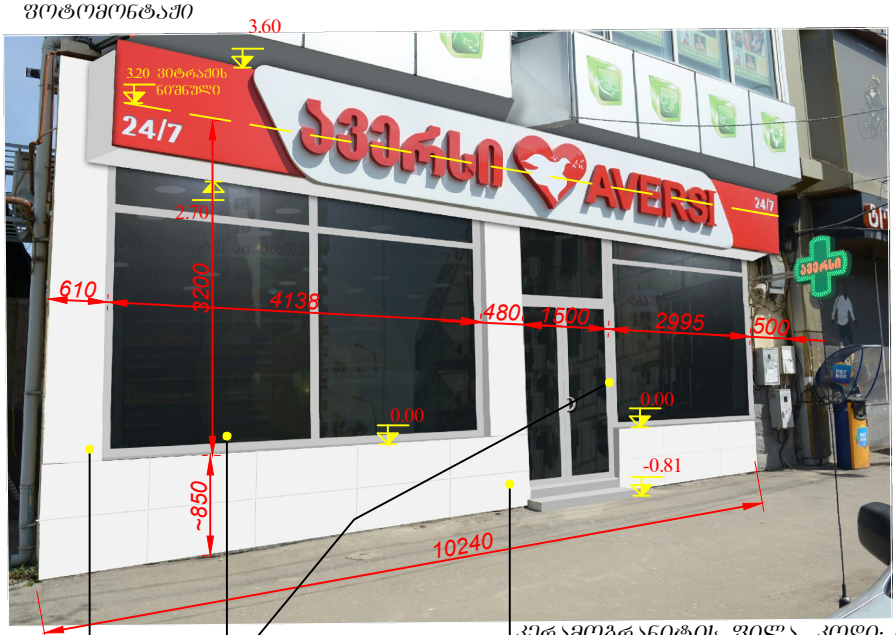

კერამოგრანიტის ფილა, კოდი: 6000

ალუმინის პროფილის ვიტრაჟი

შეღებვა, კოდი: Of White - 30

შენიშვნა:

ფასადზე ხორციელდება 4 სახის ცვლილება:

1. არსებული (არამზიდი) კედლის ჩაჭრა 0.85 ნიშნულიდან 0.00 ნიშნულამდე
2. ვიტრაჟების მონტაჟი პროექტის შესაბამისად
3. ცოკოლის მოპირკეთება კერამო-გრანიტის ფილებით, კოდი: 6000
4. ფასადის შეღებვა, კოდი: of white - 30