ფოტომონტაჟი



მისამართი: ქ. თბილისი, მეტრო სადგურ "ახმეტელის თეატრი"-ს მიმდებარე ტერიტორია	G&T Design	შ.პ.ს ჯითი დიზაინი ს.კ 400118537	ფოტომონტაჟი
		დირექტორი: თ.ადეიშვილი	
დამკვეთი: სააქციო საზოგადოება "საქართველოს ბანკი"		შეასრულა: თ.ადეიშვილი	

ფოტომონტაჟი

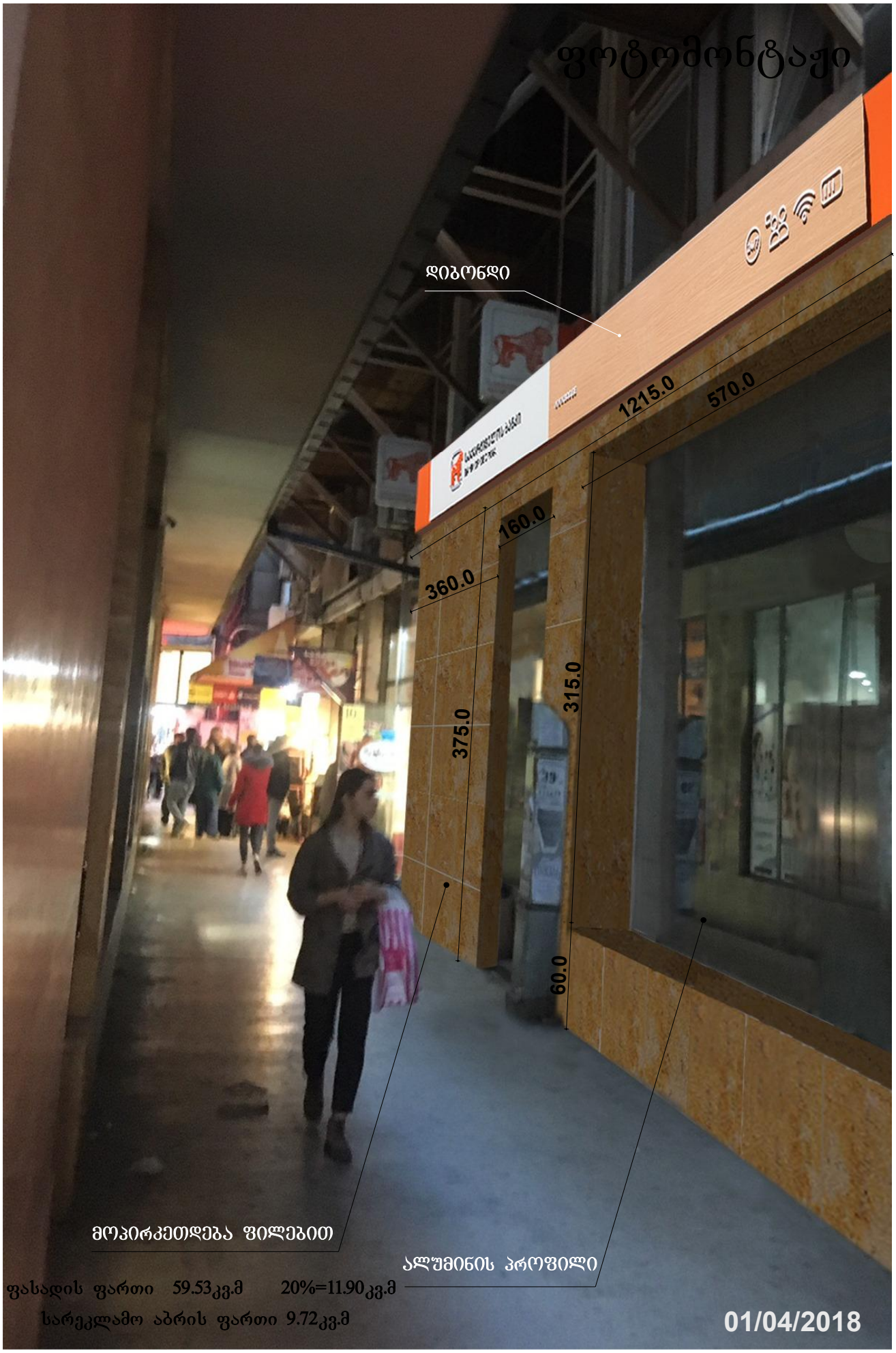

მისამართი: ქ. თბილისი, მეტრო სადგურ "ახმეტელის თეატრი"-ს მიმდებარე ტერიტორია	G&T Design	შ.პ.ს ჯითი დიზაინი ს.კ 400118537	ფოტომონტაჟი
		დირექტორი / თ.ალფიშვილი	
დამკვეთი: სააქციო საზოგადოება "საქართველოს ბანკი"		შესრულა / თ.ალფიშვილი	

საქართველოს ბანკის ფილიალი ს/ც68

არსებული I სართულის გეგმა

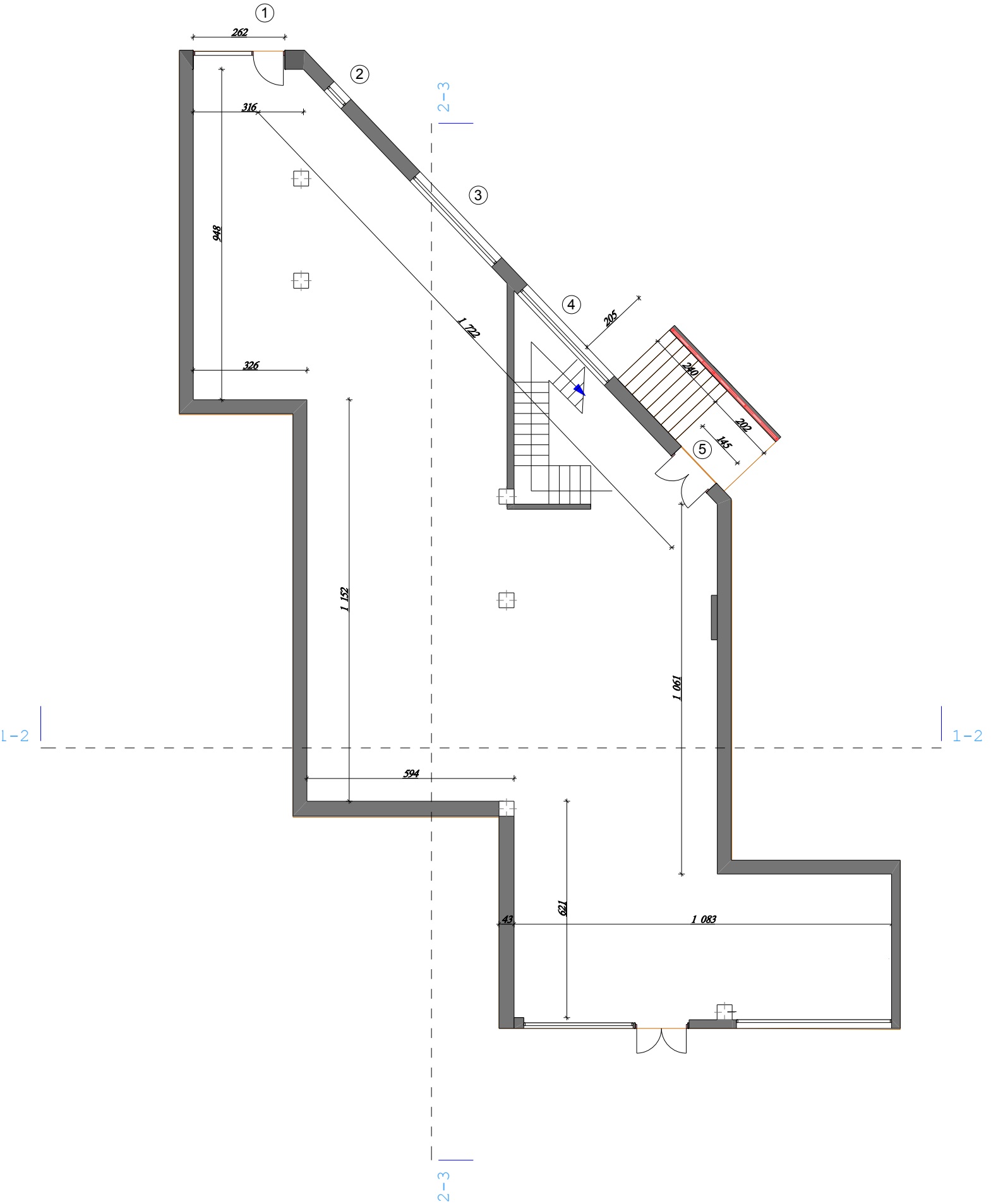

საქართველოს ბანკის ფილიალი ს/ცხ68

საპროექტო I სართულის გეგმა

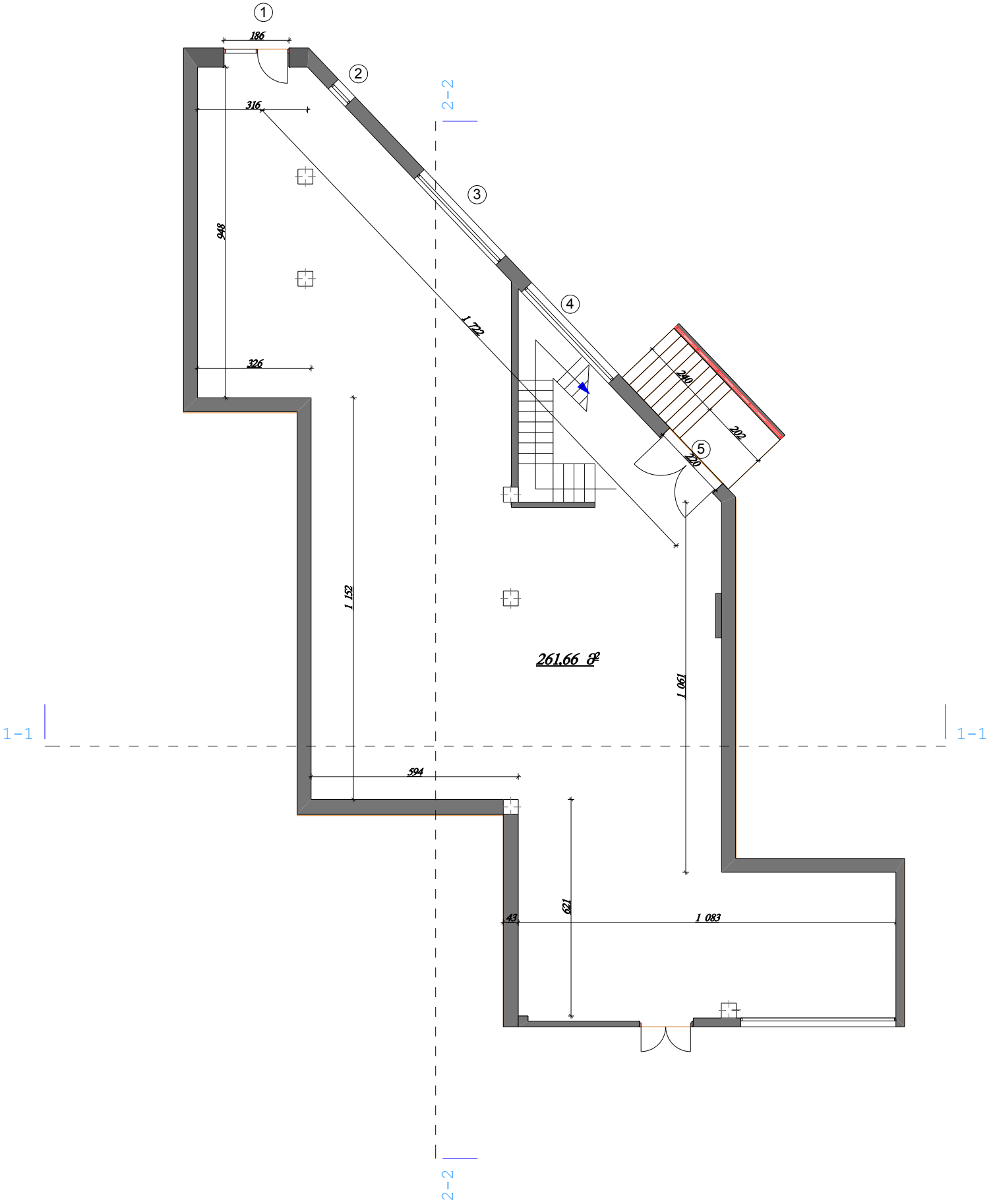

საქართველოს ბანკის ფილიალი ს/ც68

არსებული II სართულის გეგმა

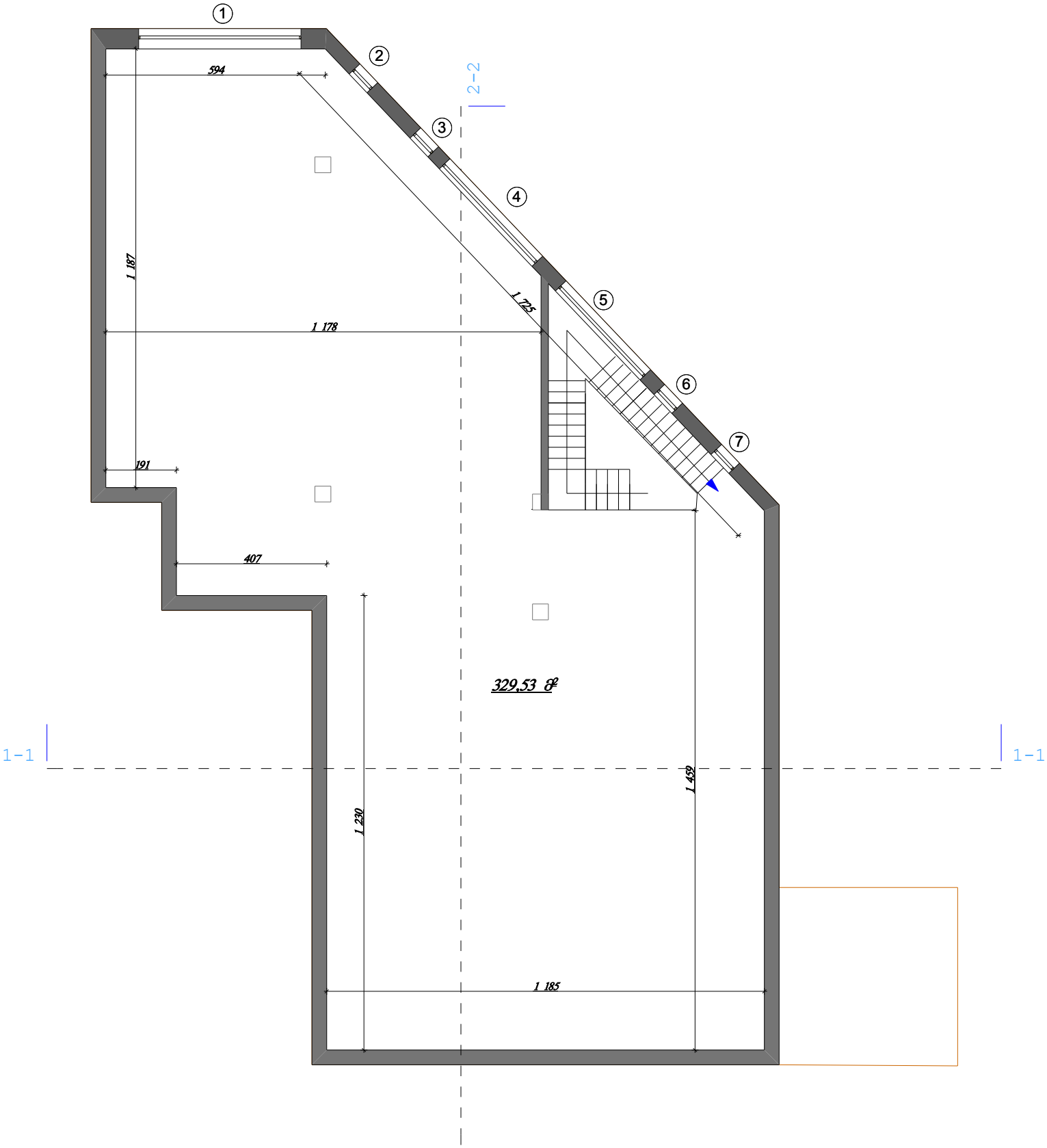

საქართველოს ბანკის ფილიალი ს/ც68

საპროექტო II სართულის გეგმა

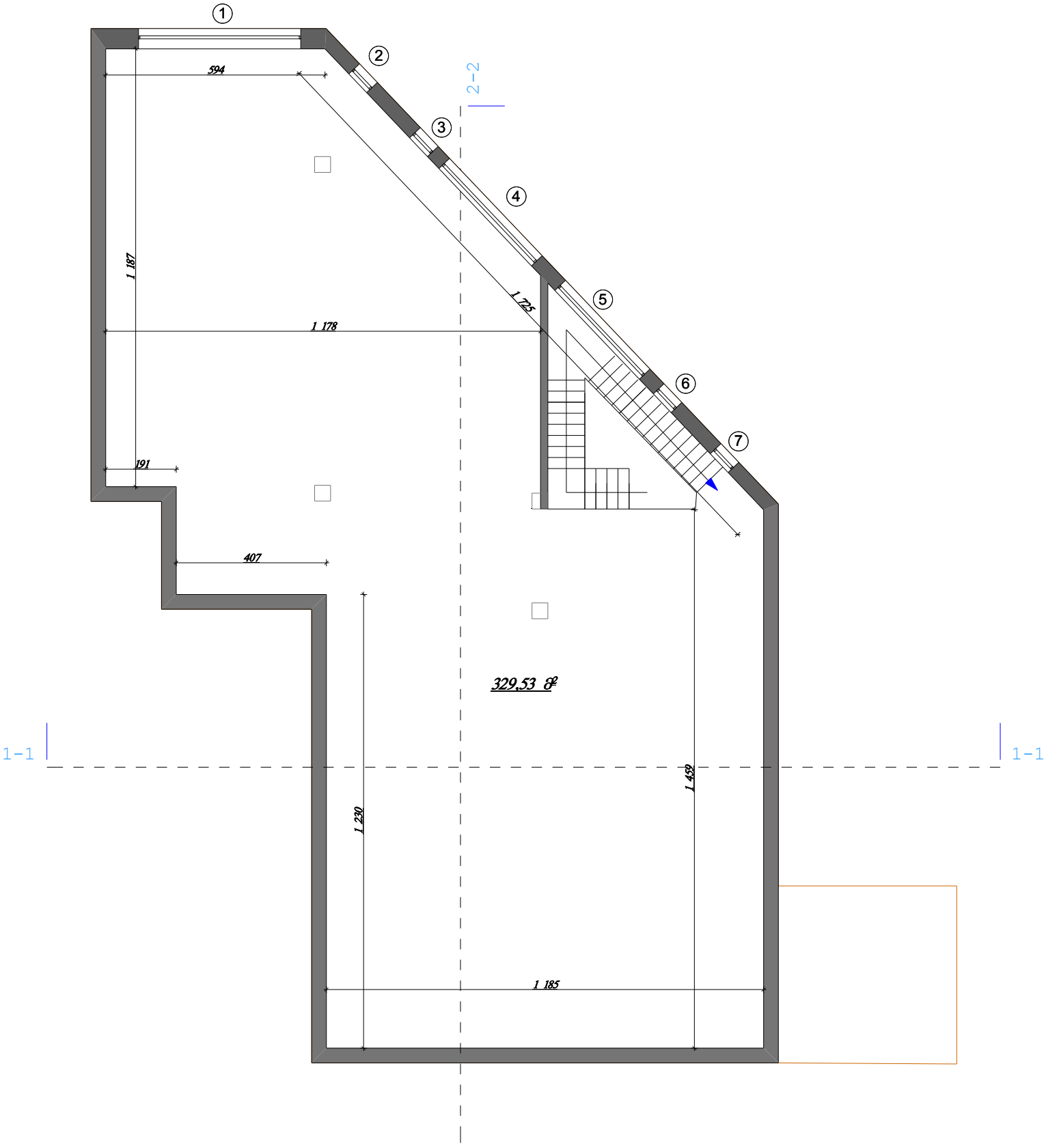

არსებული ჭრილი 1-1

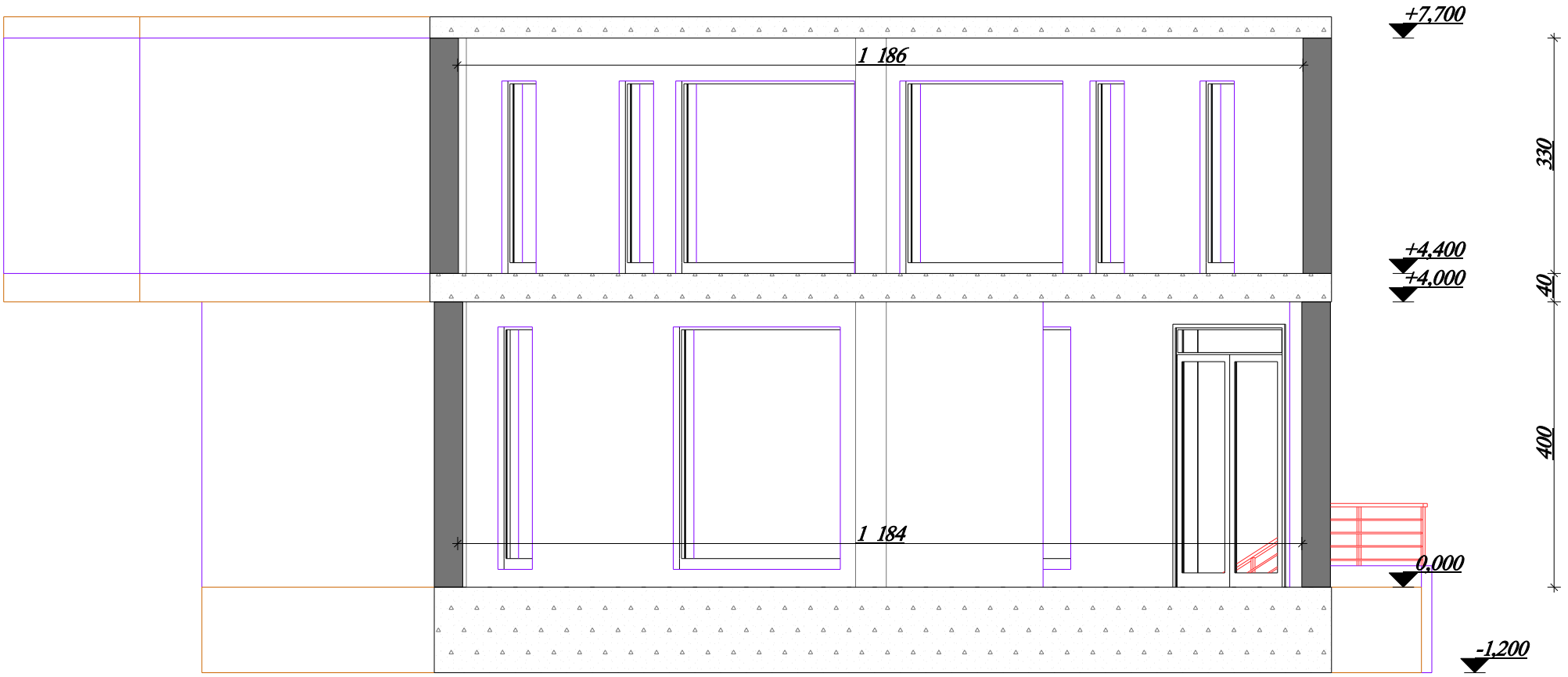

საპროექტო ჭრილი 1-1

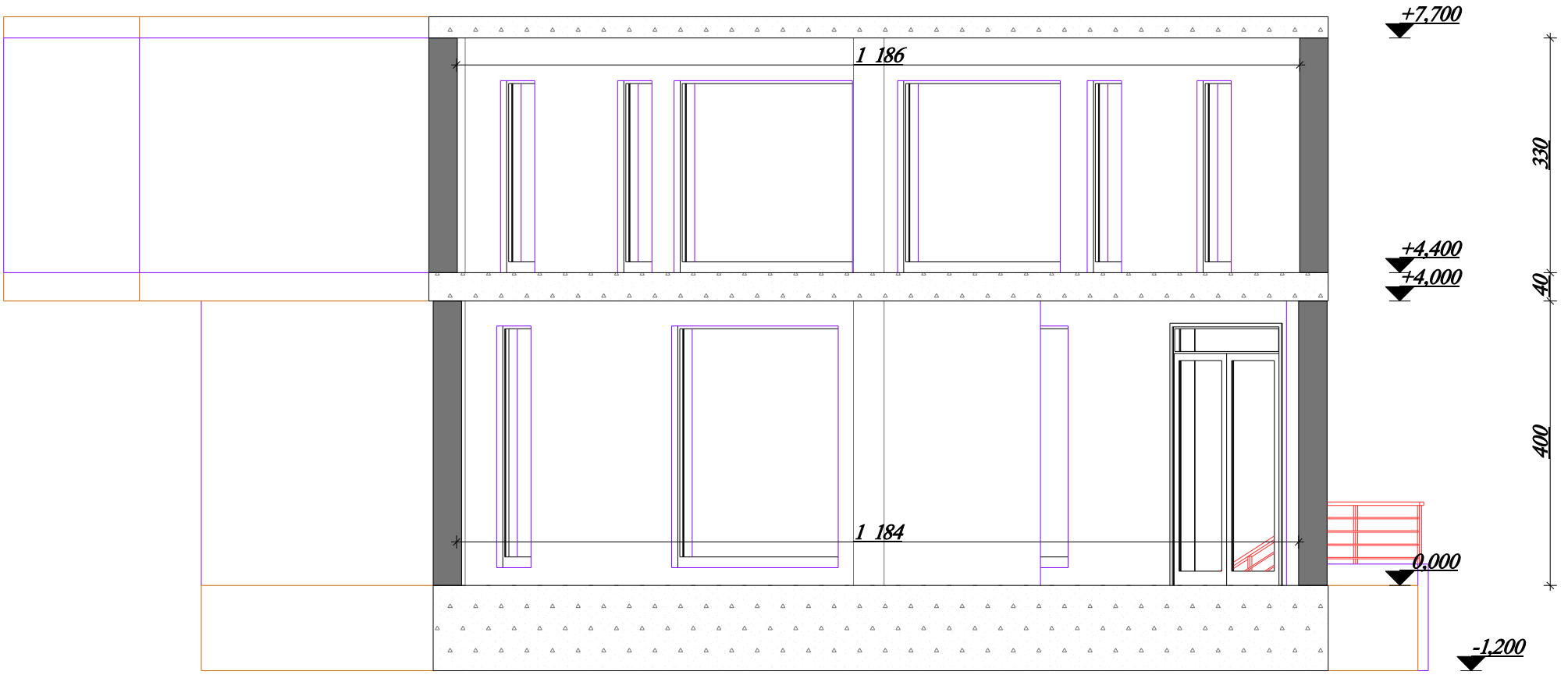

არსებული ჭრილი 2-2

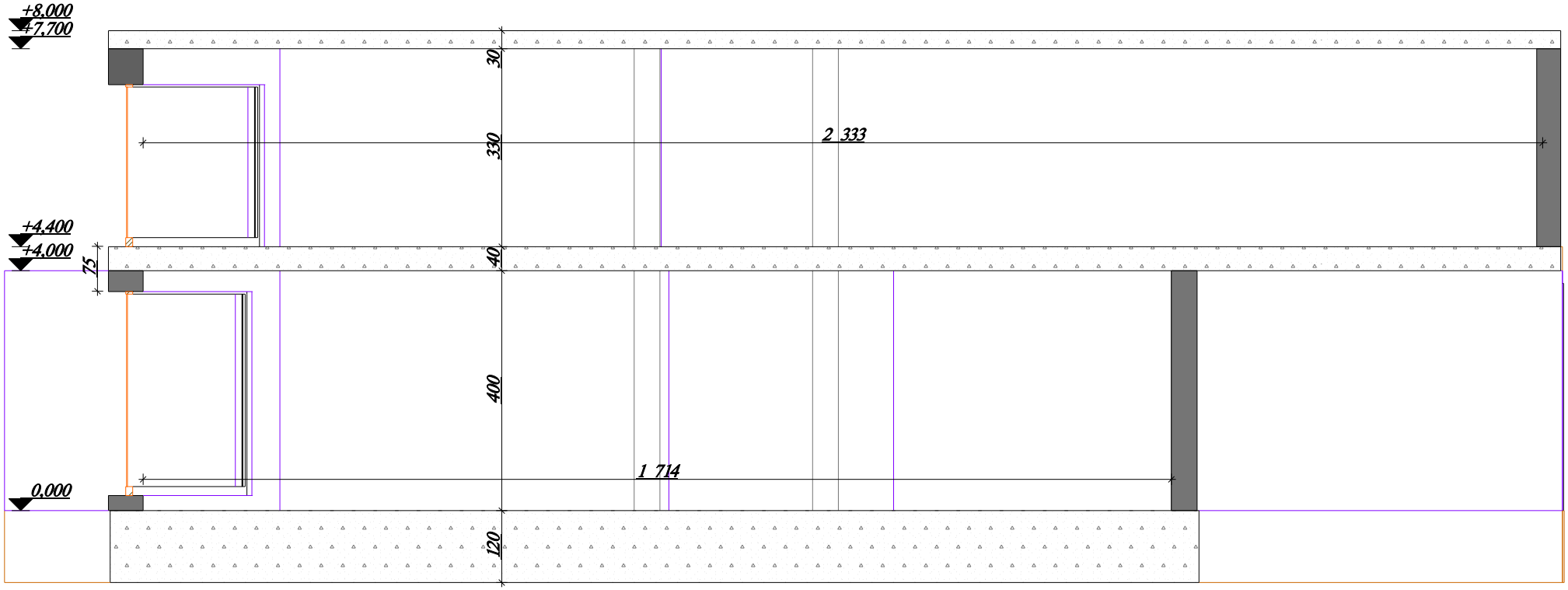

საპროექტო ჭრილი 2-2

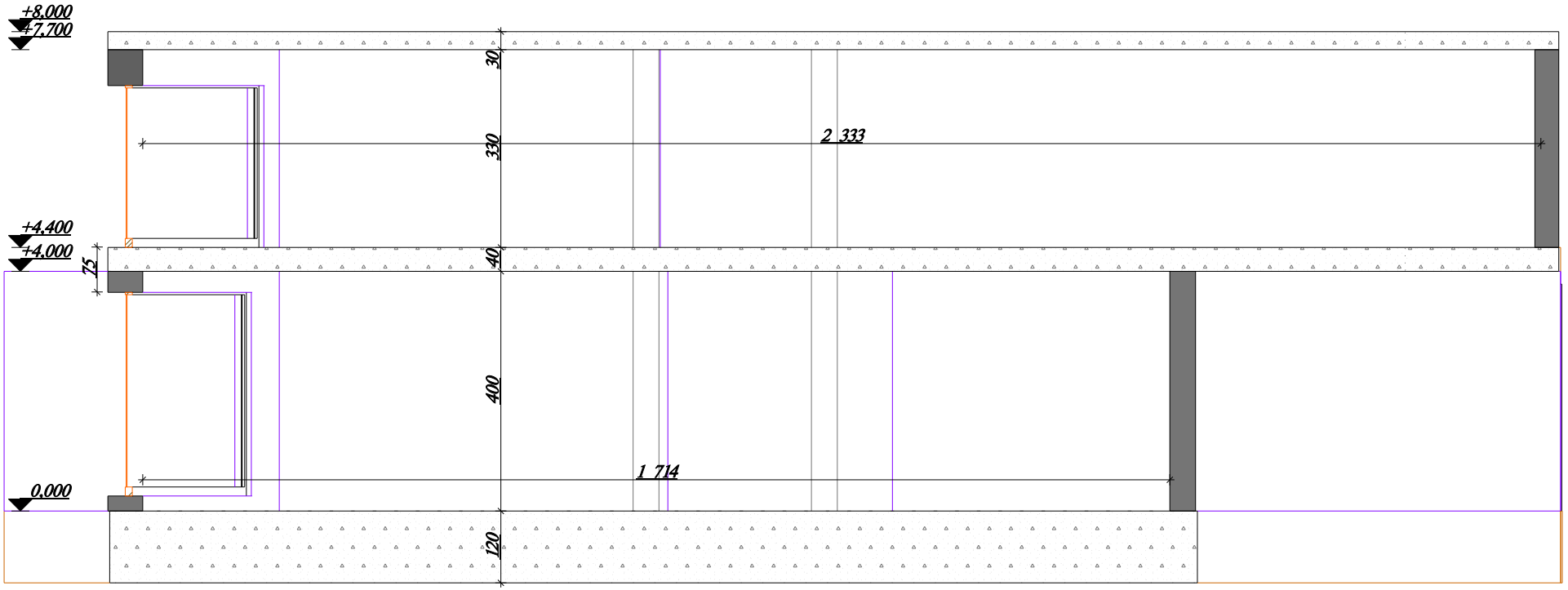

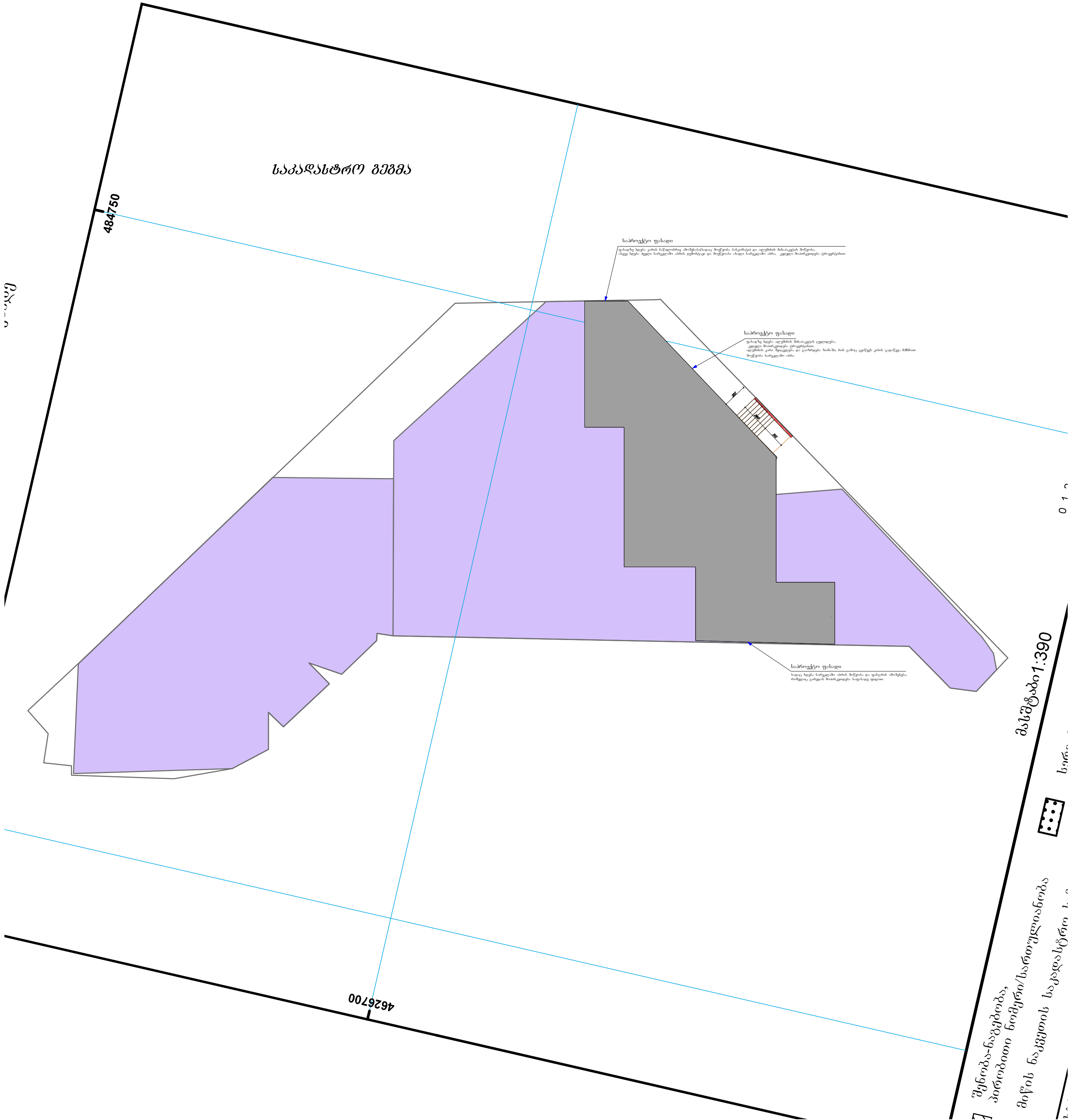
საკადასტრო გეგმა
484750
4626700
საპროექტო ფასადი
საპროექტო ფასადი
საპროექტო ფასადი
მასშტაბი1:390