ჭრილი 1-1 მ. 1:200

თანამშრომელი	ხელმოწერა	გვარი	ლ.ს.
ხელმძღვანელი:		ზ. ჯანდიერი	
მთ. არქიტექტორი:			
მთ. ინჟინერ-კონსტრუქტორი:			
შემსრულებელი:			
ტექნიკური კონტროლი:			ფ. №

ჭრილი 1-1 მ. 1:200

შპს "ჯანდიერი"

ქალაქ ბათუმის ცენტრალური ნაწილის ტერიტორიის კომპლექსური განაშენიანების პროექტის ფარგლებში მრავალბინიანი საცხოვრებელი კორპუსების მშენებლობა

ქ. ბათუმი, ნაკრების ქუჩა №№ 79,(ნაკვეთი №001/231)

მშენებლობის ეტაპები:
01.12.04.001.231

	ნაგებობის ზოგადი გეგმა
10.00	ნაგებობის ნიშნული
	ნაგებობის ნომერი
1-1	ჭრილის ნომერი
	ქვაბულის (ტერასირებული) ფერდის ბალიშის ქვედა ნაწილი
	ქვაბულის (ტერასირებული) ფერდის ბალიშის ზედა ნაწილი
	ტერიტორიის ათვისების საზღვარი
	ნაგებობის ფარგლებში მოსაწყობი ტროტუარი
0.000	ნაგებობის ძირითადი (მთავარი) შესასვლელის ნიშნული
	ნაგებობის ფარგლებში მოსაწყობი ასფალტბეტონის საფარი
	ნაგებობის ფარგლებში მოსაწყობი ბეტონის საფარი
	ნაგებობის ფარგლებში მოსაწყობი ბეტონის ბორდიური ქვა

ჭრილი 2-2 მ. 1:200

ობიექტის დასახელება:	ბინათმშენებლობა
ნებართვის №:	____
მშენებლობის ადგილის მისამართი:	ქ. თბილისი, ვაკის რაიონი, ი. ჭავჭავაძის გამზ. №53
დამკვეთი:	შპს „ჯეო ესთეიტ“
პროექტის ავტორი:	არქიტექტორი ნ. ბერიძე
ნახაზის დასახელება:	ჭრილი 2-2 მ. 1:200
ნახაზის №:	A-3
ბინათმშენებლობა	2018 წ.

ჭრილი 2-2 მ. 1:200

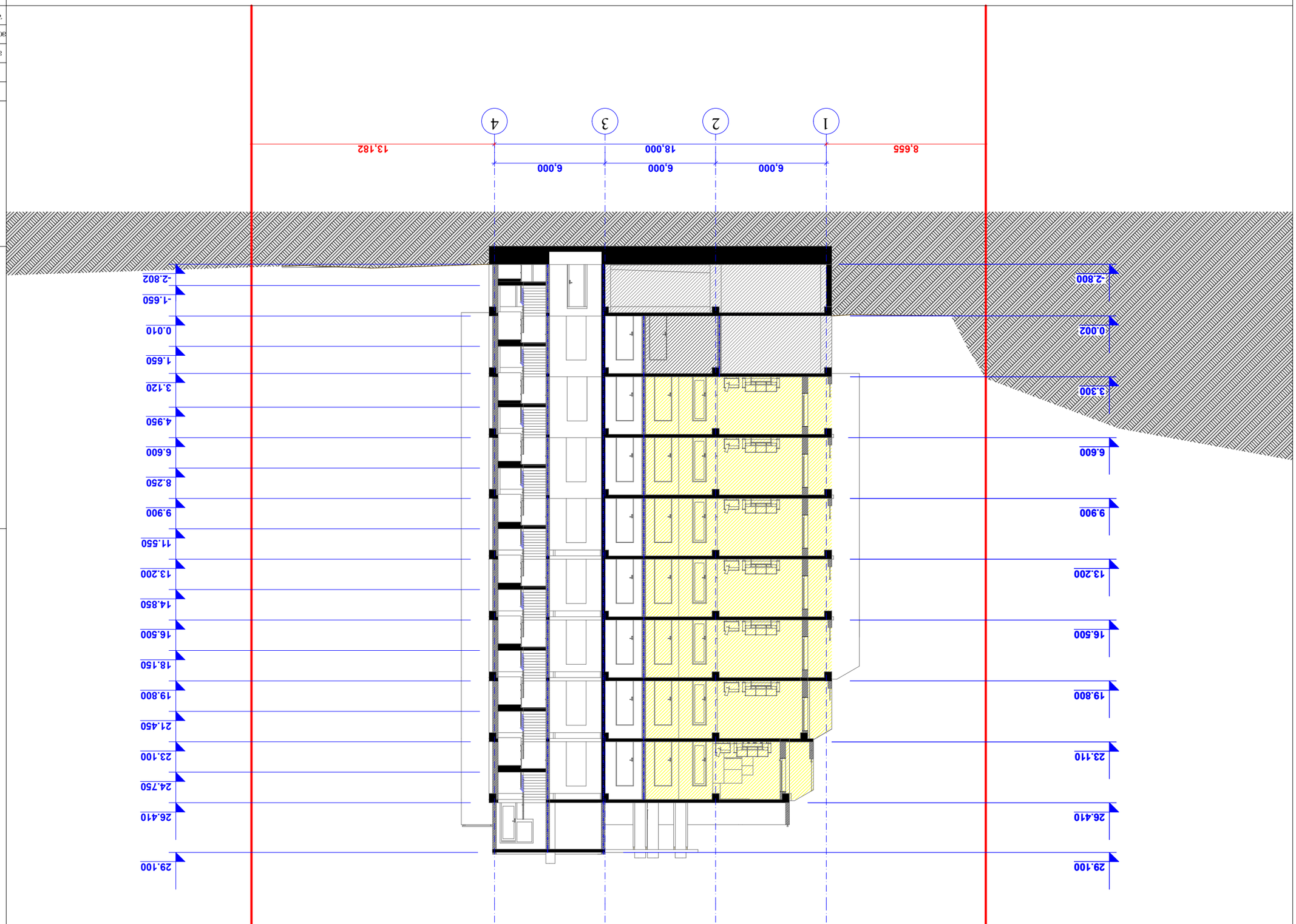

ნიშნები

	ნაკვეთის საზღვარი
±0.00	ნიშნული მშენებლობის
	ნაკვეთის ნომერი
1-1	ჭრილის ხაზი
	ნაკვეთის ნაკვეთზე განთავსებული ობიექტების ნომერ

ჭრილი 3-3 მ. 1:200

დამკვეთი:	შპს „ქალაქის სახლები“	ნახაზის ტიპი:	ტექნიკური
პროექტის დასახელება:	ქალაქის ცენტრში მრავალბინიანი საცხოვრებელი კორპუსის მშენებლობა	ნახაზის დასახელება:	ჭრილი 3-3 მ. 1:200
მისამართი:	ქ. ბათუმი, ნაბადაულის ქ. №79 (ს.კ.05.33.03.001)	ნახაზის №:	A-3
პროექტის ხელმძღვანელი:			
არქიტექტორი:			
კონსტრუქციული ნაწილის ინჟინერი:			
ინჟინერ-ტექნოლოგი:			
ინჟინერ-სანტექნიკოსი:			
ინჟინერ-ელექტრიკოსი:			
ინჟინერ-ტექნოლოგი:			
ინჟინერ-ტექნოლოგი:			
ინჟინერ-ტექნოლოგ

კვანძი-1

კვანძი-3

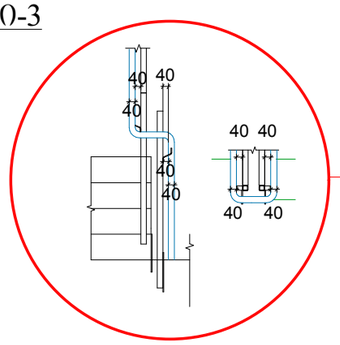

კვანძი-4

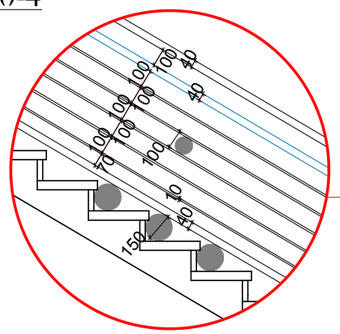

კვანძი-5

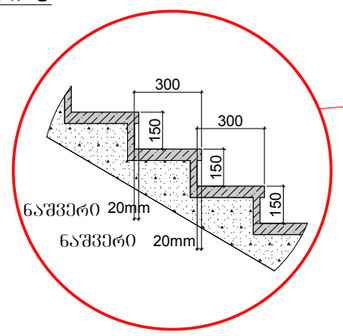

კვანძი-6

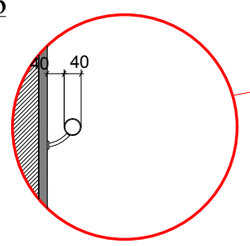

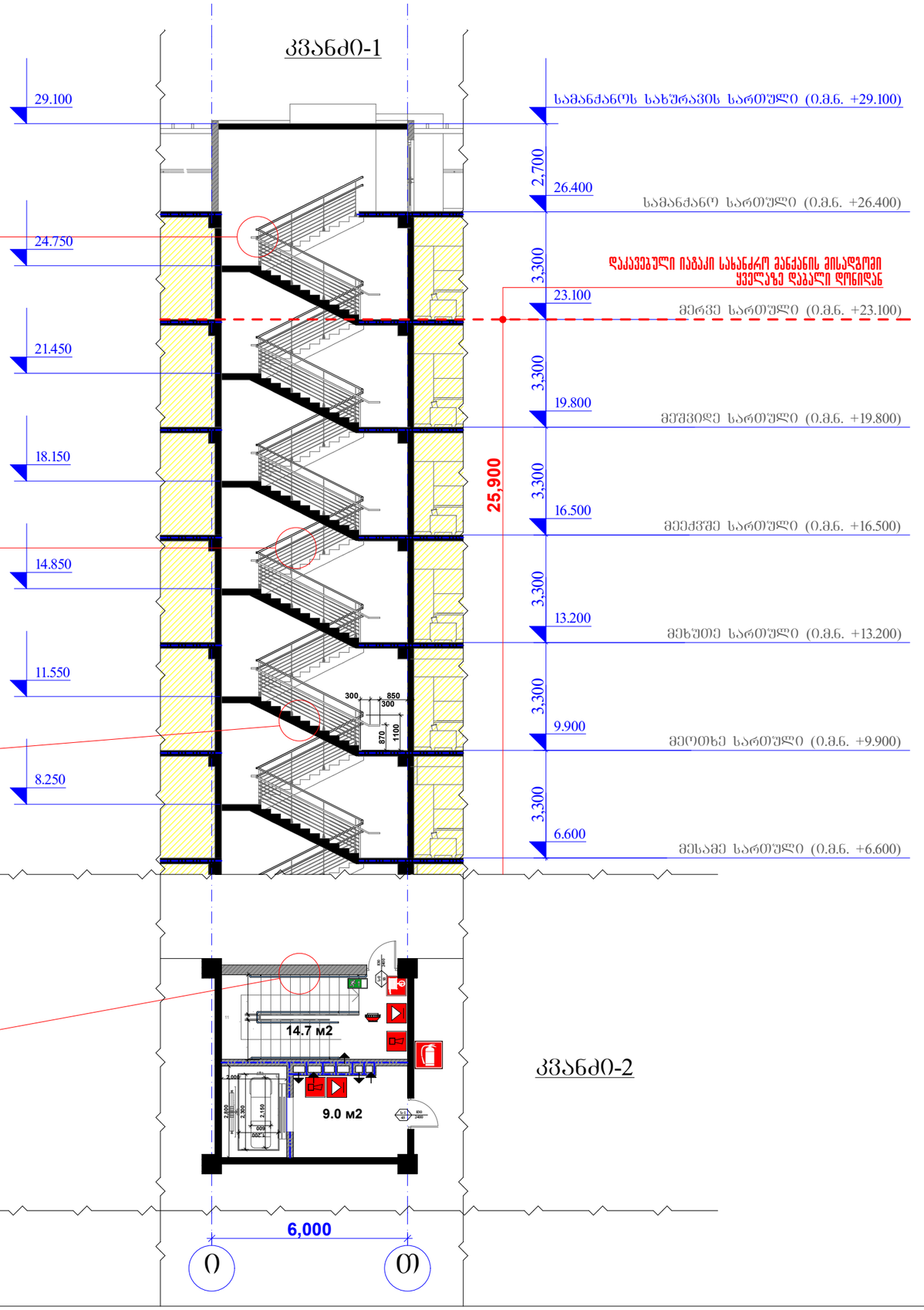

შპს "რეგიალი"

მრავალბინიანი საცხოვრებელი სახლი

(კორექტირებული პროექტი)

შენობის ძონების საკადასტრო კოდი: 01.12.04.001.231

მის.: თბილისი, ჩარგლის ქ. № 79.(ნაკვეთი №001/231)

გამოყენებული პიქტოგრამები აღნიშვნები	
	საკადასტრო საზღვარი
±0.00	ნიშნული მეზობელ
1	პარკინგის ნუმერაცია
პირველ სართულის	პირველ სართულის
	ქვედის ცეცხლსაწინააღმდეგო ზონისხი 1 საათი
	ქვედის ცეცხლსაწინააღმდეგო ზონისხი 2 საათი
	მანანძილამდე საკალე მანძილი
	მისაწვდომი სველპუნძი
0.000	ნიშნული პირველ, შესასვლე
	საკონსტრუქციო ელემენტის სტრუქტურული ელემენტი 3 სმ-მდე საკალიფიკაციით (ბეტონი, კომე, ღუმელქვა, ტიხრები და სანრეკიანი აკაფეული)
	ელემენტის ბლოკის ქედები
1	ღერძის ხაზი
L=11.8 m 10%	პანდუსის ძანების მანრეკილი
	სახანძრო მიდლეკარემდე მისაკლევი საკალე მანძილი
	საცხოვრებელი დაკანებულობა (ს-2)
	დამხმარე დაკანებულობა (ღ)
	საპარკინგო დაკანებულობა (პ-2)

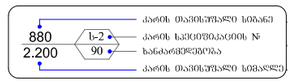

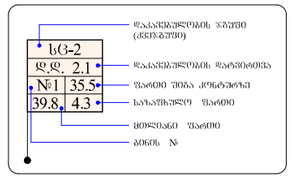

პიროგითი ნიშნები:

	სიმაღლის სახელწოდება
	სახანძრო მილსადენი
	სახანძრო განკუთვნილებასთან კავშირის სისტემა
	სახანძრო-სავაჭველი სამსახურის მილი გამოსაყენებელი მისაერთებელი - კილრანტი
	ხელის ცეცხლსაქრობი
	სახანძრო განაშის ღილაკი
	ქსელის ავტომატური აღმოჩენი
	ქსელზე მორგებადი მაუწყებელი
	ავტომატიკა
	სამანქანო ხმოვანი განაშის საკომუნიკაციო სისტემა
	საევაკუაციო განათების მარეკებელი
	სამელი წყლის შადრევანი

კიბე ფრაგმენტი მ. 1:100

თანამდებობა	გვარი	ხელმოწერა	სტად.
დირექტორი:	დ.კირკველაშვილი		პროექ.
მთ. არქიტექტორი:	ზ. ქანთარია		შესრ.
მთ. კონსტრუქტორი:	ა.კორკოტაშვილი		
შესამოწმა:	ა.კორკოტაშვილი		ფ. №___