# დაგეგმარების მიზნის აღწერა

## დაგეგმარების საფუძველი და მიზნის აღწერა

წარმოდგენილია ქალაქი თბილისი, ბაგებში, წყნეთის გზატკეცილზე №35-ში

(ს/კ 01.14.07.001.057) დახურული სპორტული დარბაზის შენობის მოწყობის არქიტექტურული პროექტი.

პროექტირება მოხდება მოქმედი კანონმდებლობის სრული დაცვით და უსაფრთხოების ახალი ნორმების გათვალისწინებით.

## მიწის ნაკვეთის მდებარეობის აღწერა

საპროექტო ობიექტი მდებარეობს ქ.თბილისში, ბაგებში, წყნეთის გზატკეცილზე #35-ში. (ს/კ 01.14.07.001.057). აღნიშნული მიწის ნავეთი წარმოადგენს შ.პ.ს „ახალი სკოლის“ საკუთრებას. საპროექტო ტერიტორია წარმოადგენს რთულ რელიეფს.

## პროექტის კონცეფცია

პროექტით გათვალისწინებულია დახურული სპორტული დარბაზის შენობა,

რომელსაც არ გააჩნია მიწისქვეშა სართული.

შენობა წარმოადგენს ერთ სართულიან შენობას, რომელსაც გააჩნია ანტრესოლი, სადაც გათვალისწინებული იქნება სპორტულ შეჯიბრებაში მონაწილე პირთათვის გასახდელების, საშხაპეების, სველი წერტილების მოწყობა..

## შენობის ძირითადი სტრუქტურლი სისტემის აღწერა

რელიეფის სირთულიდან გამომდინარე, სკოლის ტერიტორიიდან (გეოდეზიური ნიშნული 514.50, არქ. ნიშნული +7.80) სპორტულ დარბაზში მოხვედრა შესაძლებელია კიბის უჯრედის დახმარებით (ღერძები ა-ბ; 1-3). კიბის უჯრედი აღჭურვილია ლიფტით, რომელიც ადაპტირებულია შშმ პირთათვის. ასევე, გათვალისწინებულია შესაბამისი ნორმები სახანძრო უსაფრთხოების შესახებ.

ნიშნული +3.90 განთავსებულია სპორტული დარბაზის ანტრესოლი, სადაც იგეგმება სპორტულ შეჯიბრებაში მონაწილე პირთათვის გასახდელების, საშხაპეების, სველი წერტილების მოწყობა.

ნიშნული 0.00 განთავსებულია სპორტული მოედანი, ასევ ტამბური და სველი წერტილი შშმ პირთათვის.

არ გააჩნია მიწისქვეშა სართული.

შენობა-ნაგებობის კონსტრუქცია შეიფუთება სენდვიჩპანელით (ქვა-ბამბა), ხოლო კედლები შეილესება და შეიღებება მაღალი ხარისხის საღებავით (თეთრი ფერი). შენობის 0.00 ნიშნული მდებარეობს მიწის ნიშნულიდან +0.30 სმ-ზე, შესაბამისად გათვალისწინებულია 6% პანდუსი შშმ პირთათვის.

შენობას გააჩნია 9%-ამდე დახრის ორქანობიანი გადახურვა.

პროექტი დამუშავებულია შენობა-ნაგებობების უსაფრთხოების წესების მოთხოვნების რეგლამენტის შესაბამისად.

პროექტის არქიტექტურული და კონსტრუქციული ნაწილი დამუშავებულია ქვეყანაში არსებული სამშენებლო
ნორმების მიხედვით.

# შენობის დაგეგმარებისას გამოყენებული კანონმდებლობის აღწერა

"მშენებლო ნებართვის გაცემის წესისა და სანებართვოს პირობების შესახებ" მთავრობის 2009 წლის 24 მარტის №57 დადგენილების,

ქალაქ თბილისის მუნიციპალიტეტის საკრებულოს 2016 წლის 24 მაისის #14-39 დადგენილებით დამტკიცებული „ქ. თბილისის მუნიციპალიტეტის ტერიტორიების გამოყენებისა და განაშენიანების რეგულირების წესების“ V თავი.

საქართველოს მთავრობის 2016 წლის 28 იანვრის № 41 დადგენილების და №498 2017 წლის 20 ნოემბერს

დადგენილებაში შეტანილი ცვლილების ტექნიკური რეგლამენტის "შენობა-ნაგებობების უსაფრთხოების წესების" დამტკიცების თაობაზე.

# შენობა-ნაგებობის უსაფრთხოების წესებთან შესაბამისობის ანალიზი

| გამოყენებული წესები - „შენობა-ნაგებობის უსაფრთხოების წესები“ |
|---|

| ჩამოთვალეთ შენობის დაკავებულებები და აღწერეთ თითოეული გამოყენება |
|---|
| თავშეყრის ჯგუფი თვ -3<br>(სპორტული დარბაზები(მაყურებელთა დასაჯდომების გარეშე)მიწისპირა სართული ±0.00 ნიშნულზე)) |
| |

| *კონსტრუქციის ტიპი:* | |
|---|---|
| განსაზღვრეთ კონსტრუქციის არსებული შენობისთვის:<br>მაგალითი: II-A, II-B, V-A, V-B | |
| განსაზღვრეთ კონსტრუქციის ტიპი ახალი შენობისთვის:<br>მაგალითი: II-A, II-B, V-A, V-B | III-A |
| შერეული კონსტრუქციის შემთხვევაში მიუთითეთ ტიპები, რომელიც გამოყენებული იქნება, განსაზღვრეთ ტიპები და მათი მდებარეობა: | |

| სიმაღლის შეზღუდვები ცხრილი 503 -ის მიხედვით | | |
|---|---|---|
| დაკავებულობები | დასაშვები სართულიანობა | შემოთავაზებული სართულიანობა |
| თავშეყრის ჯგუფი თვ -3<br>(სპორტული დარბაზები(მაყურებელთა დასაჯდომების გარეშე))<br>(მიწისპირა სართული ±0.00 ნიშნულზე)) | 3 სართული | 1 სართული |
| | | |
| | | |
| | დასაშვები სიმაღლე | შემოთავაზებული სიმაღლე |
| საერთო სიმაღლე = | 19.80 | 12.83 |
| მიწის ზემოთ სართულის რაოდენობა = | | სულ 1<br>(+3.90 ანტრესოლის სართული) |
| მიწის დონის ქვედა სართულის რაოდენობა = | | 0 |

| ფართობის შეზღუდვები ცხრილი 503 -ის მიხედვით | | |
|---|---|---|
| დაკავებულობები | დასაშვები ფართობი კვ.მ. | შემოთავაზებული ფართობი კვ.მ. |
| თავშეყრის ჯგუფი თვ -3 (სპორტული დარბაზები(მაყურებელთა დასაჯდომების გარეშე)) (მიწისპირა სართული ±0.00 ნიშნულზე)) | 1300 | 533.10 |
| | | |
| იატაკის საერთო ფართობი = | 533.10 | |
| იატაკების რაოდენობა = | 1 +1(ანტრესოლი) | |
| შენობის საერთო ფართობი = | 625.3+126.5+43.4=795.2კვ.მ. | |

| გარე კედლის ცეცხლმედეგობისა და ღიობისადმი მოთხოვნები ცხრილების 602-ის და 705.8 -ის მიხედვით | | | | | | | | | |
|---|---|---|---|---|---|---|---|---|---|
| გარე კედელი | ხანძარსაწინააღმდეგო მანძილი (მეტრი) | ცეცხლმედეგობის ხარისხი(საათი) | | კედლის ღიობების ფართობი (კედლის %) | | | | | |
| | | მოთხოვნილი | გათვალისწინებული | დასაშვები | | | გათვალისწინებული | | |
| | | | | დაცული | დაუცველი საშხეფებით | დაუცველი | დაცული | დაუცველი საშხეფებით | დაუცველი |
| „5“-„1“ ღერძებს შორის მანძილი | 2.91 დან-4.26 მდე | 1 | 1 | 25% | 25% | 10% | | | 3% |
| „1“-„5“ ღერძებს შორის მანძილი | 0დან-0.69 მდე | 1 | 1 | დაუშვებელია | დაუშვებელია | დაუშვებელია | | | 0% |
| „ა“-„თ“ ორ შენობას შორის შუა ღერძს შორის მანძილი | 11.35 | 0 | 1 | შეუზღუდავია | შეუზღუდავია | შეუზღუდავია | | | 14% |
| „თ“-„ა“ ღერძებს შორის მანძილი | 5.09დან-5.17 მდე | 1 | 1 | 75% | 75% | 25% | | | 16% |

| ხანძრისაგან დაცვის სისტემებისადმი მოთხოვნები | | | | | | | |
|---|---|---|---|---|---|---|---|
| დაკავებულობები/სივრცეები /გასასვლელი საშუალებები | ავტოსაშ ხეფი სისტემა | ალტერნატიული ავტომატური ცეცხლსაქრობი სისტემები | სახანძრო განგაშისა და ცეცხლაღმომჩენი სისტემები | სახანძრო მილდგარების სისტემები | კვამლის საკონტროლო სისტემები | ხელის ცეცხლმაქრები | საავარიო განგაშის სისტემები |
| თავშეყრის ჯგუფი თვ -3 (სპორტული დარბაზები (მაყურებელთა დასაჯდომების გარეშე)) (მიწისპირა სართული ±0.00 ნიშნულზე)) | – | – | – | – | კი | კი | – |
| | | | | | | | |
| | | | | | | | |
| | | | | | | | |
| კიბის უჯრედები | | | | | | | |
| დერეფნები | | | | | | | |
| ლიფტის შახტი | | | | | კი (ლიფტე-ბის ფოიე მექანი-კური განიავე-ბის სის-ტემით) | | |

| განიავებისადმი მოთხოვნები | | |
|---|---|---|
| დაკავებულობები/სივრცეები/გასასვლელი საშუალებები | ბუნებრივი განიავება | ხელოვნური განიავება |
| თავშეყრის ჯგუფი თვ -3 (სპორტული დარბაზები (მაყურებელთა დასაჯდომების გარეშე)) (მიწისპირა სართული ±0.00 ნიშნულზე)) | კი | – |
| | | |
| კიბის უჯრედები | კი | – |
| ლიფტის შახტი | – | კი |
| დერეფნები | – | კი |

| თითოეული სართულიდან გასასვლელი საშუალება | | | | | | | | | |
|---|---|---|---|---|---|---|---|---|---|
| სართულები | დაკავებულობა და დაკავებულობის დატვირთვის ჯამური მაჩვენებელი | მოთხოვნილი გასასვლელების/გასასვლელთან მისადგომის რაოდენობა | გათვალისწინებული გასასვლელების/გასასვლელთან მისადგომის რაოდენობა და ტიპი | გასასვლელი საშუალებების სიგანე(მეტრი) | | | | | |
| | | | | გზა-კიბეები | | დერაფანი, | | გასასვლელის გზა-კარი | |
| | | | | მოთხოვნილი | გათვალისწინებული | მოთხოვნილი | გათვალისწინებული | მოთხოვნილი | გათვალისწინებული |
| მიწისპირა სართული ±0.00 ნიშნულზე | თავშეყრის ჯგუფი თვ -3 (სპორტული დარბაზები (მაყურებელთა დასაჯდომების გარეშე)) *დ.დ. 113* | 2 | 2 გასასვლელის გზა-კარები (ყოველი ბლოკისთვის) | 1,10 | 1,50 | 1,20 | 3,80<br>1,50 (ანტრესოლი) | 0,82 | 1,80 |
| | | | | | | | | | |
| | | | | | | | | | |

| წყალსადენი სისტემის ფიქსირებული მოწყობილობების რაოდენობა<br>ცხრილი 1602.1-ის მიხედვით | | | | | | | | | | | | | |
|---|---|---|---|---|---|---|---|---|---|---|---|---|---|
| სართულები | დაკავებულობა და დაკავებულობის დატვირთვის ჯამური მაჩვენებელი | ფიქსირებული მოწყობილობები(ცალი) | | | | | | | | | | | |
| | | უნიტაზი | | ტუალეტის ხელსაბანები | | აბაზანა/შხაპი | | სასმელი წყლის ფანტანი | | სამომსახურეო ნიჟარა | | სამზარეულოს ნიჟარა | |
| | | მოთხოვნილი | გათვალისწინებული | მოთხოვნილი | გათვალისწინებული | მოთხოვნილი | გათვალისწინებული | მოთხოვნილი | გათვალისწინებული | მოთხოვნილი | გათვალისწინებული | მოთხოვნილი | გათვალისწინებული |
| მიწისპირა სართული ±0.00 ნიშნულზე | თავშეყრის ჯგუფი თვ -3 (სპორტული დარბაზები (მაყურებელთა დასაჯდომების გარეშე)) *დ.დ. 113* | 1 ცალი-125 თვის | 3 | 1 ცალი-65 თვის | 3 | 1 ცალი - 200 თვის | 6 | – | – | 1 | 3 | – | – |

# პირობითი აღნიშვნები

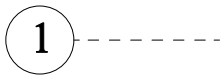


ღერძის ხაზი




ჭრილის ხაზი




გეოდეზიური ნიშნული

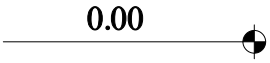


არქიტექტურული ნიშნული



ხანძარმედეგობის ხარისხი 1 საათი



ხანძარმედეგობის ხარისხი 2 საათი

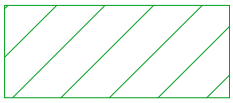

თავშეყრის ჯგუფის დაკავებულობა თვ-3

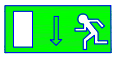

გასასვლელი



ხელის ცეცხლმაქრი



მექანიკური განიავების სისტემა



ცეცხლის აღმომჩენი და კვამლის კონტროლის სისტემა

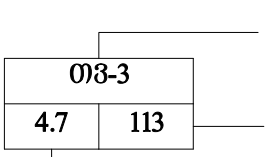


დაკავებულობის ჯგუფი

დაკავებულობის დატვირთვა

დაკავებულობის დატვირთვის ფაქტორი

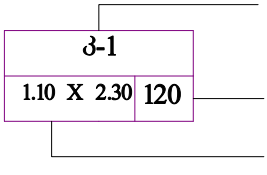


კარის დასახელება

ცეცხლმედეგობა

კარის თავისუფალი სიგანე/სიმაღლე

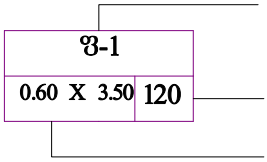


ფანჯრის დასახელება

ცეცხლმედეგობა

ფანჯრის თავისუფალი სიგანე/სიმაღლე

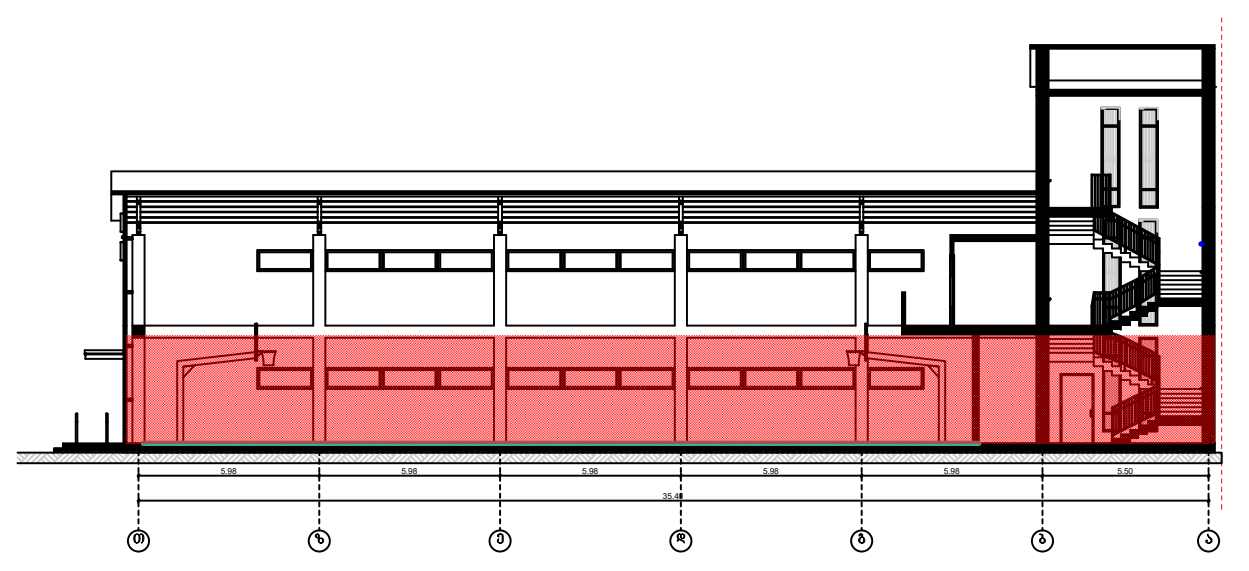


ხანძარმედეგობის ზღვარი 1 საათი

ხანძარმედეგობის ზღვარი 2 საათი

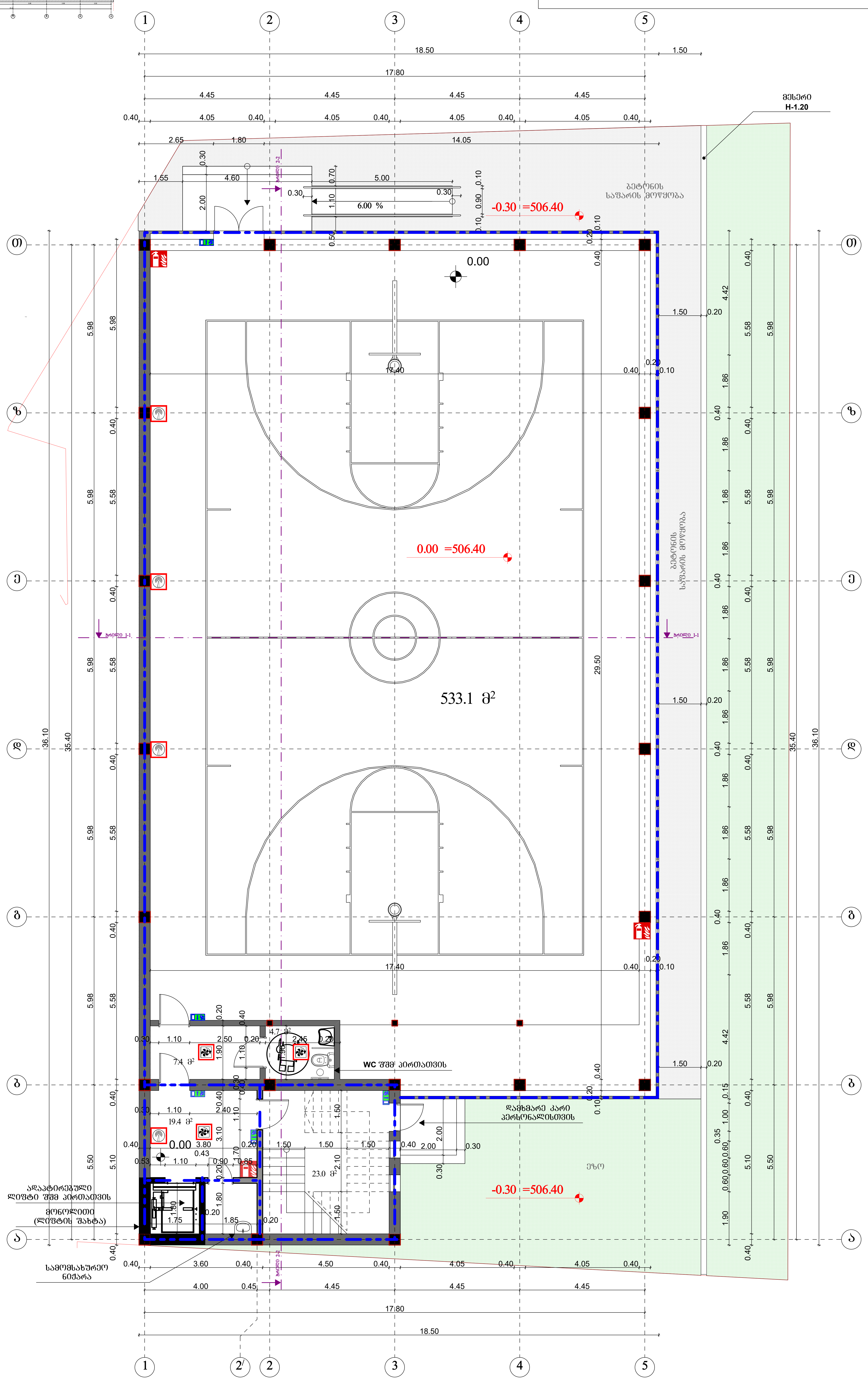


| | | | | | | |
|---|---|---|---|---|---|---|
| დირექტორი | თ. შუბითიძე | | "ახალი სკოლის" სპორტული დარბაზის პროექტი ქ. თბილისში. (ბაგები, წყნეთის გზატკეცილი №35) | სტადია | ფურც. | თარიღი / მასშტაბ. |
| არქიტექტორი | შ. გელაშვილი | | | მ.6 | | 1:100 |
| არქიტექტორი | ნ. ხვედელიანი | | | გეგმა 0.00 ნიშნულზე | | |
| | | | | HOME STUDIO ARCHITECTS AND DESIGNERS | | |

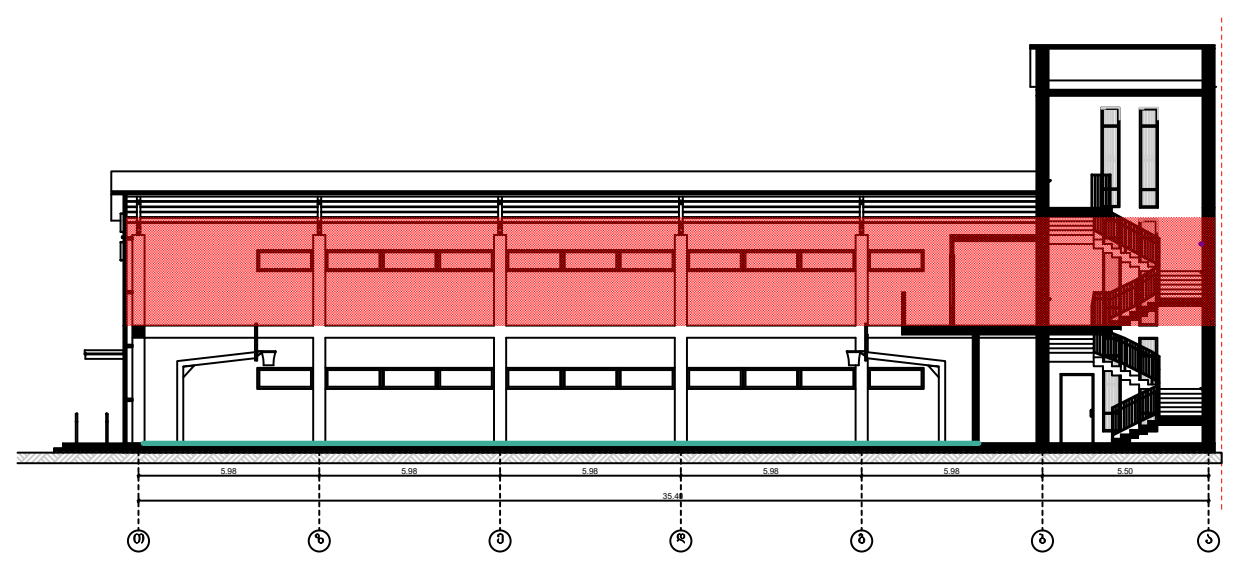

გეგმა +3.90 ნიშნულზე

| | |
|---|---|
| — · — · — | ხანძარმედეგობის ზარისხი 1 საათი |
| — — · · — — | ხანძარმედეგობის ზარისხი 2 საათი |

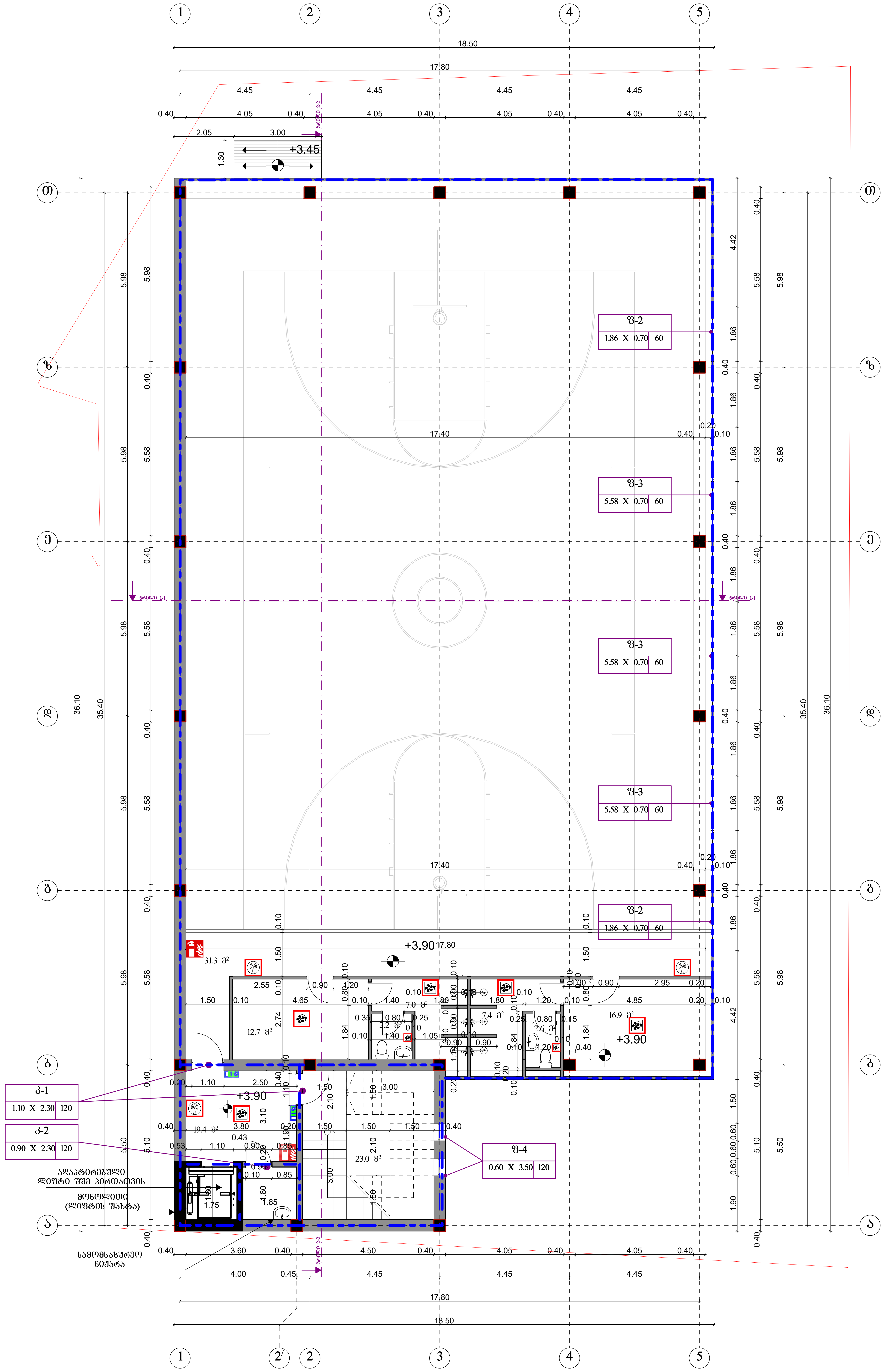


| | | | | | | | |
|---|---|---|---|---|---|---|---|
| დირექტორი | თ. შუბითიძე | | "ახალი სკოლის" სპორტული დარბაზის პროექტი ქ. თბილისში. (ბაგები, წყნეთის გზატკეცილი №35) | სტადია | ფურც. | თარიღი | მასშტაბ. |
| არქიტექტორი | შ. გელაშვილი | | | მ.6 | | | 1:100 |
| არქიტექტორი | ნ. ხვედელიანი | | | გეგმა +3.90 ნიშნულზე | | | |
| | | | | HOME STUDIO ARCHITECTS AND DESIGNERS | | | |

| | | |
|---|---|---|
| ფილიალი | ე. ვაჩნაძე | |
| არქიტექტორი | ვ. ჭანტურია | |
| კონსტრუქციები | ნ. ხვედელიანი | |

შპს "სანქტ-პეტერბურგის ეროვნული სამედიცინო უნივერსიტეტის ბიოტექნოლოგიის ფაკულტეტის ბიოტექნოლოგიის დეპარტამენტის N35 სასწავლო ლაბორატორიის (სანქტ-პეტერბურგი, ჭანტურია ქ. 34) მშენებლობა

| | | | |
|---|---|---|---|
| ზომა | ფურც. | ფურც. | ფანქრის |
| | 3.6 | | 1:100 |

ფანქრის +7.80 ნიშნულის გეგმა

ფანჯრების ექსპლიკაცია

| ნიშნული | ზომა | რაოდენობა |
|---|---|---|
| ჯ-3 | 1.80 X 2.50 | 120 |
| ჯ-2 | 0.90 X 2.30 | 120 |
| ჯ-1 | 1.10 X 2.30 | 120 |

ფანჯრების ექსპლიკაცია

| ნიშნული | ზომა | რაოდენობა |
|---|---|---|
| შ-4 | 0.60 X 3.30 | 120 |

ლეგენდა

- ბეტონის ბლოკებისგან ნაშენი 1 სართულის ტიხრები
- ბეტონის ბლოკებისგან ნაშენი 2 სართულის ტიხრები

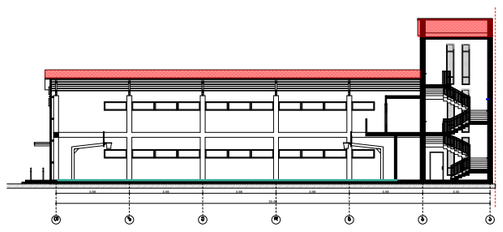

გადახურვის გეგმა

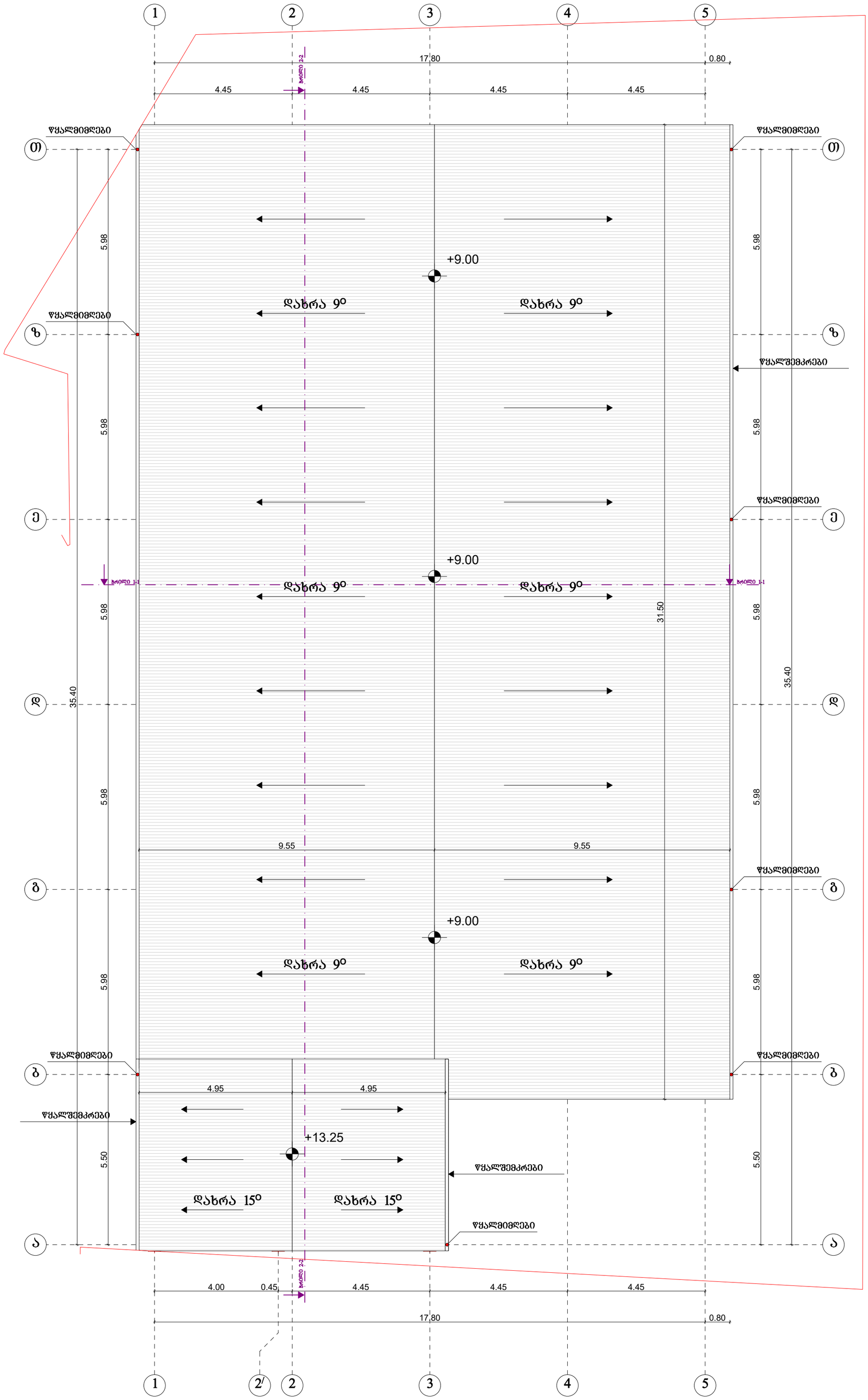


| | | | | | | | |
|---|---|---|---|---|---|---|---|
| დირექტორი | თ. შუბითიძე | | "ახალი სკოლის" სპორტული დარბაზის პროექტი ქ. თბილისში. (ბაგები, წყნეთის გზატკეცილი №35) | სტადია | შურც. | თარიღი | მასშტაბ. |
| არქიტექტორი | შ. გელაშვილი | | | მნ | | | 1:100 |
| არქიტექტორი | ნ. ხვედელიანი | | | გადახურვის გეგმა | | | |
| | | | | HOME STUDIO ARCHITECTS AND DESIGNERS | | | |
| | | | | | | | |
| | | | | | | | |

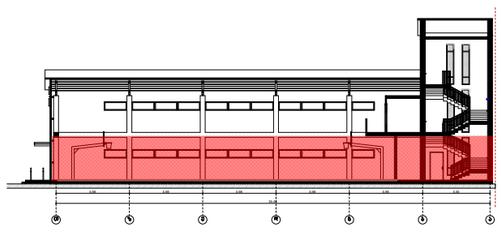

გეგმა 0.00 ნიშნულზე

ხანძარმედეგობის ხარისხი 1 საათი

ხანძარმედეგობის ხარისხი 2 საათი

მაქსიმალური სავალი

1 2 3 4 5

18.50 1.50

17.80

4.45 4.45 4.45 4.45

0.40 4.05 0.40 4.05 0.40 4.05 0.40 4.05 0.40

2.65 1.80 14.05

0.30 1.55 4.60 2.00 0.70 5.00 0.30 0.30 1.10 6.00 % 0.10 0.90 0.10

-0.30 =506.40

0.10 0.50 0.40 0.10

ა ბ გ დ ე ვ ზ თ

0.00

მაქსიმალური სავალი
მანძილი 28.20

1.50 0.20 0.40 0.20 0.10

12.40

5.98 5.98 5.98 5.58 5.98 0.40 0.40 4.42 1.86 0.40 0.40 1.86 0.40 0.40 1.86 0.40 0.40

## კიბის მოწყობის გეგმა 0.00 ნიშნულზე
მასშტაბი 1:50

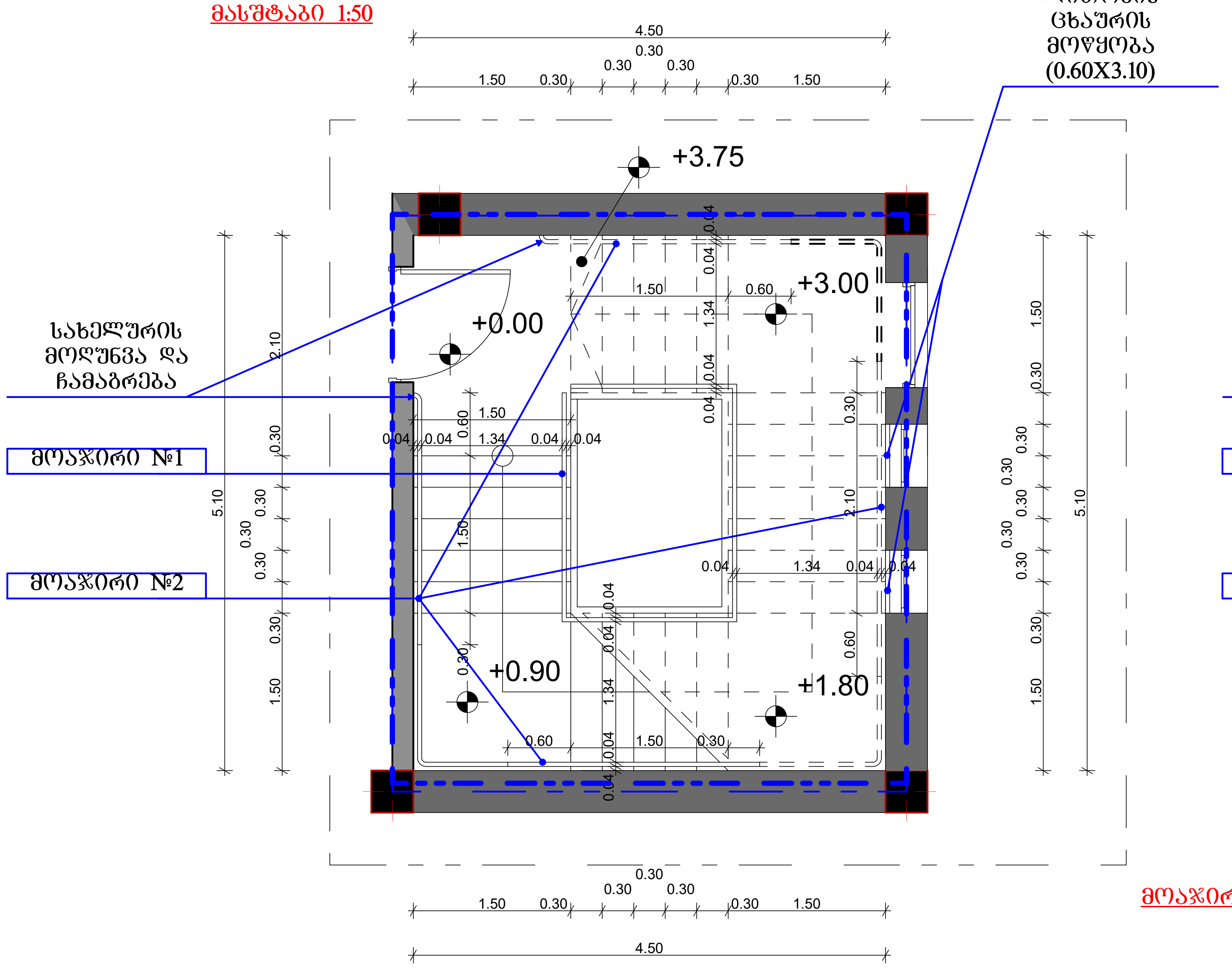


## კიბის მოწყობის გეგმა +3.90 ნიშნულზე
მასშტაბი 1:50

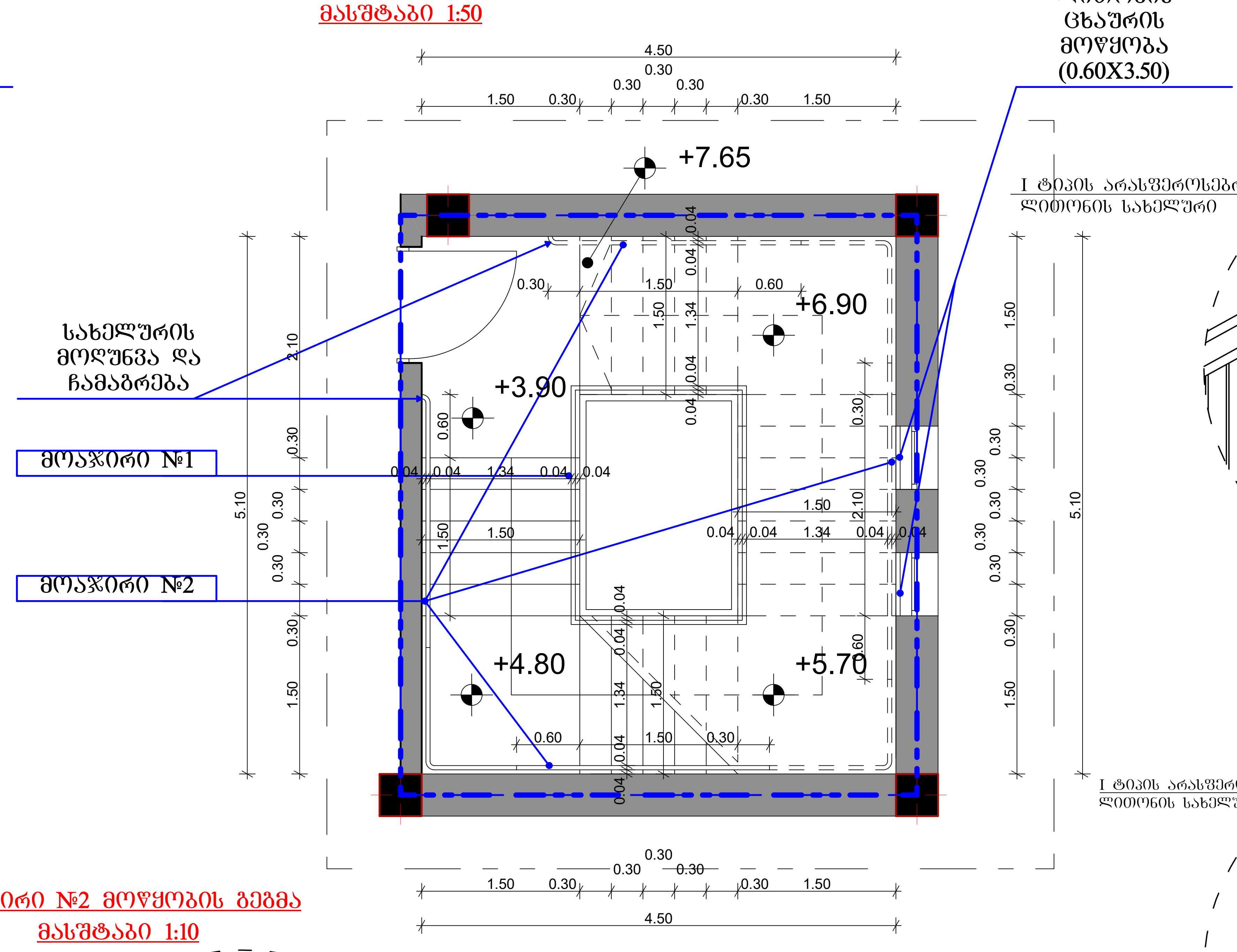


## მოაჯირი №1 მოწყობის გეგმა
მასშტაბი 1:20

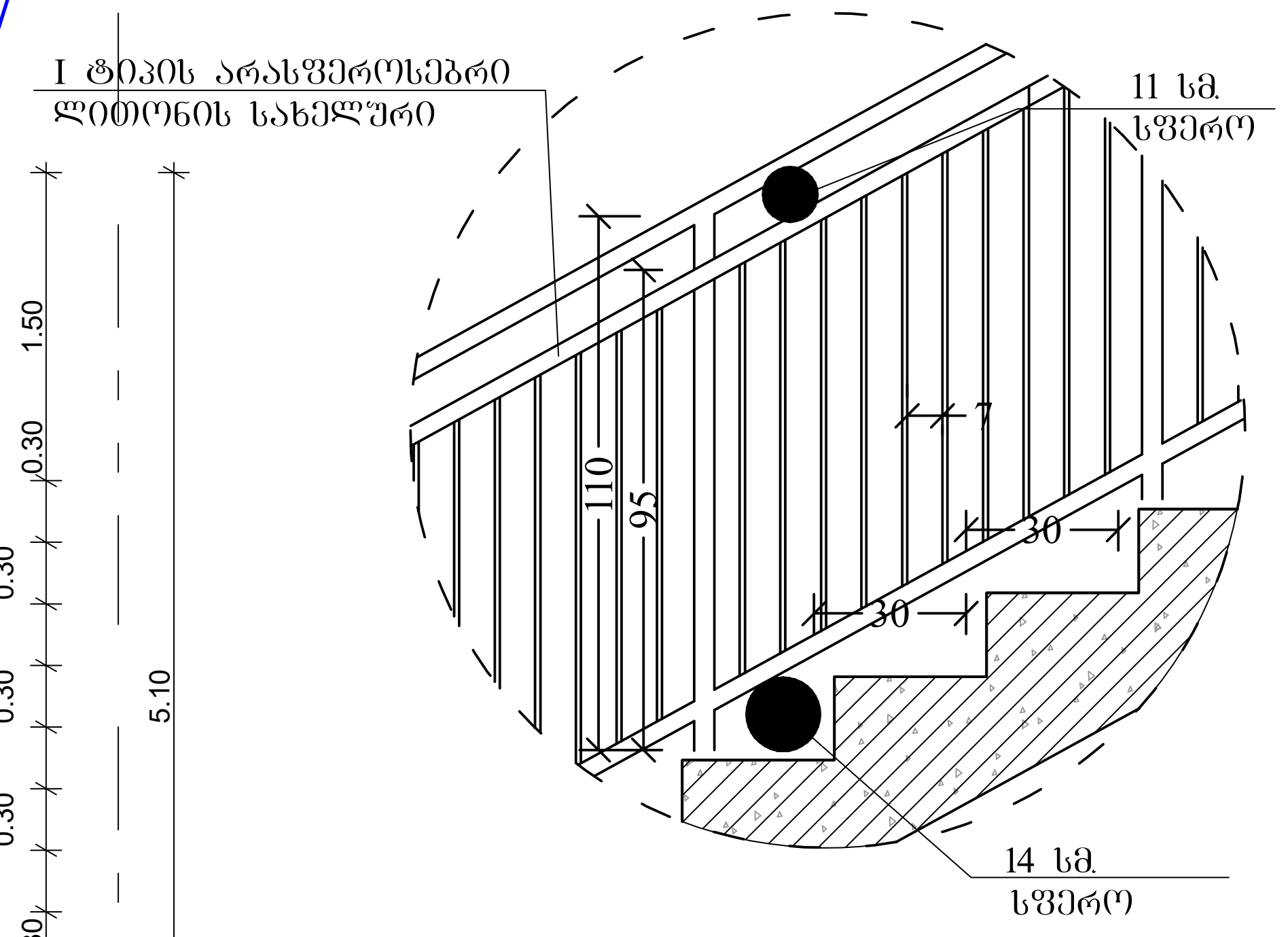


## მოაჯირი №1 მოწყობის გეგმა
მასშტაბი 1:20

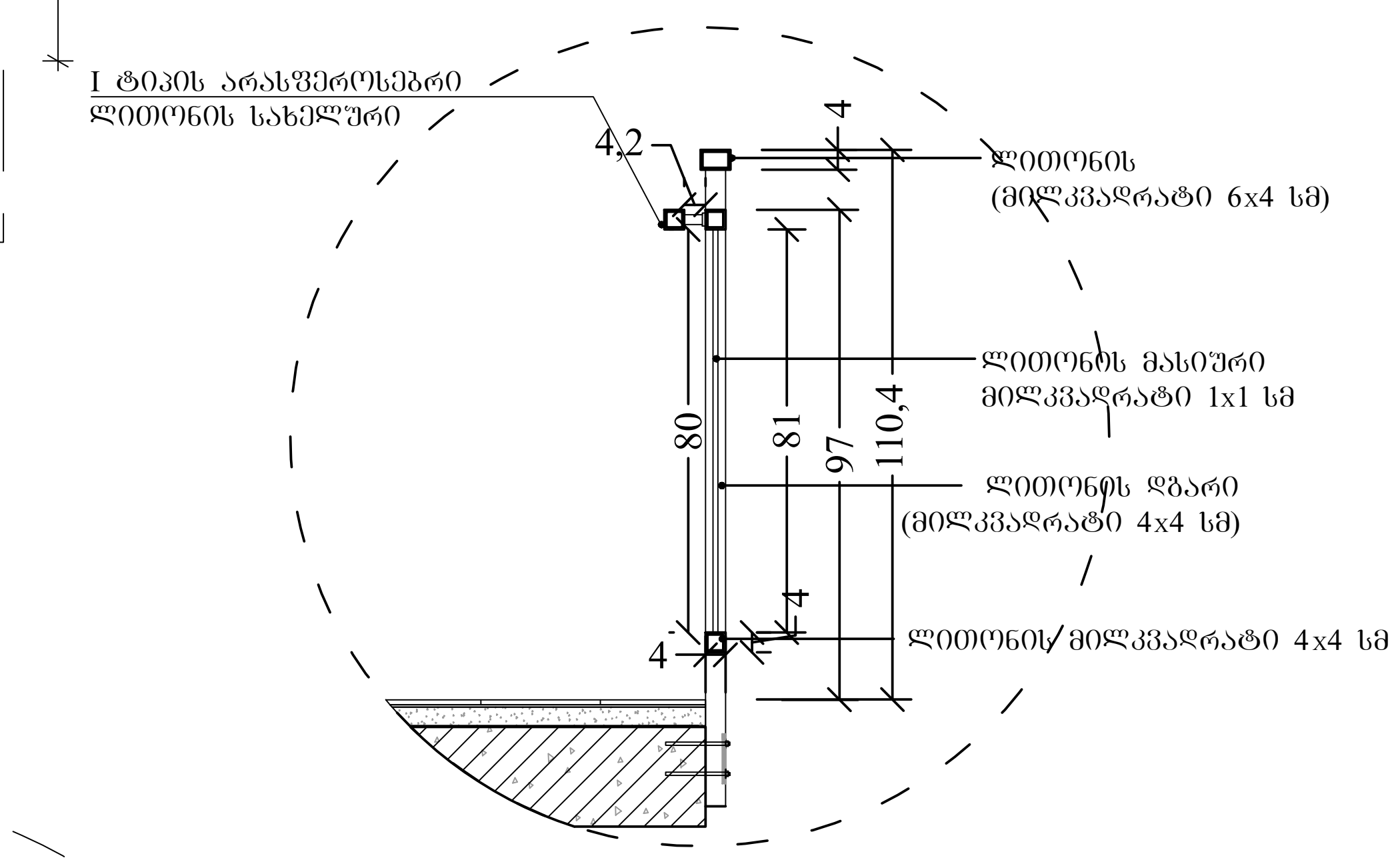


## კიბის მოწყობის გეგმა +7.80 ნიშნულზე
მასშტაბი 1:50

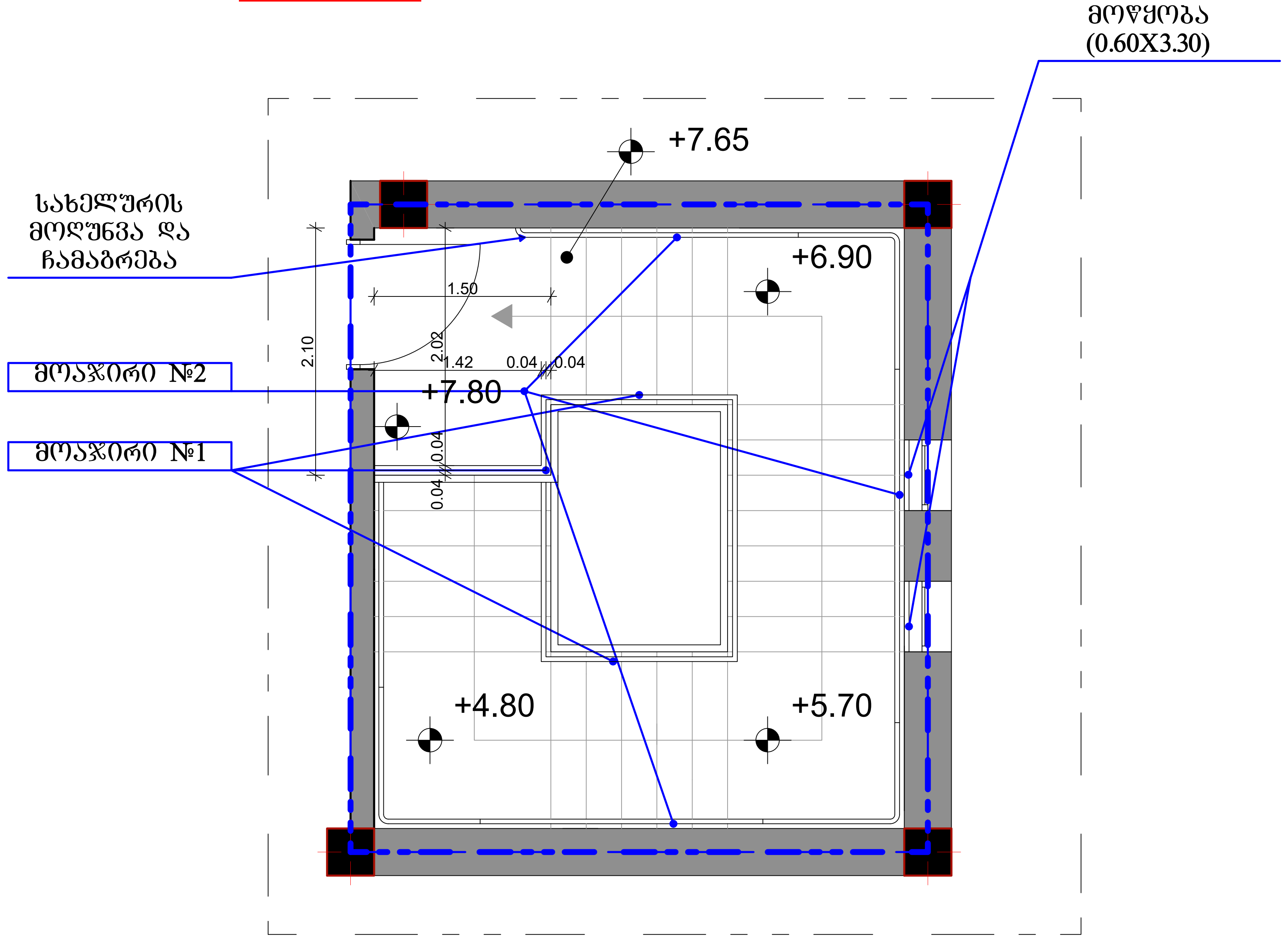


## მოაჯირი №2 მოწყობის გეგმა
მასშტაბი 1:10

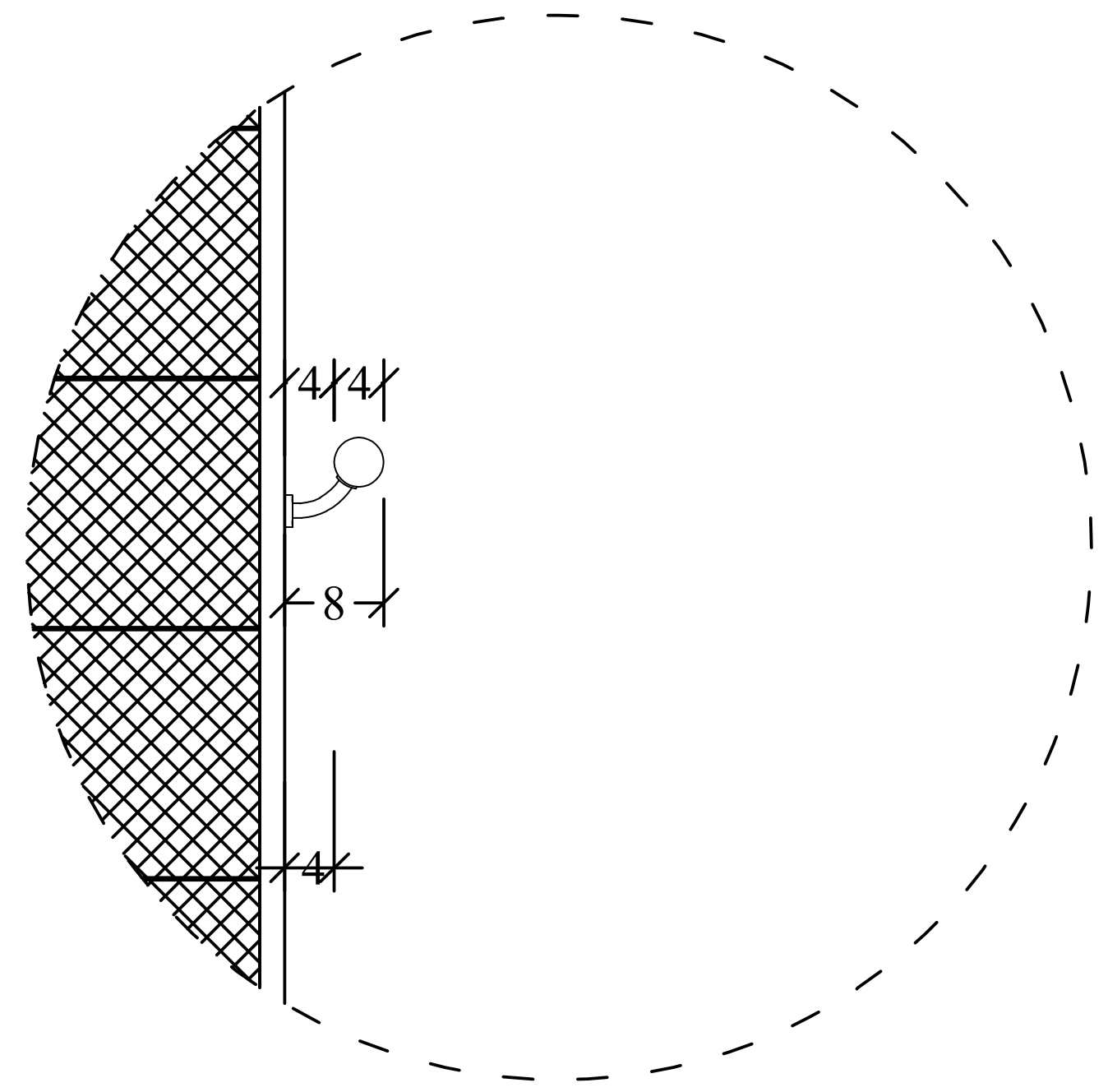

## საფეხურის მოწყობის კვანძი
მასშტაბი 1:10

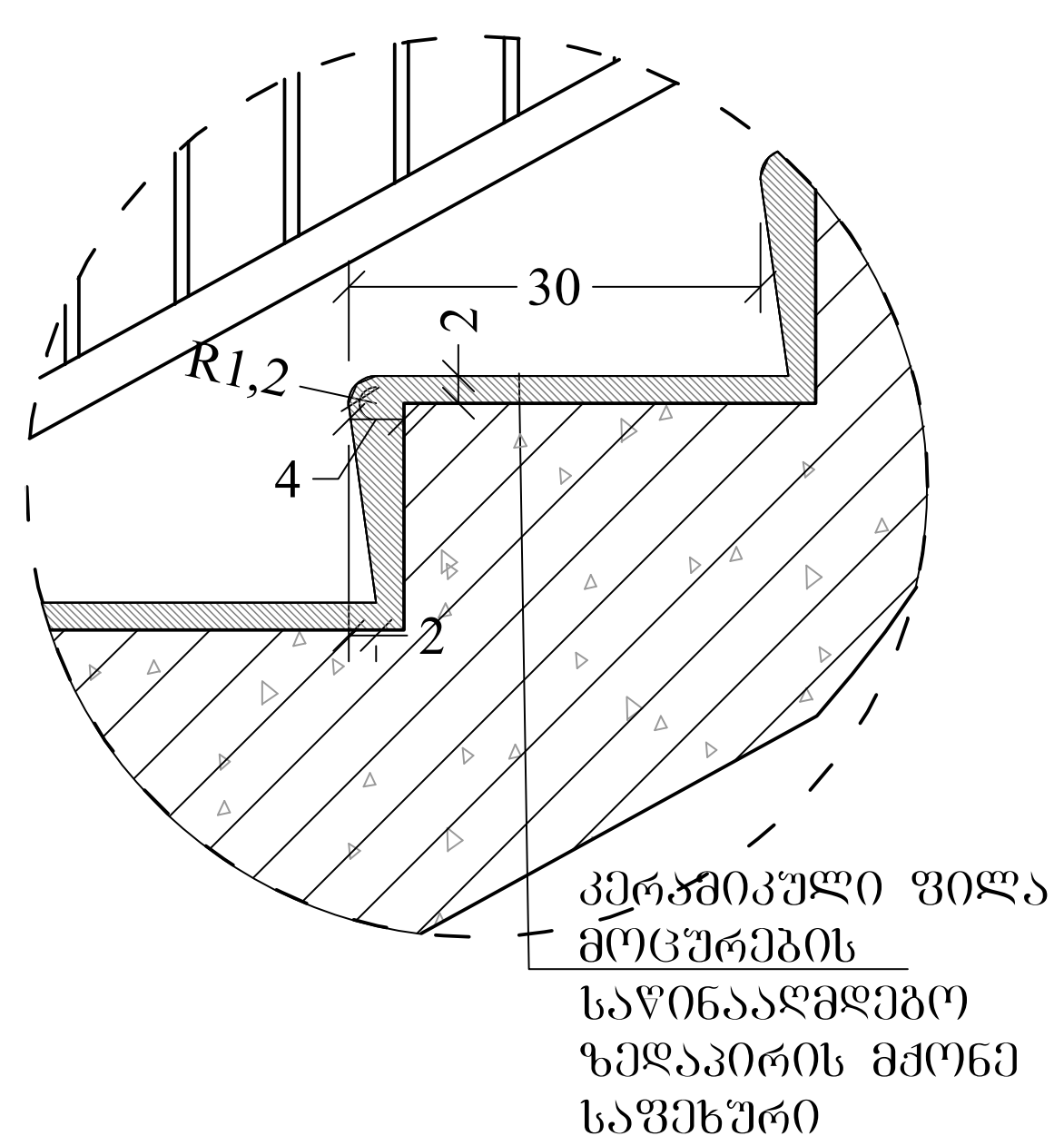


## მოაჯირი №2 მოწყობის გეგმა
მასშტაბი 1:25

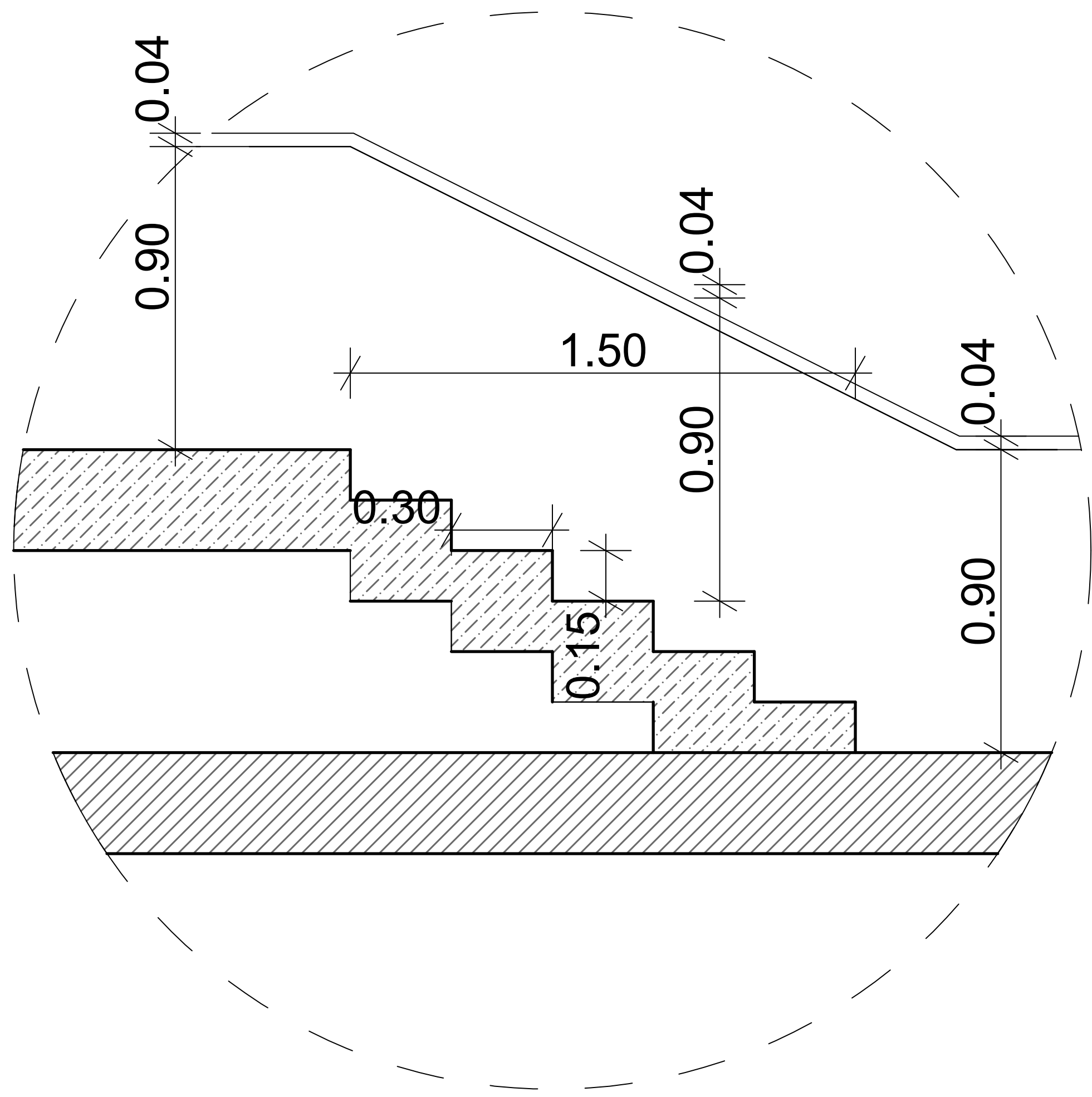

## ცხაურების მოწყობის სქემა
მასშტაბი 1:50

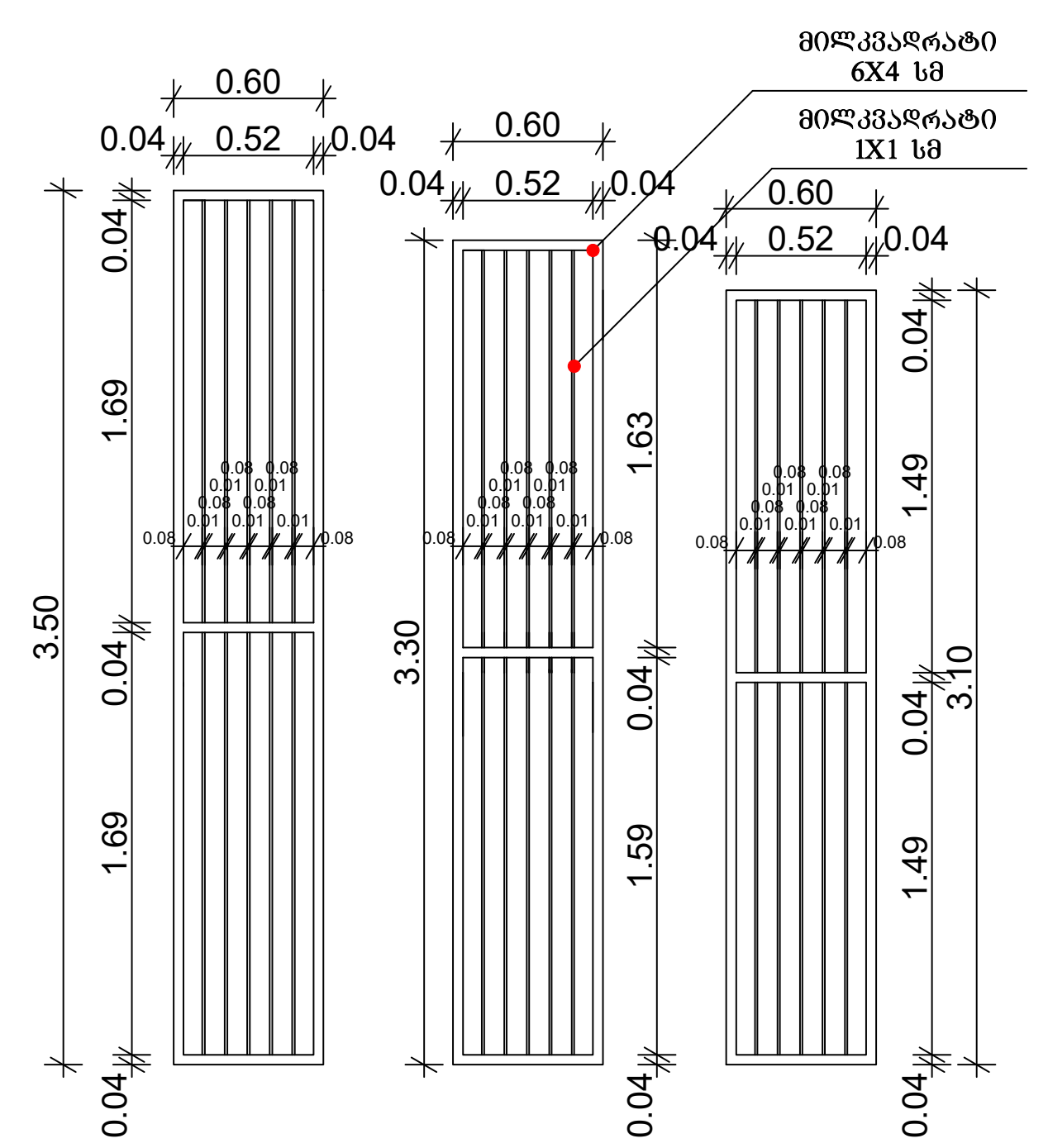


| | | | | | | | |
|---|---|---|---|---|---|---|---|
| დირექტორი | ი. შუბითიძე | | "ახალი სკოლის" სპორტული დარბაზის პროექტი ქ. თბილისში. (ბაგები, წყნეთის გზატკეცილი №35) | სტადია | ფურც. | თარიღი | მასშტაბ. |
| არქიტექტორი | შ. გელაშვილი | | | მ.ნ | | | ----- |
| არქიტექტორი | ნ. ხვედელიანი | | | არქიტექტურული დეტალები | | | |

HOME STUDIO ARCHITECTS AND DESIGNERS