დაგეგმარების მიზნის აღწერა

დაგეგმარების საფუძველი და მიზნის აღწერა

წარმოდგენილია ქალაქი თბილისი, ბაგებში, წყნეთის გზატკეცილზე №35-ში

(ს/კ 01.14.07.001.057) დახურული სპორტული დარბაზის შენობის მოწყობის არქიტექტურული პროექტი.

პროექტირება მოხდება მოქმედი კანონმდებლობის სრული დაცვით და უსაფრთხოების ახალი ნორმების გათვალისწინებით.

მიწის ნაკვეთის მდებარეობის აღწერა

საპროექტო ობიექტი მდებარეობს ქ.თბილისში, ბაგებში, წყნეთის გზატკეცილზე #35-ში. (ს/კ 01.14.07.001.057). აღნიშნული მიწის ნავეთი წარმოადგენს შ.პ.ს „ახალი სკოლის“ საკუთრებას. საპროექტო ტერიტორია წარმოადგენს რთულ რელიეფს.

პროექტის კონცეფცია

პროექტით გათვალისწინებულია დახურული სპორტული დარბაზის შენობა,

რომელსაც არ გააჩნია მიწისქვეშა სართული.

შენობა წარმოადგენს ერთ სართულიან შენობას, რომელსაც გააჩნია ანტრესოლი, სადაც გათვალისწინებული იქნება სპორტულ შეჯიბრებაში მონაწილე პირთათვის გასახდელების, საშხაპეების, სველი წერტილების მოწყობა..

შენობის ძირითადი სტრუქტურლი სისტემის აღწერა

რელიეფის სირთულიდან გამომდინარე, სკოლის ტერიტორიიდან (გეოდეზიური ნიშნული 514.50, არქ. ნიშნული +7.80) სპორტულ დარბაზში მოხვედრა შესაძლებელია კიბის უჯრედის დახმარებით (ღერძები ა-ბ; 1-3). კიბის უჯრედი აღჭურვილია ლიფტით, რომელიც ადაპტირებულია შშმ პირთათვის. ასევე, გათვალისწინებულია შესაბამისი ნორმები სახანძრო უსაფრთხოების შესახებ.

ნიშნული +3.90 განთავსებულია სპორტული დარბაზის ანტრესოლი, სადაც იგეგმება სპორტულ შეჯიბრებაში მონაწილე პირთათვის გასახდელების, საშხაპეების, სველი წერტილების მოწყობა.

ნიშნული 0.00 განთავსებულია სპორტული მოედანი, ასევ ტამბური და სველი წერტილი შშმ პირთათვის.

არ გააჩნია მიწისქვეშა სართული.

შენობა-ნაგებობის კონსტრუქცია შეიფუთება სენდვიჩპანელით (ქვა-ბამბა), ხოლო კედლები შეილესება და შეიღებება მაღალი ხარისხის საღებავით (თეთრი ფერი). შენობის 0.00 ნიშნული მდებარეობს მიწის ნიშნულიდან +0.30 სმ-ზე, შესაბამისად გათვალისწინებულია 6% პანდუსი შშმ პირთათვის.

შენობას გააჩნია 9%-ამდე დახრის ორქანობიანი გადახურვა.

პროექტი დამუშავებულია შენობა-ნაგებობების უსაფრთხოების წესების მოთხოვნების რეგლამენტის შესაბამისად.

პროექტის არქიტექტურული და კონსტრუქციული ნაწილი დამუშავებულია ქვეყანაში არსებული სამშენებლო
ნორმების მიხედვით.

შენობის დაგეგმარებისას გამოყენებული კანონმდებლობის აღწერა

"მშენებლო ნებართვის გაცემის წესისა და სანებართვოს პირობების შესახებ" მთავრობის 2009 წლის 24 მარტის №57 დადგენილების,

ქალაქ თბილისის მუნიციპალიტეტის საკრებულოს 2016 წლის 24 მაისის #14-39 დადგენილებით დამტკიცებული „ქ. თბილისის მუნიციპალიტეტის ტერიტორიების გამოყენებისა და განაშენიანების რეგულირების წესების“ V თავი.

საქართველოს მთავრობის 2016 წლის 28 იანვრის № 41 დადგენილების და №498 2017 წლის 20 ნოემბერს

დადგენილებაში შეტანილი ცვლილების ტექნიკური რეგლამენტის "შენობა-ნაგებობების უსაფრთხოების წესების" დამტკიცების თაობაზე.

შენობა-ნაგებობის უსაფრთხოების წესებთან შესაბამისობის ანალიზი

გამოყენებული წესები - „შენობა-ნაგებობის უსაფრთხოების წესები“

ჩამოთვალეთ შენობის დაკავებულებები და აღწერეთ თითოეული გამოყენება
თავშეყრის ჯგუფი თვ -3 (სპორტული დარბაზები(მაყურებელთა დასაჯდომების გარეშე)მიწისპირა სართული ±0.00 ნიშნულზე))

კონსტრუქციის ტიპი:	
განსაზღვრეთ კონსტრუქციის არსებული შენობისთვის: მაგალითი: II-A, II-B, V-A, V-B	
განსაზღვრეთ კონსტრუქციის ტიპი ახალი შენობისთვის: მაგალითი: II-A, II-B, V-A, V-B	III-A
შერეული კონსტრუქციის შემთხვევაში მიუთითეთ ტიპები, რომელიც გამოყენებული იქნება, განსაზღვრეთ ტიპები და მათი მდებარეობა:	

სიმაღლის შეზღუდვები ცხრილი 503 -ის მიხედვით		
დაკავებულობები	დასაშვები სართულიანობა	შემოთავაზებული სართულიანობა
თავშეყრის ჯგუფი თვ -3 (სპორტული დარბაზები(მაყურებელთა დასაჯდომების გარეშე)) (მიწისპირა სართული ±0.00 ნიშნულზე))	3 სართული	1 სართული
	დასაშვები სიმაღლე	შემოთავაზებული სიმაღლე
საერთო სიმაღლე =	19.80	12.83
მიწის ზემოთ სართულის რაოდენობა =		სულ 1 (+3.90 ანტრესოლის სართული)
მიწის დონის ქვედა სართულის რაოდენობა =		0

ფართობის შეზღუდვები ცხრილი 503 -ის მიხედვით		
დაკავებულობები	დასაშვები ფართობი კვ.მ.	შემოთავაზებული ფართობი კვ.მ.
თავშეყრის ჯგუფი თვ -3 (სპორტული დარბაზები(მაყურებელთა დასაჯდომების გარეშე)) (მიწისპირა სართული ±0.00 ნიშნულზე))	1300	533.10
იატაკის საერთო ფართობი =	533.10	
იატაკების რაოდენობა =	1 +1(ანტრესოლი)	
შენობის საერთო ფართობი =	625.3+126.5+43.4=795.2კვ.მ.	

გარე კედლის ცეცხლმედეგობისა და ღიობისადმი მოთხოვნები ცხრილების 602-ის და 705.8 -ის მიხედვით									
გარე კედელი	ხანძარსაწინააღმდეგო მანძილი (მეტრი)	ცეცხლმედეგობის ხარისხი(საათი)		კედლის ღიობების ფართობი (კედლის %)					
		მოთხოვნილი	გათვალისწინებული	დასაშვები			გათვალისწინებული		
				დაცული	დაუცველი საშხეფებით	დაუცველი	დაცული	დაუცველი საშხეფებით	დაუცველი
„5“-„1“ ღერძებს შორის მანძილი	2.91 დან-4.26 მდე	1	1	25%	25%	10%			3%
„1“-„5“ ღერძებს შორის მანძილი	0დან-0.69 მდე	1	1	დაუშვებელია	დაუშვებელია	დაუშვებელია			0%
„ა“-„თ“ ორ შენობას შორის შუა ღერძს შორის მანძილი	11.35	0	1	შეუზღუდავია	შეუზღუდავია	შეუზღუდავია			14%
„თ“-„ა“ ღერძებს შორის მანძილი	5.09დან-5.17 მდე	1	1	75%	75%	25%			16%

ხანძრისაგან დაცვის სისტემებისადმი მოთხოვნები							
დაკავებულობები/სივრცეები /გასასვლელი საშუალებები	ავტოსაშ ხეფი სისტემა	ალტერნატიული ავტომატური ცეცხლსაქრობი სისტემები	სახანძრო განგაშისა და ცეცხლაღმომჩენი სისტემები	სახანძრო მილდგარების სისტემები	კვამლის საკონტროლო სისტემები	ხელის ცეცხლმაქრები	საავარიო განგაშის სისტემები
თავშეყრის ჯგუფი თვ -3 (სპორტული დარბაზები (მაყურებელთა დასაჯდომების გარეშე)) (მიწისპირა სართული ±0.00 ნიშნულზე))	–	–	–	–	კი	კი	–
კიბის უჯრედები							
დერეფნები							
ლიფტის შახტი					კი (ლიფტე-ბის ფოიე მექანი-კური განიავე-ბის სის-ტემით)		

განიავებისადმი მოთხოვნები		
დაკავებულობები/სივრცეები/გასასვლელი საშუალებები	ბუნებრივი განიავება	ხელოვნური განიავება
თავშეყრის ჯგუფი თვ -3 (სპორტული დარბაზები (მაყურებელთა დასაჯდომების გარეშე)) (მიწისპირა სართული ±0.00 ნიშნულზე))	კი	–
კიბის უჯრედები	კი	–
ლიფტის შახტი	–	კი
დერეფნები	–	კი

თითოეული სართულიდან გასასვლელი საშუალება									
სართულები	დაკავებულობა და დაკავებულობის დატვირთვის ჯამური მაჩვენებელი	მოთხოვნილი გასასვლელების/გასასვლელთან მისადგომის რაოდენობა	გათვალისწინებული გასასვლელების/გასასვლელთან მისადგომის რაოდენობა და ტიპი	გასასვლელი საშუალებების სიგანე(მეტრი)					
				გზა-კიბეები		დერაფანი,		გასასვლელის გზა-კარი	
				მოთხოვნილი	გათვალისწინებული	მოთხოვნილი	გათვალისწინებული	მოთხოვნილი	გათვალისწინებული
მიწისპირა სართული ±0.00 ნიშნულზე	თავშეყრის ჯგუფი თვ -3 (სპორტული დარბაზები (მაყურებელთა დასაჯდომების გარეშე)) *დ.დ. 113*	2	2 გასასვლელის გზა-კარები (ყოველი ბლოკისთვის)	1,10	1,50	1,20	3,80 1,50 (ანტრესოლი)	0,82	1,80

წყალსადენი სისტემის ფიქსირებული მოწყობილობების რაოდენობა ცხრილი 1602.1-ის მიხედვით													
სართულები	დაკავებულობა და დაკავებულობის დატვირთვის ჯამური მაჩვენებელი	ფიქსირებული მოწყობილობები(ცალი)											
		უნიტაზი		ტუალეტის ხელსაბანები		აბაზანა/შხაპი		სასმელი წყლის ფანტანი		სამომსახურეო ნიჟარა		სამზარეულოს ნიჟარა	
		მოთხოვნილი	გათვალისწინებული	მოთხოვნილი	გათვალისწინებული	მოთხოვნილი	გათვალისწინებული	მოთხოვნილი	გათვალისწინებული	მოთხოვნილი	გათვალისწინებული	მოთხოვნილი	გათვალისწინებული
მიწისპირა სართული ±0.00 ნიშნულზე	თავშეყრის ჯგუფი თვ -3 (სპორტული დარბაზები (მაყურებელთა დასაჯდომების გარეშე)) *დ.დ. 113*	1 ცალი-125 თვის	3	1 ცალი-65 თვის	3	1 ცალი - 200 თვის	6	–	–	1	3	–	–

პირობითი აღნიშვნები

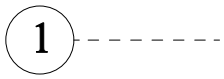

ღერძის ხაზი



ჭრილის ხაზი



გეოდეზიური ნიშნული

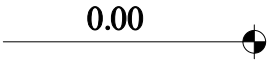

არქიტექტურული ნიშნული

ხანძარმედეგობის ხარისხი 1 საათი

ხანძარმედეგობის ხარისხი 2 საათი

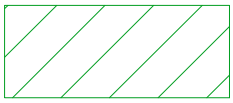

თავშეყრის ჯგუფის დაკავებულობა თვ-3

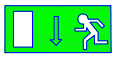

გასასვლელი



ხელის ცეცხლმაქრი



მექანიკური განიავების სისტემა



ცეცხლის აღმომჩენი და კვამლის კონტროლის სისტემა

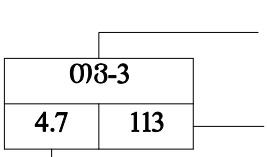

დაკავებულობის ჯგუფი

დაკავებულობის დატვირთვა

დაკავებულობის დატვირთვის ფაქტორი

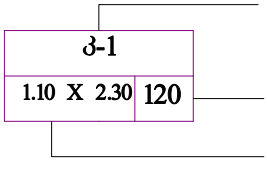

კარის დასახელება

ცეცხლმედეგობა

კარის თავისუფალი სიგანე/სიმაღლე

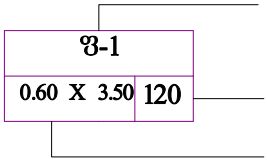

ფანჯრის დასახელება

ცეცხლმედეგობა

ფანჯრის თავისუფალი სიგანე/სიმაღლე

ЭЛЕКТРОННЫЙ ВЫЛЕЧИВАЮЩИЙ 745.8 ЗЗ.Э

ЯЕОЛОЗЬФЧОЛО	0. ЗЗЬЭЮЮЛОЗЬ	
ЭЛОЛОЗЬФЧОЛО	3. ЗЗЧЭЗЗЮЧО	
ЭЛОЛОЗЬФЧОЛО	6. ЬЗЗЧЭЧЮЧО	

ЬФЭЯЮЧОЭ	ЧЗЛЭС.	ОЭЛЭЛЮЧО	ЗЭЬЛЗЬФЭЬ.	
3.6			1:100	

"ЭЬЬЭЮ ЬЭЛЧЮЧЮЛ"
ЬЭЛЭЛЭЬФЧЮЧО ЯЭЛЭЬЭЧЮЛ
ЭЛЭЛЭЛЭЬЮЛЮЧЮЛ Э. ОЭЬЭЮЧОЬЛЭЮ.
(ЭЬЭЗЗЛЭ, ЧЧЬЭЗЛЮЛ
ЯЧЬЭЗЗЛЭЭЛЭЬФЧЮЧО №35)

HOME STUDIO
ARCHITECTS AND DESIGNERS

83ЗЭЭЭ 0.00 ЬЛЗЭЭЧЮЧЧЭ

ЬЭЬЭЛЭЛЭЬЮЛЮЧЮЛ ЬЭЛЭЛЭЬЭЧЮЛ 1 ЬЭЭЛЮ

ЬЭЬЭЛЭЛЭЬЮЛЮЧЮЛ ЬЭЛЭЛЭЬЭЧЮЛ 2 ЬЭЭЛЮ

გეგმა +3.90 ნიშნულზე

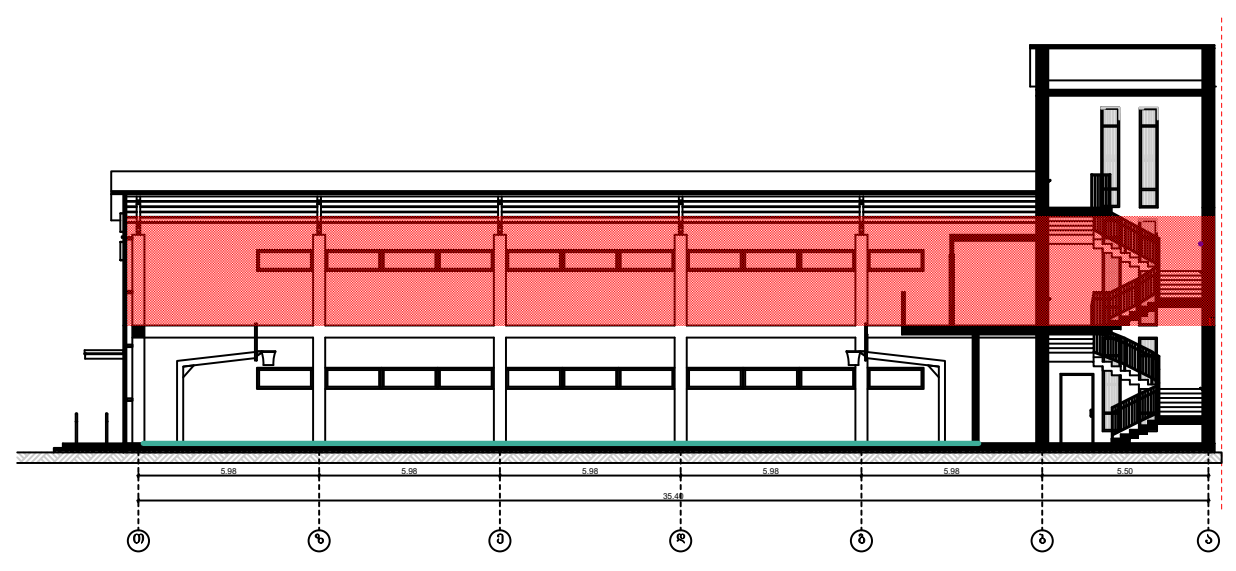

(dash-dot line)	ხანძარმედეგობის ხარისხი 1 საათი
(dash line)	ხანძარმედეგობის ხარისხი 2 საათი

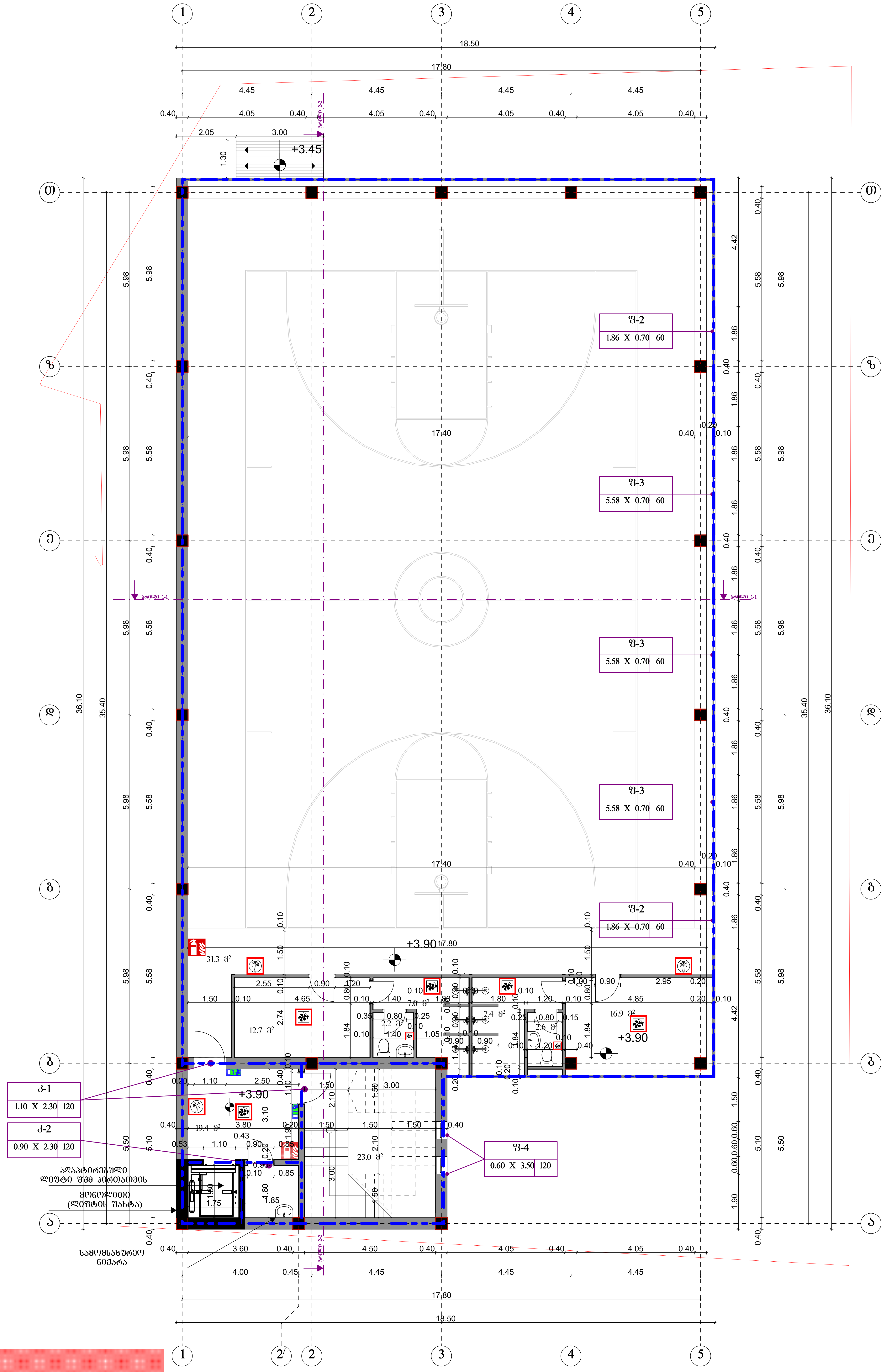

კ2 საანგარიშო ფართობი 143.5 კვ.მ

დირექტორი	თ. შუბითიძე	
არქიტექტორი	შ. გელაშვილი	
არქიტექტორი	ნ. ხვედელიანი	

"ახალი სკოლის" სპორტული დარბაზის პროექტი ქ. თბილისში. (ბაგები, წყნეთის გზატკეცილი №35)

სტადია	ფურც.	თარიღი	მასშტაბ.
მ.ნ			1:100

გეგმა +3.90 ნიშნულზე

HOME STUDIO | ARCHITECTS AND DESIGNERS

32 სასტუმრო ფარმაცია 63 აბ.ჭ

ფილიალის დირექტორი	დ. ვაშაძე	
პროექტის ხელმძღვანელი	ვ. მელაშვილი	
პროექტის მთავარი არქიტექტორი	ნ. ხვედელიანი	

„ავტორის საავტორო უფლებების შესახებ“ საქართველოს კანონის 1435 მუხლის მე-3 პუნქტის შესაბამისად, ეს ნახაზი წარმოადგენს ავტორის საკუთრებას და მისი გამოყენება ავტორის ნებართვის გარეშე აკრძალულია

მასშტაბი	1:100			
ფორმატი			ფურც.	ფურც.
	8.6			

8388ა +7.80 ნიშნული

HOME STUDIO | ARCHITECTS AND DESIGNERS

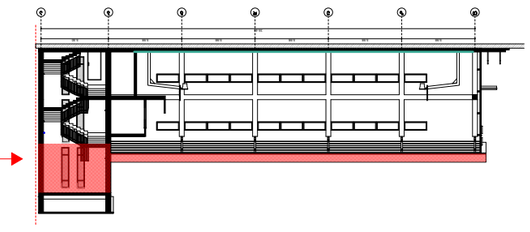

- ბეტონის 2 ცალმხრივი ბადით არმირებული ბეტონის ბლოკის ტიხარი
- ბეტონის 1 ცალმხრივი ბადით არმირებული ბეტონის ბლოკის ტიხარი

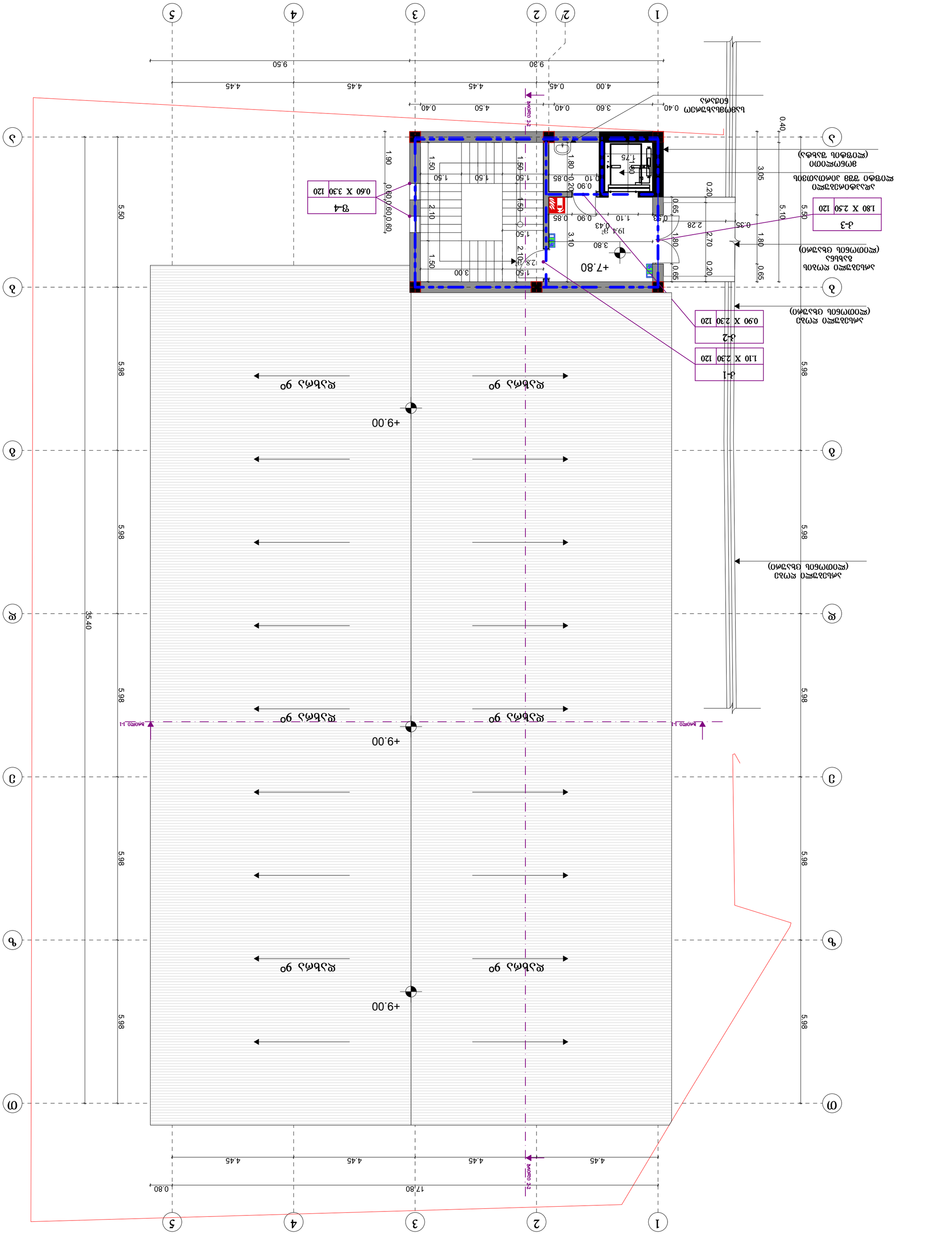
ჯ-3
1.80 X 2.50 120
ჯ-2
0.90 X 2.30 120
ჯ-1
1.10 X 2.30 120
შ-4
0.60 X 3.30 120
ალიუმინის რამის (ფილტრით) ბაზრის ფანჯარა

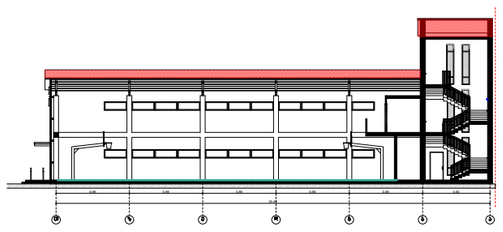

გადახურვის გეგმა

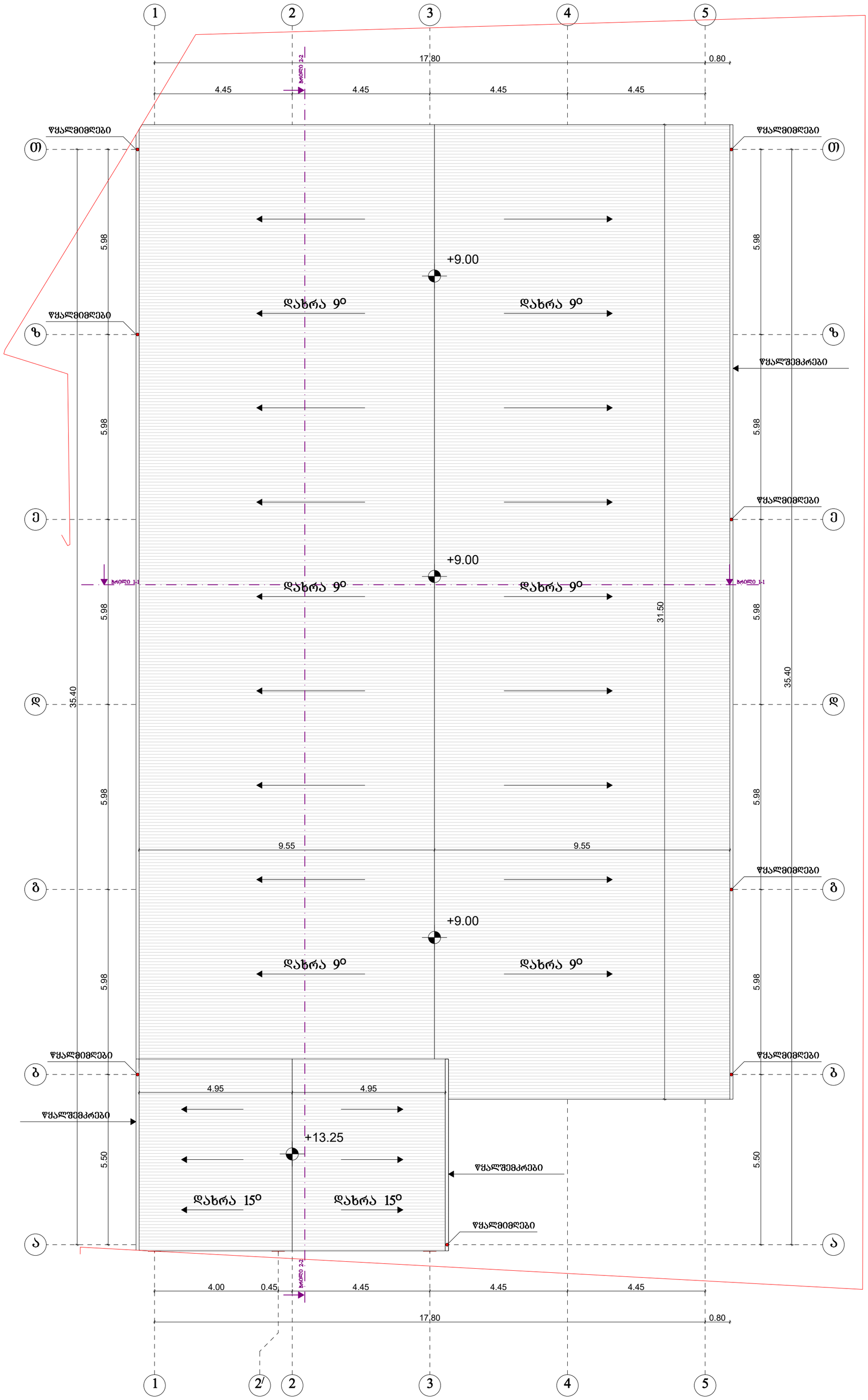

დირექტორი	თ. შუბითიძე		"ახალი სკოლის" სპორტული დარბაზის პროექტი ქ. თბილისში. (ბაგები, წყნეთის გზატკეცილი №35)	სტადია	შურც.	თარიღი	მასშტაბ.
არქიტექტორი	შ. გელაშვილი			მნ			1:100
არქიტექტორი	ნ. ხვედელიანი			გადახურვის გეგმა			
				HOME STUDIO ARCHITECTS AND DESIGNERS			

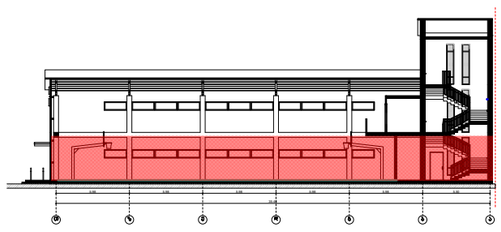

გეგმა 0.00 ნიშნულზე

ხანძარმედეგობის ხარისხი 1 საათი

ხანძარმედეგობის ხარისხი 2 საათი

მაქსიმალური სავალი

1 2 3 4 5

18.50 1.50

17.80

4.45 4.45 4.45 4.45

0.40 4.05 0.40 4.05 0.40 4.05 0.40 4.05 0.40

2.65 1.80 14.05

0.30 1.55 4.60 2.00 0.70 5.00 0.30 0.30 1.10 6.00 % 0.10 0.90 0.10

-0.30 =506.40

0.10 0.50 0.40 0.10

ა ბ გ დ ე ვ ზ თ

0.00

მაქსიმალური სავალი
მანძილი 28.20

1.50 0.20 0.40 0.20 0.10

12.40

5.98 5.98 5.98 5.58 5.98 0.40 0.40 4.42 1.86 0.40 0.40 1.86 0.40 0.40 1.86 0.40 0.40

კიბის მოწყობის გეგმა 0.00 ნიშნულზე
მასშტაბი 1:50

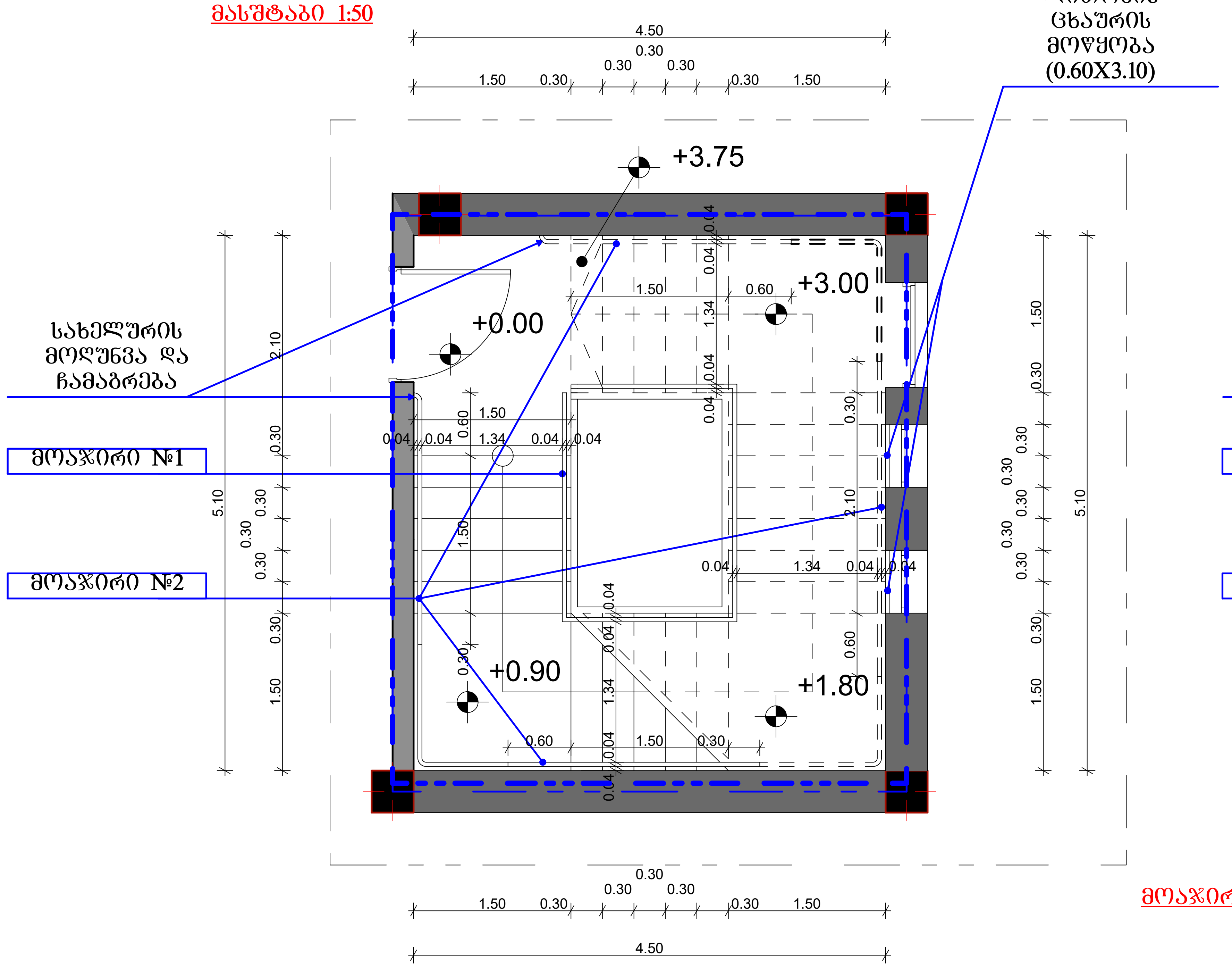

კიბის მოწყობის გეგმა +3.90 ნიშნულზე
მასშტაბი 1:50

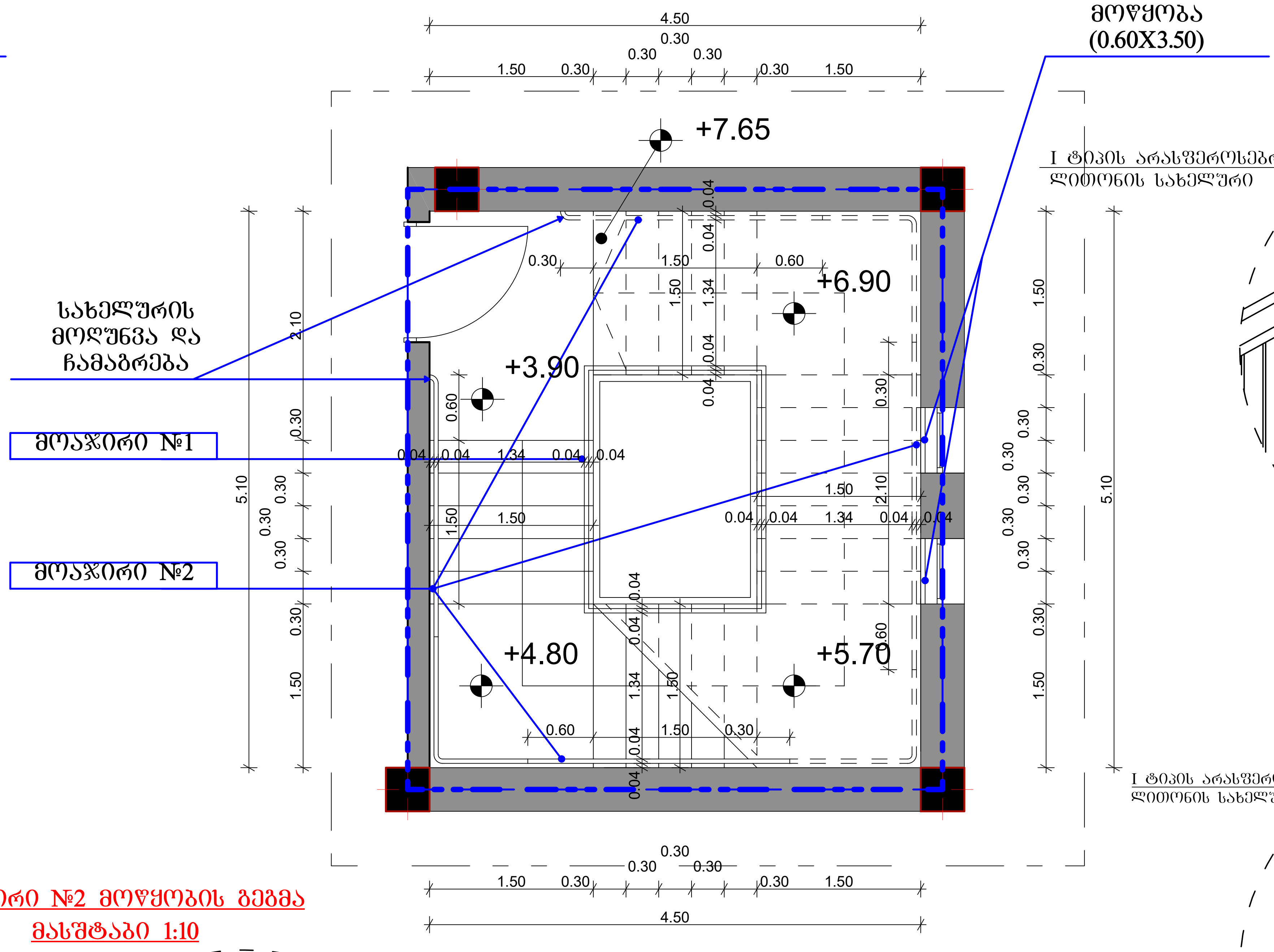

მოაჯირი №1 მოწყობის გეგმა
მასშტაბი 1:20

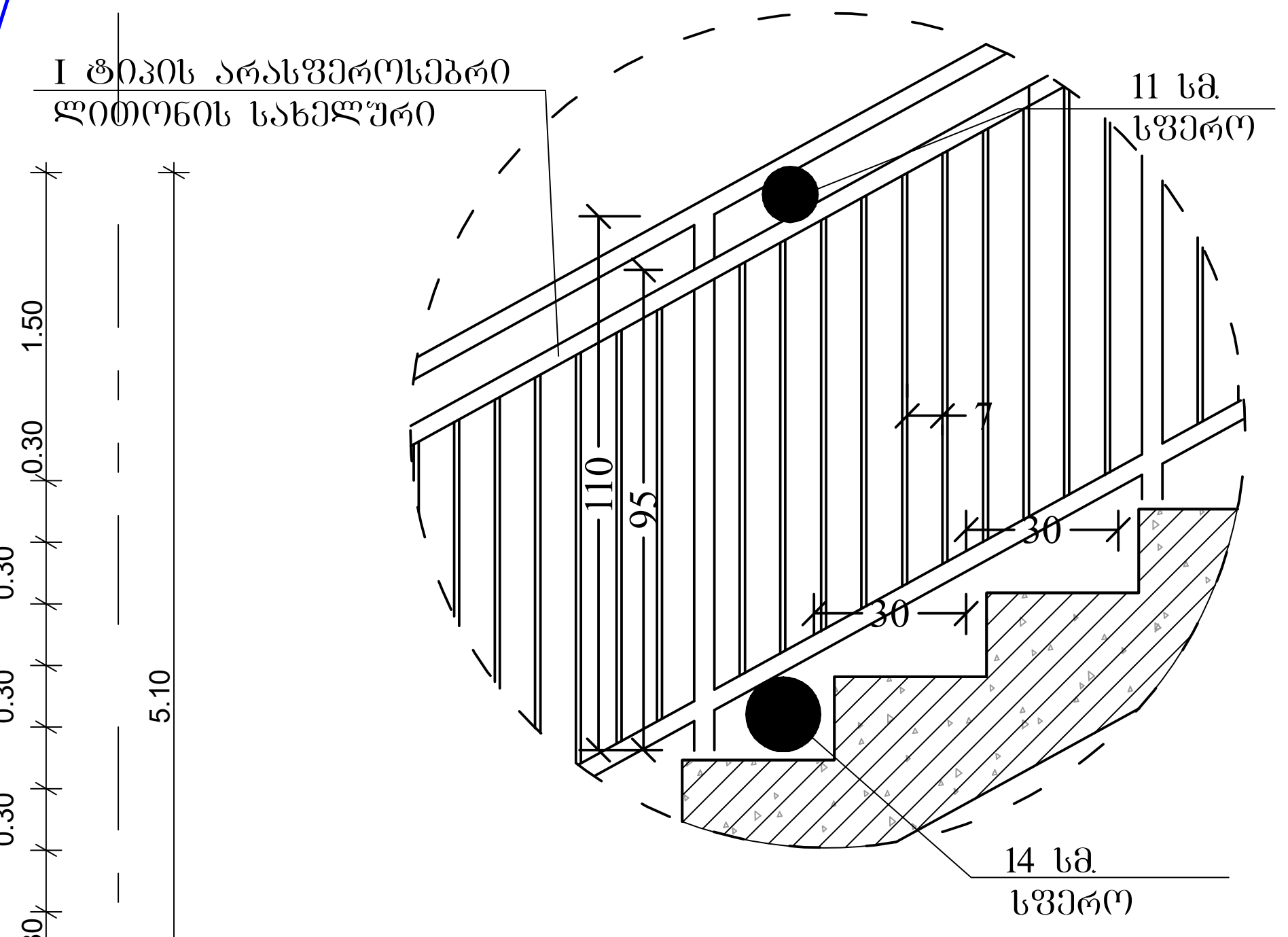

მოაჯირი №1 მოწყობის გეგმა
მასშტაბი 1:20

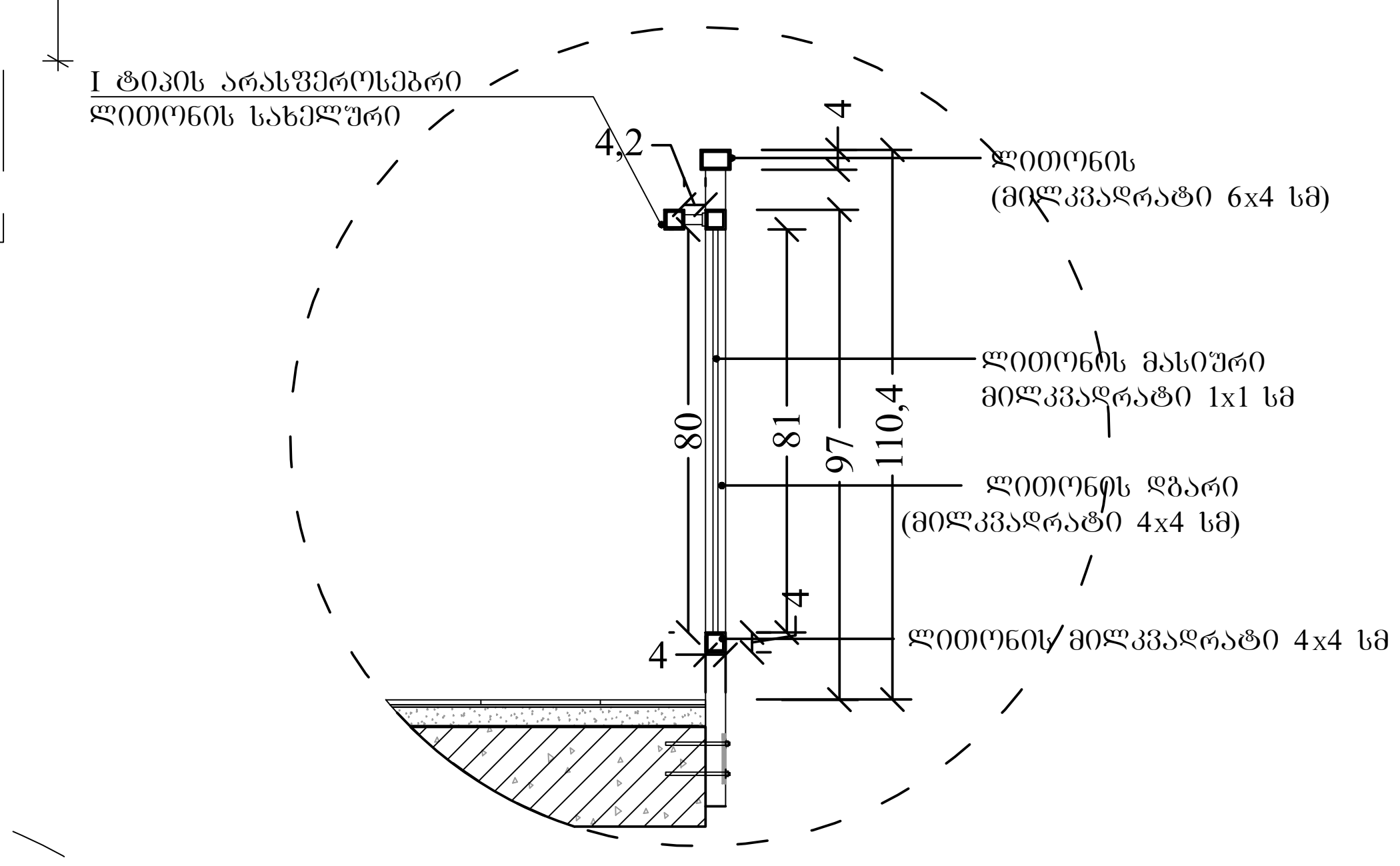

კიბის მოწყობის გეგმა +7.80 ნიშნულზე
მასშტაბი 1:50

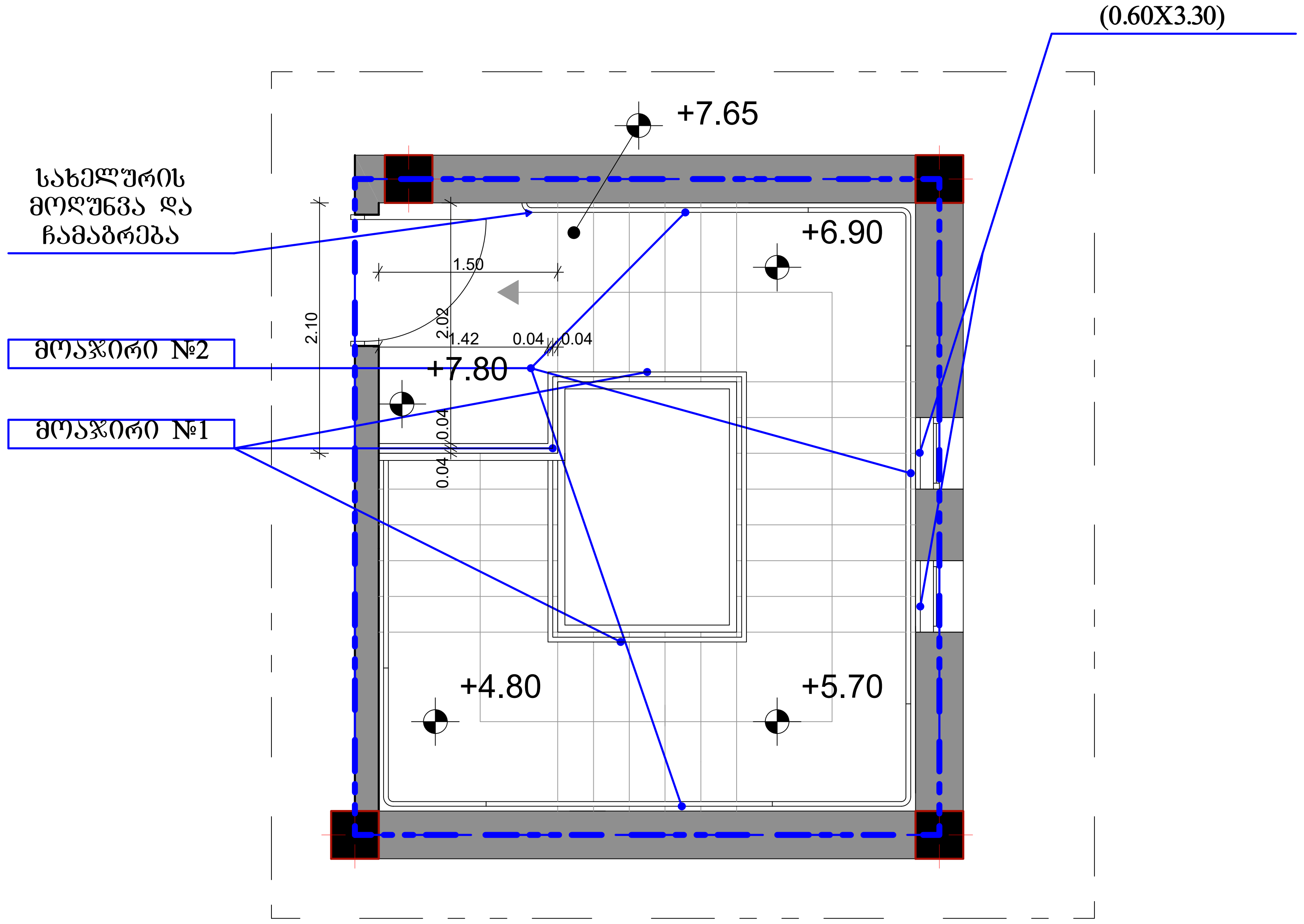

მოაჯირი №2 მოწყობის გეგმა
მასშტაბი 1:10

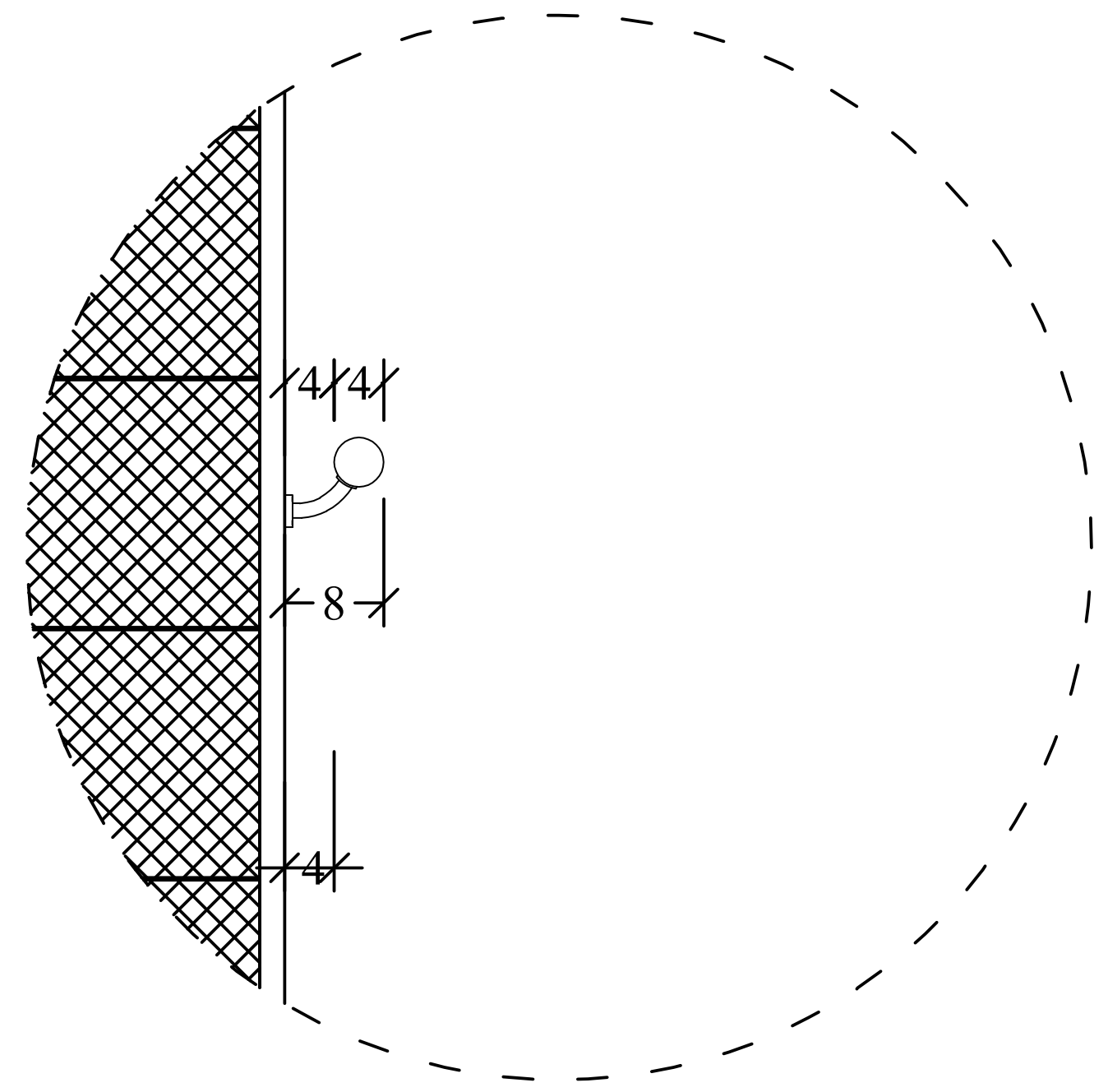

საფეხურის მოწყობის კვანძი
მასშტაბი 1:10

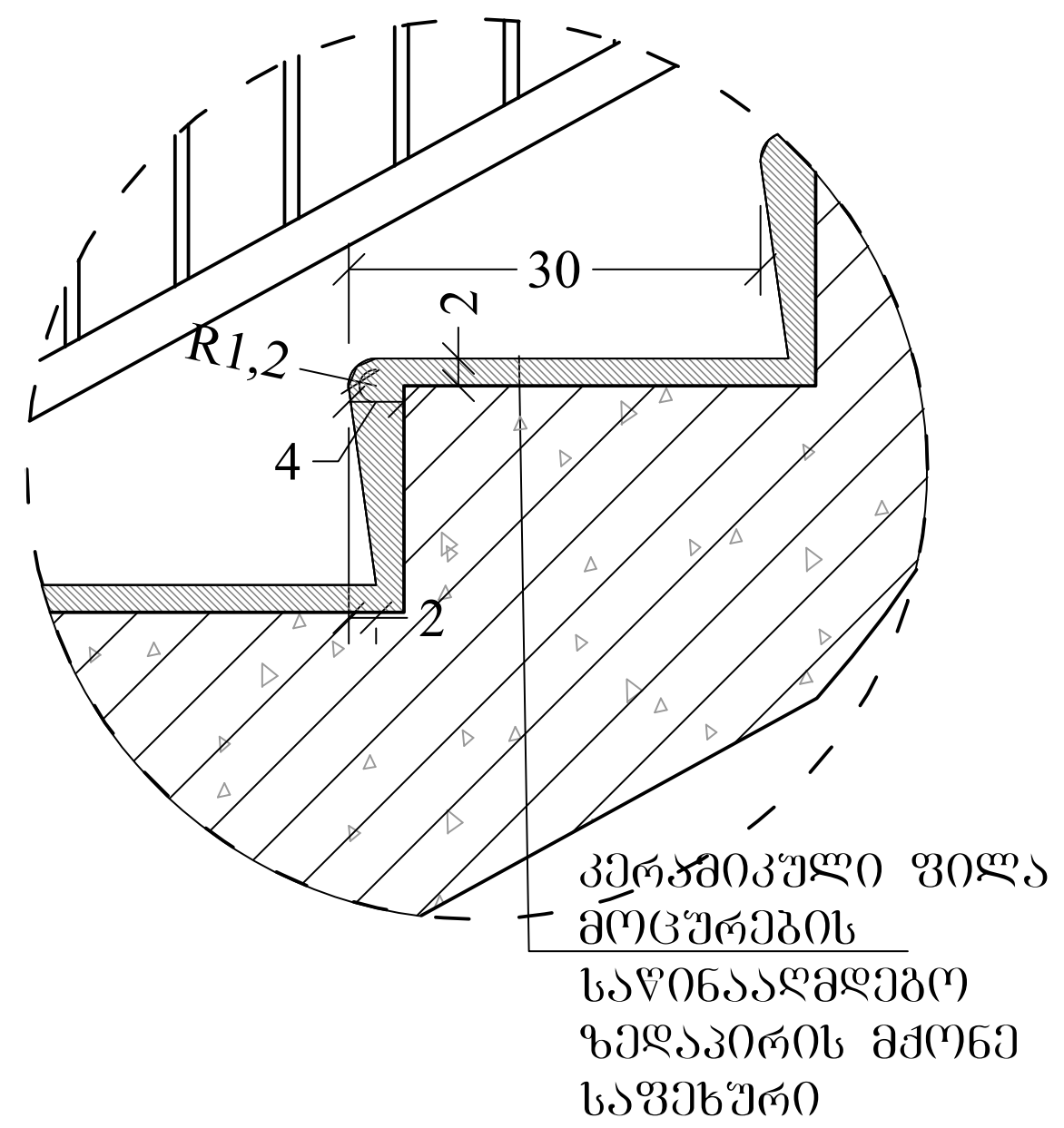

მოაჯირი №2 მოწყობის გეგმა
მასშტაბი 1:25

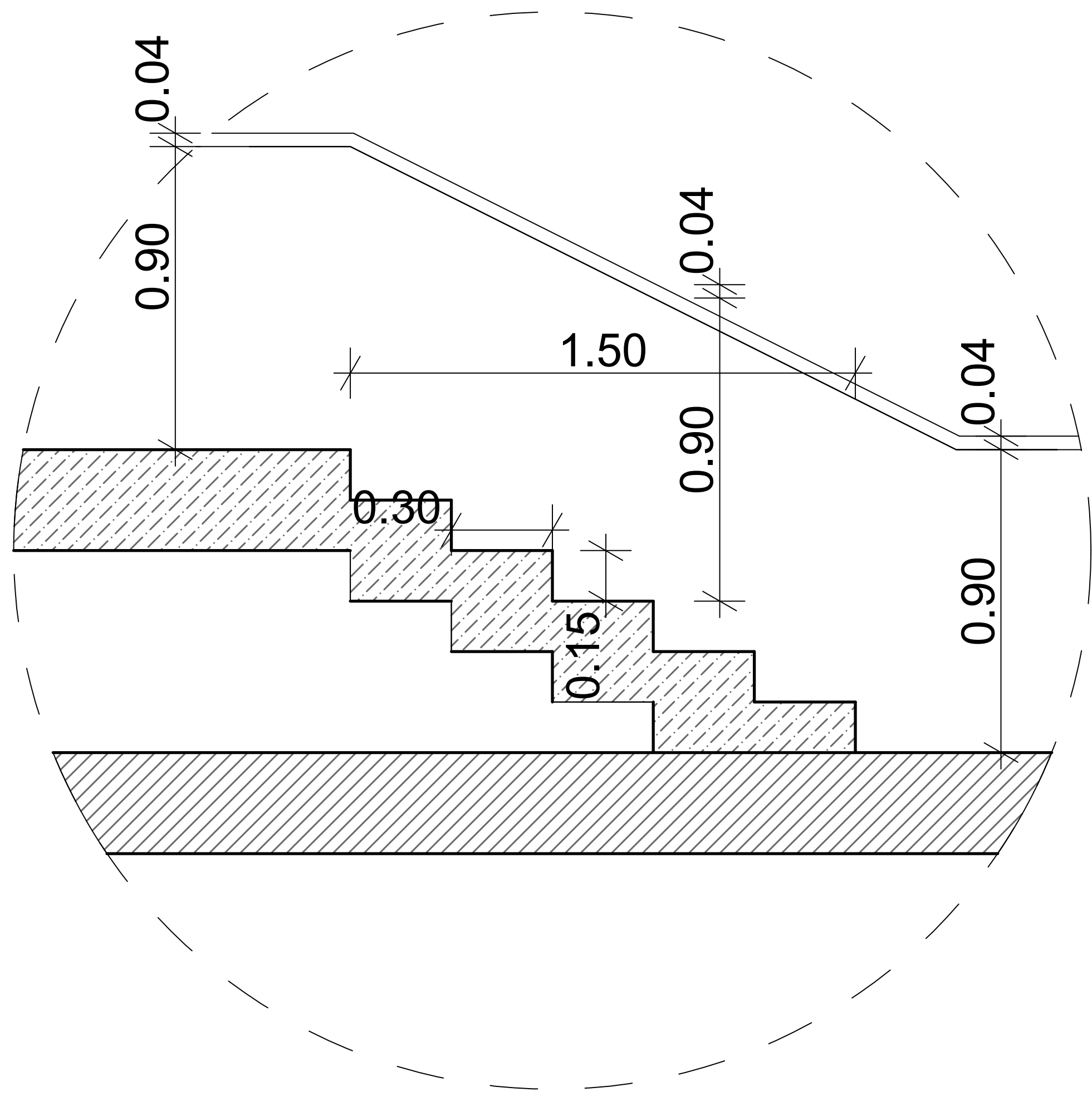

ცხაურების მოწყობის სქემა
მასშტაბი 1:50

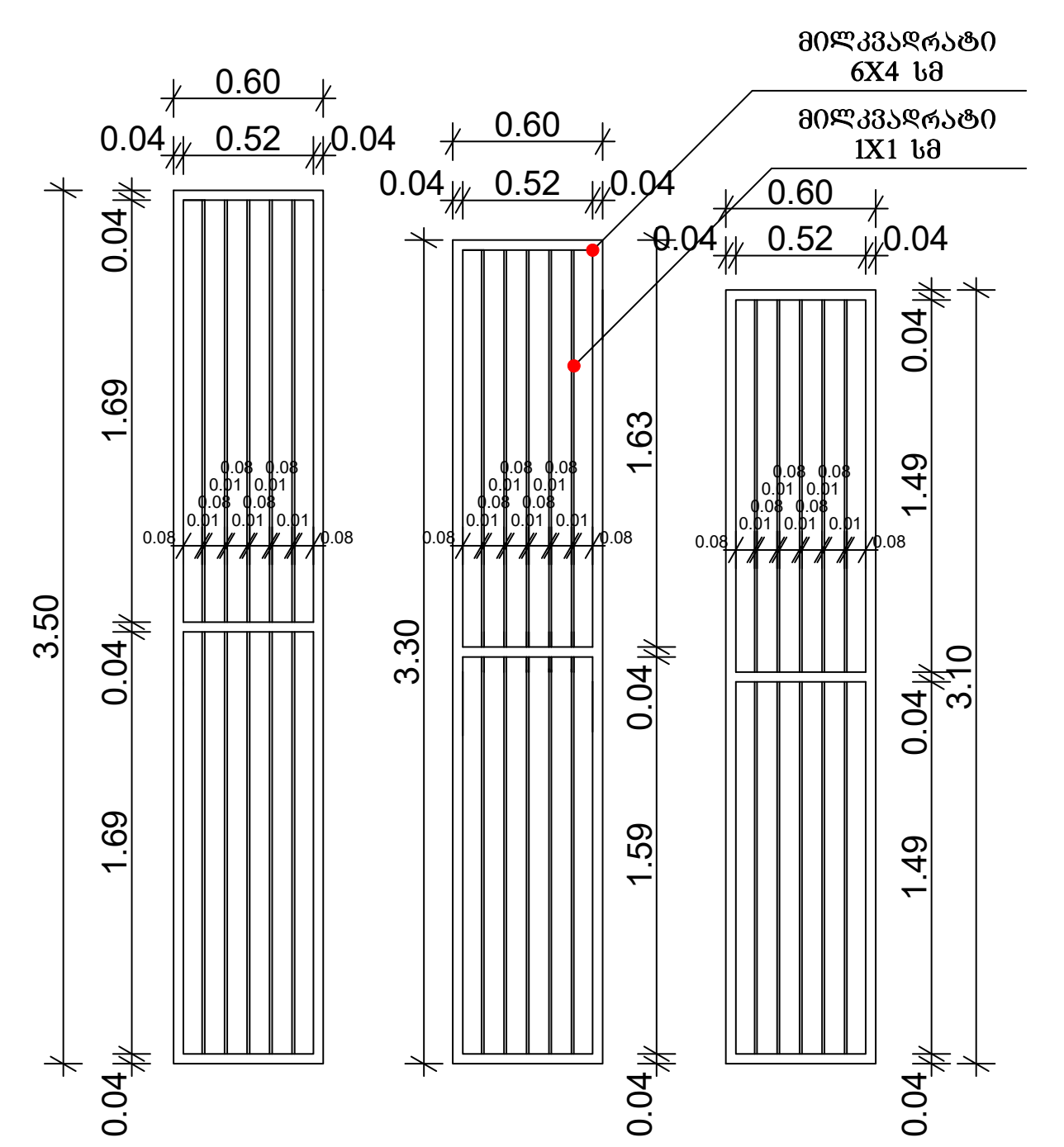

დირექტორი	თ. შუბითიძე		"ახალი სკოლის" სპორტული დარბაზის პროექტი ქ. თბილისში. (ბაგები, წყნეთის გზატკეცილი №35)	
არქიტექტორი	შ. გელაშვილი			
არქიტექტორი	ნ. ხვედელიანი			

სტადია	ფურც.	თარიღი	მასშტაბ.
მ.ნ			-----
არქიტექტურული დეტალები			

HOME STUDIO ARCHITECTS AND DESIGNERS

Done by the owner & builder

1.Any equipment, power supply or hole out relating to the elevator should not be installed in the hoistway, and all building parts in the hoistway should comply with the fireproof requirements.
2.Hoistway should be vertical enough with tolerance 0 +25mm/0 -30mm/30 60m, 0 +50mm/40mand its unhorizontal size is regarded as the hoistway size marked in the drawing.
3.The counterweight should be installed on a solid base that stands on the strong floor directly or a counterweight safety should be installed if there, under the pit,is a space big enough for access of person.
4.All the hole for landing door must set safety protection barrier,with height not less than 1.2m and enough intensity before installation of elevator.
5.Every hoistway should own ventilating hole (usually at the top or bottom) with protection net and the hole square is no less than 1% of the whole hoistway horizontal square.
6.The reserved hole for landing door, calling display units etc. should be filled in after the installation of elevator.
7.It's better that the hoistway is made of concrete. If it is make of brick, the concrete enclosure of 300mm height should be made in the hoistway wall where the guide brackets will be fixed. Besides, the concrete girder of 300mm height, with the same width as that of hoistway, should be the edges of the hole (up and down edge) that is pre-placed for landing door.
8.A safety door (neither less than 50mm width nor 1800mm height) should be installed and shouldn't be allowed open to the hoistway if the distance between the two adjoining sills is more than 11m.
9.The pit should be waterproof and the plash should be placed at the corner of the pit.
10.According to requirement of the technical parameter sheet, the power should be tied to . the machine room with protection switch and in lock. The fluctuation of the power should be less then 7?%. The N wire and earth wire should be seperated and the ground resistanceis not more than 4ohm.
11.All reactions marked in the drawing include impact amendment unless it is separately marked force.
12.The matters Bearing PLATE act/prepared by the customers shown in the drawing should be pre-placed.
13.The temperature of the machine room should be kept between 5-40?. The floor of the machine room should be flat and can bear average load of 7.0KN per square meter.

NOTICE:
1. Technical condition is the important constitute of the layout, must be complied strictly. For other items not mentioned above, please refer to national code En81;
2. If the layout construction didn't execute according tothis drawing and item, the modification should be responsible by the client, and the related aftereffect be bore by the client;
3. If there are changes of above layout dimension, please inform us in written in time, it can't be changed unless get our confirmation.

TECHNICAL DATA

PRODUCT NO.	TKJW-630kg
DUTY LOAD	630kg
SPEED	1.0m/s
ROPEING	2:1
CONTROL	PC
MACHINE	GEMT
MOTOR POWER	
MAX STOPS	16F/50M
MIN.FLOOR HEIGHT	2.7m
RATED CURRENT	
STARTUP CURRENT	
POWER SUPPLY	380V 3P/5W 50HZ
LIGHTING SUPPLY	220V 50HZ

REVISIONS

NAME	DATE	CHANGE

REACTIONS (KN)

R1=	88
R2=	72
R3=	26
R4=	31
RR1=	37
RR2=	26

PROJECT NAME :

DWG NO.: 1805366-A

	NAME	DATE
DRAWING:	du	2018-05-31
CHECKED:		
FINAL:		
page	1	1
DATE:		

NOTE:DO NOT SCALE THIS DRAWING,UNLESS OTHERWISE STATED.

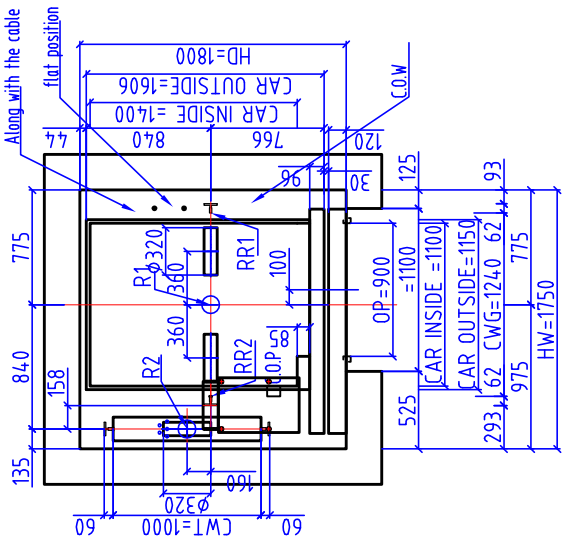

HOISTWAY PLAN

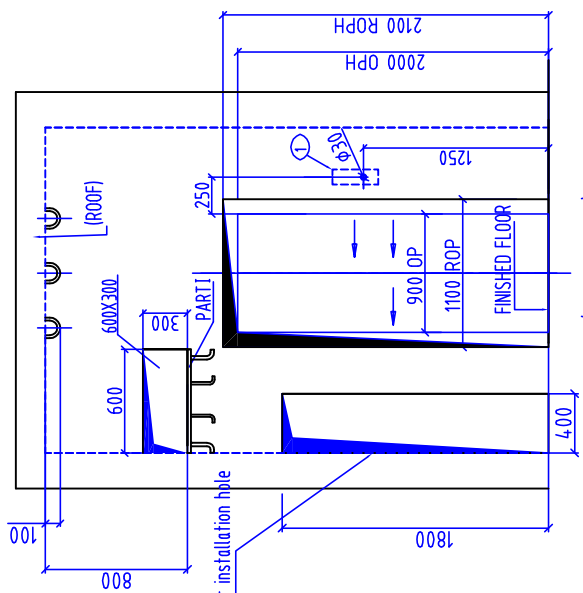

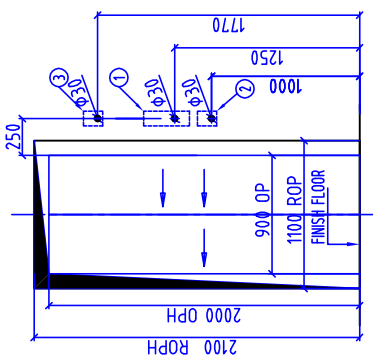

1:HB & HPI
2:FIRE SW.ONLY MAIN LANDING

(FRONT VIEW)

PART I(BY OTHERS) 2 pc
600x200x12

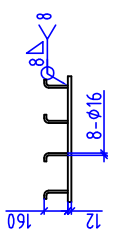

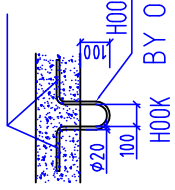

HOOK BY OTHERS

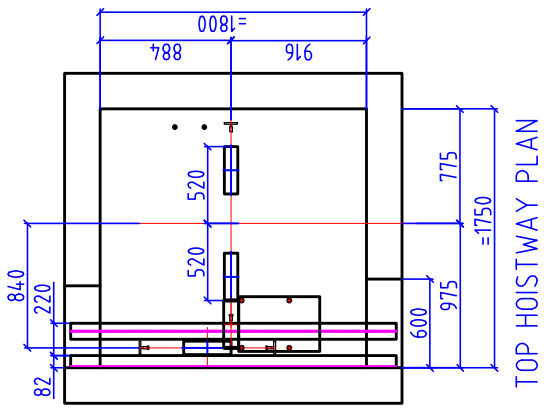

TOP HOISTWAY PLAN

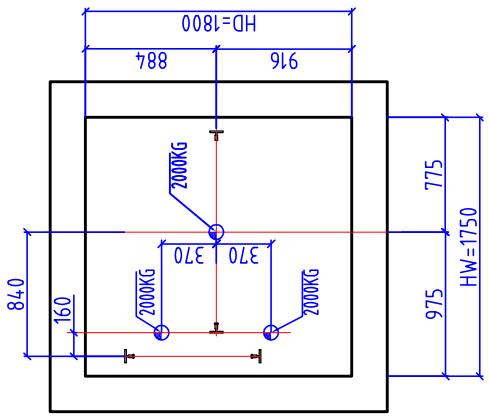

TOP HOISTWAY HOOK PLAN (BY OTHERS)

主机相关参数		
SPEED (m/s)	1.0	1.5/1.75
MACHINE	GETM3.5D-100/0630-2S03-002	GETM3.5D-175/0630-2S03-002
MOTOR POWER (KW)	3.9	6.8
RATED CURRENT (A)	10.2	15.6
STARTUP CURRENT (A)		

Layout

EUROPEAN INSPECTION AND CERTIFICATION COMPANY S.A.

CERTIFICATE OF FULL QUALITY ASSURANCE PLUS DESIGN EXAMINATION FOR LIFTS ACCORDING TO EUROPEAN LIFT DIRECTIVE 2014/33/EU ANNEX XI

CERTIFICATE No.: LIMH1.0001

THIS IS TO CERTIFY THAT EUROCERT S.A. HAS ASSESSED WITH SATISFACTORY RESULTS THE QUALITY ASSURANCE SYSTEM OF THE FOLLOWING INSTALLER

GEORGIAN LIFT COMPANY LLC

No. 61, Paliashvili street, Tbilisi, GEORGIA

HARMONISED STANDARDS:
EN 81-20:2014
EN 81-50:2014

AGAINST THE PROVISIONS OF:
EUROPEAN LIFT DIRECTIVE
2014/33/EU, ANNEX XI (MODULE H1)

THIS CERTIFICATE IS VALID FOR THE FOLLOWING SCOPE:
DESIGN, MANUFACTURE, ASSEMBLY, INSTALLATION AND FINAL INSPECTION AND TESTING OF LIFTS

CONDITIONS AND LIMITATIONS
Each lift should be accompanied with installer's declaration of conformity and instructions of use.

This Certificate is valid till 26/03/2021 subject to satisfactory annual surveillance.

AUDIT REPORT NO.:
LIMH1.0001AR

Athens, 27/03/2018
FOR EUROCERT SA

GEORGE N. SIFONIOS
Director of Development

Please check the validity of the certificate from our website using the password sCab3NFK

EUROCERT IS NOTIFIED BODY FOR THE LIFT DIRECTIVE WITH IDENTIFICATION NUMBER 1128

THE DATA OF THIS CERTIFICATE WERE GATHERED WITH EVERY POSSIBLE THOROUGHNESS
THIS CERTIFICATE REFLECTS THE FINDINGS OF THE TIME AND PLACE OF THE AUDIT
REPRODUCTION OF THIS DOCUMENT IS STRICTLY FORBIDDEN

89, CHLOIS STR. & LIKOVRISEOS, 144 52 METAMORFOSI, ATHENS, GREECE
Tel.: ++30 210 62.52.495, 30 210 62.53.927 - Fax: ++30 210 62.03.018
Internet site: www.eurocert.gr - e-mail: eurocert@otenet.gr

Certification of MS
Cert. No. 3