

საპროექტო ფასადის ადგილმდებარეობა
დავით აღმაშენებლის გამზირი
კოტე მარჯანიშვილის ქუჩა
მარჯანიშვილი

არსებული შასადის შრაგმენტული ანაზომი

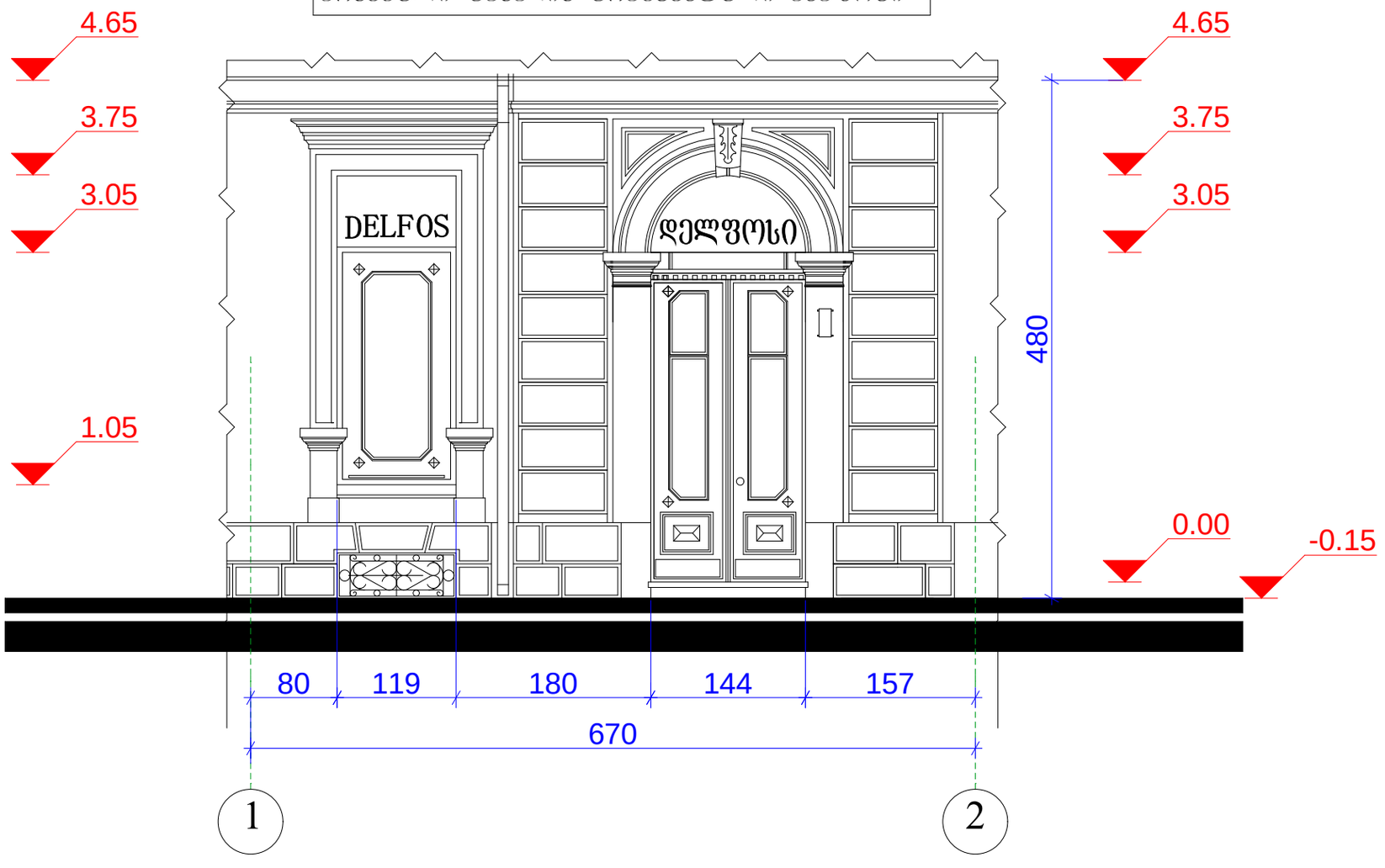

არსებული გეგმის შრაბმენტული ანაზომი

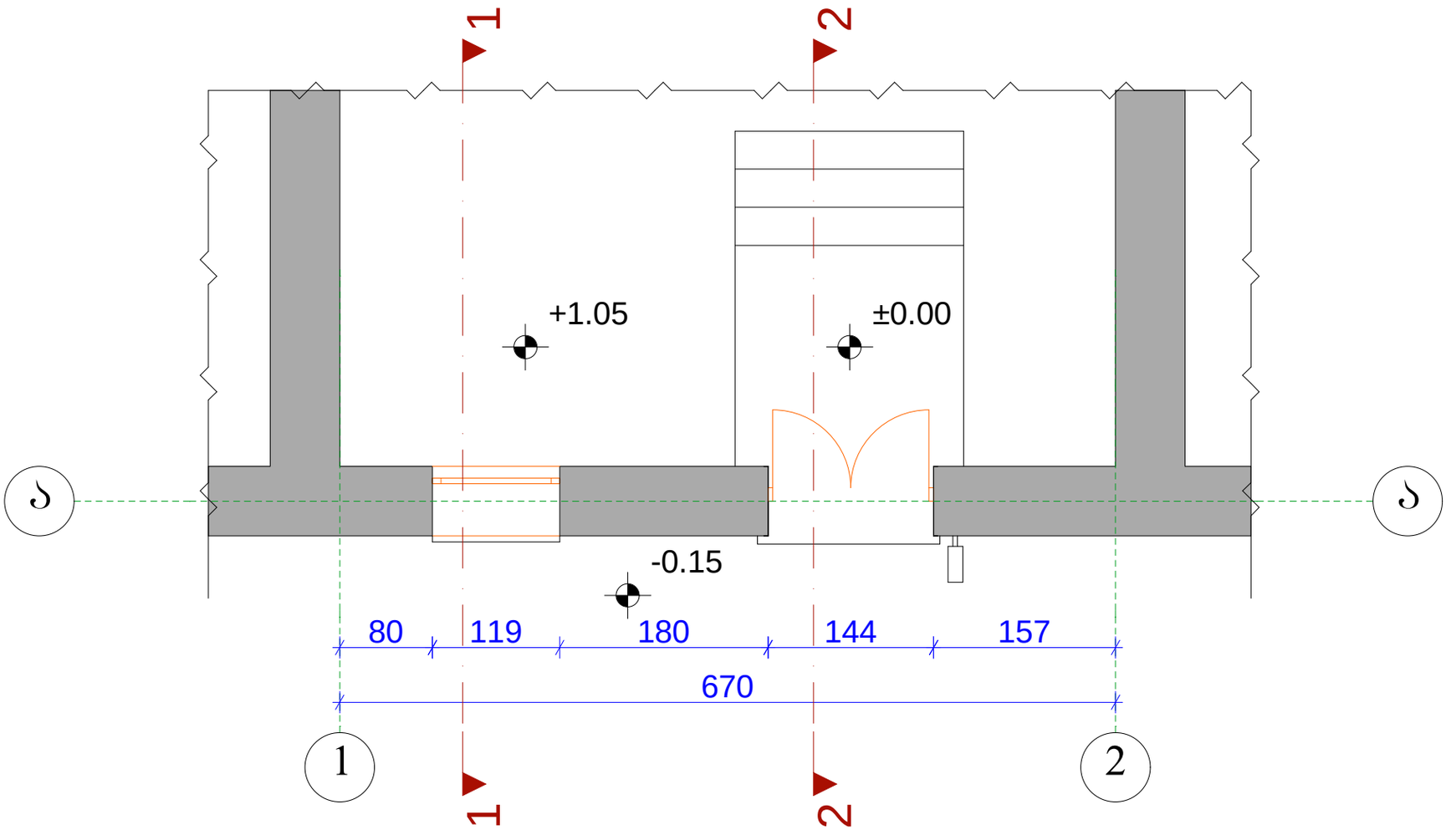

არსებული ჭრილი 1-1

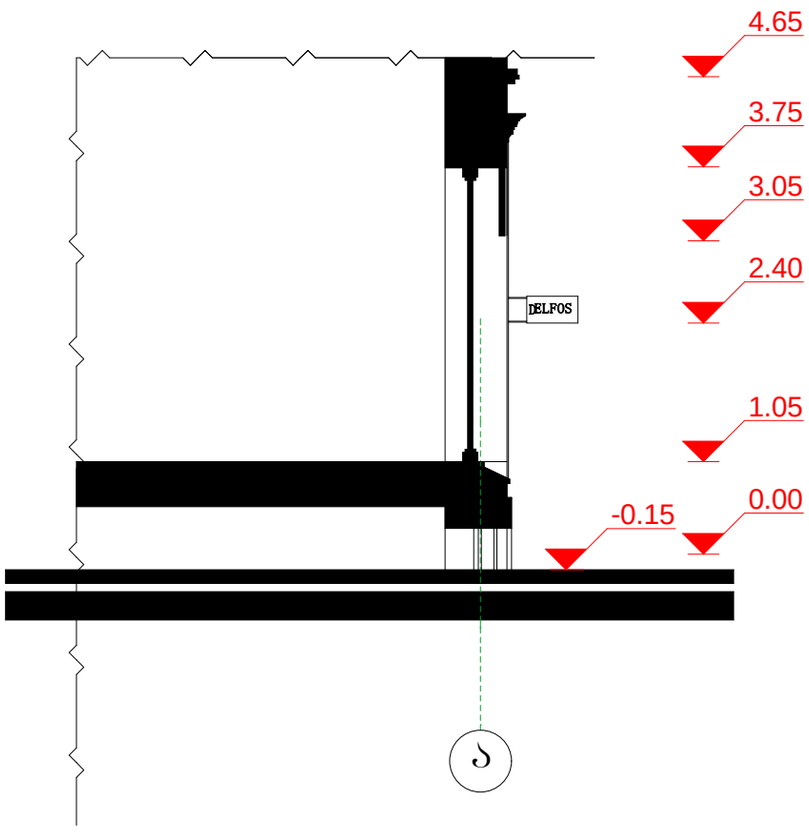

არსებული ჭრილი 2-2

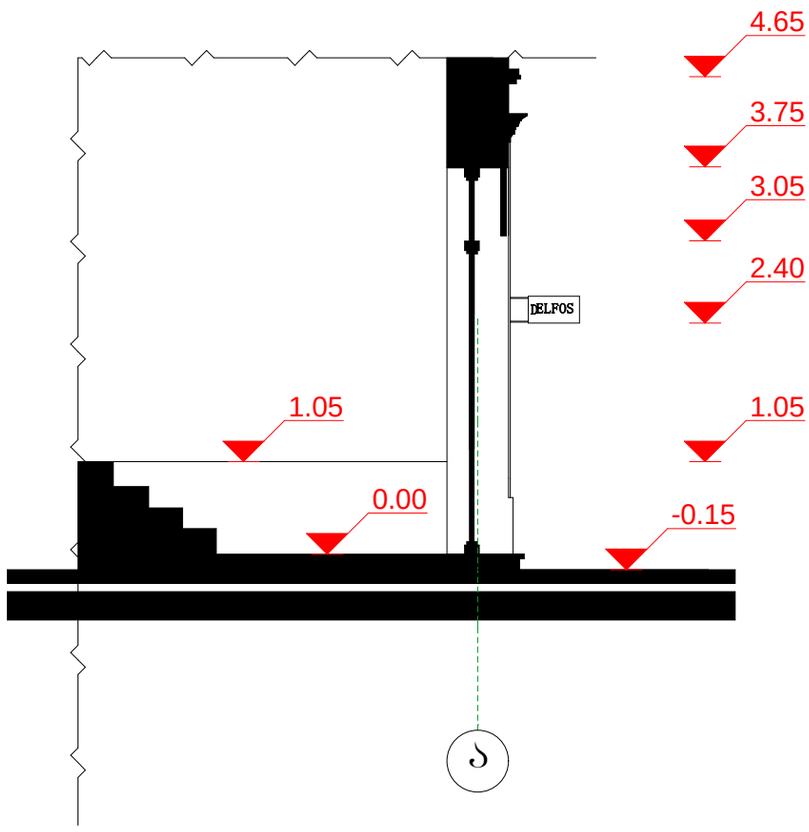

საპროექტო ფასადის ფრაგმენტული ანაზომი

ფანჯრის თავზე ქართული ლოგოთი ზომით: 119x75ზე
ფონად გამოყენებული **ნაცრისფერი ალუკობონდის მასალა**
ლოგო მოცულობითი და განათებული წითელი ფერის ორგმინის ზომით: 27სმ.დიამეტრი
ქართული წარწერა “ანტარის”-მოცულობითი ასოები
დამზადებული შავი ორგმინისგან და განათებული ქართული “ა” ზომით:12სმ.
“ხაისხი დღეს,ხარისხი ყოველთვის.”-75x6სმ. ნაცრისფერი ორგმინით,
გაუნათებელი მოცულობითი ასოები

კარის თავზე არკა ლათინური ლოგოთი ზომით: 144x75ზე
ფონად გამოყენებული იქნება **ნაცრისფერი ალუკობონდის მასალა**
ლოგო მოცულობითი და განათებული წითელი ფერის ორგმინის ზომით: 27სმ.დიამეტრი
ლათინური წარწერა “antaris”-მოცულობითი ასოები
დამზადებული შავი ორგმინისგან და განათებული ლათინური “a” ზომით:12სმ. “i”-17სმ.
“Quality today.Everyday.”-75x7სმ. ნაცრისფერი ორგმინით, გაუნათებელი მოცულობითი ასოები

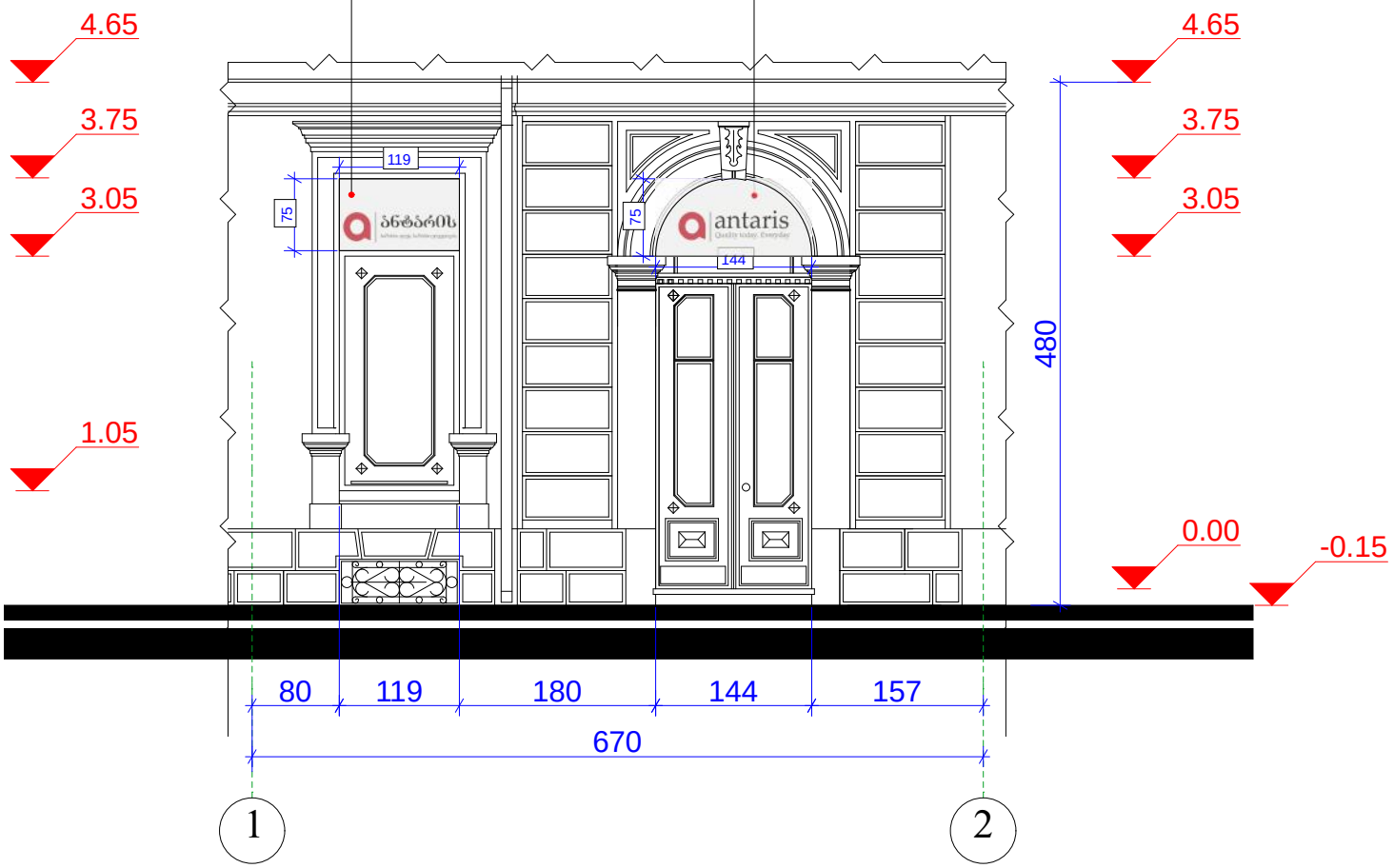

საპროექტო გეგმის ფრაგმენტული ანაზომი

ფანჯრის თავზე ქართული ლოგოთი ზომით: 119x75ზე
ფონად გამოყენებული იქნება **ნაცრისფერი ალუკობონდის მასალა**
ლოგო მოცულობითი და განათებული წითელი ფერის ორგმინის ზომით: 27სმ.დიამეტრი
ქართული წარწერა "ანტარის"-მოცულობითი ასოები
დამზადებული შავი ორგმინისგან და განათებული ქართული "ა" ზომით:12სმ.
"ხაისხი დღეს,ხარისხი ყოველთვის."-75x6სმ. ნაცრისფერი ორგმინით,
გაუნათებელი მოცულობითი ასოები

კარის თავზე არკა ლათინური ლოგოთი ზომით: 144x75ზე
ფონად გამოყენებული იქნება **ნაცრისფერი ალუკობონდის მასალა**
ლოგო მოცულობითი და განათებული წითელი ფერის ორგმინის ზომით: 27სმ.დიამეტრი
ლათინური წარწერა "antaris"-მოცულობითი ასოები
დამზადებული შავი ორგმინისგან და განათებული ლათინური "a" ზომით:12სმ. "i"-17სმ.
"Quality today.Everyday."-75x7სმ. ნაცრისფერი ორგმინით, გაუნათებელი მოცულობითი ასოები

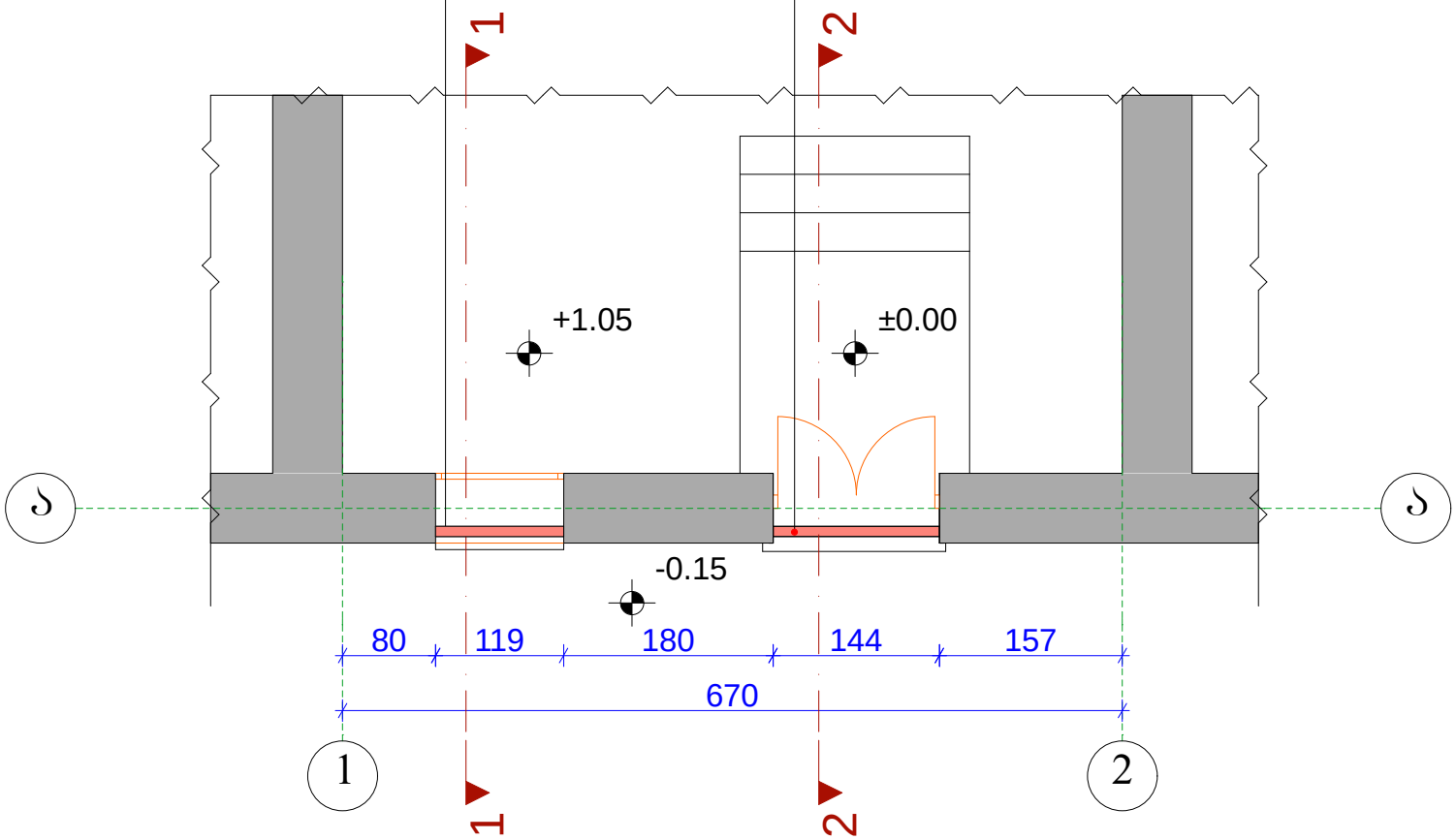

საპროექტო ჭრილი 1-1

ფანჯრის თავზე ქართული ლოგოთი ზომით: 119x75ზე
ფონად გამოყენებული იქნება ნაცრისფერი ალუკობონდის მასალა
ლოგო მოცულობითი და განათებული წითელი ფერის ორგმინის ზომით: 27სმ.დიამეტრი
ქართული წარწერა “ანტარის”-მოცულობითი ასოები
დამზადებული შავი ორგმინისგან და განათებული ქართული “ა” ზომით:12სმ.
“ხაისხი დღეს,ხარისხი ყოველთვის.”-75x6სმ. ნაცრისფერი ორგმინით,
გაუნათებელი მოცულობითი ასოები

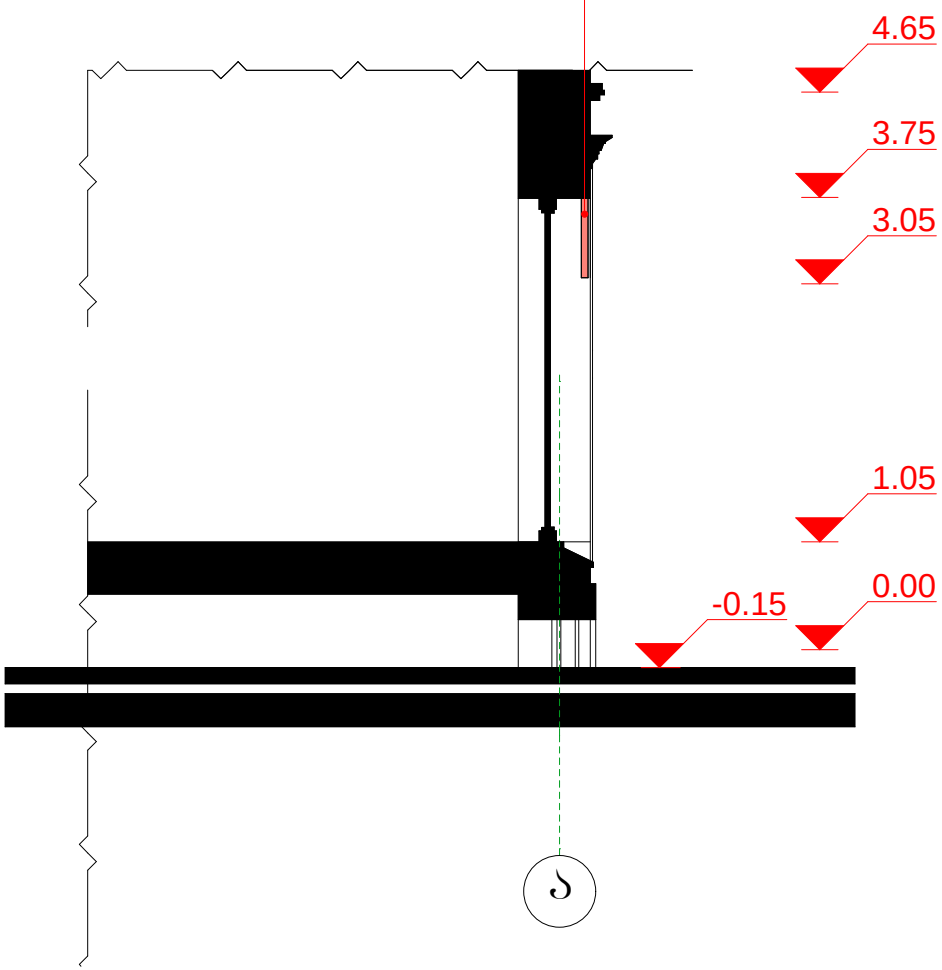

საპროექტო ჭრილი 2-2

კარის თავზე არკა ლათინური ლოგოთი ზომით: 144x75ზე
ფონად გამოყენებული იქნება ნაცრისფერი ალუკობონდის მასალა
ლოგო მოცულობითი და განათებული წითელი ფერის ორგმინის ზომით: 27სმ.დიამეტრი
ლათინური წარწერა “antaris”-მოცულობითი ასოები
დამზადებული შავი ორგმინისგან და განათებული ლათინური “a” ზომით:12სმ. “i”-17სმ.
“Quality today.Everyday.”-75x7სმ. ნაცრისფერი ორგმინით, გაუნათებელი მოცულობითი ასოები

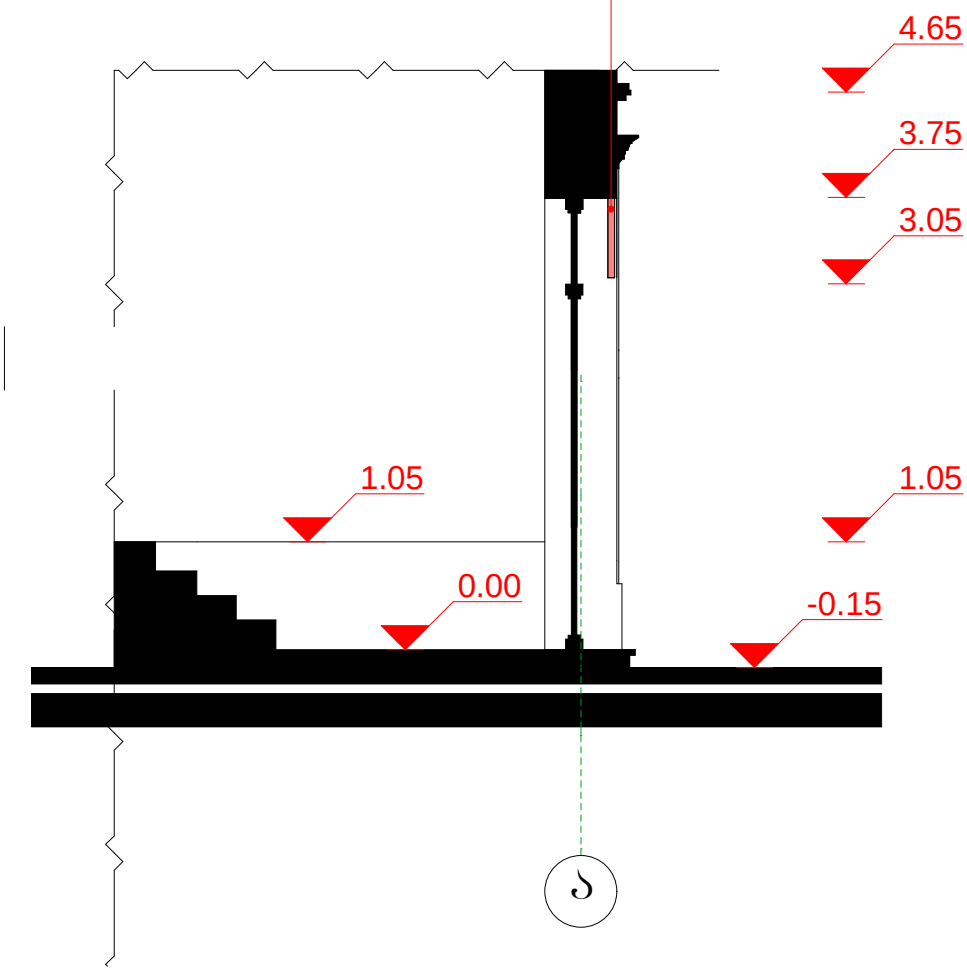

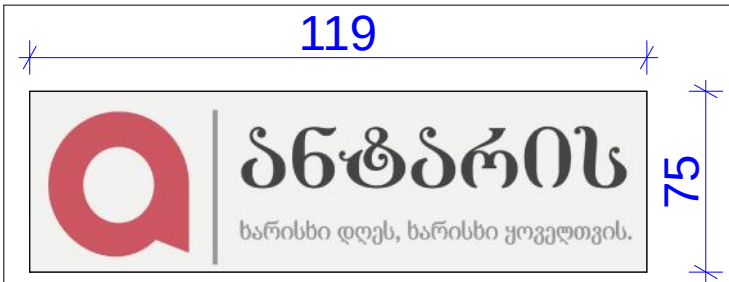

ფანჯრის თავზე ქართული ლოგოთი ზომით: 119x75ზე
ფონად გამოყენებული იქნება ნაცრისფერი ალუკაბონდის მასალა
ლოგო მოცულობითი და განათებული წითელი ფერის ორგმინის ზომით: 27სმ.დიამეტრი
ქართული წარწერა “ანტარის”-მოცულობითი ასოები
დამზადებული შავი ორგმინისგან და განათებული ქართული “ა” ზომით:12სმ.
“ხაისხი დღეს,ხარისხი ყოველთვის.”-75x6სმ. ნაცრისფერი ორგმინით,
გაუნათებელი მოცულობითი ასოები



კარის თავზე არკა ლათინური ლოგოთი ზომით: 144x75ზე
ფონად გამოყენებული იქნება ნაცრისფერი ალუკაბონდის მასალა
ლოგო მოცულობითი და განათებული წითელი ფერის ორგმინის ზომით: 27სმ.დიამეტრი
ლათინური წარწერა “antaris”-მოცულობითი ასოები
დამზადებული შავი ორგმინისგან და განათებული ლათინური “a” ზომით:12სმ. “i”-17სმ.
“Quality today.Everyday.”-75x7სმ. ნაცრისფერი ორგმინით, გაუნათებელი მოცულობითი ასოები

სარეკონსტრუქციო ფასადის ფართობია 6.70X4.80 =32.16 კვ.მ

საპროექტო სარეკლამო აბრების ჯამური ფართობია 1.19X0.75+1.44X0.75 =1.97 კვ.მ

შესაბამისად სარეკლამო აბრების ფართობი არ აღემატება სარეკონსტრუქციო ფასადის ფართობის 20%-ს