მშენებლობის კალენდარული გრაფიკი

სამუშაოთა ჩამონათვალი	I თვე	II თვე	III თვე	IV თვე	V თვე	VI თვე
იატაკების ცემენტის ხსნარით მოჭიმვა	60					
ელ.სადენების და მოწყობილობების მონტაჟი		60				
სანტექნიკური კვანძების მონტაჟი		48				
სახურავის იზოლაციის მოწყობა			56			
შიდა კედლების გალესვა მოპირკეთება			52			
შიდა კიბის უჯრედის მოწყობა მოპირკეთება				88		
მოაჯირების შელებვა, გარე კიბის მოპირკეთება					72	
ტერიტორიის დასუფთავება და კეთილმოწყობა						120

ღობე

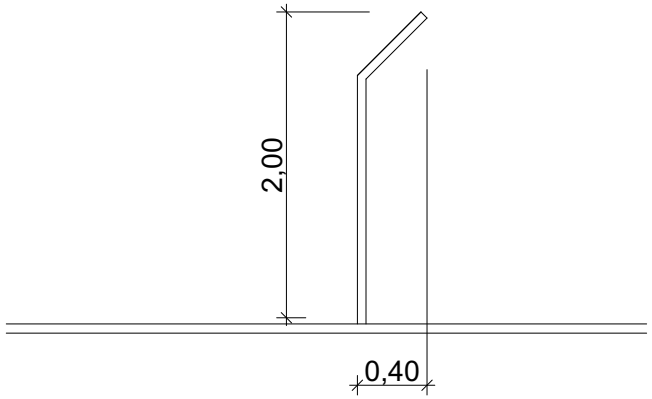

დირექტორი	თ.ბაღათურია		ქ.თბილისი, ჟურა ნიქოვანის №16ა მიმდებარედ მრავალბინიანი საცხოვრებელი სახლის პროექტი	2018წ.
არქიტექტორი	ვ.მაისაშვილი			
შესასრულა	ა.მაისაშვილი		მშენებლობის ორგანიზაცია	სტადია / შურ-ლი / სულ
				მ.ო.
			მშენებლობის კალენდარული გრაფიკი	„კოლხა-07“