საჯარო რეესტრის ეროვნული სააგენტო

saqar Tvel os iust iciis saministro
saj aro reestris erovnul i saagent o

sakadast r o gegma

mi wis nakveTis sakadast r o kodi: *01.14.11.017.007*
gancxadebis r egist r aciis no mer i *882009016089*
mi wis nakveTis f ar Tobi: *1706 kv.m*
dani Snul eba: *ar asasof l o-sameur neo*
mo mz adebis Tar iRi 17.02.09

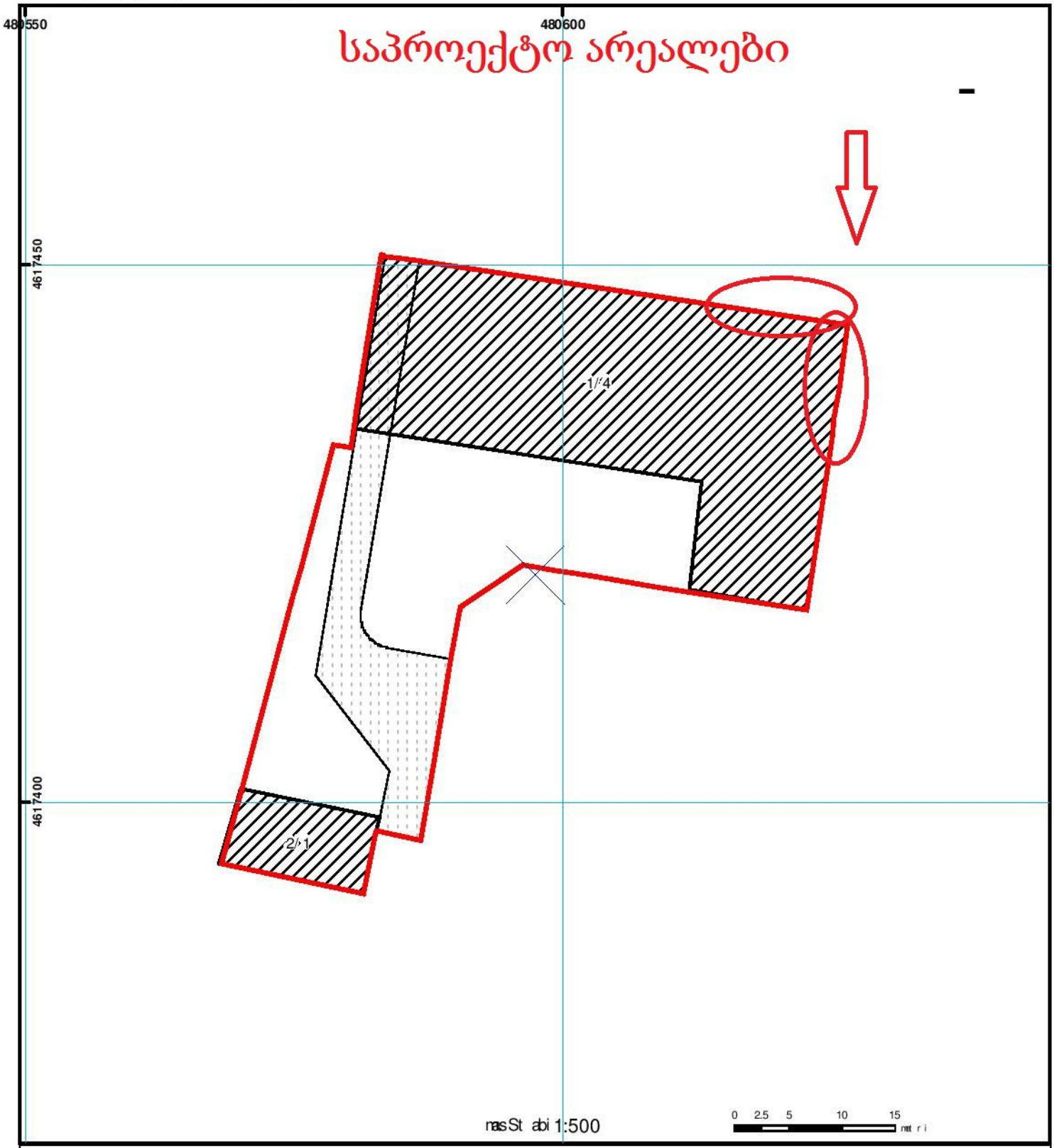

Seno ba-nageboba, pi r obiTi no mer i/sar Tul i ano ba

val debul eba

xaz obr i vi nageboba

mi wis nakveTis sakadast r o saz Rvar i

mSenebar e nageboba

0.00
00.0
UTM
(saer TaSo r i so) sist emis koord.

saj aro reestris erovnul i saagent o Tbil isi 0102 wm nikol ozis/n. Cxei Zis q. 2 tel .:(995 32) 91 04 27; faqsi:(995 32) 91 03 41
saj aro reestris erovnul i saagent o Tbil isi d. aRmaSenebl is ganz. 89/24 tel :(995 32) 94 13 65

www.napr.gov.ge

saqarTvelos iusticiis saministro
sajaro reestris erovnuli saagento

sakadastro gegma

miwis nakveTis sakadastro kodi: *01.14.11.017.007*
gancxadebis registraciis nomeri *882009016089*
miwis nakveTis farTobi: *1706* *kv.m.*
daniSnuleba: *arasaoflo-sameurneo*
momzadebis TariRi 17.02.09

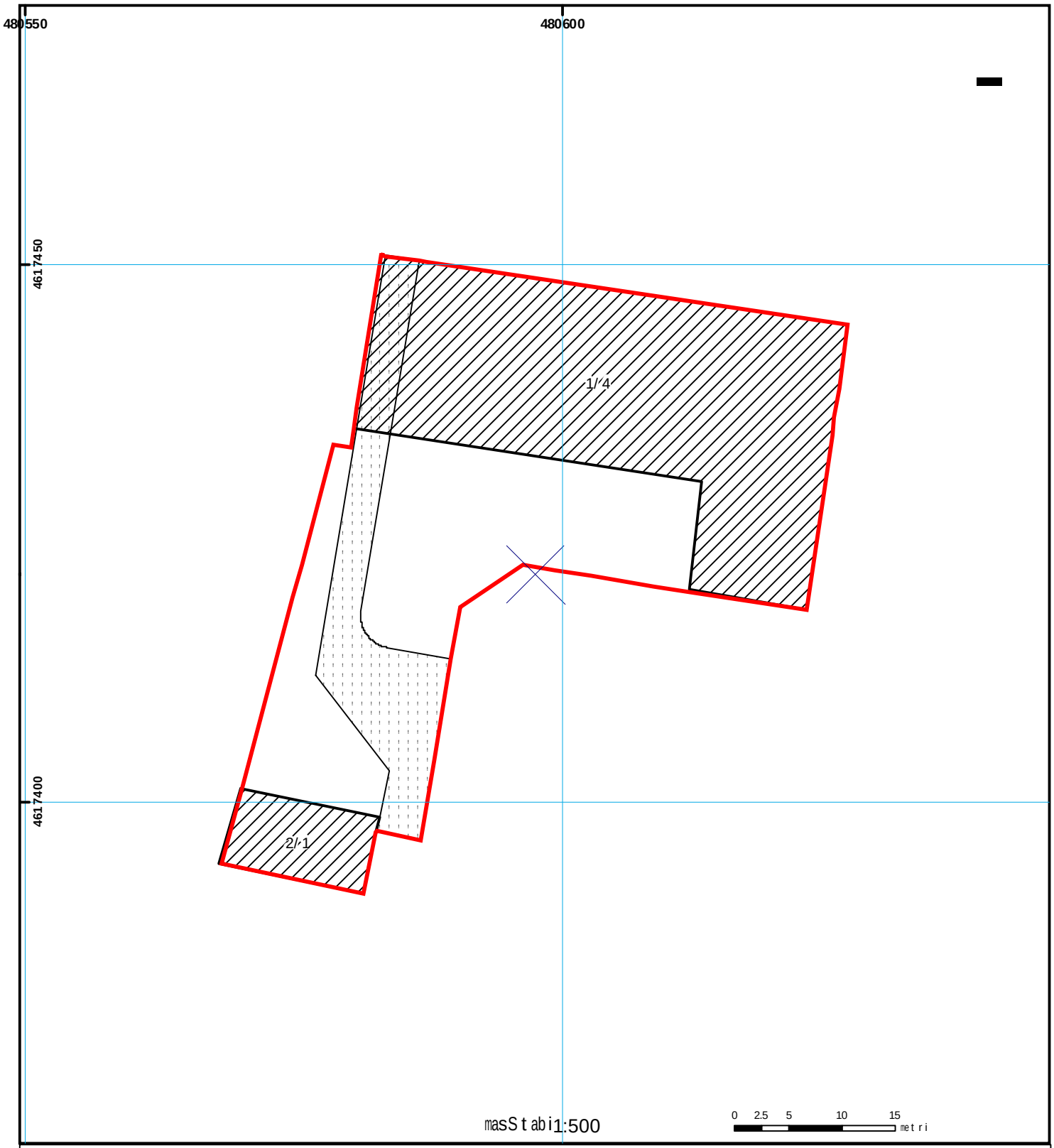

01/2 *Senoba-nageboba, pirobiTi nomeri/sarTuli anoba*
valdebuleba
xazobrivi nageboba
miwis nakveTis sakadastro sazRvari
mSenebare nageboba
UTM *(saerTaSoriso) sistemis koord.*

sajaro reestris erovnuli saagento Tbilisi 0102 wm. nikolozis/n. CxeiZis q. 2 tel.: (995 32) 91 04 27; faqsi: (995 32) 91 03 41
sajaro reestris erovnuli saagento Tbilisi d. aRmaSeneblis gamz. 89/24 tel: (995 32) 94 13 65
www.napr.gov.ge

მიწის (უძრავი ქონების) საკადასტრო კოდი **N 01.14.11.017.007.01.510**

ამონაწერი საჯარო რეესტრიდან

განცხადების რეგისტრაცია
N 882015731983 - 22/12/2015 15:06:09

მომზადების თარიღი
24/12/2015 08:55:17

საკუთრების განყოფილება

ზონა	სექტორი	კვარტალი	ნაკვეთი	კოდი
თბილისი	ვაკე			
01	**14**	**11**	**017/007**	**01/510**

ნაკვეთის საკუთრების ტიპი: **თანასაკუთრება**
ნაკვეთის ფუნქცია: **არასასოფლო სამეურნეო**
დაზუსტებული ფართობი:1706.00 კვ.მ.
ნაკვეთის წინა ნომერი: **17;**
შენობა-ნაგებობები: **N1 N2**

მისამართი: ქალაქი თბილისი , ქუჩა ფალიაშვილი , N 44 / ქალაქი თბილისი , ქუჩა არაყიშვილი , N 5

მესაკუთრეები

განცხადების რეგისტრაცია : ნომერი 012001017273 , თარიღი 24/07/2001

უფლების დამადასტურებელი დოკუმენტი:

- ხელშეკრულება, გაფორმებული 1995 წლის 18 ივლისს, რეესტრით N‹-ჰ/236
- 1995 წლის 21 ივლისს გაცემული საკუთრების დამადასტურებელი მოწმობა N23/237-ჰ.

მესაკუთრეები:
შპს "თიკო-87" , ID ნომერი:204871488

მესაკუთრე:	საკუთრების ტიპი:	საკუთრება:	ფართი:	წილი:
შპს "თიკო-87"	საკუთრება	**არასაცხოვრებელი ფართი**	**სართული1,** 74.23 კვ.მ.	

იპოთეკა

განცხადების რეგისტრაცია ნომერი 882015722678 თარიღი 17/12/2015 18:19:23

იპოთეკარი: სააქციო საზოგადოება "ბანკი რესპუბლიკა"204856263;
მესაკუთრე: **შპს "თიკო-87"** 204871488;
საგანი:სართული 1, არასაცხოვრებელი ფართი 74.23 კვ.მ. ; ;

იპოთეკის ხელშეკრულება, დამოწმების თარიღი17/12/2015, საქართველოს იუსტიციის სამინისტროს საჯარო რეესტრის ეროვნული სააგენტო

უფლების რეგისტრაცია: თარიღი 18/12/2015

საგადასახადო გირავნობა:

რეგისტრირებული არ არის

სარგებლობა

განცხადების რეგისტრაცია ნომერი 882014550382 თარიღი 15/10/2014 16:12:40	**დამქირავებელი: შპს "M & L design"** 404899142; **მესაკუთრე: შპს "თიკო-87"** 204871488; საგანი:არასაცხოვრებელი ფართი 74.23 კვ.მ.-დან 15.00 კვ.მ.; საბოლოო თარიღი:15/10/2016;
უფლების რეგისტრაცია: თარიღი 21/10/2014	**ქირავნობის ხელშეკრულება, დამოწმების თარიღი03/09/2012, საქართველოს იუსტიციის სამინისტროს საჯარო რეესტრის ეროვნული სააგენტო,** **შეთანხმება გარიგებაში ცვლილების შეტანის შესახებ, დამოწმების თარიღი24/09/2013, სსიპ საქართველოს იუსტიციის სამინისტრო საჯარო რეესტრის ეროვნული სააგენტო ,** **შეთანხმება გარიგებაში ცვლილებ(ებ)ის/დამატებ(ებ)ის შეტანის შესახებ, დამოწმების თარიღი15/10/2014, სსიპ საქართველოს იუსტიციის სამინისტრო საჯარო რეესტრის ეროვნული სააგენტო ,**
განცხადების რეგისტრაცია ნომერი 882014550447 თარიღი 15/10/2014 16:24:05	**დამქირავებელი: ოლღა სოროზანიშვილი** P/N: 01015006964; **მესაკუთრე: შპს "თიკო-87"** 204871488; საგანი:არასაცხოვრებელი ფართი 74.23 კვ.მ.-დან 15.00 კვ.მ. ; საბოლოო თარიღი:15/10/2016;
უფლების რეგისტრაცია: თარიღი 21/10/2014	**ქირავნობის ხელშეკრულება, დამოწმების თარიღი03/09/2012, საქართველოს იუსტიციის სამინისტროს საჯარო რეესტრის ეროვნული სააგენტო ,** **შეთანხმება გარიგებაში ცვლილების შეტანის შესახებ, დამოწმების თარიღი24/09/2013, სსიპ საქართველოს იუსტიციის სამინისტრო საჯარო რეესტრის ეროვნული სააგენტო** **შეთანხმება გარიგებაში ცვლილებ(ებ)ის/დამატებ(ებ)ის შეტანის შესახებ, დამოწმების თარიღი15/10/2014, სსიპ საქართველოს იუსტიციის სამინისტრო საჯარო რეესტრის ეროვნული სააგენტო**
განცხადების რეგისტრაცია ნომერი 882015263459 თარიღი 14/05/2015 15:29:00	**გამქირავებელი: შპს "თიკო-87"** 204871488; **დამქირავებელი: გელა გულიაშვილი** P/N: 14001000762; საგანი:არასაცხოვრებელი ფართი 74.23 კვ.მ.-დან 15.00 კვ.მ.; საბოლოო თარიღი:14/05/2016;
უფლების რეგისტრაცია: თარიღი 19/05/2015	**ქირავნობის ხელშეკრულება, დამოწმების თარიღი03/10/2011, სსიპ საქართველოს იუსტიციის სამინისტრო საჯარო რეესტრის ეროვნული სააგენტო ,** **შეთანხმება ქირავნობის ხელშეკრულებაში ცვლილების შეტანის შესახებ, დამოწმების თარიღი14/05/2015, სსიპ საქართველოს იუსტიციის სამინისტრო საჯარო რეესტრის ეროვნული სააგენტო**

ვალდებულება

ყადაღა/აკრძალვა:

რეგისტრირებული არ არის

მოვალეთა რეესტრი:

რეგისტრირებული არ არის

"ფიზიკური პირის მიერ 2 წლამდე ვადით საკუთრებაში არსებული მატერიალური აქტივის რეალიზაციისას, აგრეთვე საგადასახადო წლის განმავლობაში 1000 ლარის ან მეტი ღირებულების ქონების საჩუქრად მიღებისას საშემოსავლო გადასახადი გადახდას ექვემდებარება საანგარიშო წლის მომდევნო წლის 1 აპრილამდე, რის შესახებაც აღნიშნული ფიზიკური პირი იმავე ვადაში წარუდგენს დეკლარაციას საგადასახადო ორგანოს. აღნიშნული ვალდებულების შეუსრულებლობა წარმოადგენს საგადასახადო სამართალდარღვევას, რაც იწვევს პასუხისმგებლობას საქართველოს საგადასახადო კოდექსის XVIII თავის მიხედვით."

- დოკუმენტის ნამდვილობის გადამოწმება შესაძლებელია სჯარო რეესტრის ეროვნული სააგენტოს ოფიციალურ ვებ–გვერდზე www. napr.gov.ge;
- ამონაწერის მიღება შესაძლებელია ვებ–გვერდზე www. napr.gov.ge, ნებისმიერ ტერიტორიულ სარეგისტრაციო სამსახურში, იუსტიციის სახლებსა და სააგენტოს ავტორიზებულ პირებთან;
- ამონაწერში ტექნიკური ხარვეზის აღმოჩენის შემთხვევაში დაგვიკავშირდით: 2 405405 ან პირადად შეავსეთ განაცხადი ვებ–გვერდზე;
- კონსულტაციის მიღება შესაძლებელია იუსტიციის სახლის ცხელ ხაზზე 2 405405;
- სჯარო რეესტრის თანამშრომელთა მხრიდან უკანონო ქმედების შემთხვევაში დაგვიკავშირდით ცხელ ხაზზე: 08 009 009 09
- თქვენთვის საინტერესო ნებისმიერ საკითხთან დაკავშირებით მოგვწერეთ ელ-ფოსტით: info@napr.gov.ge