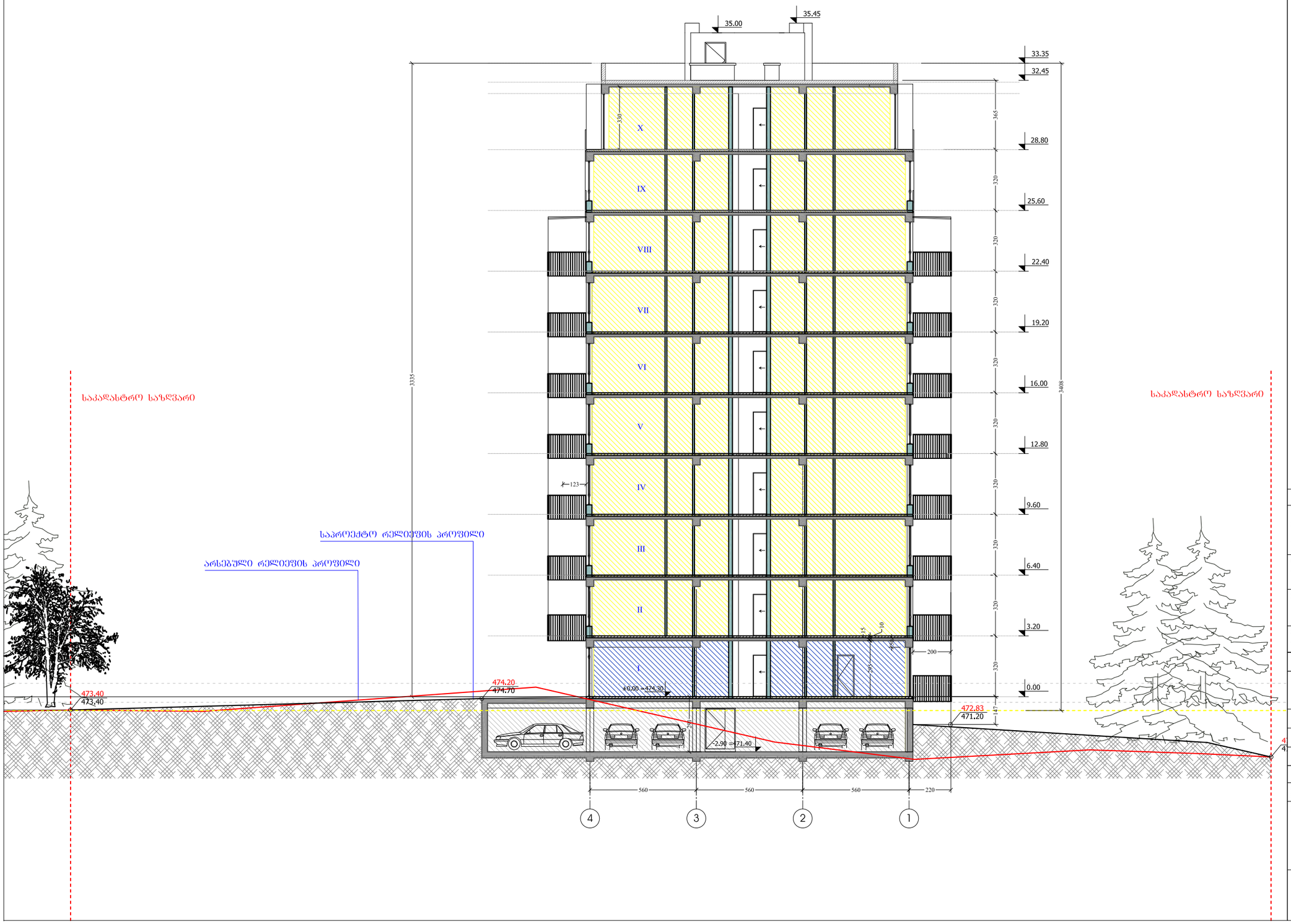

ფორმატი PAPER SIZE	დაკვეთა № CONTRACT #	პროექტის № PROJECT #	ფაილის სახელი FILE NAME
A-3			

პირობითი აღნიშვნები LEGEND

- მინის ნაკვეთის საკადასტრო საზღვარი
- ჭრილის ხაზი
- ღერძის ხაზი
- +0.00 იატაკის მოპირკეთების ნიშნული (ი.მ.ნ)
- ბინის ფართი
- 98 / 50 / 9.2 მ2 — საზაფხულო ფართობი; საცხოვრებელი ფართობი
- დაკავებულობა
- დაკავებულობის ჯგუფი (ქვეჯგუფი)
- ს3 / დ.დ. 1 — დაკავებულობის დატვირთვა
- მონოლითური კედელი
- ბლოკის კედელი
- გათბობის ქვაბის კარადა
- კონდიციონერის გარე ბლოკი
- სახანძრო მილდგარების სისტემა
- ხელის ცეცხლმაქრი
- სახანძრო განგაშის სისტემა
- კარის აღნიშვნა
  - კარის თავისუფალი სიმაღლე
  - ოთახის ნომერი
  - 2200 / 850 / 109 — ხანძარმედეგობა (წთ); კარის თავისუფალი სიგანე
- გასასვლელი
- ავტოსაშხეფი
- კვამლის საკონტროლო სისტემა
- შენობიდან გამოსასვლელი
- მისაწვდომი სვლაგეზი
- სახანძრო ჰიდრანტი
- სახანძრო მისაერთებელი
- სასაწყობო დაკავებულობა
- საქმიანი დაკავებულობა
- საცხოვრებელი დაკავებულობა

შენიშვნები NOTES

1. ნახაზზე ზომები მოცემულია სანტიმეტრებში;
2. ნახაზზე ყველა ცვლილება მშენებლობისას შეთანხმებული უნდა იყოს პროექტის ავტორთან;
3. ფერცლის კორექტირებით ავტომატურად უქმდება წინა ვარიანტი;

დამკვეთი CLIENT	
პროექტი PROJECT	მრავალბინიანი საცხოვრებელი სახლი
მისამართი ADDRESS	

თანამდებობა	გვარი	ხელმოწერა
არქიტექტორი	მ.ეფრემიძე	
კონსტრუქტორი		
დამუშავა	მ.ეფრემიძე	
შეამოწმა	მ.ეფრემიძე	

არქიტექტურული ნაწილი ARCHITECTURE

მასშტაბი SCALE		თარიღი DATE OF ISSUE	01/05/2018
ნახაზი DRWG.		კორექტირება REVISIONS	
ჭრილი "1-1" ღერძებში	№	კორექტ. REV.	თარიღი DATE
	1		
	2		
	3		
	4		
ფერცლების ჩამონათვალი	5		
	6		
	სტადია STAGE		ფურც. PAGES
	პროექტი		

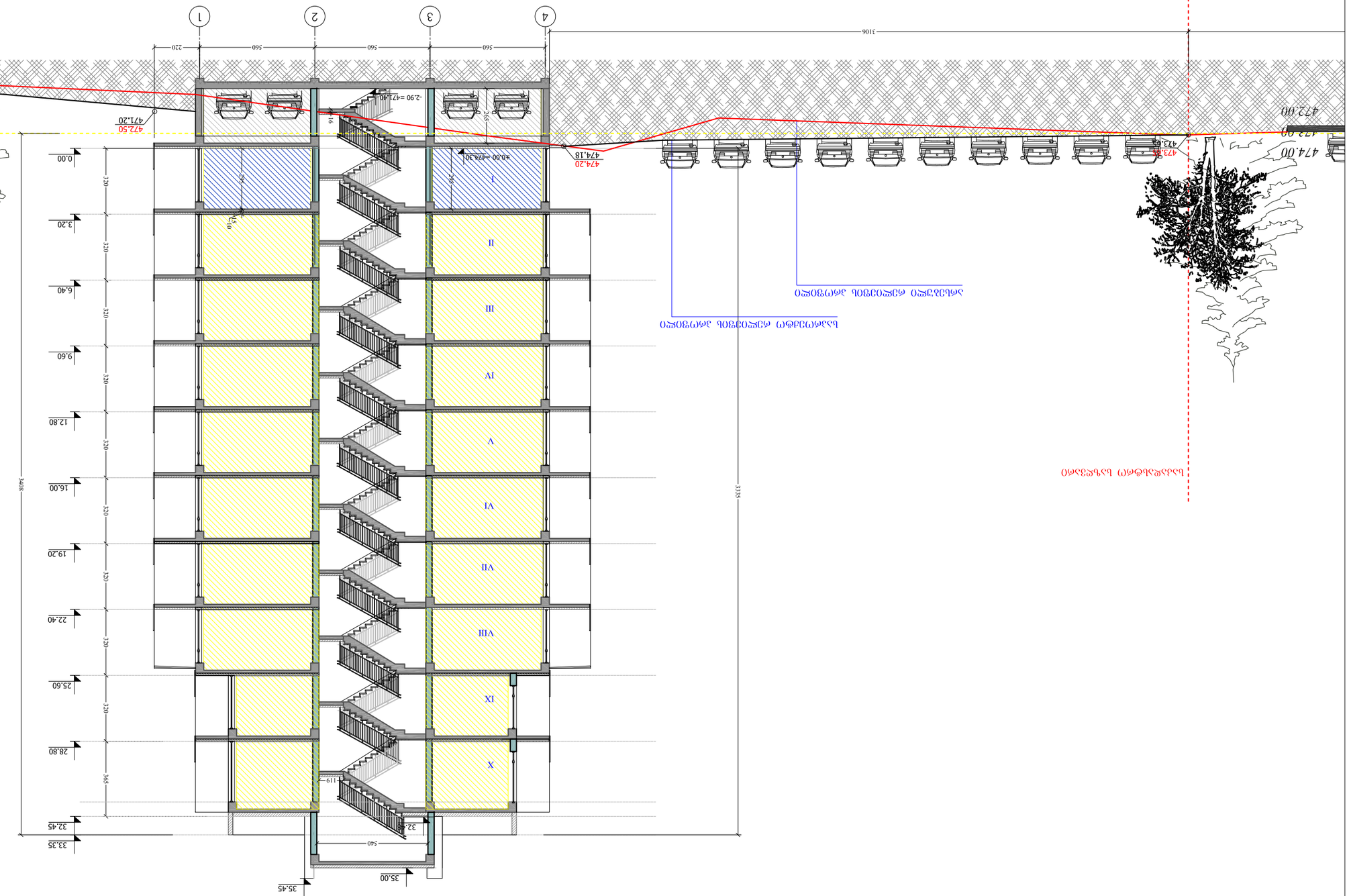

גודל הגיליון PAPER SIZE	A-3
מספר החוזה CONTRACT #	
מספר הפרויקט PROJECT #	
שם קובץ FILE NAME	

LEGEND מפתח סימנים

- גבול מגרש וגבול מגרש משני
- קו בניין
- קו בניין צדדי
- קו בניין אחורי
- גבול מגרש משני
- גבול מגרש
- קו בניין קדמי
- גבול מגרש

NOTES הערות כלליות

1. כל המידות בשרטוט הן במטרים אלא אם צוין אחרת.
2. כל המידות בשטח יבדקו ע"י הקבלן לפני תחילת העבודות ויתואמו עם המתכנן.
3. שינויים בין התכניות השונות יתואמו עם המתכנן לפני ביצוע העבודות.

CLIENT מזמין

PROJECT שם הפרויקט
בניית מבנה מגורים חדש

ADDRESS כתובת

מפלס הכניסה הקובעת	אמות	מספר חלקה
מפלס הכניסה	8,299,300	
מפלס המדרכה	8,299,300	
מפלס הקרקע		
מפלס המדרכה		

ARCHITECTURE אדריכלות

קנה מידה SCALE	1:100
תאריך DATE OF ISSUE	01/05/2018

REVISIONS שינויים

מס'	תאריך DATE	שינוי REV.
1		
2		
3		
4		
5		
6		

שרטוט DRWG. 6536
חתימה "2-2"
חתך מגרש

שלב STAGE	היתר בניה
עמודים PAGES	

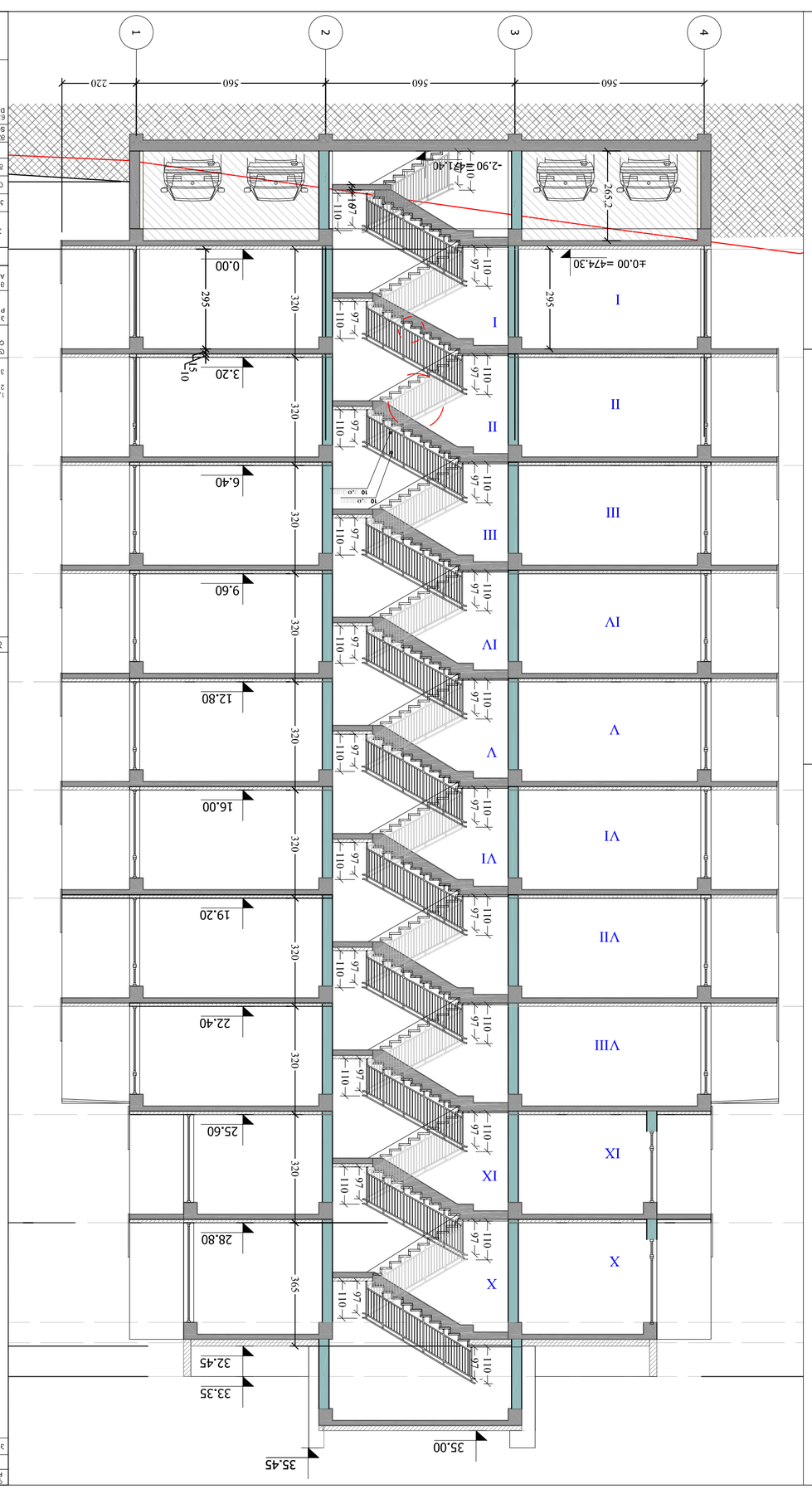

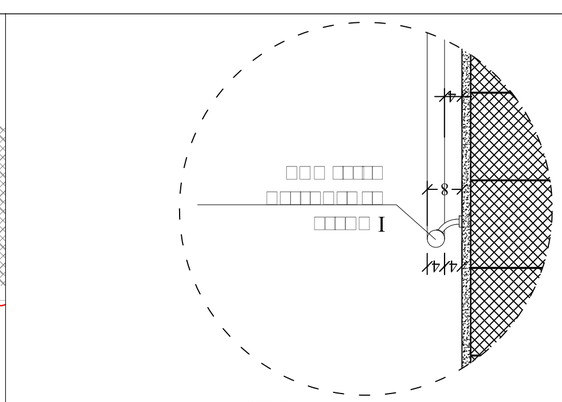

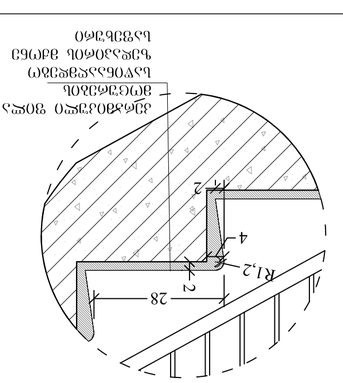

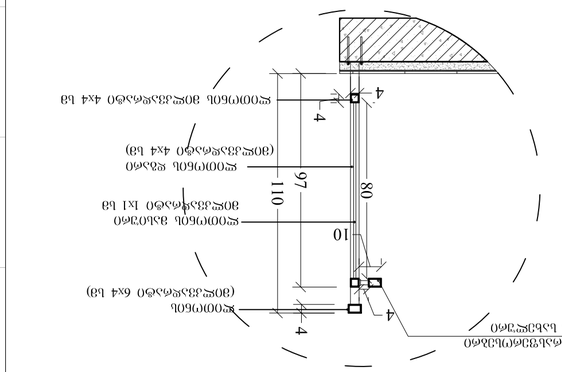

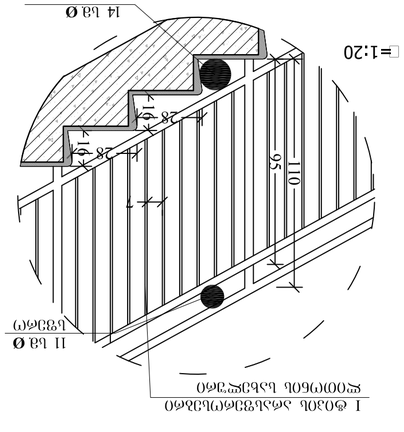

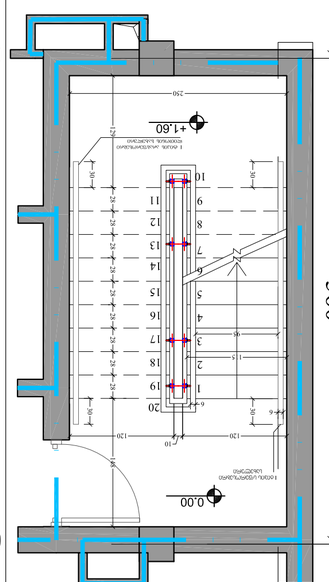

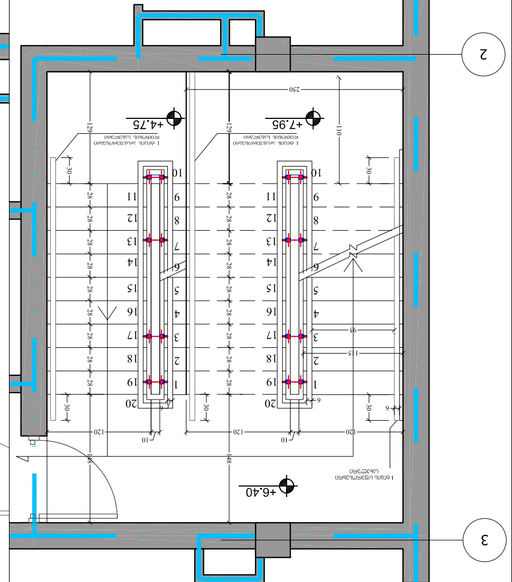

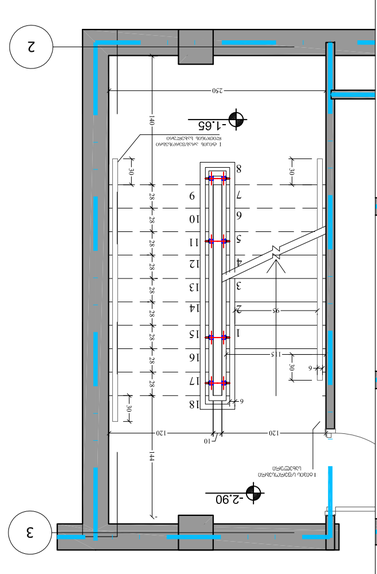

מספר גיליון PAPER SIZE	מספר חוזה CONTRACT #	מספר פרויקט PROJECT #	שם קובץ FILE NAME
A-3			

LEGEND

	מפלס בטון משוער לגובה מפלס אפס
	מפלס בטון משוער
	מפלס אפס
	מפלס בטון משוער
	מפלס בטון משוער
	מפלס בטון משוער