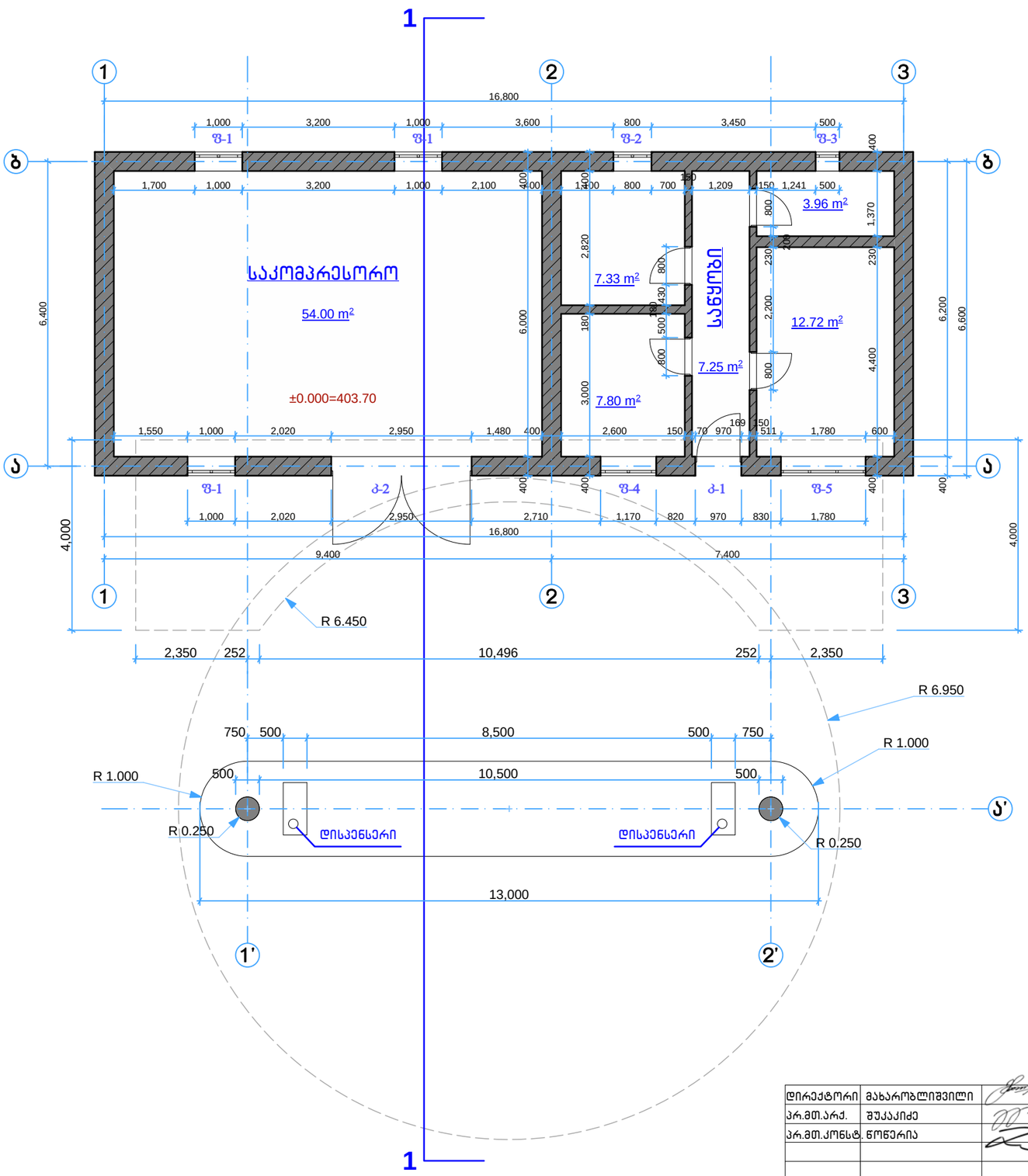

დირექტორი	მახარობლიშვილი		ბუნებრივი გაზით ავტოგაზგასამართი საკომპრესორო სადგური ქ.თბილისში მდ. მტკვრის მარჯვენა სანაპიროზე, ბაქტერიოფაგისაკენ ჩასასვლელი გზის მიმდებარედ
პრ.მთ.არქ.	შუკაკიძე		
პრ.მთ.კონსტ.	წოწერია		
			არქიტექტურული ნაწილი — დაკვეთა №
			საკომპრესორო და მარიგებელი სვეტების გეგმა — სტადია: მ; ფურც.: ა-3; ფ-ბი: 31; მასშტაბი: 1:100
შეასრულა	ბერიაშვილი		
შეამოწმა	კოშაძე		404862038 — შპს "დმ სტუდია"

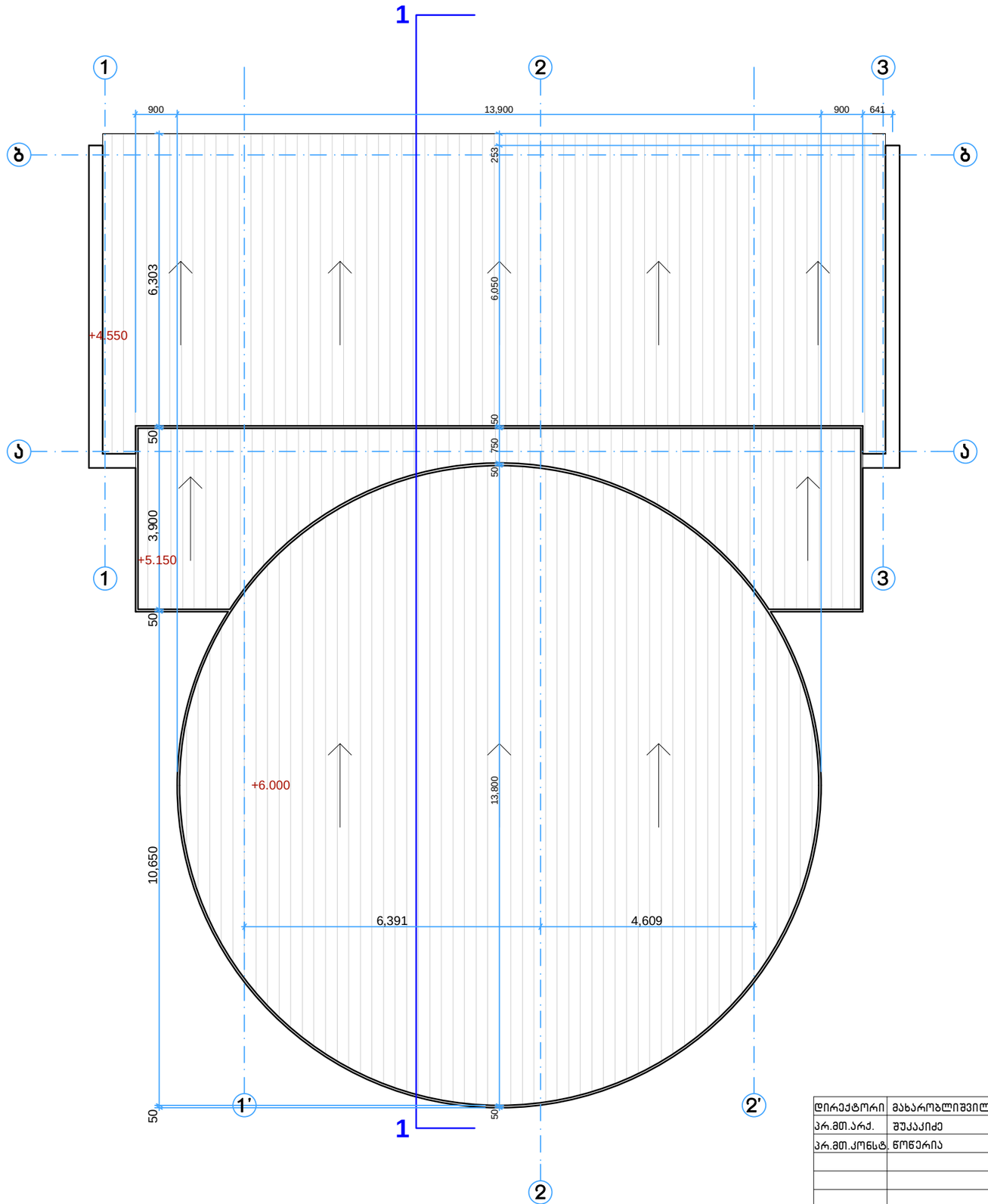

დირექტორი	მახარობლიშვილი		ბუნებრივი გაზით ავტოგაზგასამართი საკომპრესორო სადგური ქ.თბილისში მდ. მტკვრის მარჯვენა სანაპიროზე, ბაქტერიოფაგისაკენ ჩასასვლელი გზის მიმდებარედ
პრ.მთ.არქ.	შუკაკიძე		
პრ.მთ.კონსტ.	წოწერია		
			არქიტექტურული ნაწილი — დაკვეთა №
			საკომპრესორო და მარიგებელი სვეტების გადახურვის გეგმა — სტადია: მ; ფურც.: ა-4; ფ-ბი: 31; მასშტაბი: 1:100
შეასრულა	ბერიაშვილი		
შეამოწმა	კოშაძე		404862038 — შპს "დმ სტუდია"

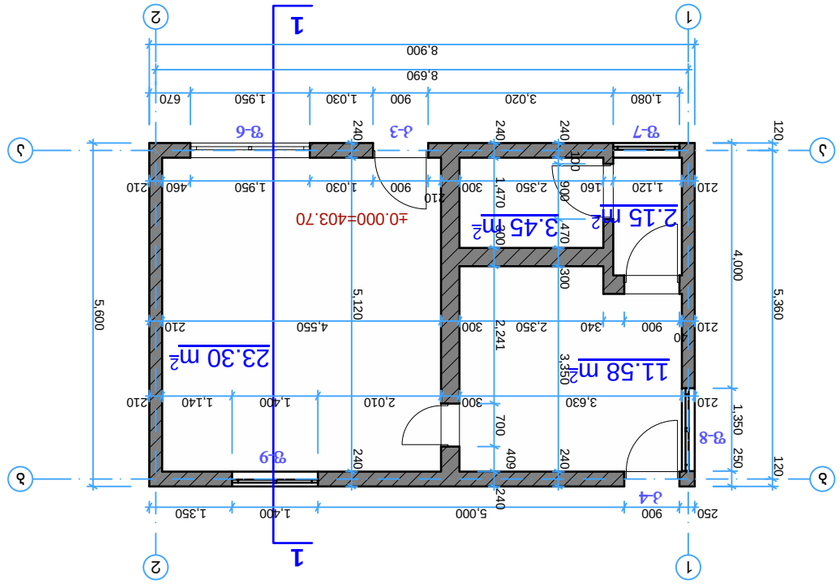

ГИП	Ахмадиев Ильнур Ильгизович			Ахмадиев И.И.
Гл.спец.	Сафиуллин Ленар Ильдарович			Сафиуллин Л.И.
Ген.дир.	Ахмадиев Ильнур Ильгизович			Ахмадиев И.И.

Ахмадиев Ильнур Ильгизович. Дом блокированной застройки с мансардой. Общество с ограниченной ответственностью "Строительная компания "Ак Барс Дом"

		Блок 1		Масштаб N:
		Фундаменты		
		Фундаменты	8	1:100
			Л-8	31
Ахмадиев		40486203 8		Лист "План фундаментов"

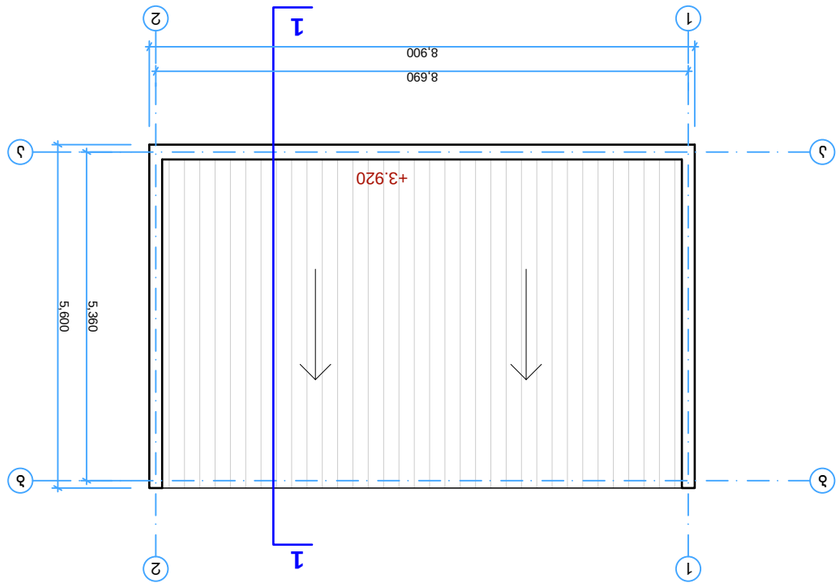

ГИП	Шишкин			Стадия	Лист	Листов
Разработал	Шишкин			Р	1	
Н.контр.	Шишкин					
Проверил	Шишкин					
Изм.	Кол.уч.	Лист	№ док.	Подп.	Дата	

Благоустройство территории по адресу: г.Москва, ул. Ивана Бабушкина, вл.1, корп.1, ул. Ивана Бабушкина, вл.1, корп.2, ул. Ивана Бабушкина, вл.1, корп.3, ул. Ивана Бабушкина, вл.1, корп.4, ул. Ивана Бабушкина, вл.1, корп.5

Согласовано							
Инв.№ подл.		Подп. и дата		Взам.инв.№			
Инв.№ дубл.							
Изм.	Кол.уч.	Лист	№ док.	Подп.	Дата		
ГИП	Шишкин					Стадия	Лист	Листов
Разработал	Шишкин					Р	1	
Н.контр.	Шишкин							
Проверил	Шишкин					

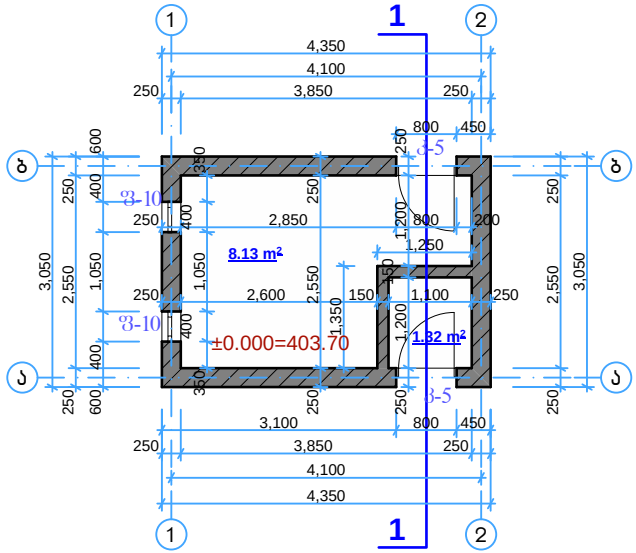

დირექტორი	მახარობლიშვილი		ბუნებრივი გაზით ავტომგზავსამართი საკომპრესორო სადგური ქ.თბილისში მდ. მტკვრის მარჯვენა სანაპიროზე, ბაქტერიოფაგისაკენ ჩასასვლელი გზის მიმდებარედ				
არ.მთ.არქ.	შუკაძე						
არ.მთ.კონსტ.	წოწერია						
			არქიტექტურული ნაწილი	დაკვეთა №			
			wc-ს გეგმა	სტადია	ფურც.	ფ-ბი	მასშტაბი
				მ	ა- 12	31	1:100
შეასრულა	ბერიაშვილი						
შეამოწმა	კოშაძე		404862038	შპს "დმ სტუდია"			

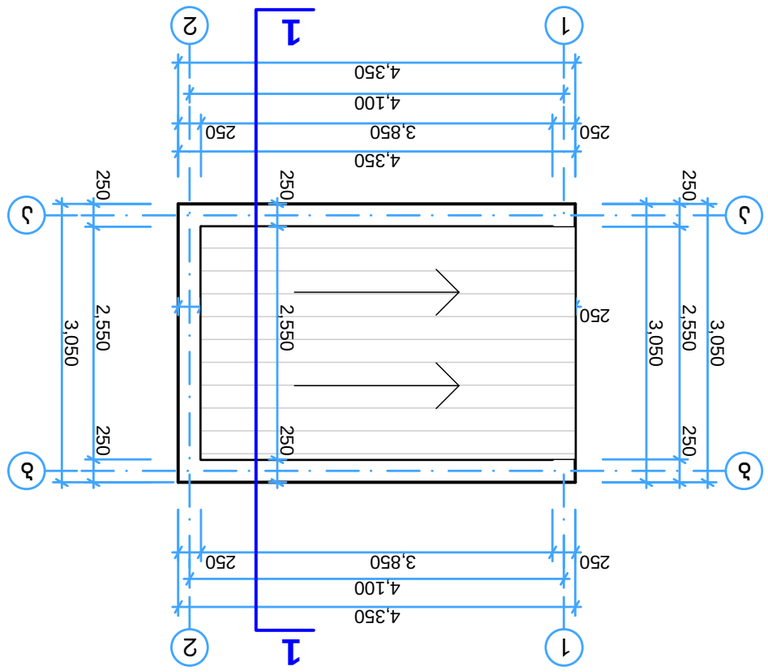

מהנדס הקונסטרוקציה	אלעזר אהרוני מהנדסים בע"מ		
אדריכל	קרוננברג אדריכלים		
יועץ אקוסטי	אקוסטיקה בע"מ		
יועץ תנועה	בלנק תנועה בע"מ		
יועץ נגישות	נגישות בישראל		
יועץ בטיחות	בטחון ובטיחות בע"מ		

תכנית קונסטרוקציה לגג מעל קומה טכנית

בניין משרדים ומסחר

רח' הברזל 38 תל אביב

קנה מידה גרפי		מספר גיליון	
תאריך	8.מרס.26	wc-ב בלוק בטון חלול בתוספת בידוד	
שרטט		קנה מידה	1:100
בדק		עמ'	31
מאשר		מתוך	13
מספר תיק	40486203		

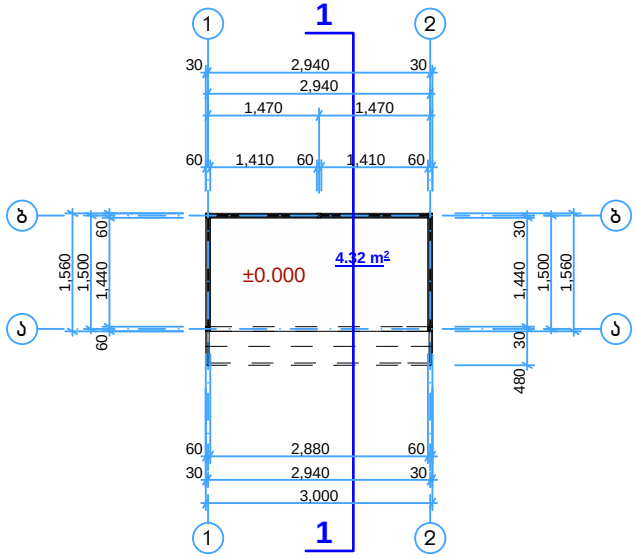

დირექტორი	მახარობლიშვილი		ბუნებრივი გაზით ავტომგზავსამართი საკომპრესორო სადგური ქ.მცხილისში მდ. მტკვრის მარჯვენა სანაპიროზე, ბაქტერიოფაგისაკენ ჩასასვლელი გზის მიმდებარედ				
პრ.მთ.არქ.	შუკაკიძე						
პრ.მთ.კონსტ.	წოწერია						
			არქიტექტურული ნაწილი	დაკვეთა №			
			მოსაცდელის გეგმა	სტადია	ფურც.	ფ-ბი	მასშტაბი
				მ	ა- 16	31	1:100
შესრულა	ბერიაშვილი						
შეამოწმა	კოშაძე		404862038	შპს "დმ სტუდია"			

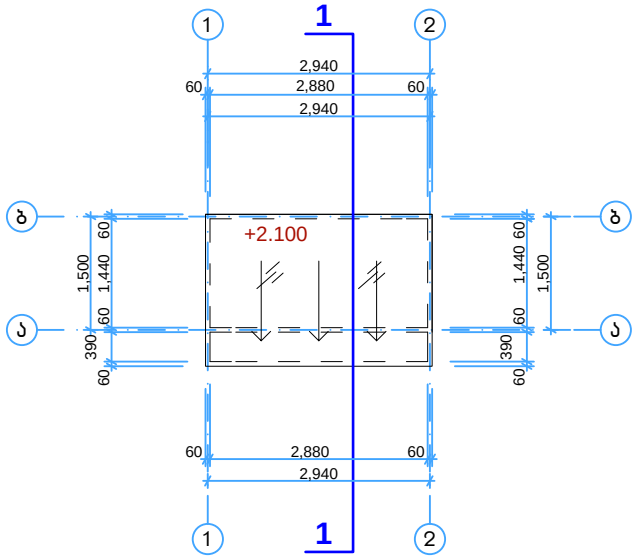

დირექტორი	მახარობლიშვილი		ბუნებრივი გაზით ავტომგზავსამართი საკომპრესორო სადგური ქ.მცხილისში მდ. მტკვრის მარჯვენა სანაპიროზე, ბაქტერიოფაგისაკენ ჩასასვლელი გზის მიმდებარედ				
პრ.მთ.არქ.	შუკაკიძე						
პრ.მთ.კონსტ.	წოწერია						
			არქიტექტურული ნაწილი	დაკვეთა №			
			მოსაცდელის გადახურვის გეგმა	სტადია	ფურც.	ფ-ბი	მასშტაბი
				მ	ა- 17	31	1:100
შესრულა	ბერიაშვილი						
შეამოწმა	კოშაძე		404862038	შპს "დმ სტუდია"			

გეგმა

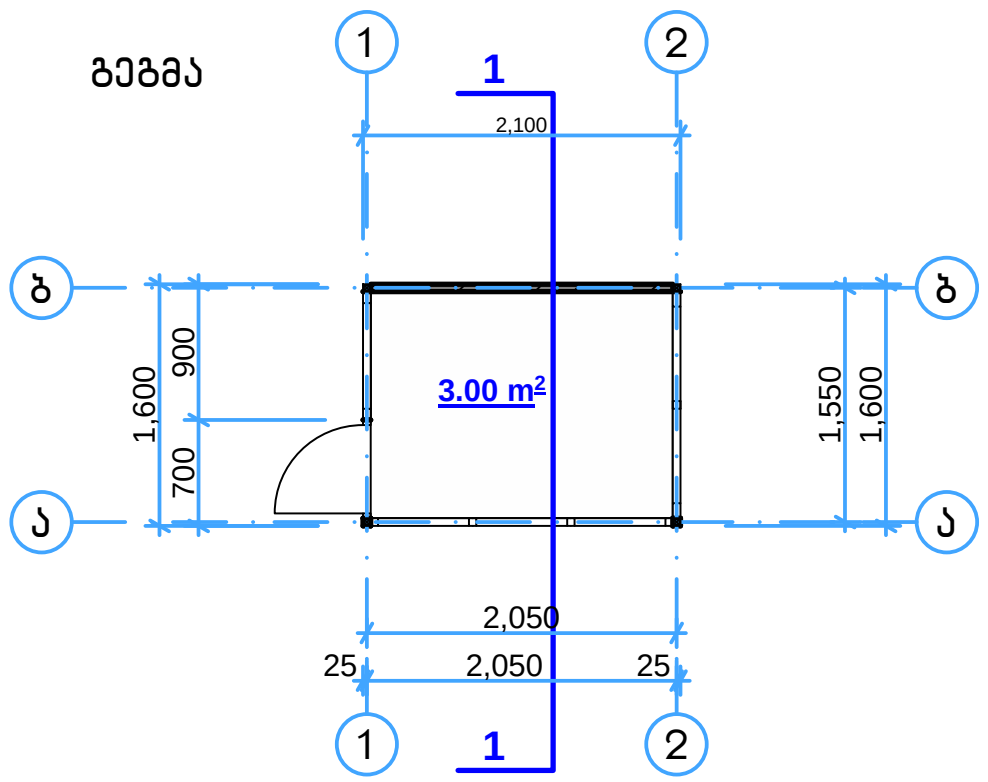

დირექტორი	მახარობლიშვილი		ბუნებრივი გაზით ავტოგაზგასამართი საკომპრესორო სადგური ქ.თბილისში მდ. მტკვრის მარჯვენა სანაპიროზე, ბაქტერიოფაგისაკენ ჩასასვლელი გზის მიმდებარედ				
პრ.მთ.არქ.	შუკაკიძე						
პრ.მთ.კონსტ.	წოწერია						
			არქიტექტურული ნაწილი	დაკვეთა №			
			საყარაულოს გეგმა	სტადია	ფურც.	ფ-ბი	მასშტაბი
				მ	ა- 20	31	1:100
შეასრულა	ბერიაშვილი						
შეამოწმა	კოშაძე		404862038	შპს "დმ სტუდია"			

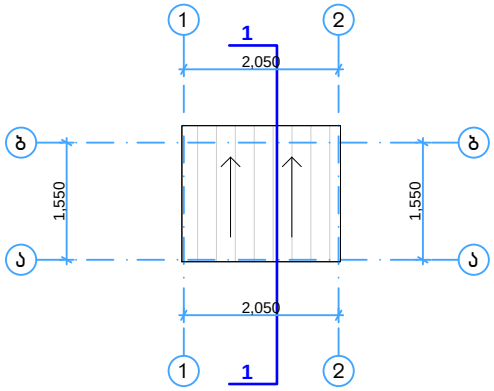

დირექტორი	მახარობლიშვილი		ბუნებრივი გაზით ავტომგზავსამართი საკომპრესორო სადგური ქ.თბილისში მდ. მტკვრის მარჯვენა სანაპიროზე, ბაქტერიოფაგისაკენ ჩასასვლელი გზის მიმდებარედ				
პრ.მთ.არქ.	შუკაქიძე						
პრ.მთ.კონსტ.	წოწერია						
			არქიტექტურული ნაწილი	დაკვეთა №			
			საყარაულოს გადახურვის გეგმა	სტადია	ფურც.	ფ-ბი	მასშტაბი
				მ	ა- 21	31	1:100
შეასრულა	ბერიაშვილი						
შეამოწმა	კოშაძე		404862038	შპს "დმ სტუდია"			

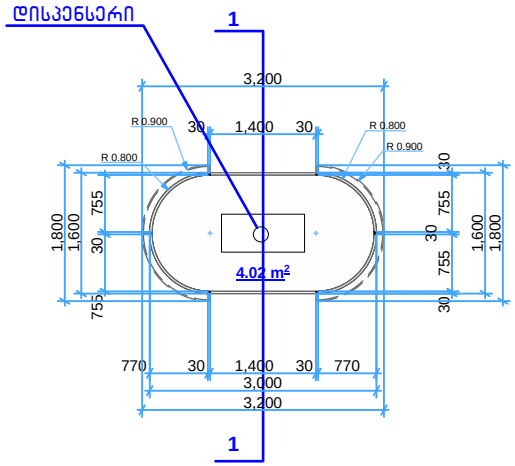

დირექტორი	მახარობლიშვილი		ბუნებრივი გაზით ავტომგზავსამართი საკომპრესორო სადგური ქ.თბილისში მდ. მტკვრის მარჯვენა სანაპიროზე, ბაქტერიოფაგისაკენ ჩასასვლელი გზის მიმდებარედ				
არქ.მთ.არქ.	შუკაქიძე						
არქ.მთ.კონსტ.	წოწერია						
			არქიტექტურული ნაწილი	დაკვეთა №			
			დისპენსერის ჯიხურის გეგმა	სტადია	ფურც.	ფ-ბი	მასშტაბი
				მ	ა- 24	31	1:100
შესრულა	ბერიაშვილი						
შეამოწმა	კოშაძე		404862038	შპს "დმ სტუდია"			

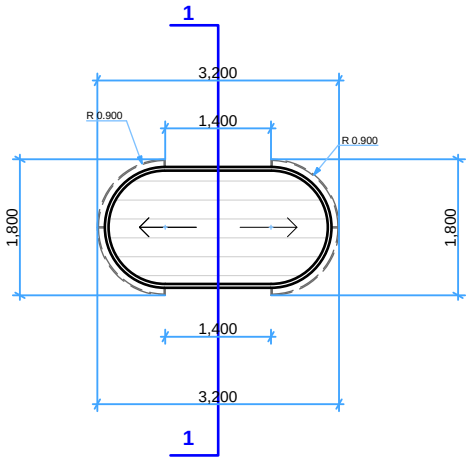

დირექტორი	მახარობლიშვილი		ბუნებრივი გაზით ავტომგზავსამართი საკომპრესორო სადგური ქ.თბილისში მდ. მტკვრის მარჯვენა სანაპიროზე, ბაქტერიოფაგისაკენ ჩასასვლელი გზის მიმდებარედ				
პრ.მთ.არქ.	შუკაქიძე						
პრ.მთ.კონსტ.	წოწერია						
			არქიტექტურული ნაწილი	დაკვეთა №			
			დისპენსერის ჯიხურის გადახურვის გეგმა	სტადია	ფურც.	ფ-ბი	მასშტაბი
				მ	ა- 25	31	1:100
შესრულა	ბერიაშვილი						
შეამოწმა	კოშაძე		404862038	შპს "დმ სტუდია"			