საქართველოს იუსტიციის სამინისტრო
საჯარო რეესტრის ეროვნული სააგენტო

საკადასტრო გეგმა

მიწის ნაკვეთის საკადასტრო კოდი: *01.19.33.013.037*
განცხადების რეგისტრაციის ნომერი: *88201295459*
მიწის ნაკვეთის ფართობი: *5318* კვ.მ.
დანიშნულება: *არასასოფლო-სამეურნეო*
მომზადების თარიღი 03.10.12

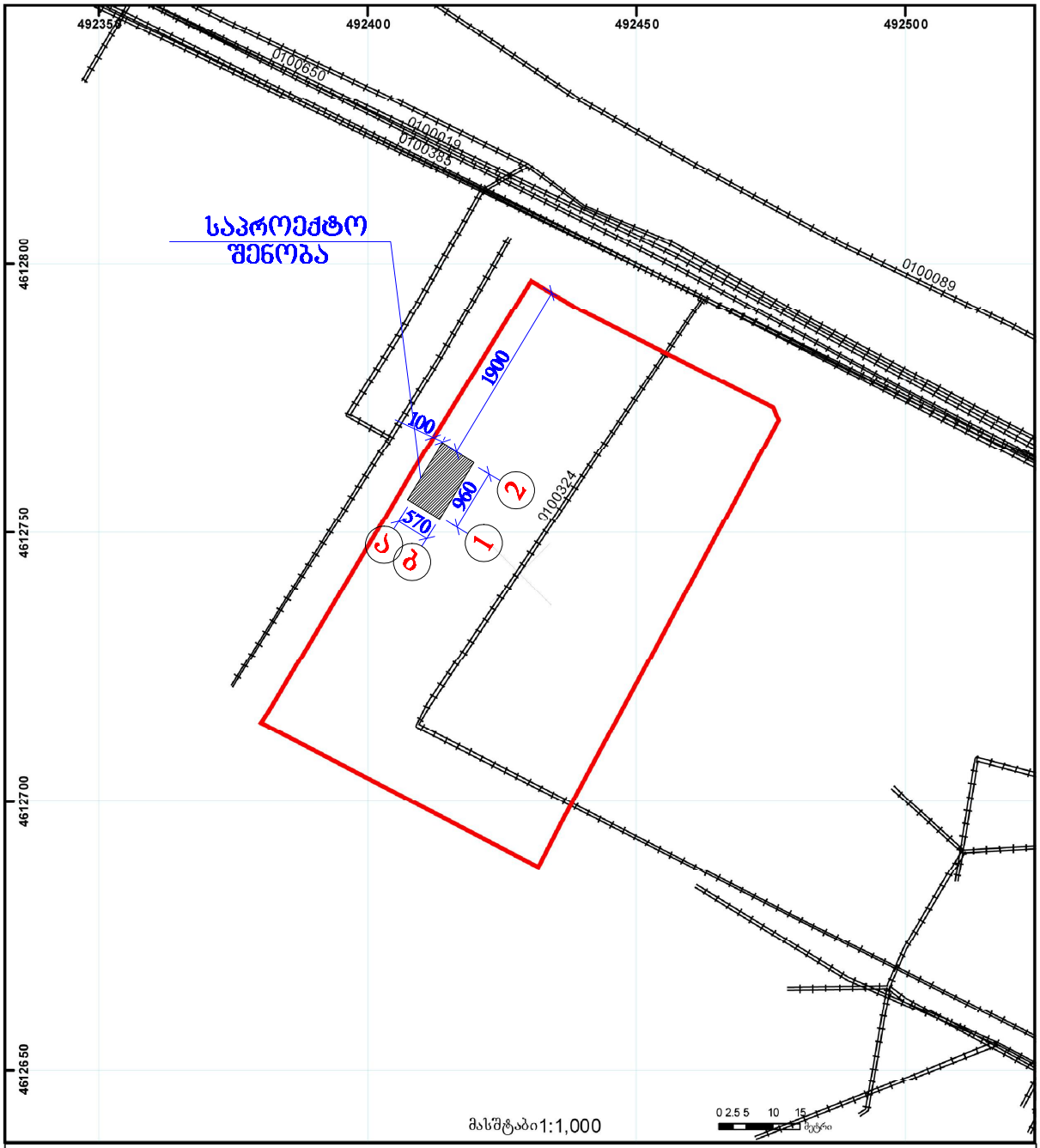

შენობა-ნაგებობა, პირობითი ნომერი/სართულიანობა
ვალდებულება
ხახოხრიჟი ნაგებობა
მიწის ნაკვეთის საკადასტრო საზღვარი
მშენებარე ნაგებობა
მიწისქვეშა ნაგებობა
UTM (საერთაშორისო) სისტემის კოორდ.

საჯარო რეესტრის ეროვნული სააგენტო ბათილისი 0102 წმ. ნიკოლოზის/ნ. ჩხეიძის ქ. 2 ტელ.: (995 32) 91 04 27; ფაქსი: (995 32) 91 03 41
საჯარო რეესტრის ეროვნული სააგენტო ბათილისი დ. აღმაშენებლის გამზ. 89/24 ტელ: (995 32) 94 13 65
www.napr.gov.ge

პირველი სართულის გეგმა

მ 1:100

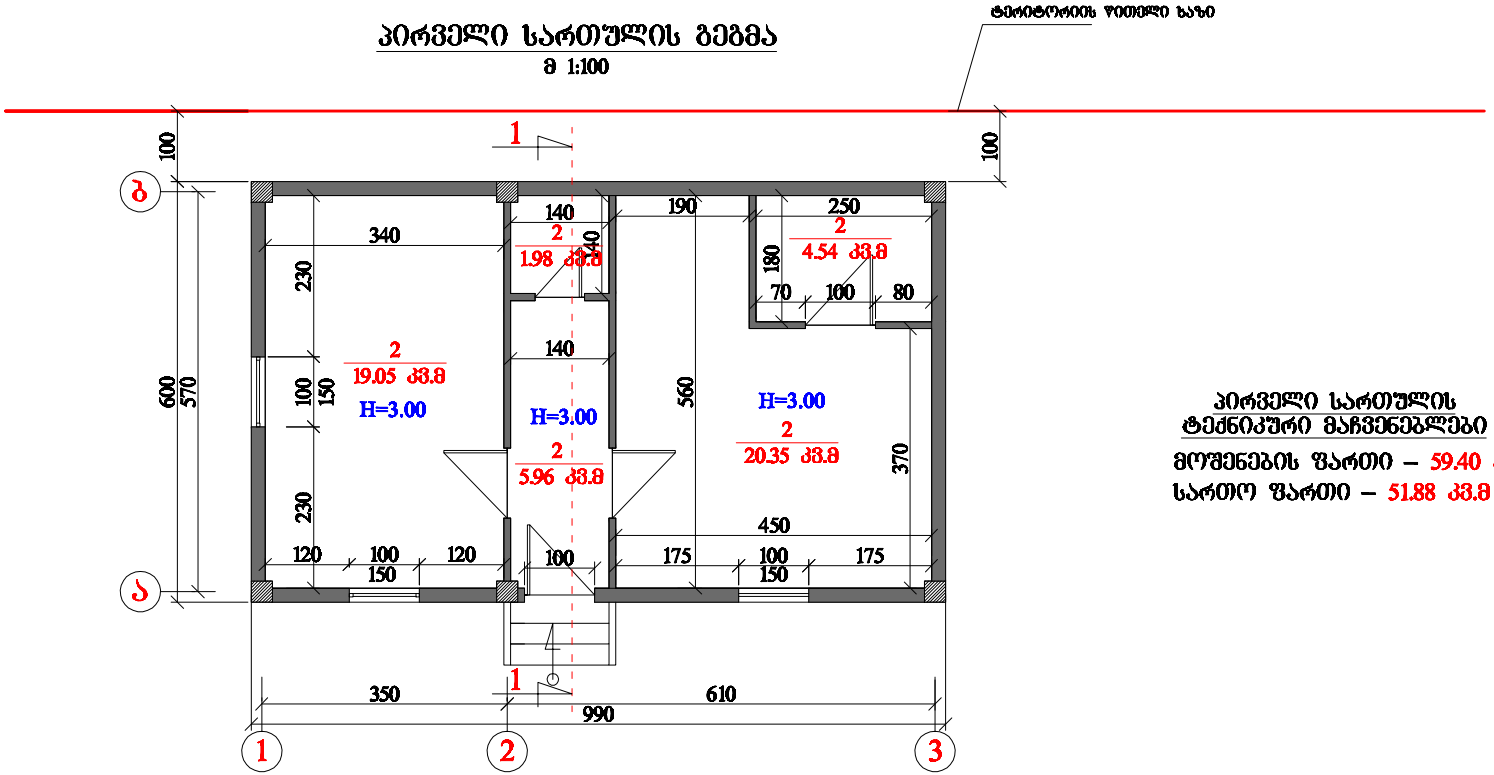

პირველი სართულის ტექნიკური მაჩვენებლები

მოშენების ფართი – 59.40 კმ.მ

სართო ფართი – 51.88 კმ.მ

ფასადი "3–1" ღერძებში

მ 1:100

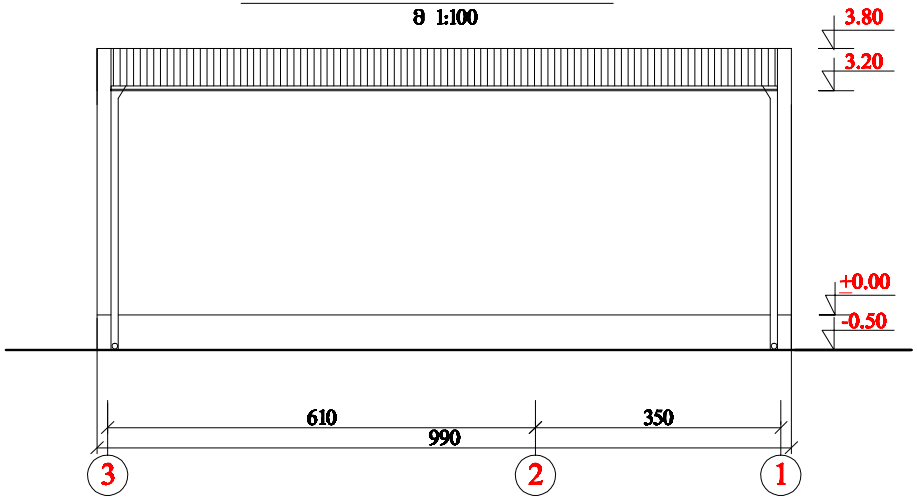

ფასადი "1–3" ღერძებში

მ 1:100

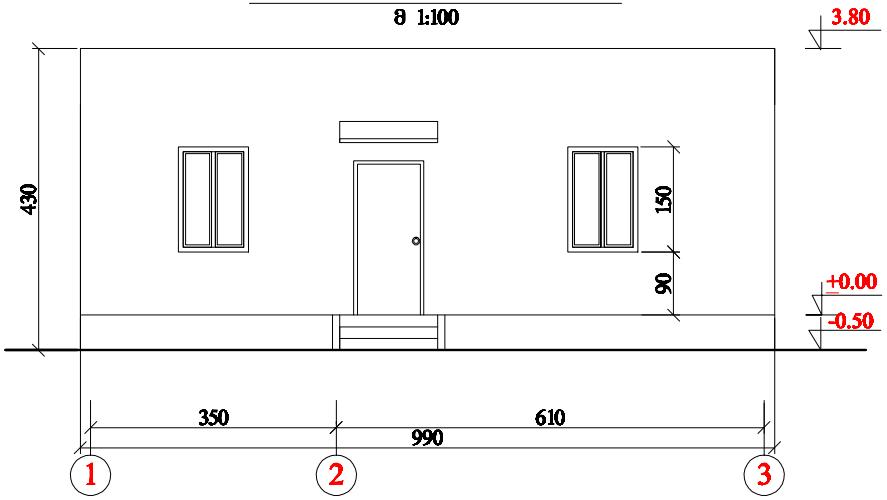

ჭრილი 1–1

მ 1:100

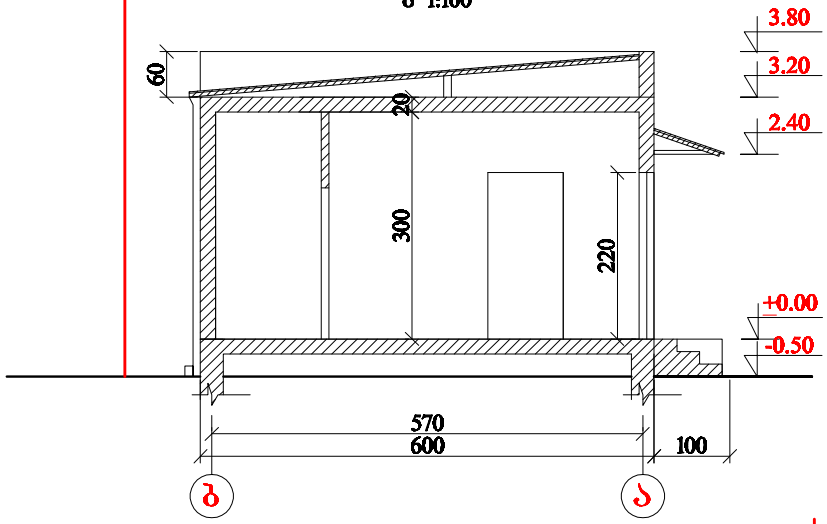

სახურავის გეგმა

მ 1:100

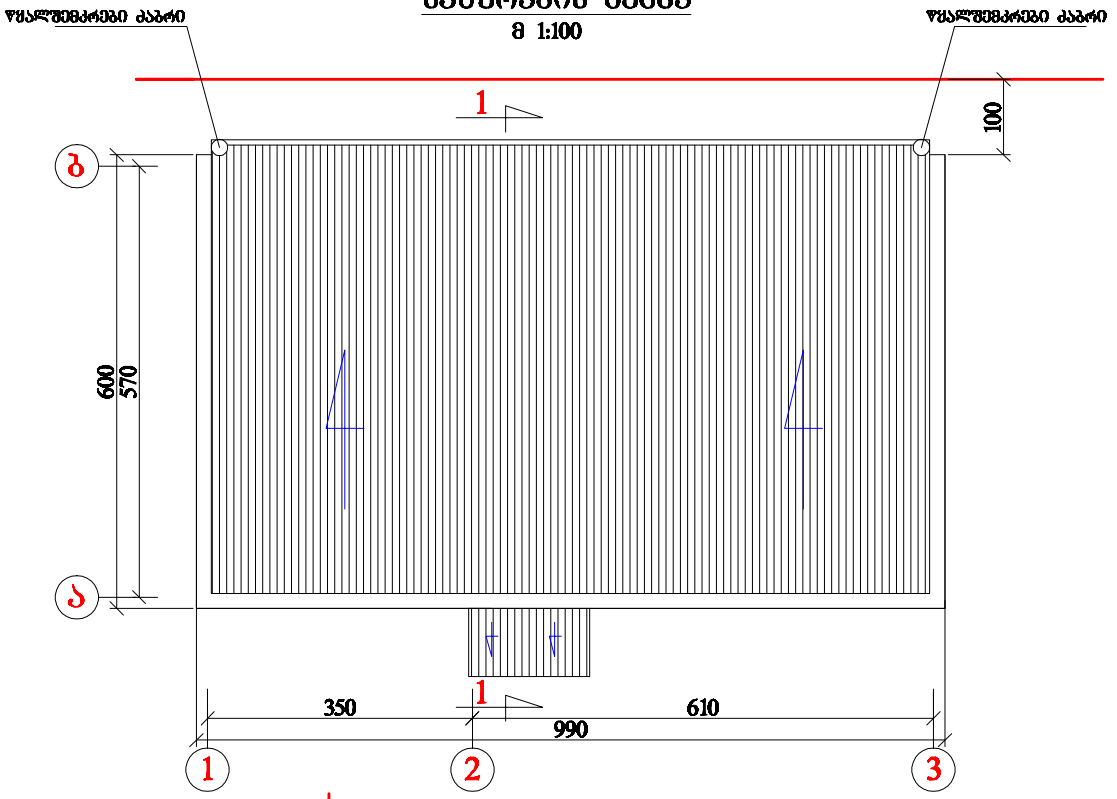

ფასადი "ა–ბ" ღერძებში

მ 1:100

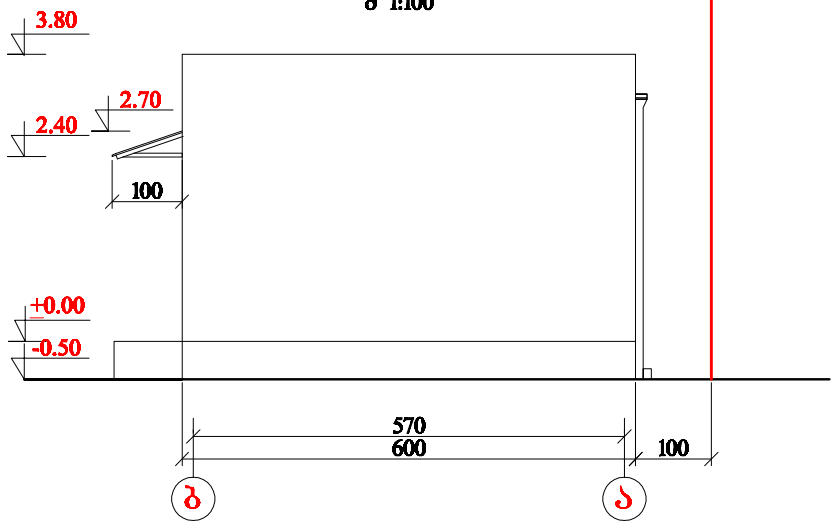

ფასადი "ბ–ა" ღერძებში

მ 1:100

