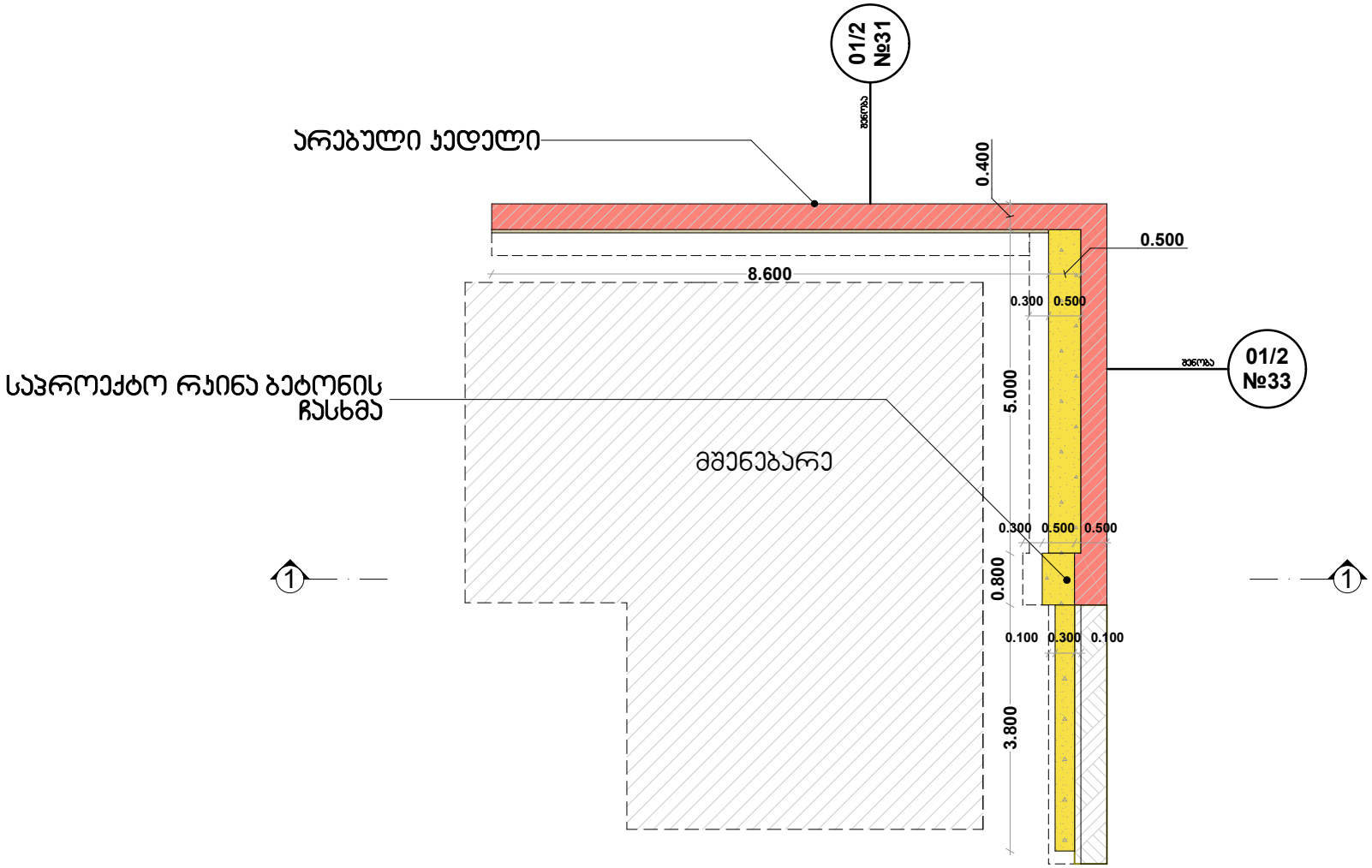

L.T.D ORIENTIRI
შ.პ.ს ორიენტირი

საძირკვლის გაძლიერების პროექტი

დასახელება :

გეგმა

თარიღი :
05/02/2018

მასშტაბი :
1:100

N

ფორმატი :
A4

მისამართი: ქალაქი თბილისი. ტყავის II ჩიხი, №3-5

ფრაგმენტის №: - რაოდენობა: -

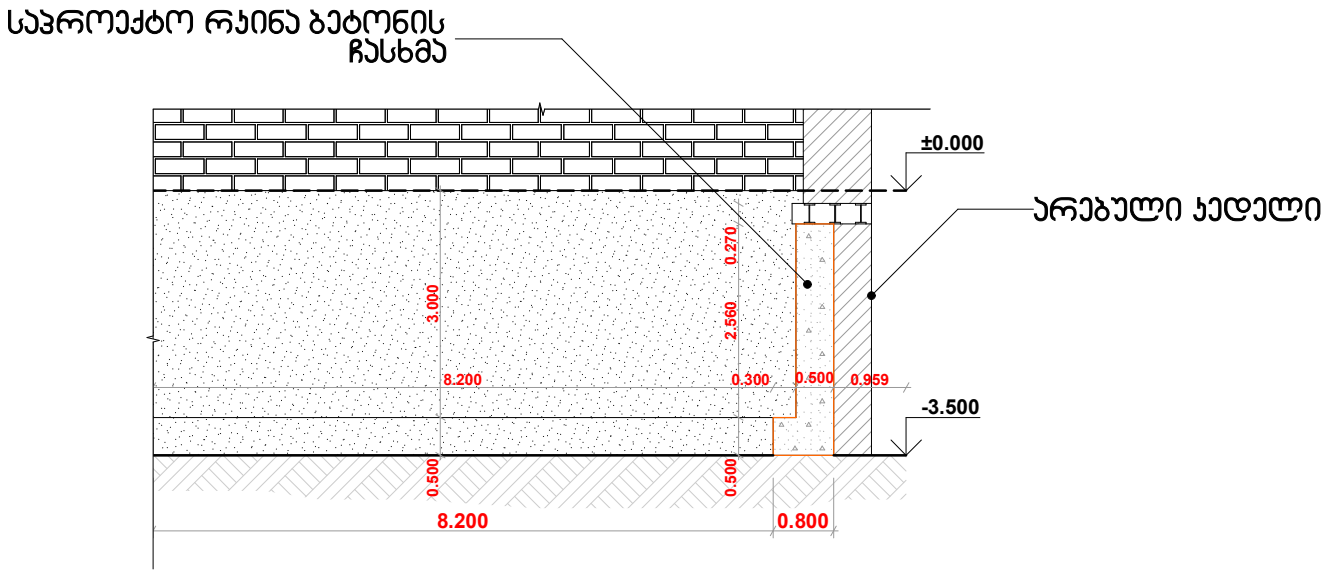

L.T.D ORIENTIRI შ.პ.ს ორიენტირი	საძირკვლის გაძლიერების პროექტი	დასახელება: ჭრილი 1-1	თარიღი: 05/02/2018	N	ფორმატი: A4
			მასშტაბი: 1:100		
მისამართი:	ქალაქი თბილისი, ტყავის II ჩიხი, №3-5	ფრაგმენტის №: -	რაოდენობა: -		

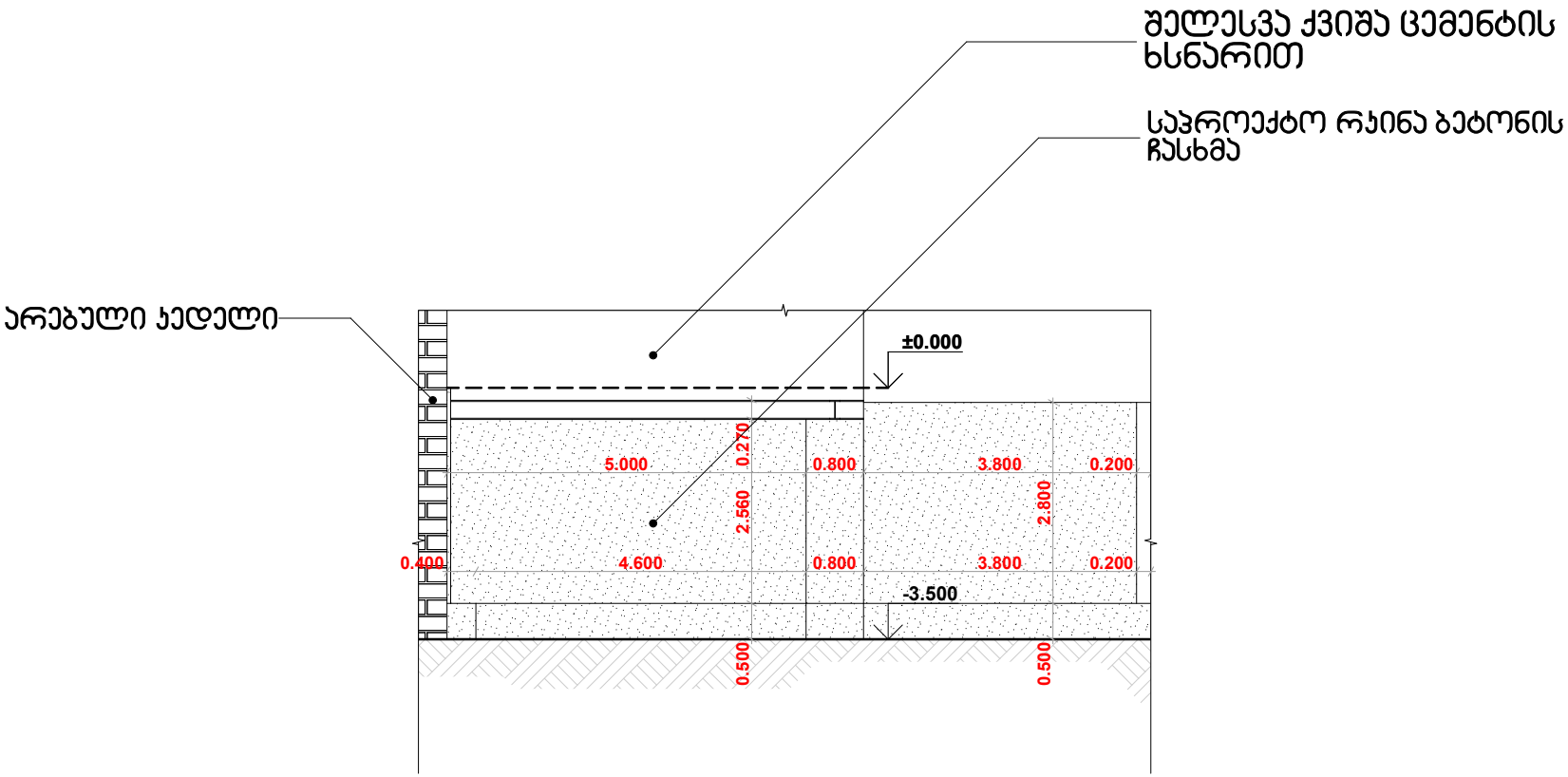

L.T.D ORIENTIRI შ.პ.ს ორიენტირი	საძირკვლის გაძლიერების პროექტი	დასახელება: ფასადი	თარიღი: 05/02/2018	N	ფორმატი: A4
			მასშტაბი: 1:100		
მისამართი:	ქალაქი თბილისი. ტყვიის II ჩიხი, №3-5	ფურცლის №: -	რაოდენობა: -		