შენიშვნები და სამუშაობის წარმოების თანმიმდევრობა:

1) შენობაში სამუშაობის დაწყების წინ საჭიროა კედლებიდან მოიხნას ნალესი და გადახურვები გასუფთავდეს სამშენებლო ნაგვისგან.

2) გადახურვის კონსტრუქციებზე საჭიროა მოწყოს დროებითი ხის ან ინვენტარული ხარაჩოები.

3) საჭიროა მოეწყოს საძირკვლის გაძლიერება ეტაპობრივად, 1.0 მეტრ ზონებად, ჭადრაკულად (ყოველი მესამე ელემენტი)..

4) საძირკვლის გაძლიერების შემდეგ საჭიროა მოხდეს გრუნტის უკუჩაყრა ტკეპნით (ტკეპნის კოეფიციენტი 0.95, დეფორმაციის მოდული 40 მპა.)

5) საძირკვლის გაძლირების შემდეგ საჭიროა სახურავის მოხსნა და +8.35 ნიშნულზე კედლების ზედა თავის მოხნა სარტყლების და კოჭების დონეზე (იხილეთ II სართულის გეგმაზე შენიშვნები).

6) I სართულზე კედლების და გაძლირება და ღიობების მოწყობა.

7) I სართულზე მონოლითური სარტყელების და ლითონის გადახურვის მოწყობა.

8) I სართულის გადახურვის დაბეტონება (+4.00 ნიშნულზე).

9) II სართულზე კედლების გაძლირება და ღიობების მოწყობა.

10) II სართულის გადახურვის მოწყობა.

11) სამუშაოების წარმოებისას საჭიროა უსაფრთხოების ნორმების დაცვა.

12) სამუშაოების წარმოებისას საჭიროა შენობის მზიდი კონსტრუქციების მონიტორინგი.

13 ადგილზე ნალესების მოხნის და სამშენებლო ნაგვის დასუფთავების ან კონსტრუქციების გახნისას პროექტში გათვალისწინებული და მოცემული სქემებისგან გასხვავების აღმოჩენის შემთხვევაში, საჭიროა ეცნობოს პროექტის ავტორს და საჭიროების შემთხვევაში მოხდეს პროექტის კორექტირება.

14) გაძლიერება შესრულებულია ადგილზე გოლოგიური და კონსტრუქციული კვლევებზე დაყრდნობით.

15) ნებისმიერი გაძლირების სამუშაოების წარმოებისას საჭიროა გადახურვის კონსტრუქციები გამაგრებული იყოს ინვენტარული ან ხის ხარაჩოებით.

16) მშენებლობის დაწყების წინ საჭიროა მეზობელი შენობების ვიზუალური კვლევა და მათზე ბზარების ან დეფორმაციების დაფიქსირება. მშენებლობის პროცესში საჭიროა მეზობელ შენობებზე დაკვირვება ზეგავლენის დასადგენად.

17) შენობის გაძლირების შემდეგ მასზე ხდება 1 სართულის დაშენება ლითონის კონსტრუქციებით (ალბომი №4). ლითონის კლასი C255, ელექტროდი ე-42, შედუღებები საჭიროა შესრულდეს ГОСТ 5264-80 მიხედვით.

18) აგურის კედლების საჭიროა დაიშალოს (არ მოინგრეს). კედლების დაშლა უნდა მოხდეს წინასწარ მოწყობილი ხარაჩოების და პლატფორმების გამოყენებით, უსაფრთხოების ნორმების დაცვით.

განმარტებითი ბარათი:

1) პროექტის მიხედვით ხდება არსებული ორსართულიანი აგურის შენობის გაძლიერება. გაძლირება გულისხმობს ფუნდამენტების გამაგრებს (რათა მოხდეს სართულის დამატება), აგურის მზიდი კედლების დაბეტონების გამაგრებას და გადახურვის კონსტრუქციების შეცვლას ხიდან ლითონის და რკინაბეტონით.

2) რკინაბეტონის კონსტრუქციებში ბეტონირება უნდა მოხდეს ვიბრირებით.

3) შენობის სეისმომდგრადობის გასაზრდელად (თანახმად პნ 01.01-09) მზიდ კედლებში ეწყობა სარტყელები და სართულის დონე იკვრება რკინაბეტონის დისკით (ფილით).

4) ლითონის კონსტრუქციები შენობაში გამოყენებულია C255 მარკით, შესადუღებელი ელექტროდი ე-42.

5) ლითონის კონსტრუქციები საჭიროა დაიფაროს ანტიკოროზიული და ანტისახანძრო საღებავებით.

ალბომის ნაწილი: კონსტრუქციული ნაწილი	ობიექტის სახელწოდება: სასტუმრო "ჯაზ ჰოტელ"	მასშტაბი: 1:50	დირექტორი	ზ. სურგულაძე	
ფურცლის დასახელება: განმარტებითი ბარათი	ობიექტის მისამართი: ქ. თბილისი, უზნაძის ქ. №82	ფურცელი: 01	ავტორი	ზ. სურგულაძე	
შენიშვნა:	დამკვეთი: შ.პ.ს. №12	ფურცლები:	კონსტრუქტორი	ი. ურუშაძე	
	დამკვეთის მისამართი: ქ. თბილისი, ხოდაშენის ქ. №12	თარიღი: 20/09/2016	დაამუშავა	ი. ურუშაძე	

L.T.D. Surgula
Architecture. Interior. Product Design.
Giuliashvili str. 9
Tel: +995 568 99 00 00
Email: 77622156@gmail.com
Website: www.surgula.com

ალბომი №1

ფუნდამეტნის გაძლიერება ვარიანტი №1

არსებული შენობის ფუნდამენტების გაძლიერება წიბოვანი ფილით

ალბომის ნაწილი:	ობიექტის სახელწოდება:	მასშტაბი:			
კონსტრუქციული ნაწილი	სასტუმრო "ჯაზ ჰოტელ"		დირექტორი	ზ. სურგულაძე	
ფურცლის დასახელება: ალბომი №1	ობიექტის მისამართი: ქ. თბილისი, უზნაძის ქ. №82	ფურცელი: კ1-00	ავტორი	ზ. სურგულაძე	
შენიშვნა: ფუნდამეტნის გაძლიერება ვარიანტი №1	დამკვეთი: შ.პ.ს. №12	ფურცლები:	კონსტრუქტორი	ი. ურუშაძე	
	დამკვეთის მისამართი: ქ. თბილისი, ხოდაშენის ქ. №12	თარიღი: 20/09/2016	დაამუშავა	ი. ურუშაძე	

L.T.D. Surgula
Architecture. Interior. Product Design.
Gudiashvili str. 9
Tel: +995 568 99 60 60
Email: 7762215@gmail.com
Website: www.surgula.com

საძირკვის გაძლერება ▽-2.90

არსებული საძირკვლის და მზიდი კედლების კონტური

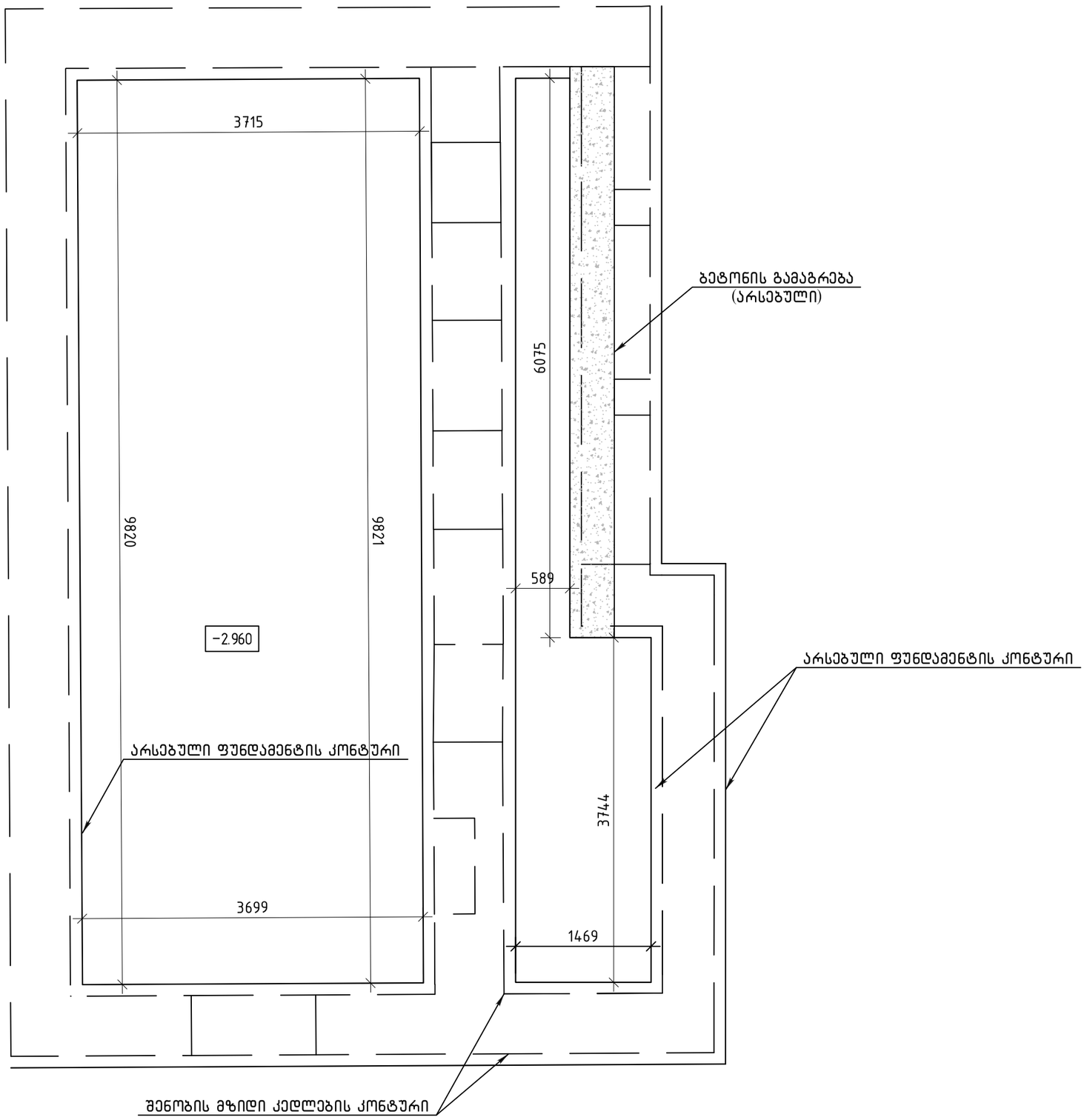

ალბომის ნაწილი: კონსტრუქციული ნაწილი	ობიექტის სახელწოდება: სასტუმრო "ჯაზ ჰოტელ"	მასშტაბი: 1:50	დირექტორი	ზ. სურგულაძე	
ფურცლის დასახელება: საძირკვის გაძლერება ▽-2.90	ობიექტის მისამართი: ქ. თბილისი, უზნაძის ქ. №82	ფურცელი: კ1-01	ავტორი	ზ. სურგულაძე	
შენიშვნა: არსებული საძირკვლის და მზიდი კედლების კონტური	დამკვეთი: შ.პ.ს. №12	ფურცლები:	კონსტრუქტორი	ი. ურუშაძე	
	დამკვეთის მისამართი: ქ. თბილისი, ხოდაშენის ქ. №12	თარიღი: 20/09/2016	დაამუშავა	ი. ურუშაძე	

L.T.D. Surgula
Architecture, Interior, Product Design.
Gudiashvili str. 9
Tel: +995 568 99 60 60
Email: 776215@gmail.com
Website: www.surgula.com

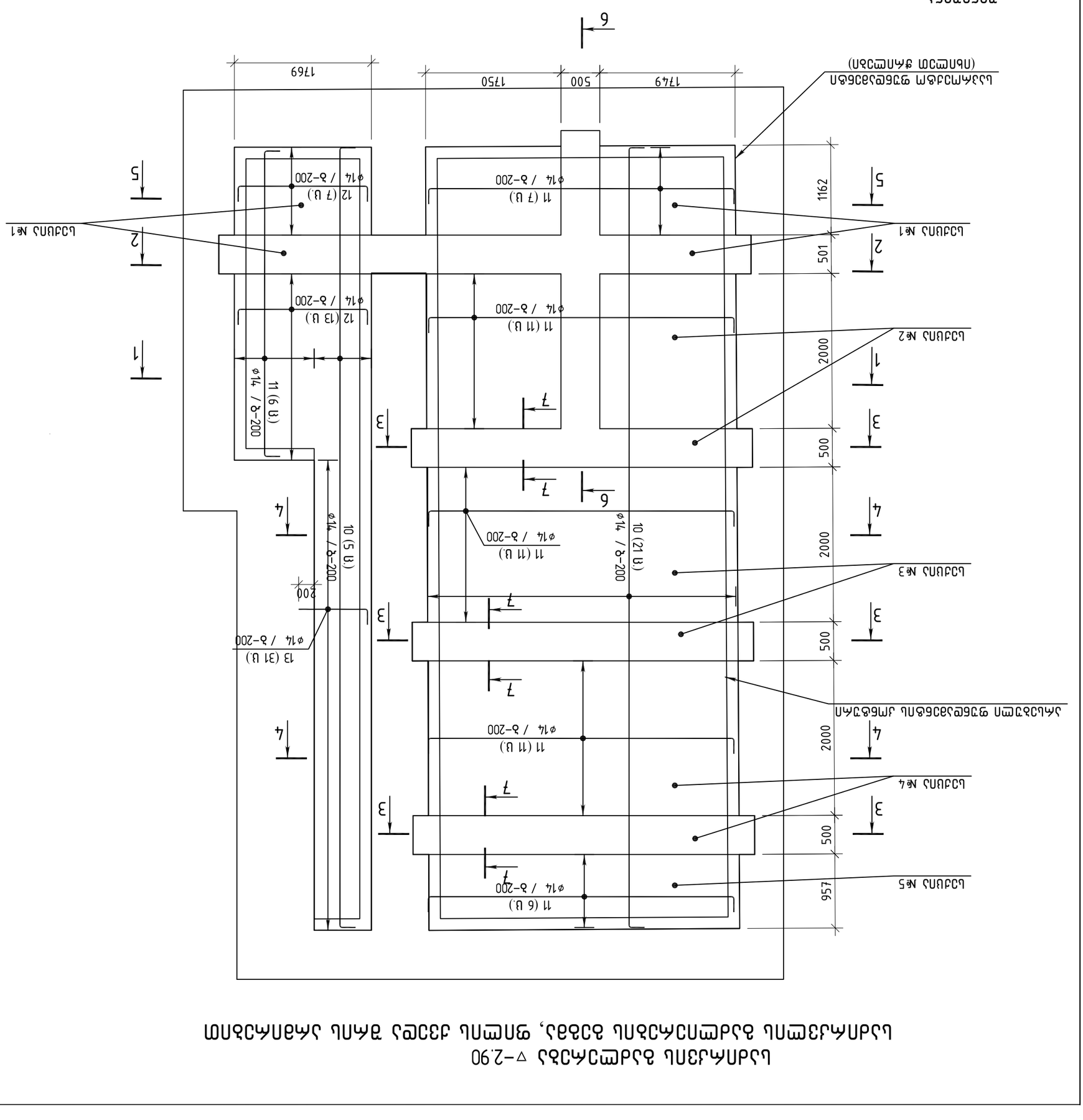

სართულის ბანაკრძალის ▽-2.90 ნიშნულის ფილის არმირების სქემა, ფილის ქვედა ბადის არმატურის ანაბეჭდით

შენიშვნა:

1) ფუნდამენტის ბანაკრძალის ქვეშ დასმული ბალიშის ან არმატურის შრის ქვეშ ბეტონის მომზადება (არმატურის ფიქსატორების ჩადგმა) ფილის ბეტონირებამდე 24 საათით ადრე.

2) ფუნდამენტის ბანაკრძალის ქვეშ ბალიშის ბეტონის მარკა B15 (ნაცრიანი ბეტონი) ფილის ბეტონის მარკის ტოლი.

3) ფილის 15 სმ შეჯახების ზონაში არმატურის ბეტონირება ორმაგი ბადით (ზედა და ქვედა შეჯახების ზონაში), ჯამური ტოლი.

4) არმატურის ელემენტების და ფუნდამენტის ნაპირის ქვეშ ფილის არმირების ანაბეჭდის ზომა, ასევე, ანკერული ბალიშის ზომა იხილეთ არმატურის ნახაზებზე.

5) ანკერული ფუნდამენტის ბანაკრძალის არმირების ელემენტის შეჯახების ადგილას ბადის არმატურის მოხსნა დაშვებულია ფილის ბეტონირების შემდეგ.

6) ფილის ბეტონის მარკა B25, ბეტონის ქვეშ ბალიშის ბეტონის მარკა B7.5.

პროექტის დასახელება:	
პარკინგის ნაგებობის ბანაკრძალის ფილა ▽-2.90 ნიშნულზე	
ფურცლის დასახელება:	
ბანაკრძალის ბანაკრძალის ბეტონის მარკა B25, ფილის ქვედა ბადის არმატურის ანაბეჭდით	
ფურც.	ფურცლების რაოდ.
36	36
მშენებლობის ადგილი:	
ქ. თბილისი, ზუბალაშვილის ქ. №82	
ფურც.	
3.1.ს. №12	
ორგანიზაცია:	
შპს „ბეტონის ქვა“	
ხელმძღვანელი:	
მ. ლომსაძე	
დამკვეთი:	
შპს „ბეტონის ქვა“	
მთავარი არქიტექტორი:	
ნ. ჭანტურია	
მთავარი ინჟინერი:	
ნ. ჭანტურია	
1:50	
ფურც.	
36	
20/09/2016	
ორგანიზაცია:	
შპს „ბეტონის ქვა“	
ხელმძღვანელი:	
ნ. ჭანტურია	
ავტორი:	
ნ. ჭანტურია	

L.T.D. Surgula
Architecture, Interior, Product Design
Giuliashvili str. 9
Tel: +995 568 99 00 00
Email: 776221f5@gmail.com
Website: www.surgula.com

საქირკვის გაძლერება ▽−2.90
საქირკვლის გაძლიერების გეგმა, ფილის ზედა შრის არმირებით

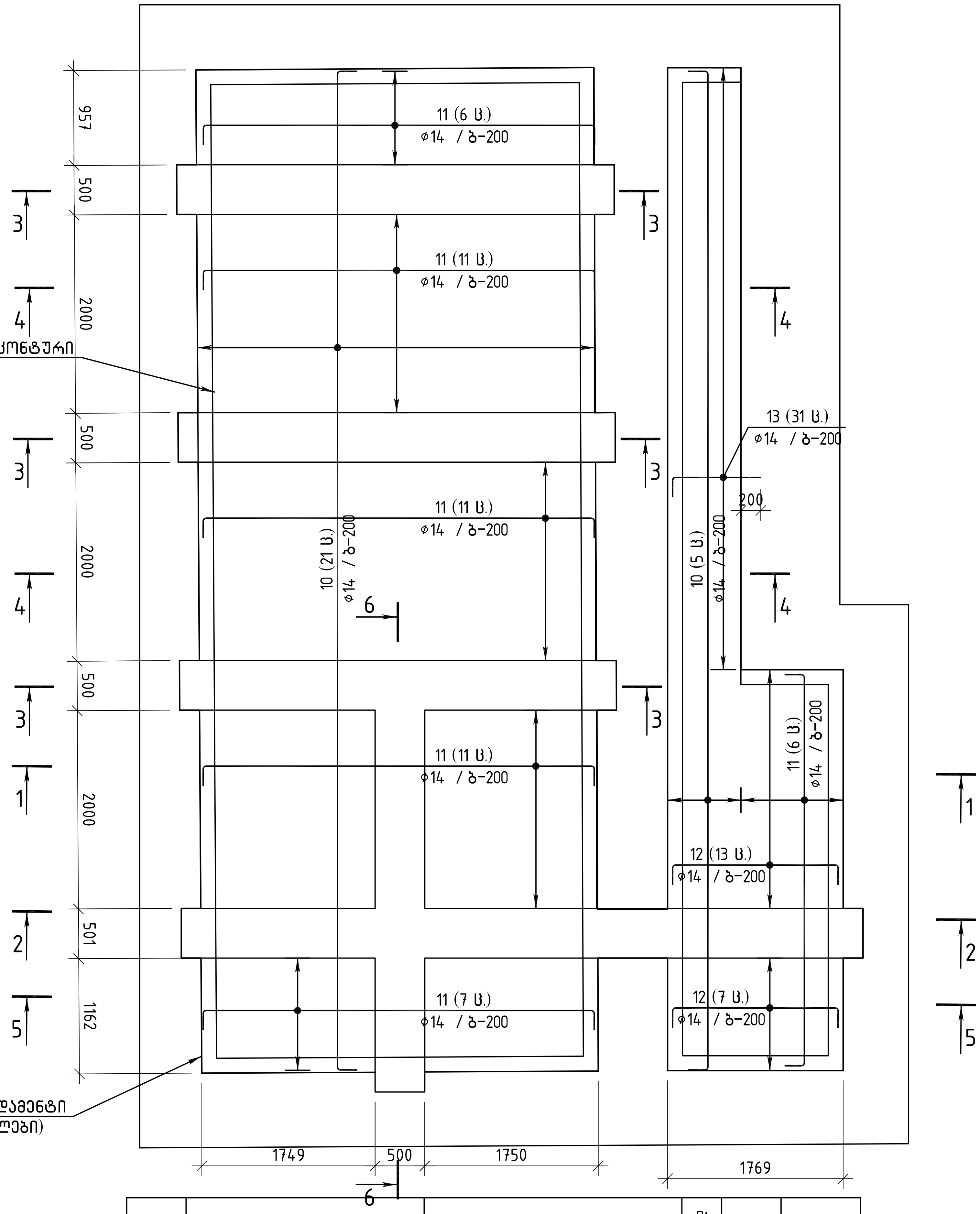

პოზ.	შენიშვნა	დ ა ს ა ხ ე ლ ე ბ ა	რაოდ	მასა კგ	მასა სულ კგ
		საქირკვის გაძლერება ▽−2.90			
		მასალები			
		ბეტონი B25		14.20	$მ^3$
		არმატურის ნაკეთობები			
1	ГОСТ 5781-82*	D8 A240 L=1700	352	0.67	235.8
2	ГОСТ Р 52544-2006	ø20 A500C L=7580	5	18.69	93.5
3	ГОСТ Р 52544-2006	ø20 A500C L=6830	5	16.84	84.2
4	ГОСТ Р 52544-2006	ø20 A500C L=5500	5	13.56	67.8
5	ГОСТ Р 52544-2006	ø20 A500C L=5250	10	12.95	129.5
6	ГОСТ Р 52544-2006	ø20 A500C L=5170	5	12.75	63.8
7	ГОСТ Р 52544-2006	ø20 A500C L=4990	5	12.31	61.6
8	ГОСТ Р 52544-2006	ø20 A500C L=4490	10	11.07	110.7
9	ГОСТ Р 52544-2006	ø20 A500C L=4410	5	10.88	54.4
10	ГОСТ Р 52544-2006	ø14 A500C L=10450	52	12.62	656.4
11	ГОСТ Р 52544-2006	ø14 A500C L=4320	104	5.22	542.7
12	ГОСТ Р 52544-2006	ø14 A500C L=2045	40	2.47	98.8
13	ГОСТ Р 52544-2006	ø14 A500C L=1075	62	1.30	80.5

ალბომის ნაწილი: კონსტრუქციული ნაწილი	ობიექტის სახელწოდება: სასტუმრო "ჯაზ ჰოტელ"	მასშტაბი: 1:50	დირექტორი — ზ. სურგულაძე
ფურცლის დასახელება: საქირკვის გაძლერება ▽−2.90	ობიექტის მისამართი: ქ. თბილისი, უზნაძის ქ. №82	ფურცელი: კ1-3	ავტორი — ზ. სურგულაძე
შენიშვნა: საქირკვლის გაძლიერების გეგმა, ფილის ზედა შრის არმირებით	დამკვეთი: შ.პ.ს. №12	ფურცლები:	კონსტრუქტორი — ი. ურუშაძე
	დამკვეთის მისამართი: ქ. თბილისი, ხოდაშენის ქ. №12	თარიღი: 20/09/2016	დაამუშავა — ი. ურუშაძე

L.T.D. Surgula
Architecture. Interior. Product Design.
Gudiashvili str. 9
Tel: +995 568 99 60 60
Email: 7762215@gmail.com
Website: www.surgula.com

საძირკვის გაძლერება ▽-2.90

ჭრილი 1-1

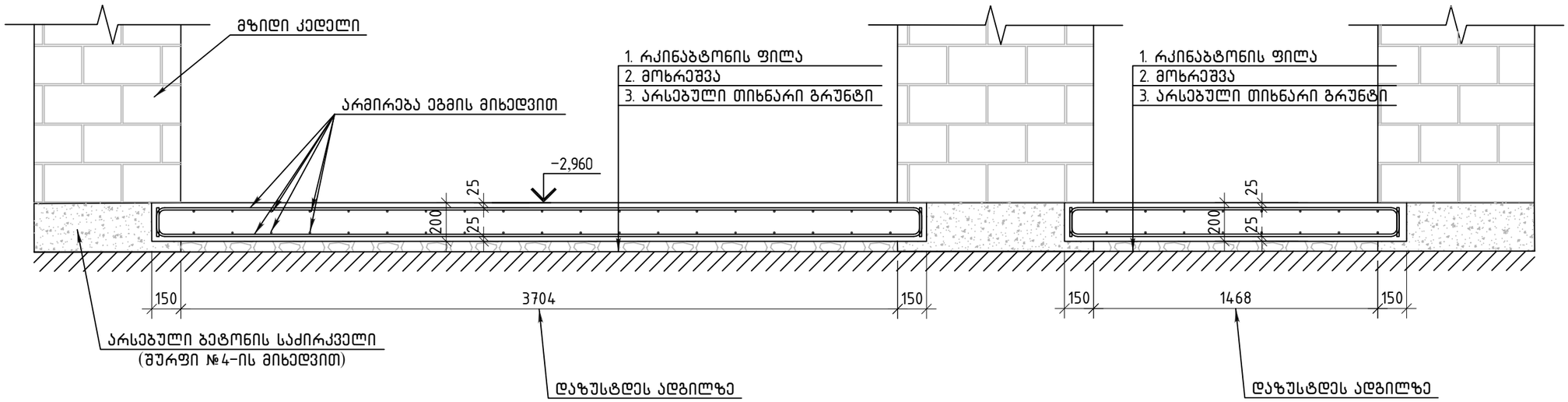

ჭრილი 2-2

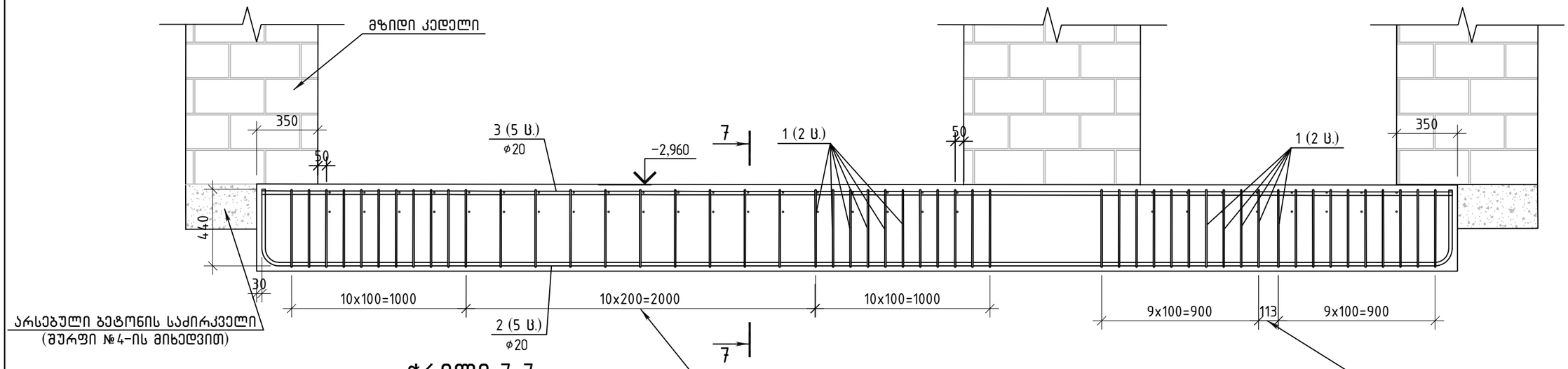

ზომის ცვლილების შემთხვევაში შეისვალოს საკიდების რადეონება მაქსიმალური ბიჯით 250 მმ

ჭრილი 7-7

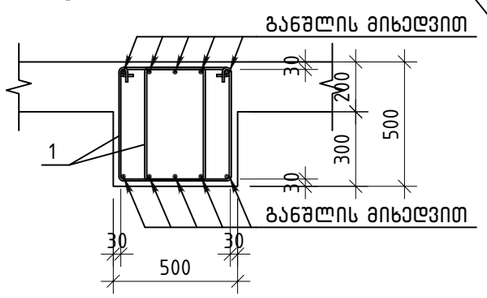

ალბომის ნაწილი:	ობიექტის სახელწოდება:	მასშტაბი:	დირექტორი	ზ. სურგულაძე	
კონსტრუქციული ნაწილი	სასტუმრო "ჯაზ ჰოტელ"	1:25			
ფურცლის დასახელება:	ობიექტის მისამართი:	ფურცელი:	ავტორი	ზ. სურგულაძე	
საძირკვის გაძლერება ▽-2.90	ქ. თბილისი, უზნაძის ქ. №82	კ1-04			
შენიშვნა:	დამკვეთი:	ფურცლები:	კონსტრუქტორი	ი. ურუშაძე	
ჭრილი 1-1, 2-2, 7-7	შ.პ.ს. №12				
	დამკვეთის მისამართი:	თარიღი:	დაამუშავა	ი. ურუშაძე	
	ქ. თბილისი, ხოდაშენის ქ. №12	20/09/2016			

L.T.D. Surgula
Architecture, Interior, Product Design.
Gudiashvili str. 9
Tel: +995 568 99 60 60
Email: 77622151@gmail.com
Website: www.surgula.com

საძირკვის გაძლერება ▽-2.90

ჭრილი 3-3

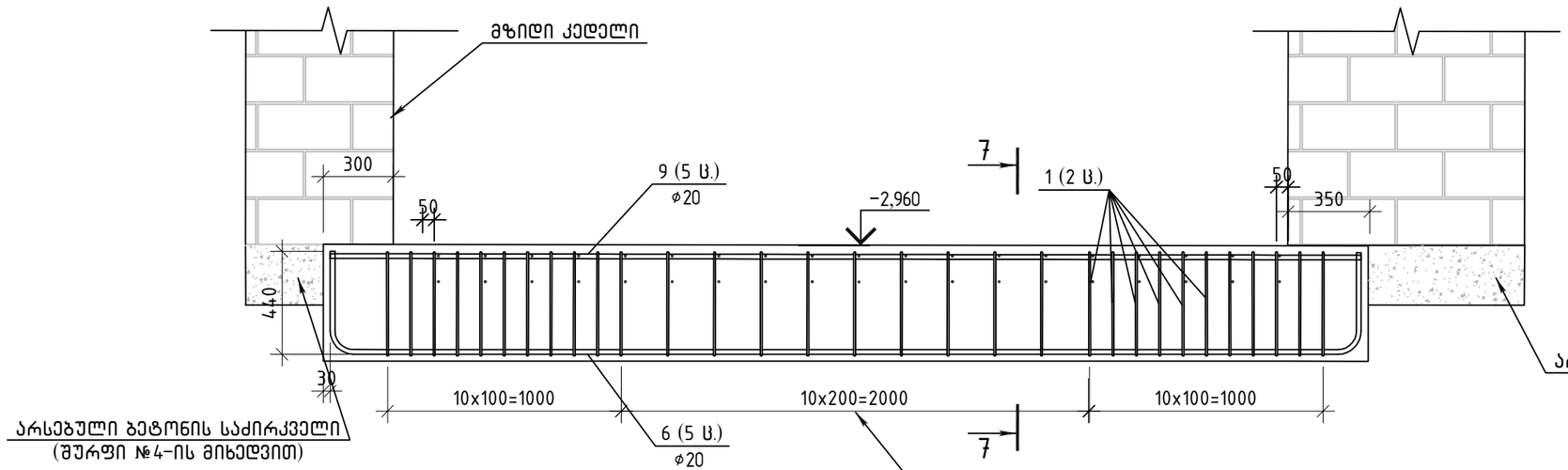

დაზუსტდეს ადგილზე
ზომის ცვლილების შემთხვევაში შეიცვალოს საკიდების რადეონბა მაქსიმალური ბიჯით 250 მმ

ჭრილი 7-7

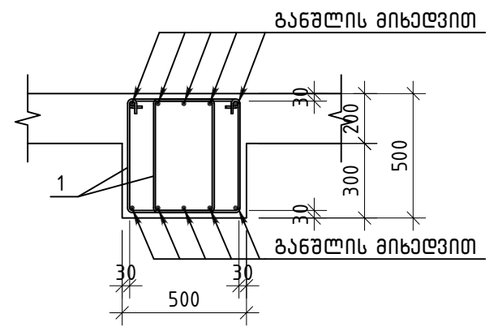

ჭრილი 4-4

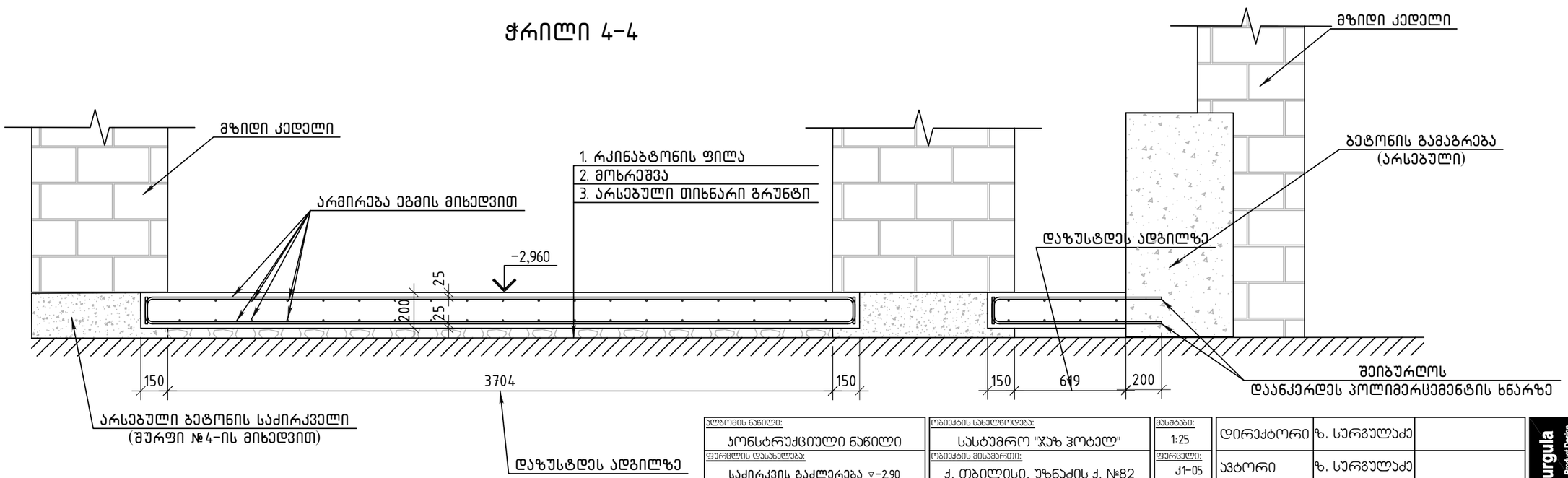

ალბომის ნაწილი: კონსტრუქციული ნაწილი	ობიექტის სახელწოდება: სასტუმრო "ჯაზ ჰოტელ"	მასშტაბი: 1:25	დირექტორი	ზ. სურგულაძე		L.T.D. Surgula Architecture, Interior, Product Design. Gudiashvili str. 9 Tel: +995 568 99 60 60 Email: 77622150@gmail.com Website: www.surgula.com
ფურცლის დასახელება: საძირკვის გაძლერება ▽-2.90	ობიექტის მისამართი: ქ. თბილისი, უზნაძის ქ. №82	ფურცელი: კ1-05	ავტორი	ზ. სურგულაძე		
შენიშვნა: ჭრილი 3-3, 4-4	დამკვეთი: შ.პ.ს. №12	ფურცლები:	კონსტრუქტორი	ი. ურუშაძე		
	დამკვეთის მისამართი: ქ. თბილისი, ხოდაშენის ქ. №12	თარიღი: 20/09/2016	დამამუშავა	ი. ურუშაძე		

საძირკვის გაძლერება ▽-2.90

ჭრილი 5-5

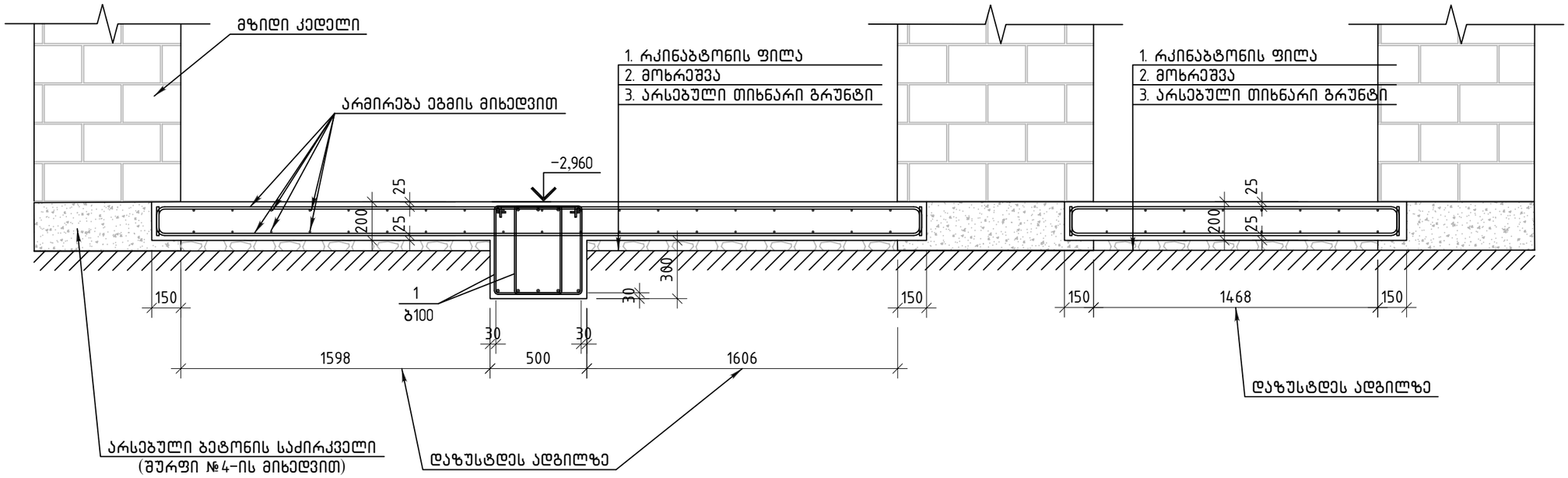

ჭრილი 6-6

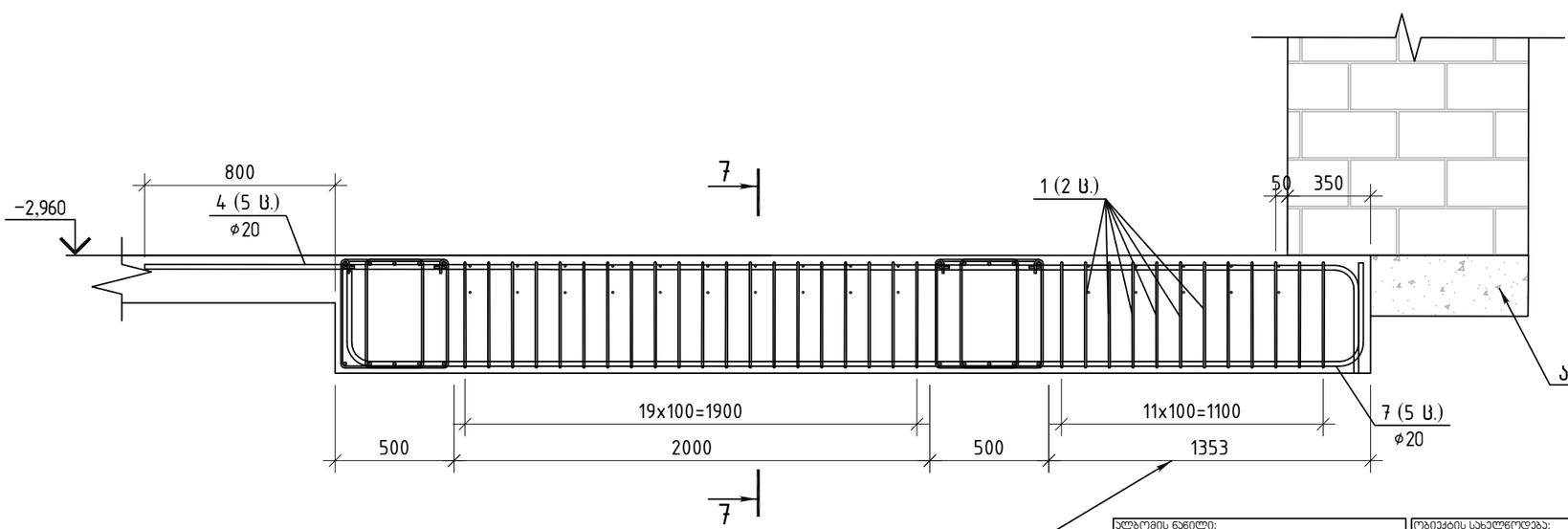

ჭრილი 7-7

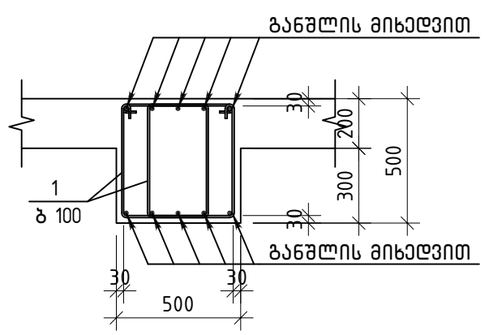

პროექტის ნაწილი: პონსტრუქციული ნაწილი	პროექტის სახელწოდება: სასტუმრო "ჯაზ ჰოტელ"	მასშტაბი: 1:25	დირექტორი	ზ. სურგულაძე	
ფურცლის დასახელება: საძირკვის გაძლერება ▽-2.90	პროექტის მისამართი: ქ. თბილისი, უზნაძის ქ. №82	ფურცელი: კ1-06	ავტორი	ზ. სურგულაძე	
შენიშვნა: ჭრილი 5-5, 6-6	დამკვეთი: შ.პ.ს. №12	ფურცლები:	პონსტრუქტორი	ი. ურუშაძე	
	დამკვეთის მისამართი: ქ. თბილისი, ხოდაშენის ქ. №12	თარიღი: 20/09/2016	დაამუშავა	ი. ურუშაძე	

L.T.D. Surgula
Architecture. Interior. Product Design.
Gudiashvili str. 9
Tel: +995 568 99 60 60
Email: 77622151@gmail.com
Website: www.surgula.com

საძირკვის გაძლერება ▽0.00

არსებული საძირკვლის და მზიდი კედლების კონტური

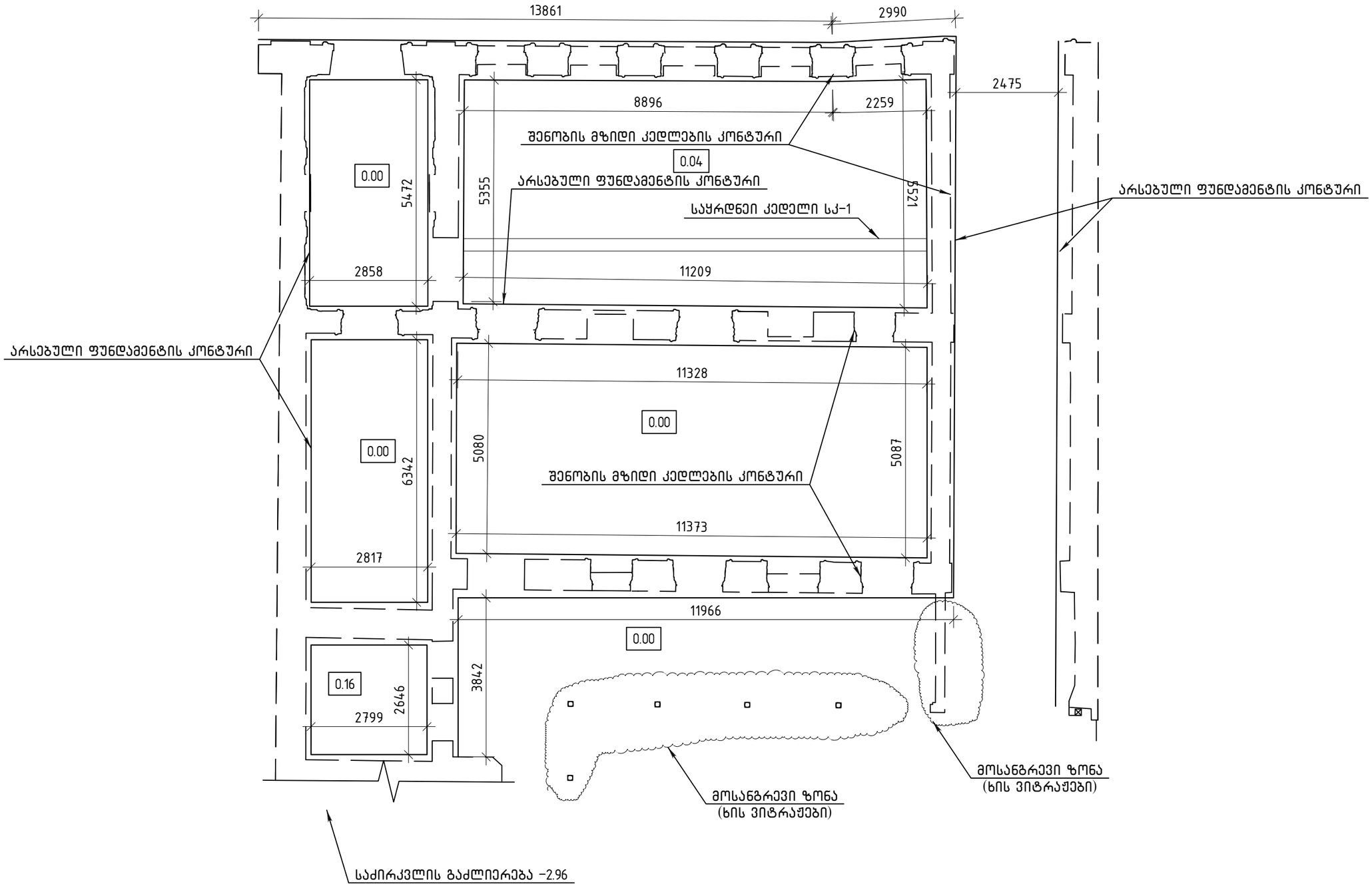

ალბომის ნაწილი: კონსტრუქციული ნაწილი	ობიექტის სახელწოდება: სასტუმრო "ჯაზ ჰოტელ"	მასშტაბი: 1:100	დირექტორი	ზ. სურგულაძე	
ფურცლის დასახელება: საძირკვის გაძლერება ▽0.00	ობიექტის მისამართი: ქ. თბილისი, უზნაძის ქ. №82	ფურცელი: კ1-07	ავტორი	ზ. სურგულაძე	
მენიშვნა: არსებული საძირკვლის და მზიდი კედლების კონტური	დამკვეთი: შ.პ.ს. №12	ფურცლები:	კონსტრუქტორი	ი. ურუშაძე	
	დამკვეთის მისამართი: ქ. თბილისი, ხოდაშენის ქ. №12	თარიღი: 20/09/2016	დაამუშავა	ი. ურუშაძე	

L.T.D. Surgula
Architecture, Interior, Product Design.
Gudiashvili str. 9
Tel: +995 568 99 99 60
Email: 7762215@gmail.com
Website: www.surgula.com

საძირკვის გაძლერება ▽0.00

საძირკვლის გაძლერების გეგმა და ჭრილების მდებარეობა

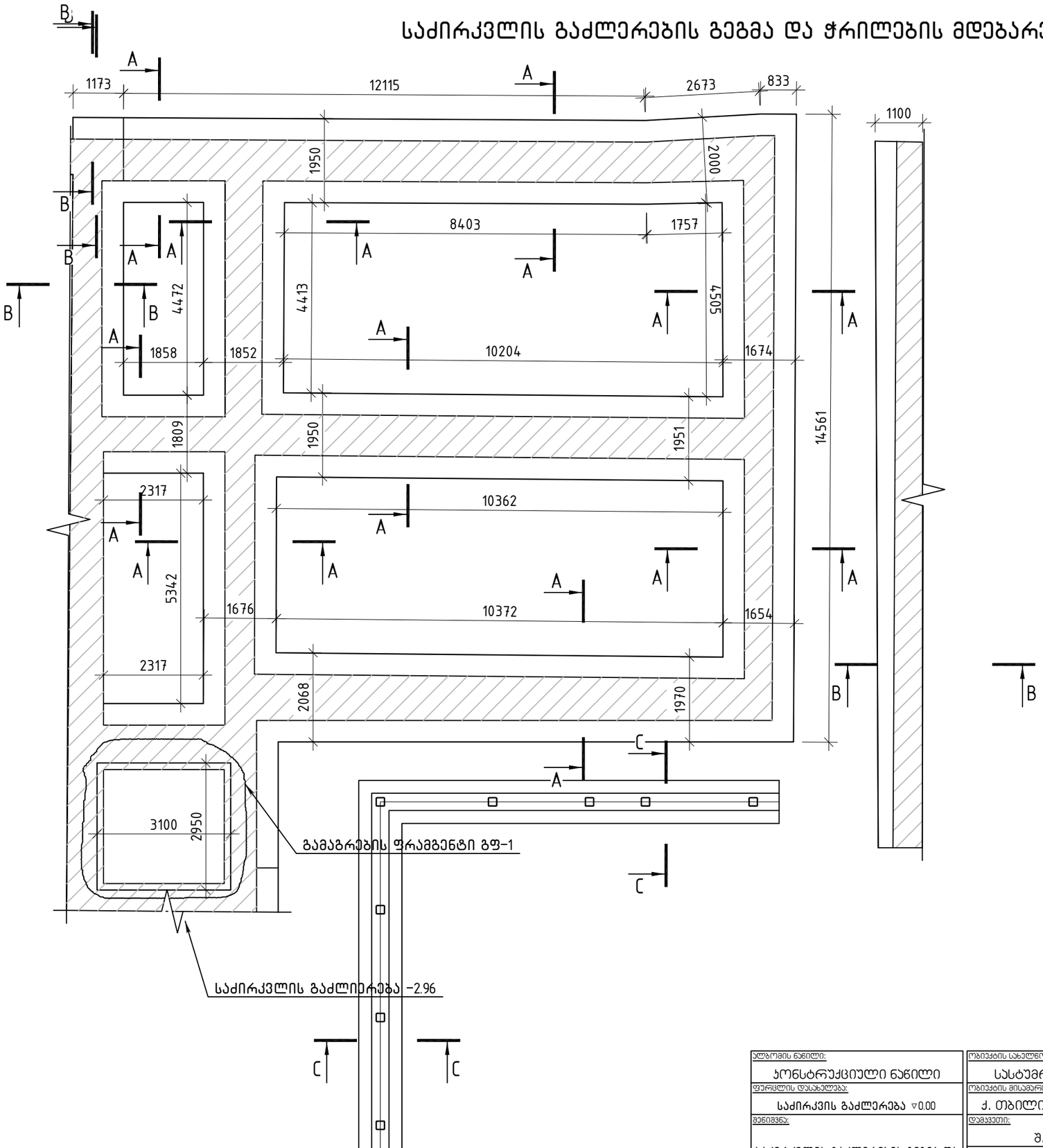

შენიშვნა:

1) ფუნდამენტის გაძლიერება უნდა დაიწყოს მას შემდეგ რა მოხდება შენობის გადახურვების ფენილის მოხსნა და სამშენებლო ნაგავის გატანა (ნალესის მოხნა)

2) ფუნდამენტის გაძლიერების წინ საჭიროა გადახურვის დარჩენილ კონსტრუქციებში და ღიობებში (რომლებიც არ არის გაძლირებული) დროებითი დგარების მოწყობა.

3) არსებული კედლების და ფუნდამენტების ნგრევა უნდა მოხდეს ძლიერი ვიბრაციების გარეშე, მსუბუქი პერფორატორით.

4) ფუნდამენტების გაძლირებისას ჭრილისთვის A–A, B–B ფუნდამენტის ქვეშ გრუნტის ამოღება უნდა მოხდეს ეტაპობრივად 3 ეტაპად, ჭადრაკისებურად.

პლანშეტის ნაწილი: პონსტრუქციული ნაწილი	ობიექტის სახელწოდება: სასტუმრო "ჯაზ ჰოტელ"	მასშტაბი: 1:100	დირექტორი	ზ. სურგულაძე	
ფურცლის დასახელება: საძირკვის გაძლერება ▽0.00	ობიექტის მისამართი: ქ. თბილისი, უზნაძის ქ. №82	ფურცელი: ა1-08	ავტორი	ზ. სურგულაძე	
შენიშვნა: საძირკვლის გაძლერების გეგმა და ჭრილების მდებარეობა	დამკვეთი: შ.პ.ს. №12	ფურცლები:	პონსტრუქტორი	ი. ურუშაძე	
	დამკვეთის მისამართი: ქ. თბილისი, ხოდაშენის ქ. №12	თარიღი: 20/09/2016	დაამუშავა	ი. ურუშაძე	

L.T.D. Surgula
Architecture, Interior, Product Design.
Gudiashvili str. 9
Tel: +995 568 99 60 60
Email: 77622150@gmail.com
Website: www.surgula.com

საძირკვის გაძლერება, გამაგრების ფრაგმენტი გფ-1

ფილის ქვედა შრის არმირება

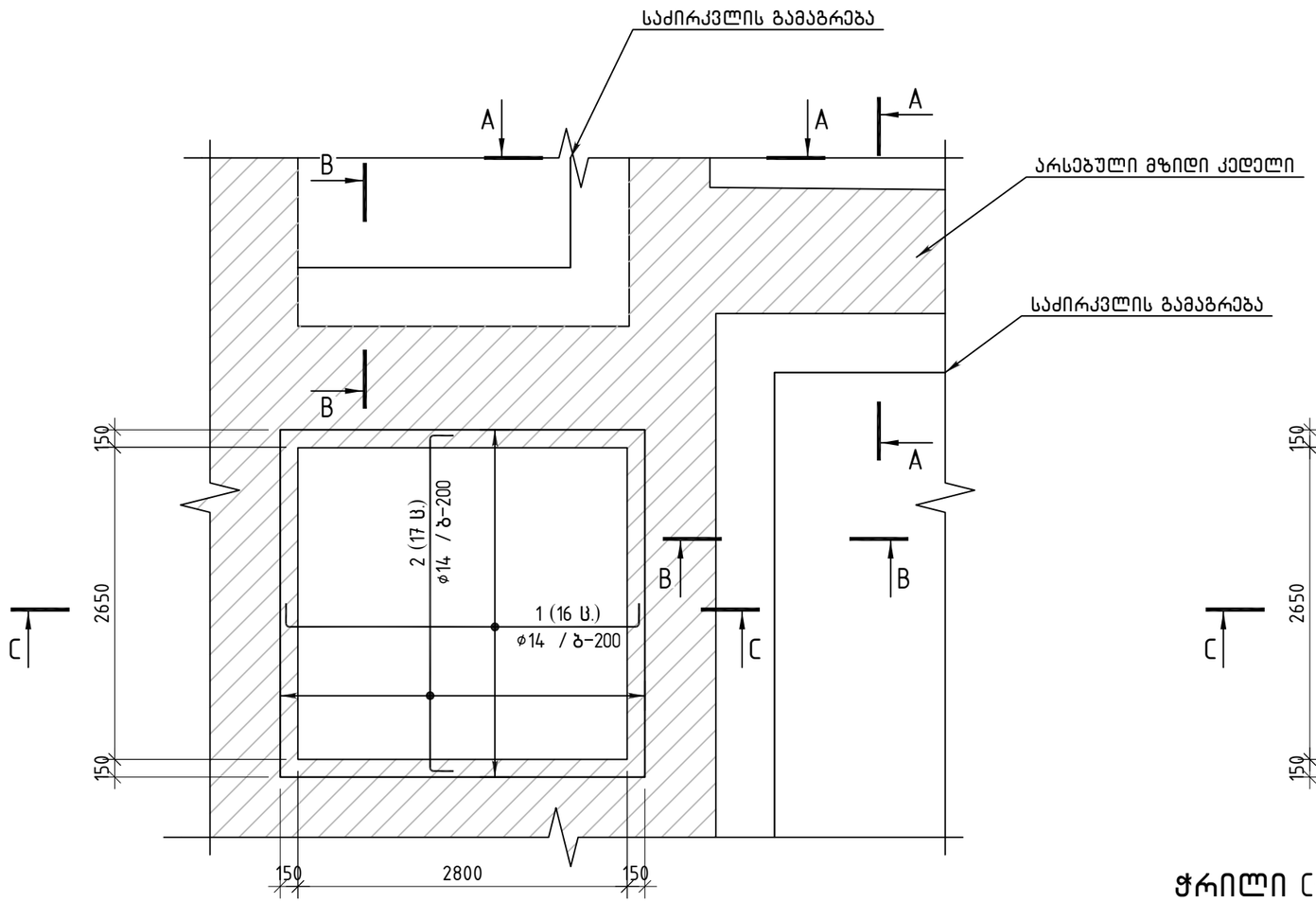

ფილის ზედა შრის არმირება

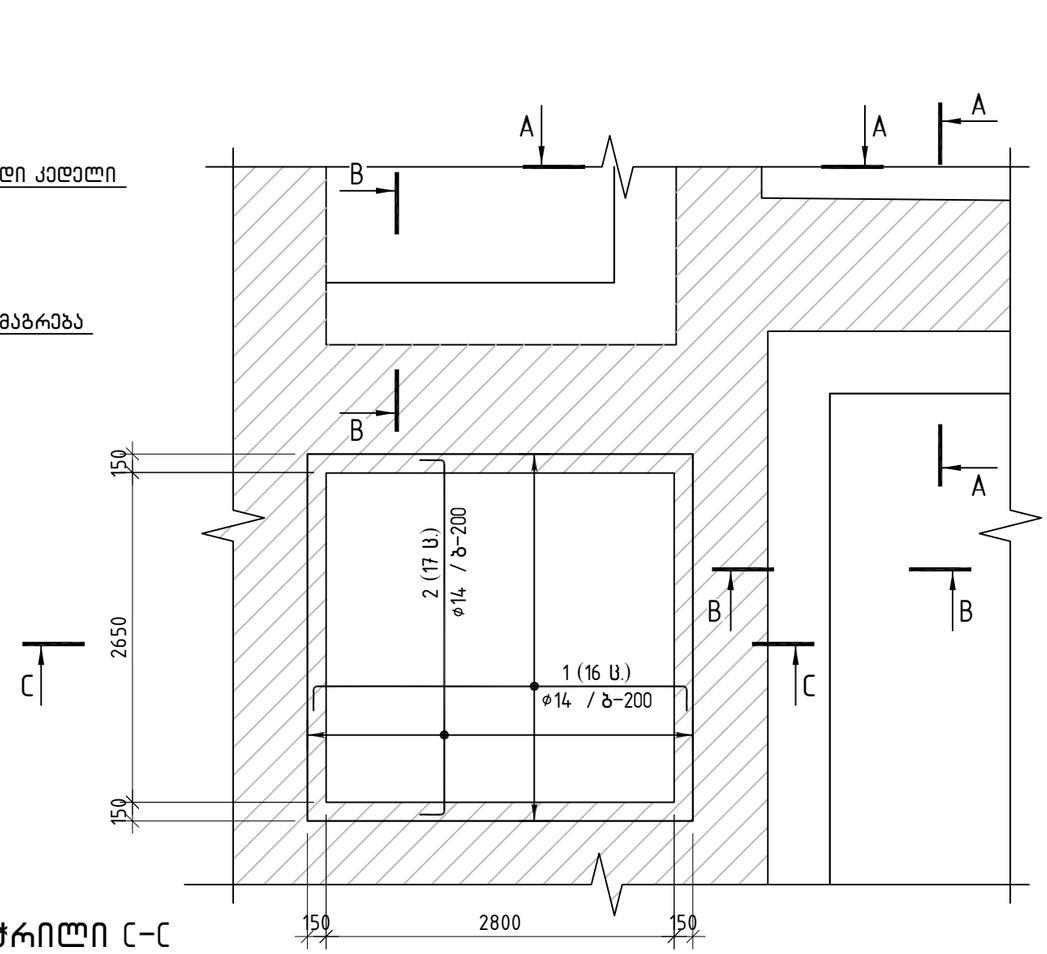

ჭრილი C-C

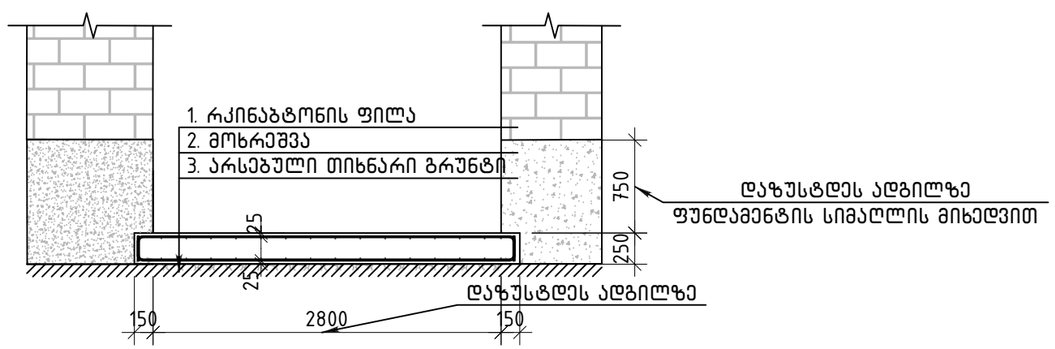

პოზ.	შენიშვნა	დ ა ს ა ხ ე ლ ე ბ ა	რაოდ	მასა კგ	მასა სულ კგ
		საძირკვის გაძლერება, გამაგრების ფრაგმენტი გფ-1			
		მასალები			
		ბეტონი B25		2.29	$მ^3$
		არმატურის ნაკეთობები			
1	ГОСТ Р 52544-2006	ø14 A500C L=3370	32	4.07	130.3
2	ГОСТ Р 52544-2006	ø14 A500C L=3220	34	3.89	132.3

ალბომის ნაწილი:	ობიექტის სახელწოდება:	მასშტაბი:	
კონსტრუქციული ნაწილი	სასტუმრო "ჯაზ ჰოტელ"	1:50	
ფურცლის დასახელება:	ობიექტის მისამართი:	ფურცელი:	
საძირკვის გაძლერება ▽0.00	ქ. თბილისი, უზნაძის ქ. №82	კ1-09	
შენიშვნა:	დამკვეთი:	ფურცლები:	
საძირკვის გაძლერება, გამაგრების ფრაგმენტი გფ-1	შ.პ.ს. №12		
	დამკვეთის მისამართი:	თარიღი:	
	ქ. თბილისი, ხოდაშენის ქ. №12	20/09/2016	

დირექტორი	ზ. სურგულაძე	
ავტორი	ზ. სურგულაძე	
კონსტრუქტორი	ი. ურუშაძე	
დაამუშავა	ი. ურუშაძე	

L.T.D. Surgula
Architecture, Interior, Product Design.
Gudiashvili str. 9
Tel: +995 568 99 60 60
Email: 77022151@gmail.com
Website: www.surgula.com

ფუნდამენტის გამაგრების ჭრილი A-A

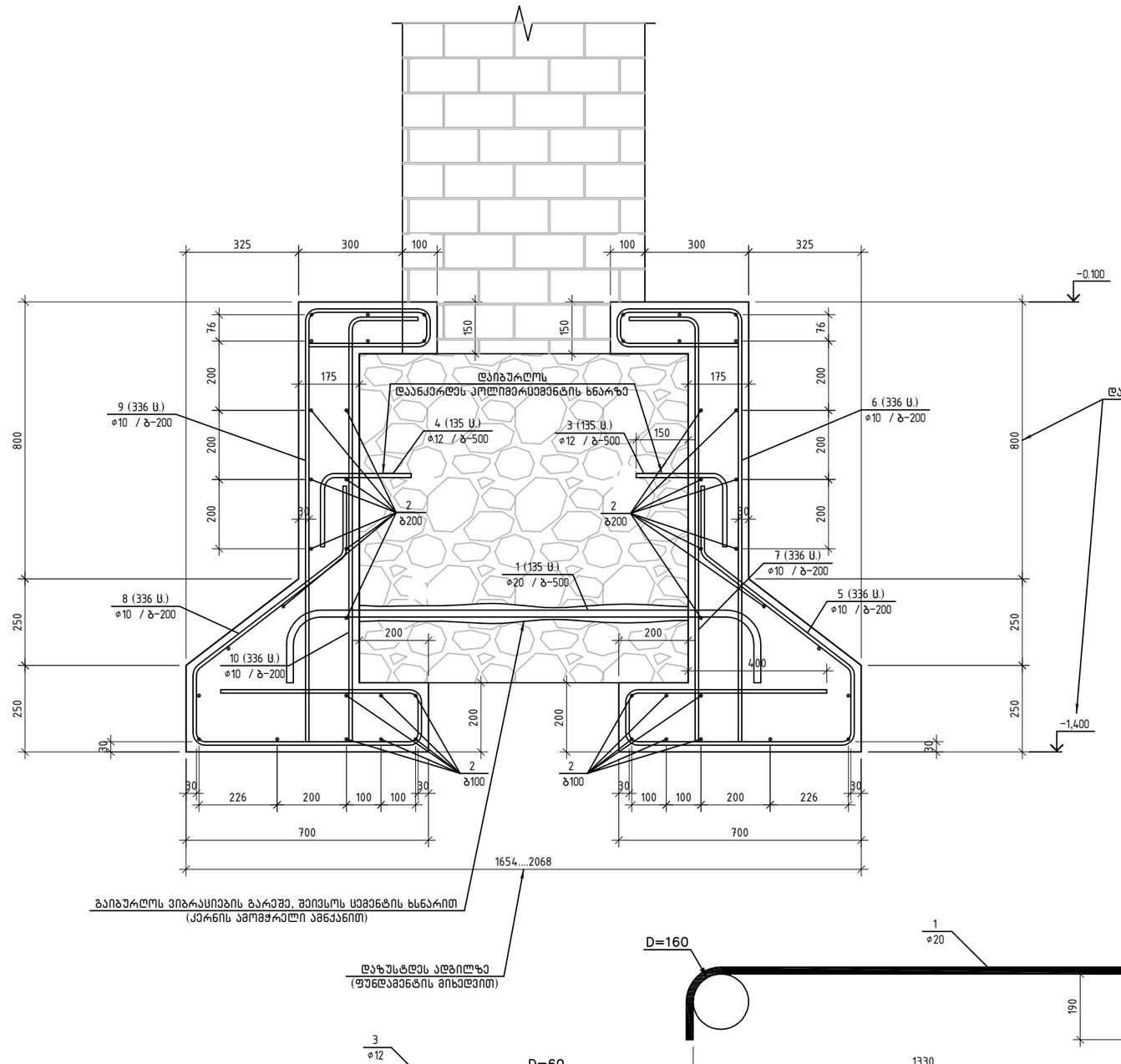

პოზ.	შენიშვნა	დასახელება	რაოდ	მასა კგ	მასა სულ კგ
		ფუნდამენტის გამაგრების ჭრილი A-A	67.0 მ		
		მასალები			
		ბეტონი B25		56.70	$მ^3$
		არმატურის ნაკეთობები			
1	ГОСТ Р 52544-2006	ø20 A500C L=1675	135	4.13	557.6
2	ГОСТ Р 52544-2006	ø12 A500C L=67000	48	59.50	2856.0
3	ГОСТ Р 52544-2006	ø12 A500C L=445	135	0.40	53.3
4	ГОСТ Р 52544-2006	ø12 A500C L=445	135	0.40	53.3
5	ГОСТ Р 52544-2006	ø10 A500C L=2290	336	1.41	474.0
6	ГОСТ Р 52544-2006	ø10 A500C L=2000	336	1.23	414.0
7	ГОСТ Р 52544-2006	ø10 A500C L=1405	336	0.87	290.8
8	ГОСТ Р 52544-2006	ø10 A500C L=2290	336	1.41	474.0
9	ГОСТ Р 52544-2006	ø10 A500C L=2000	336	1.23	414.0
10	ГОСТ Р 52544-2006	ø10 A500C L=1405	336	0.87	290.8

არმატურის ნაკეთობები

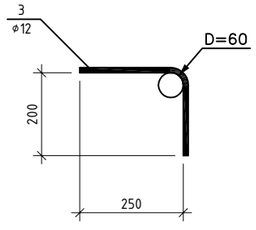

პლანშეტის ნაწილი: პონსტრუქციული ნაწილი	ობიექტის სახელწოდება: სასტუმრო "ჯაზ ჰოტელ"	მასშტაბი: 1:15	დირექტორი ზ. სურგულაძე
ფურცლის დასახელება: საძირკვის გაძლერება ▽0.00	ობიექტის მისამართი: ქ. თბილისი, უზნაძის ქ. №82	ფურცელი: კ1-10	ავტორი ზ. სურგულაძე
შენიშვნა: ფუნდამენტის გამაგრების ჭრილი A-A	დამკვეთი: შ.პ.ს. №12	ფურცლები:	პონსტრუქტორი ი. ურუშაძე
	დამკვეთის მისამართი: ქ. თბილისი, ხოდაშენის ქ. №12	თარიღი: 20/09/2016	დაამუშავა ი. ურუშაძე

L.T.D. Surgula
Architecture, Interior, Product Design.
Gudiashvili str. 9
Tel: +995 568 99 60 60
Email: 77622150@gmail.com
Website: www.surgula.com

ფუნდამენტის გამაგრების ჭრილი B-B

პოზ.	შენიშვნა	დ ა ს ა ხ ე ლ ე ბ ა	რაოდ	მასა კგ	მასა სულ კგ
		ფუნდამენტის გამაგრების ჭრილი B-B	29.0 მ		
		მასალები			
		ბეტონი B25		12.27	$მ^3$
		არმატურის ნაკეთობები			
1	ГОСТ Р 52544-2006	ø12 A500C L=29000	24	25.75	618.0
2	ГОСТ Р 52544-2006	ø12 A500C L=445	59	0.40	23.3
3	ГОСТ Р 52544-2006	ø10 A500C L=2290	146	1.41	206.0
4	ГОСТ Р 52544-2006	ø10 A500C L=2000	146	1.23	179.9
5	ГОСТ Р 52544-2006	ø10 A500C L=1405	146	0.87	126.4

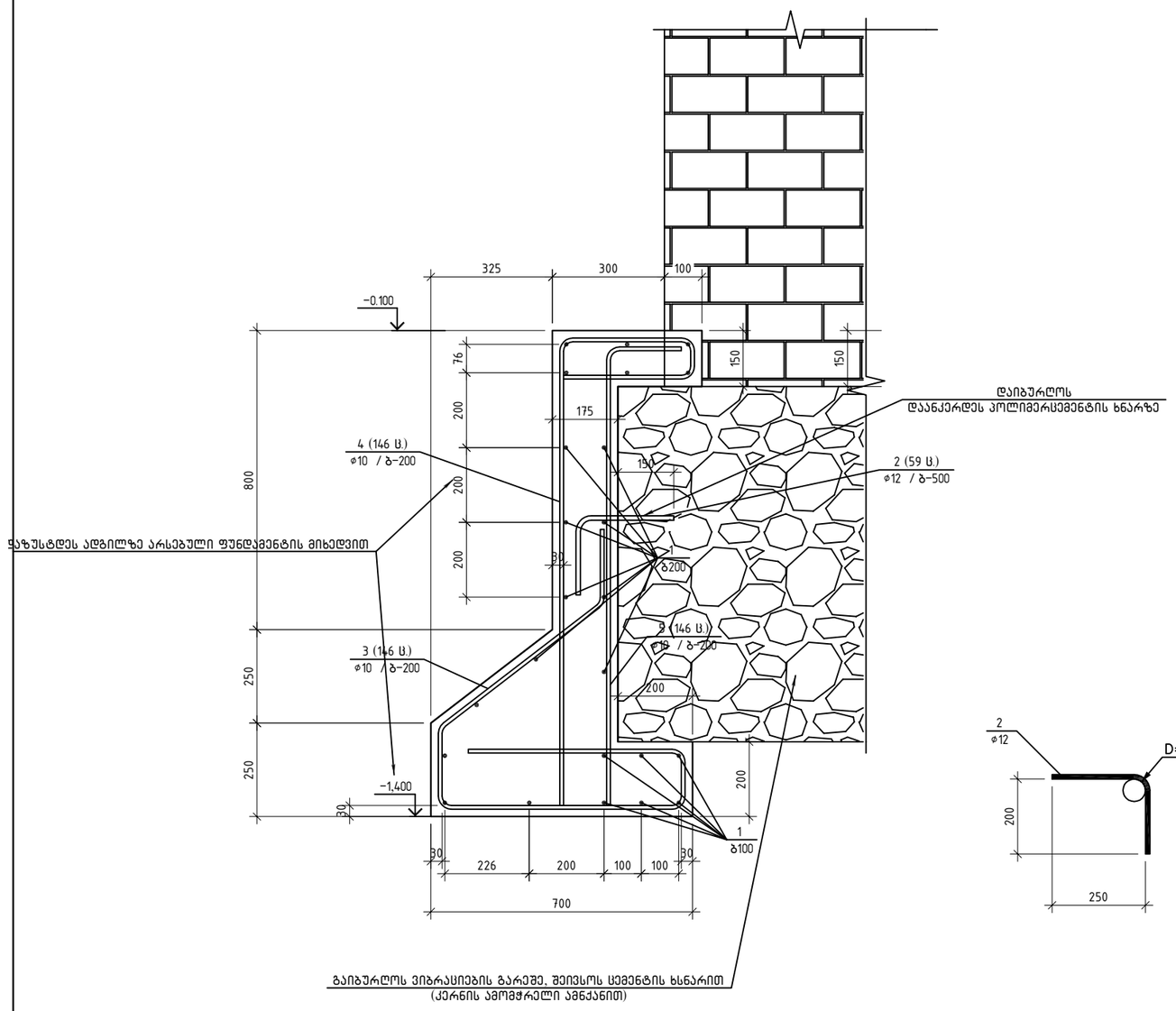

არმატურის ნაკეთობები

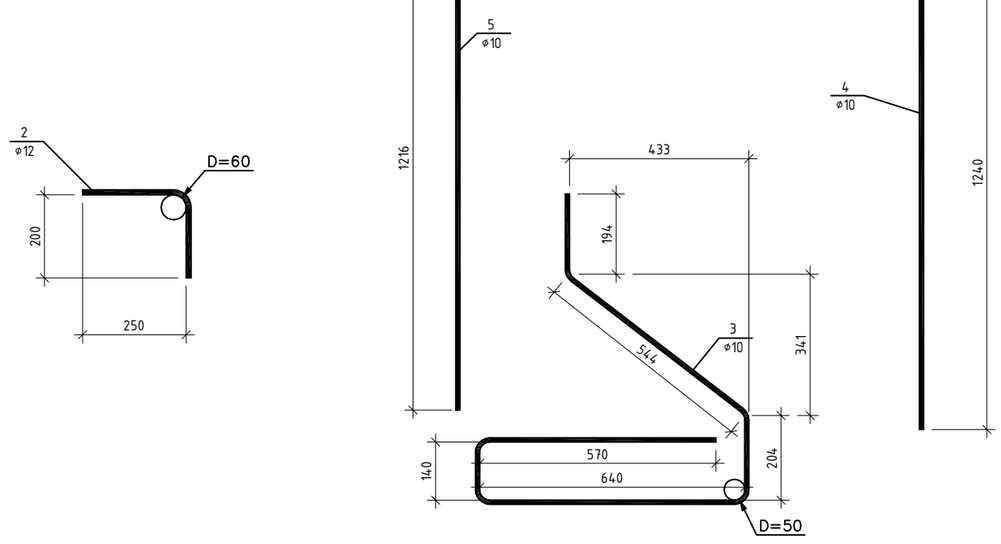

პროექტის ნაწილი: პონსტრუქციული ნაწილი	ობიექტის სახელწოდება: სასტუმრო "ჯაზ ჰოტელ"	მასშტაბი: 1:15	დირექტორი	ზ. სურგულაძე		L.T.D. Surgula Architecture. Interior. Product Design. Gudiashvili str. 9 Tel: +995 568 99 00 60 Email: 7762215@gmail.com Website: www.surgula.com
ფურცლის დასახელება: საძირკვის გაძლერება ▽0.00	ობიექტის მისამართი: ქ. თბილისი, უზნაძის ქ. №82	ფურცელი: კ1-11	ავტორი	ზ. სურგულაძე		
შენიშვნა: ფუნდამენტის გამაგრების ჭრილი B-B	დამკვეთი: შ.პ.ს. №12	ფურცლები:	პონსტრუქტორი	ი. ურუშაძე		
	დამკვეთის მისამართი: ქ. თბილისი, ხოდაშენის ქ. №12	თარიღი: 20/09/2016	დაამუშავა	ი. ურუშაძე		

ფუნდამენტის გამაგრების ჭრილი C–C

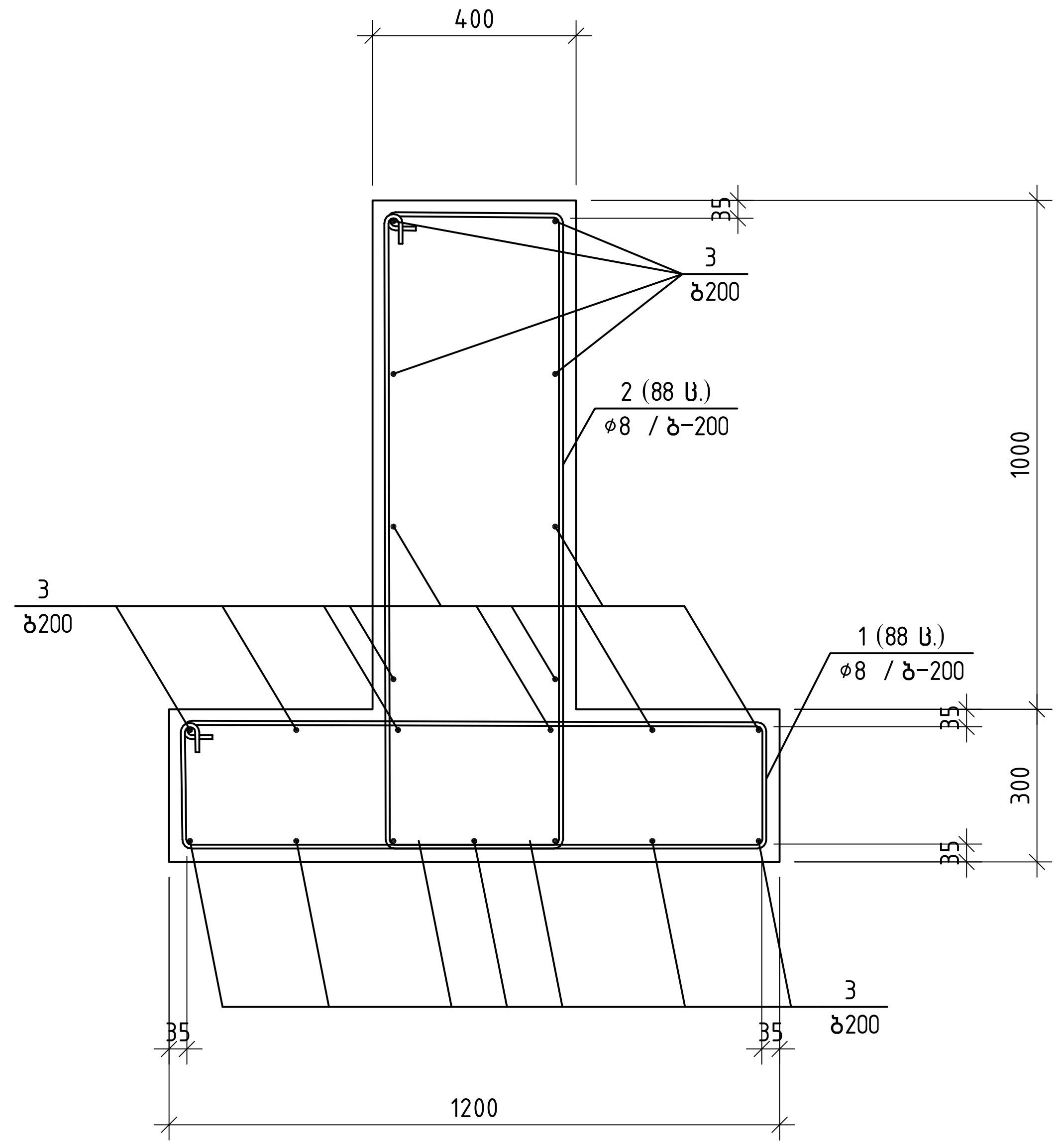

პოზ.	შენიშვნა	დ ა ს ა ხ ე ლ ე ბ ა	რაოდ	მასა კგ	მასა სულ კგ
		ფუნდამენტის გამაგრების ჭრილი C–C	17.4 მ		
		მასალები			
		ბეტონი B25		13.19	$მ^3$
		არმატურის ნაკეთობები			
1	ГОСТ 5781-82*	D8 A240 L=2880	88	1.14	100.3
2	ГОСТ 5781-82*	D8 A240 L=3280	88	1.30	114.4
3	ГОСТ Р 52544-2006	⌀12 A500C L=17400	21	15.45	324.4

ალბომის ნაწილი: კონსტრუქციული ნაწილი	ობიექტის სახელწოდება: სასტუმრო "ჯაზ ჰოტელ"	მასშტაბი: 1:15	დირექტორი: ზ. სურგულაძე
ფურცლის დასახელება: საძირკვის გაძლიერება ▽0.00	ობიექტის მისამართი: ქ. თბილისი, უზნაძის ქ. №82	ფურცელი: კ1-12	ავტორი: ზ. სურგულაძე
შენიშვნა: ფუნდამენტის გამაგრების ჭრილი C–C	დამკვეთი: შ.პ.ს. №12	ფურცლები:	კონსტრუქტორი: ი. ურუშაძე
	დამკვეთის მისამართი: ქ. თბილისი, ხოდაშენის ქ. №12	თარიღი: 20/09/2016	დამუშავა: ი. ურუშაძე

L.T.D. Surgula
Architecture. Interior. Product Design.
Gudiashvili str. 9
Tel: +995 568 99 60 60
Email: 7762215@gmail.com
Website: www.surgula.com

ალბომი №3

არსებული შენობის მიწისზედა მზიდი კონსტრუქციების გამაგრება-გაძლირების პროექტი

ალბომის ნაწილი:	ობიექტის სახელწოდება:	მასშტაბი:	დირექტორი	ზ. სურგულაძე	
კონსტრუქციული ნაწილი	სასტუმრო "ჯაზ ჰოტელ"				
ფურცლის დასახელება:	ობიექტის მისამართი:	ფურცელი:	ავტორი	ზ. სურგულაძე	
ალბომი №3	ქ. თბილისი, უზნაძის ქ. №82	კკ-00			
შენიშვნა:	დამკვეთი:	ფურცლები:	კონსტრუქტორი	ი. ურუშაძე	
არსებული შენობის მიწისზედა მზიდი კონსტრუქციების გამაგრება-გაძლირებია	შ.პ.ს. №12				
	დამკვეთის მისამართი:	თარიღი:	დაამუშავა	ი. ურუშაძე	
	ქ. თბილისი, ხოდაშენის ქ. №12	20/09/2016			

L.T.D. Surgula
Architecture, Interior, Product Design.
Giudiashvili str. 9
Tel: +995 568 99 99 80
Email: 7762215@gmail.com
Website: www.surgula.com

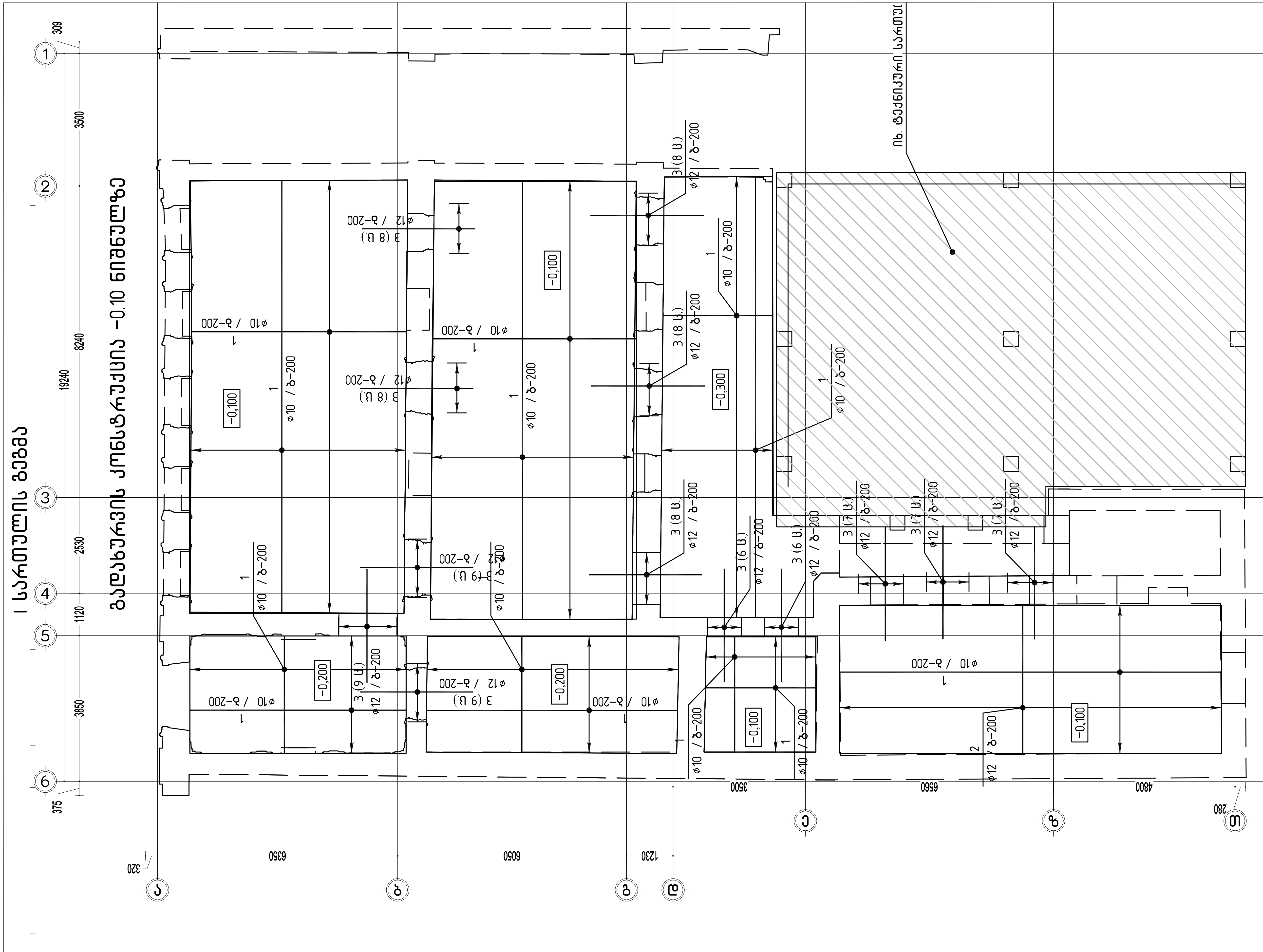

პოზ.	აღნიშვნა	დასახელება	რაოდ.	მასა ერთ. კგ	მასა სულ კგ
		გადახურვის კონსტრუქცია -0.10 ნიშნულზე			
		მასალები			
		ბეტონი B25		26.11	მ^3
		არმატურის ნაკეთობები			
1	ГОСТ Р 52544-2006	⌀10 A500C L=2420.3 м		0.62	1490.9
2	ГОСТ Р 52544-2006	⌀12 A500C L=197.2 м		0.89	175.2
3	ГОСТ Р 52544-2006	⌀12 A500C L=3000	100	2.66	266.4

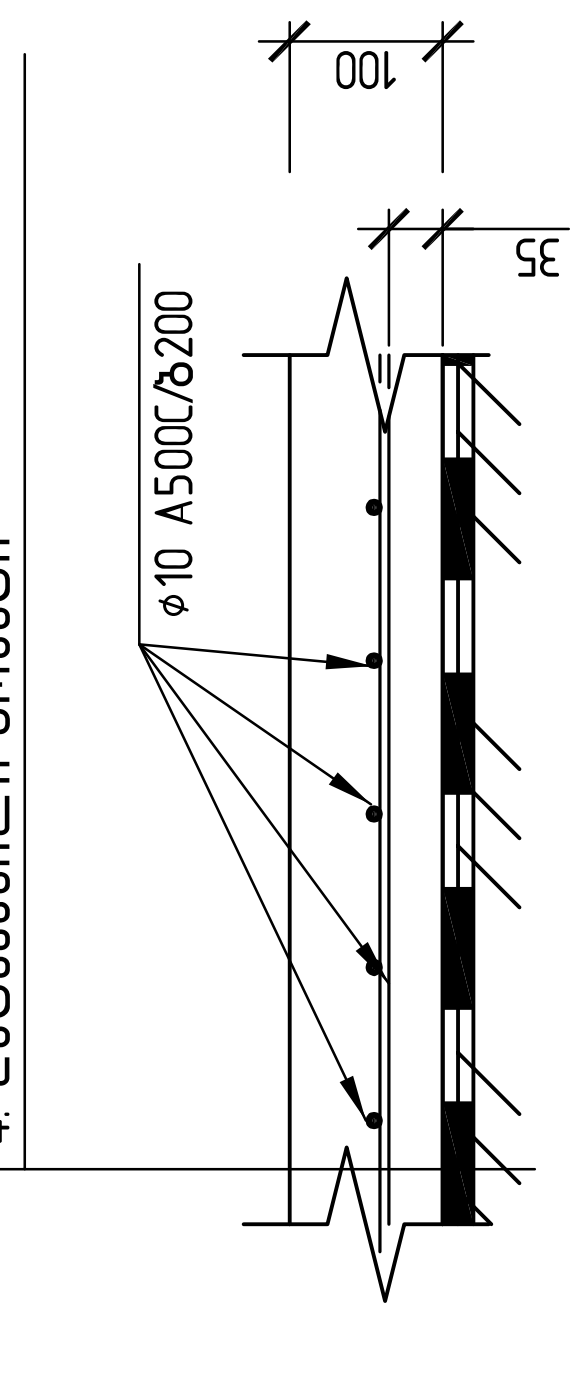

1. მონოლითური ფილა
2. ჰიდროიზოლაცია (2 ფენა რუბეროიდი)
3. მოხრეშვა 200 მმ
4. დატკეპნილი გრუნტი

ალბომის ნაწილი: კონსტრუქციული ნაწილი	ობიექტის სახელწოდება: სასტუმრო "ჯაზ ჰოტელ"	მასშტაბი: 1:100	დირექტორი	ზ. სურგულაძე
ფურცლის დასახელება: I სართულის გეგმა	ობიექტის მისამართი: ქ. თბილისი, უზნაძის ქ. №82	ფურცელი: კ3-01	ავტორი	ზ. სურგულაძე
შენიშვნა: გადახურვის კონსტრუქცია -0.10 ნიშნულზე	დამკვეთი: შ.პ.ს. №12	ფურცლები:	კონსტრუქტორი	ი. ურუშაძე
	დამკვეთის მისამართი: ქ. თბილისი, ხოდაშენის ქ. №12	თარიღი: 20/09/2016	დაამუშავა	ი. ურუშაძე

L.T.D. Surgula
Architecture. Interior. Product Design.
Gudiashvili str. 9
Tel: +995 568 99 60 60
Email: 7762215@gmail.com
Website: www.surgula.com

მოჭიმვა ეზოში

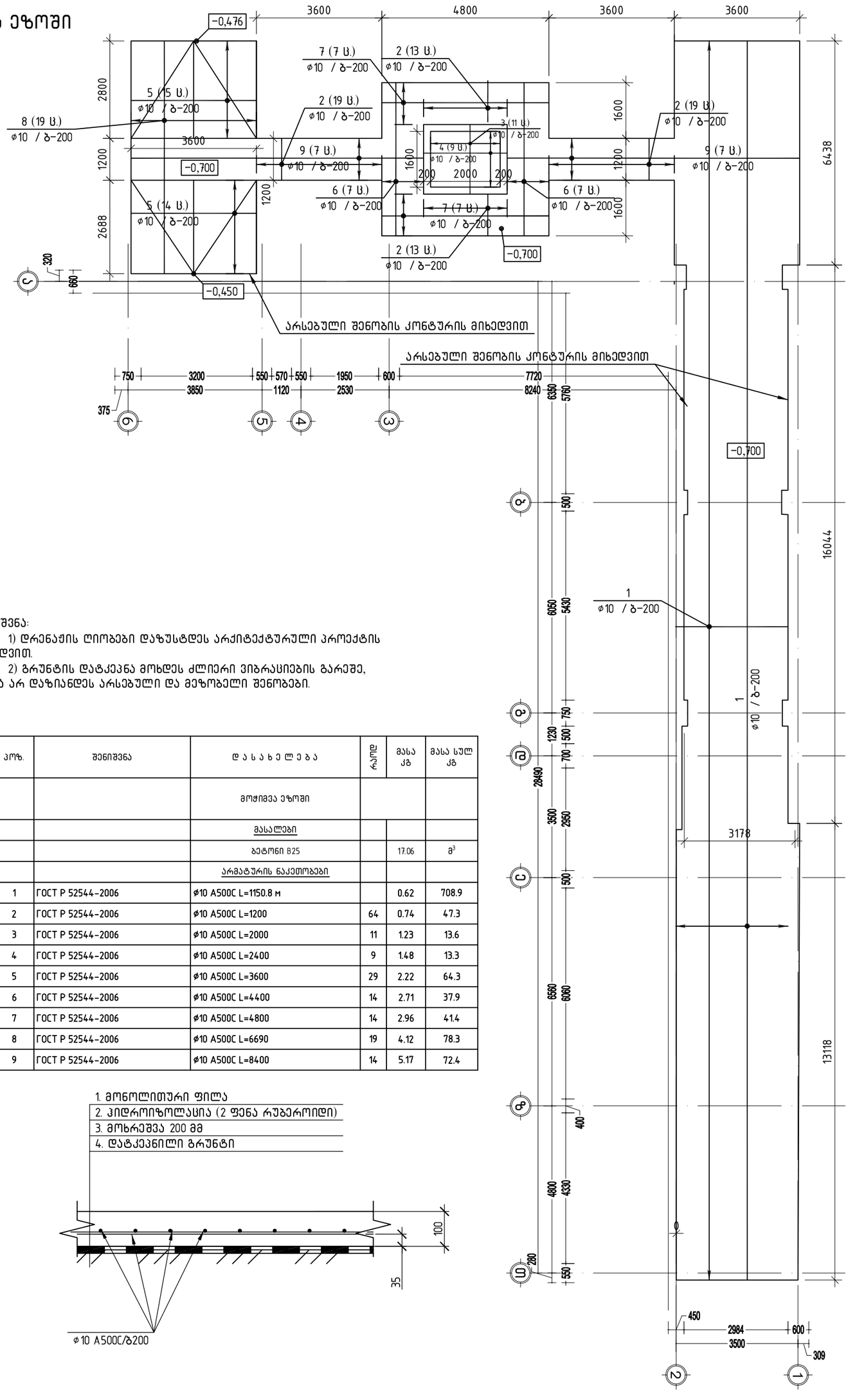

შენიშვნა:

1) დრენაჟის ღიობები დაზუსტდეს არქიტექტურული პროექტის მიხედვით.

2) ბრუნტის დატკეპნა მოხდეს ძლიერი ვიბრაციების გარეშე, რათა არ დაზიანდეს არსებული და მეზობელი შენობები.

პოზ.	შენიშვნა	დ ა ს ა ხ ე ლ ე ბ ა	რაოდ	მასა კგ	მასა სულ კგ
		მოჭიმვა ეზოში			
		მასალები			
		ბეტონი B25		17.06	$მ^3$
		არმატურის ნაკეთობები			
1	ГОСТ Р 52544-2006	ф10 A500C L=1150.8 м		0.62	708.9
2	ГОСТ Р 52544-2006	ф10 A500C L=1200	64	0.74	47.3
3	ГОСТ Р 52544-2006	ф10 A500C L=2000	11	1.23	13.6
4	ГОСТ Р 52544-2006	ф10 A500C L=2400	9	1.48	13.3
5	ГОСТ Р 52544-2006	ф10 A500C L=3600	29	2.22	64.3
6	ГОСТ Р 52544-2006	ф10 A500C L=4400	14	2.71	37.9
7	ГОСТ Р 52544-2006	ф10 A500C L=4800	14	2.96	41.4
8	ГОСТ Р 52544-2006	ф10 A500C L=6690	19	4.12	78.3
9	ГОСТ Р 52544-2006	ф10 A500C L=8400	14	5.17	72.4

1. მონოლითური ფილა
2. ჰიდროიზოლაცია (2 ფენა რუბეროიდი)
3. მოხრეშვა 200 მმ
4. დატკეპნილი გრუნტი

პროექტის დასახელება:	ტერიტორიის ზ.სურგულაძის კუთვნილი საცხოვრებელი სახლის რეკონსტრუქციის პროექტი
ობიექტის მისამართი:	ქ. თბილისი, ვაკის რაიონი, ქ. №12
ნახაზის დასახელება:	ქ. თბილისი, ზაზიშვილის ქ. №82
ნახაზის №:	გ.ჭ. №12
მასშტაბი:	1:100
ფორმატი:	A3-02
თარიღი:	20/06/2016
დამკვეთი	ზ. სურგულაძე
პროექტირება	ზ. სურგულაძე
ხელმძღვანელი	ზ. სურგულაძე
შემსრულებელი	ი. ლილუაშვილი
გეგმა	ეზოში

L.T.D. Surgula
Architecture. Interior. Product Design.
Gudiashvili str. 9
Tel: +995 568 99 60 60
Email: 7762215@gmail.com
Website: www.surgula.com

I სართულის გეგმა

ღიობების და კედლების მარკირება ნიშნულზე 0.10...4.00

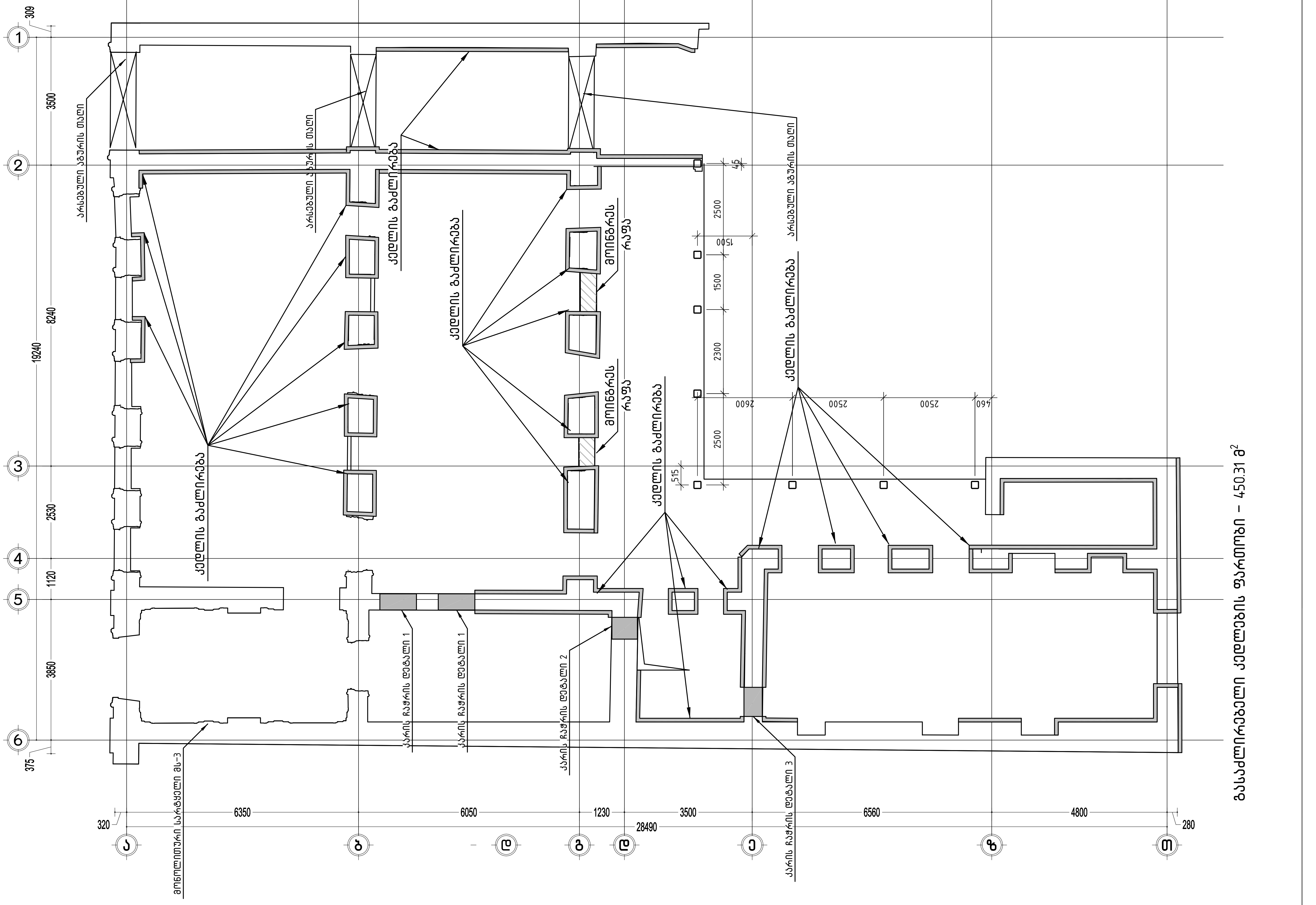

გასაძლიერებელი კედლების ფართობი – 450.31 $მ^2$

ალბომის ნაწილი: კონსტრუქციული ნაწილი	ობიექტის დასახელება: სასტუმრო "ჯაზ ჰოტელ"	მასშტაბი: 1:100	დირექტორი	ზ. სურგულაძე
ფურცლის დასახელება: I სართულის გეგმა	ობიექტის მისამართი: ქ. თბილისი, უზნაძის ქ. №82	ფურცელი: კ3-03	ავტორი	ზ. სურგულაძე
შენიშვნა: ღიობების და კედლების მარკირება ნიშნულზე 0.10...4.00	დამკვეთი: შ.პ.ს. №12	ფურცლები:	კონსტრუქტორი	ი. ურუშაძე
	დამკვეთის მისამართი: ქ. თბილისი, ხოდაშენის ქ. №12	თარიღი: 20/09/2016	დაამუშავა	ი. ურუშაძე

L.T.D. Surgula
Architecture. Interior. Product Design.
Gudiashvili str. 9
Tel: +995 568 99 60 60
Email: 7762215@gmail.com
Website: www.surgula.com

I სადარბაზოს ბეტონის ჩარჩოვანი მონოლითური ნაწილის ფრაგმენტი +4.00 ნიშნულზე

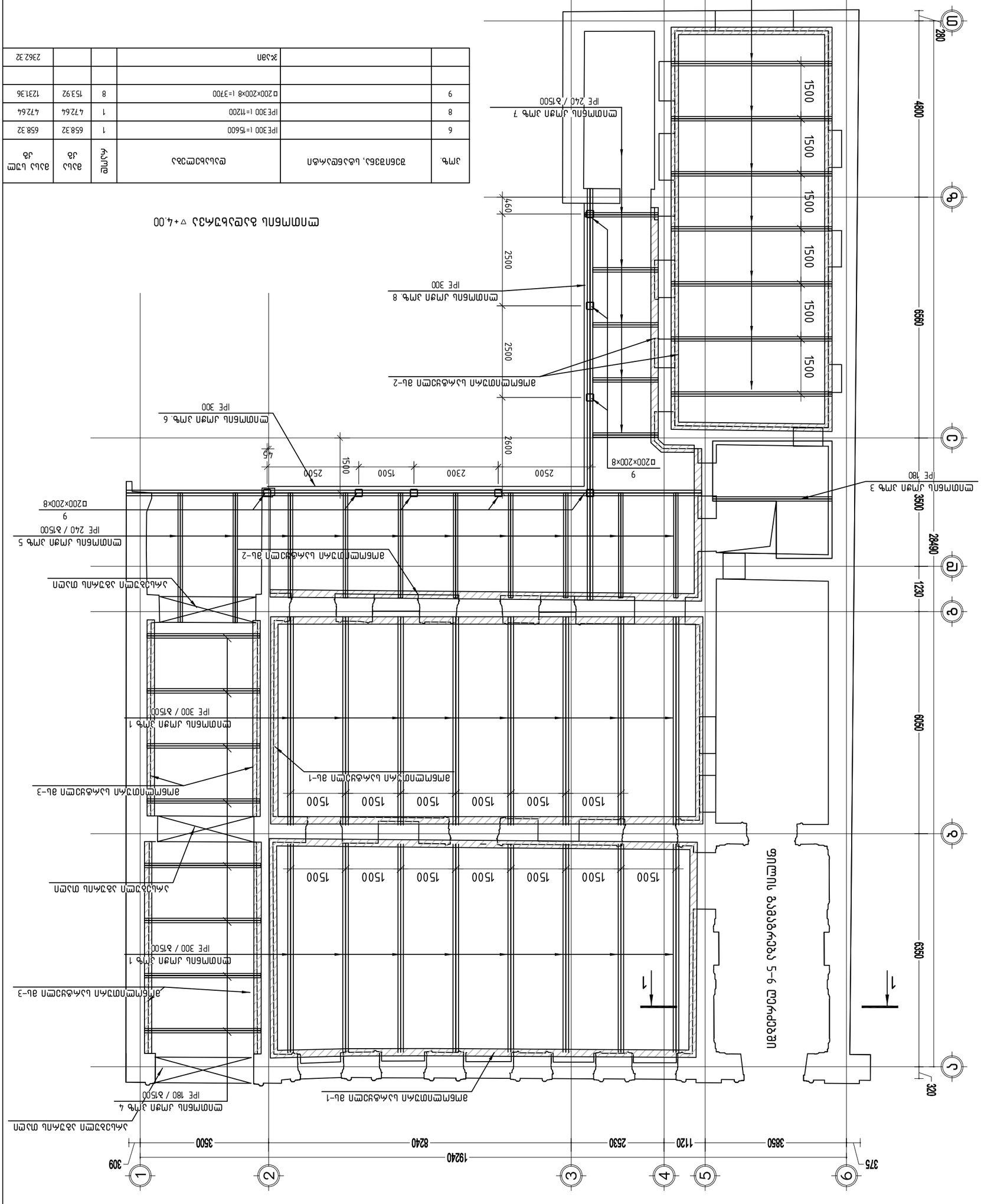
1
2
3
4
5
6
A
B
C
D
1924
309
375
3850
1120
2530
8240
3500
28490
1230
6350
6050
6550
4800
320
280
1500
2500
2300
1500
2500
2600
450
9
□200×200×8
ელემენტის ანაწყობის ნახ.1
ელემენტის ანაწყობის ნახ.2
ელემენტის ანაწყობის ნახ.3
ელემენტის ანაწყობის ნახ.4
ელემენტის ანაწყობის ნახ.5
ელემენტის ანაწყობის ნახ.6
ელემენტის ანაწყობის ნახ.7
ელემენტის ანაწყობის ნახ.8
IPE 180
IPE 240 / ბ150
IPE 300 / ბ150
IPE 300
IPE 240 / ბ150
IPE 300
IPE 240 / ბ150
IPE 300
IPE 180

I სართულის გეგმა

მონოლითური ფილის არმირება ▽+4.00

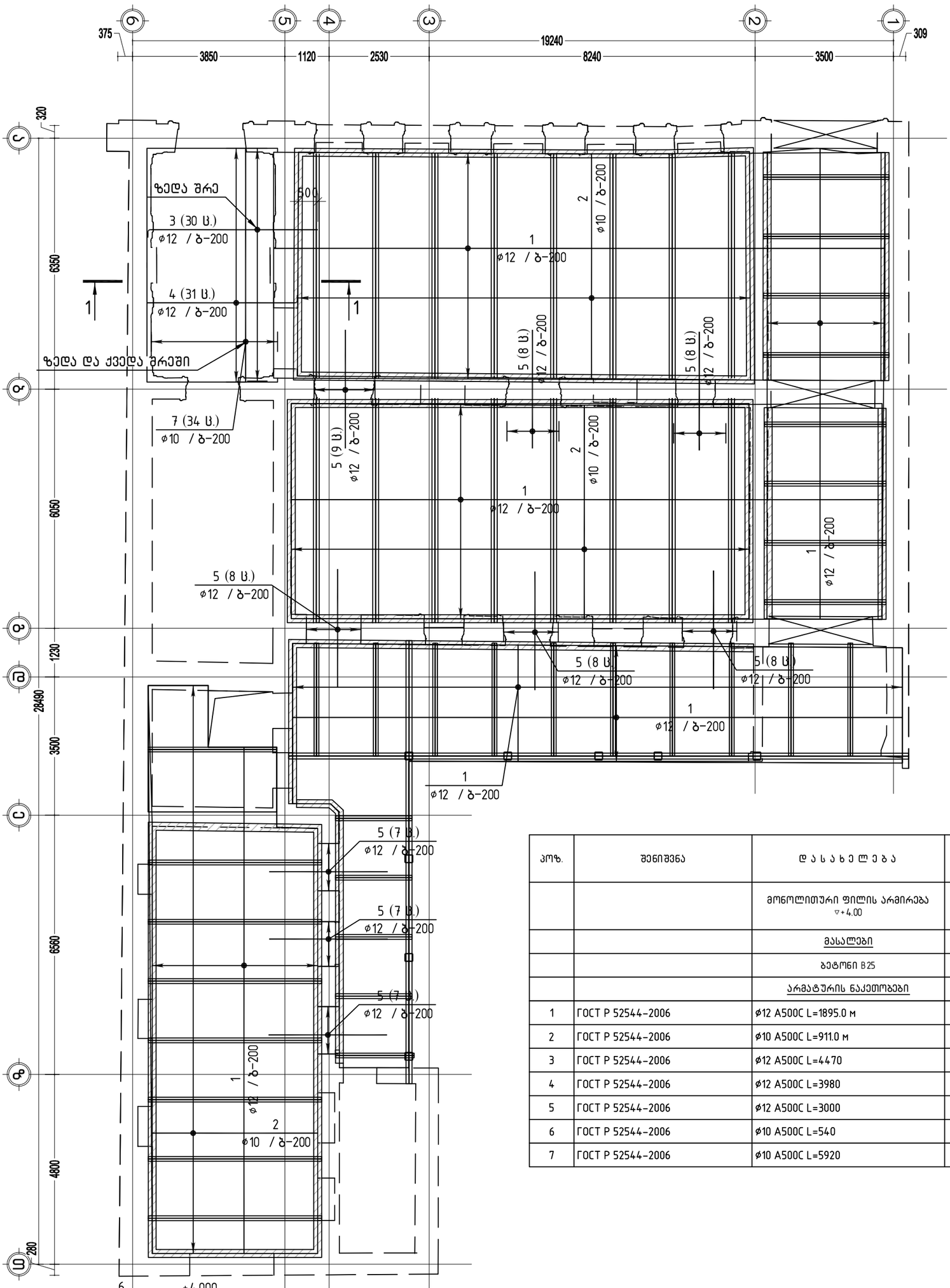

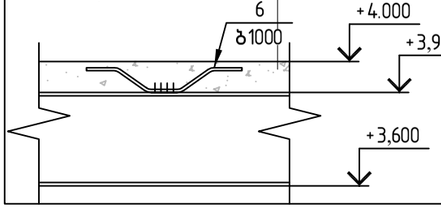

პოზ.	შენიშვნა	დ ა ს ა ხ ე ლ ე ბ ა	რაოდ	მასა კგ	მასა სულ კგ
		მონოლითური ფილის არმირება ▽+4.00			
		მასალები			
		ბეტონი B25		30.55	მ^3
		არმატურის ნაკეთობები			
1	ГОСТ Р 52544-2006	ф12 A500C L=1895.0 მ		0.89	1682.8
2	ГОСТ Р 52544-2006	ф10 A500C L=911.0 მ		0.62	561.2
3	ГОСТ Р 52544-2006	ф12 A500C L=4470	30	3.97	119.1
4	ГОСТ Р 52544-2006	ф12 A500C L=3980	31	3.53	109.6
5	ГОСТ Р 52544-2006	ф12 A500C L=3000	70	2.66	186.5
6	ГОСТ Р 52544-2006	ф10 A500C L=540	187	0.33	62.2
7	ГОСТ Р 52544-2006	ф10 A500C L=5920	34	3.65	124.0

აშენების ნაწილი:	კონსტრუქციული ნაწილი
ფურცლის დასახელება:	I სართულის გეგმა
შენიშვნა:	მონოლითური ფილის არმირება +4.00
ობიექტის სახელწოდება:	სასტუმრო "ჯაზ ჰოტელ"
ობიექტის მისამართი:	ქ. თბილისი, უზნაძის ქ. №82
დამკვეთი:	შ.პ.ს. №12
დამკვეთის მისამართი:	ქ. თბილისი, ხოდაშენის ქ. №12
მასშტაბი:	1:100
ფურცელი:	კპ-05
ფურცლები:	
თარიღი:	20/09/2016

დირექტორი	ზ. სურგულაძე	
ავტორი	ზ. სურგულაძე	
კონსტრუქტორი	ი. ურუშაძე	
დაამუშავა	ი. ურუშაძე	

L.T.D. Surgula
Architecture, Interior, Product Design.
Gudiashvili str. 9
Tel: +995 568 99 00 60
Email: 7782216@gmail.com
Website: www.surgula.com

მონოლითური სარტყელი მს-1

კედლის ცალ მხარეს
46.6 მ

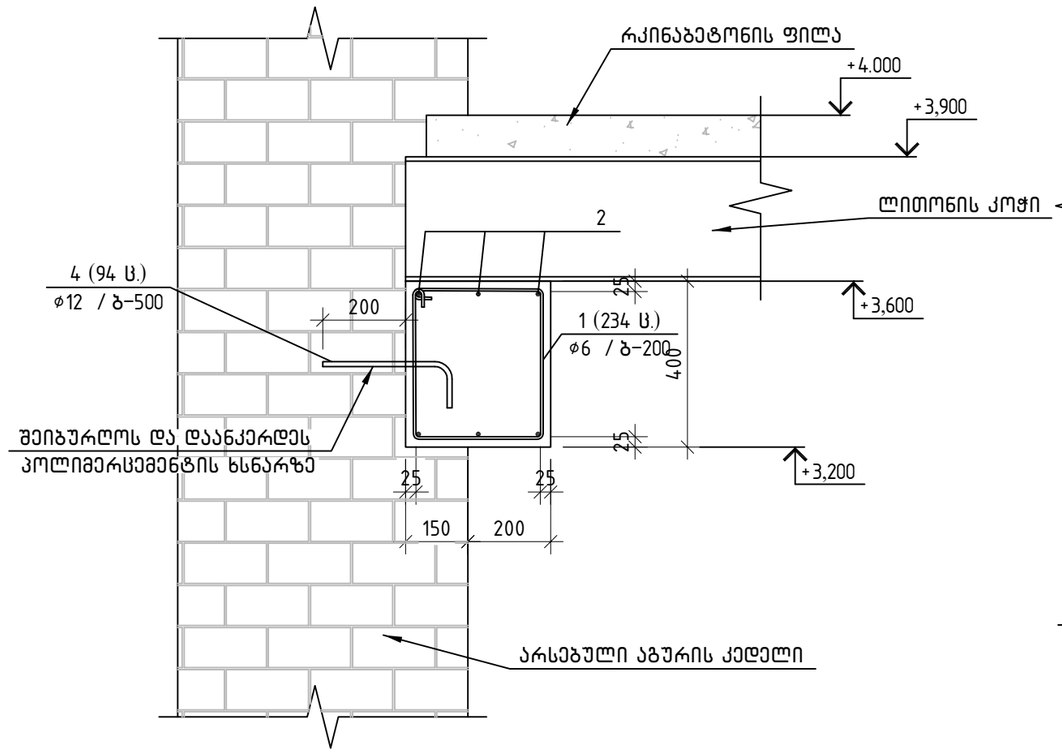

კედლის ორივე მხარეს
11.5 მ

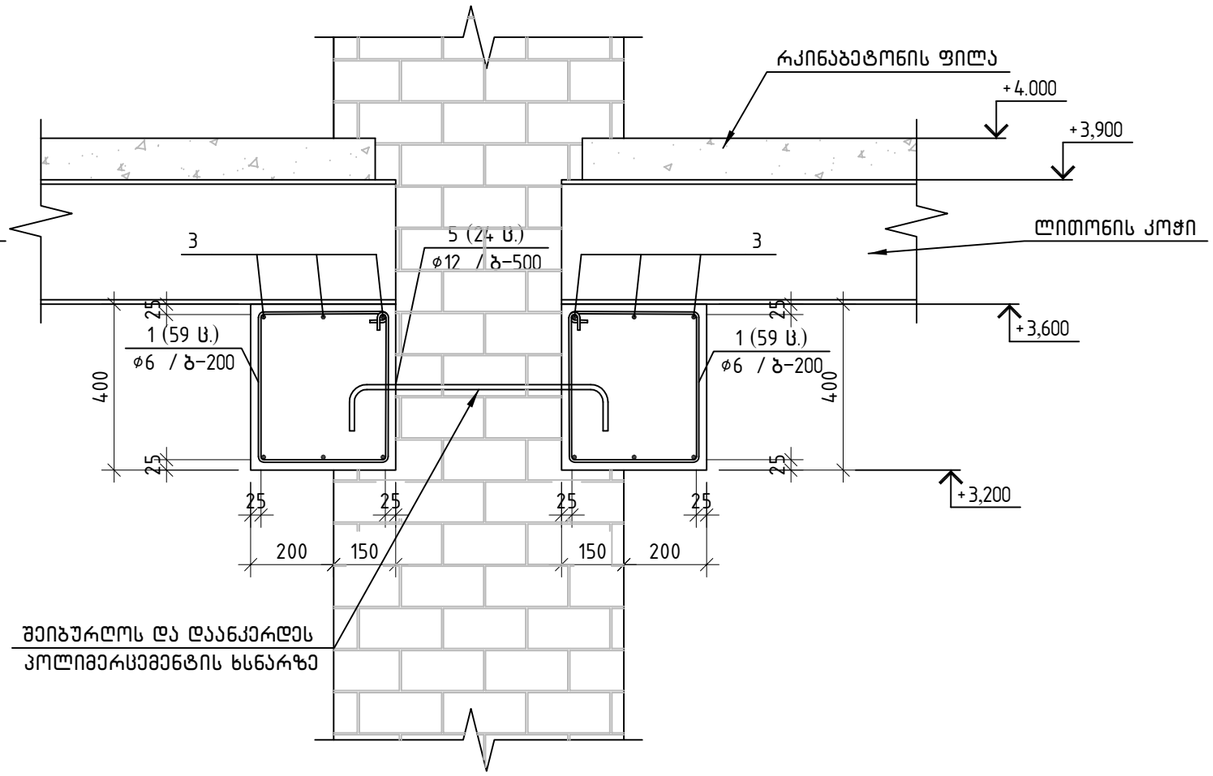

პოზ.	შენიშვნა	დ ა ს ა ხ ე ლ ე ბ ა	რაოდ	მასა კგ	მასა სულ კგ
		მონოლითური სარტყელი მს-1	58.1 მ		
		მასალები			
		ბეტონი B25		8.13	მ^3
		არმატურის ნაკეთობები			
1	ГОСТ 5781-82*	D6 A240 L=1420	352	0.32	112.6
2	ГОСТ Р 52544-2006	ø12 A500C L=46600	6	41.38	248.3
3	ГОСТ Р 52544-2006	ø12 A500C L=11500	12	10.21	122.5
4	ГОСТ Р 52544-2006	ø12 A500C L=395	94	0.35	33.0
5	ГОСТ Р 52544-2006	ø12 A500C L=795	24	0.71	16.9

შენიშვნა:

1) მონოლითური სარტყელი მოეწყოს გადახურვის კონსტრუქციის მოხსნისთანავე.

2) კედლის ორი მხრიდან სარტყელი მოეწყოს ჯერ ერთ მხარეს და მისი გამყარების შემდეგ მეორე მხარეს.

3) სარტყელის მოწყობა გულისხმობს კედელში 150 მმ სიღრმის ჭრილის გაკეთებას, ანკერების მოწყობას (პოლიმერცემენტის ხნარზე) და სარტყელის დაბეტონებას.

4) სარტყელების მოწყობის და მათი გამყარებს შემდეგ საჭიროა ლითონის კოჭებისთვის ნიშების მოწყობა (ან უკვე არსებული ხის ნიშების გამოყენება, შეძლებისდაგვარად),

5) ლითონის კოჭები საჭიროა მოეწყოს ადზილე წინასწარ მალის გაზომვის შემდეგ, მისი მაქსიმალური შეჭრა არ უნდა აღემატებოდეს სარტყელის სიღრმეს.

6) ლითონის კოჭის მოწყობის შემდეგ, ნიშაში სისარეიელე საჭიროა შეივსოს დულებით.

7) ლითონის კოჭის საყრდენების დაბეტონების და გამყარების შემდეგ ეწყობა რკინაბეტონის ფილა.

8) აუცილებელია აღნიშნული სამუშაოები განხორციელდეს პროექტის განმარტებით ბარათში მითითებულ შენიშვნებთან და თანმიმდერობებთან ერთად.

ალბომის ნაწილი: პონსტრუქციული ნაწილი	ობიექტის სახელწოდება: სასტუმრო "ჯაზ ჰოტელ"	მასშტაბი: 1:15	დირექტორი	ზ. სურგულაძე	
ფურცლის დასახელება: I სართულის გეგმა	ობიექტის მისამართი: ქ. თბილისი, უზნაძის ქ. №82	ფურცელი: კპ-06	ავტორი	ზ. სურგულაძე	
შენიშვნა: მონოლითური სარტყელი მს-1	დამკვეთი: შ.პ.ს. №12	ფურცლები:	პონსტრუქტორი	ი. ურუშაძე	
	დამკვეთის მისამართი: ქ. თბილისი, ხოდაშენის ქ. №12	თარიღი: 20/09/2016	დაამუშავა	ი. ურუშაძე	

L.T.D. Surgula
Architecture, Interior, Product Design.
Gudiashvili str. 9
Tel: +995 568 99 60 60
Email: 77022150@gmail.com
Website: www.surgula.com

მონოლითური სარტყელი მს-2

კედლის ცალ მხარეს
39.0 მ

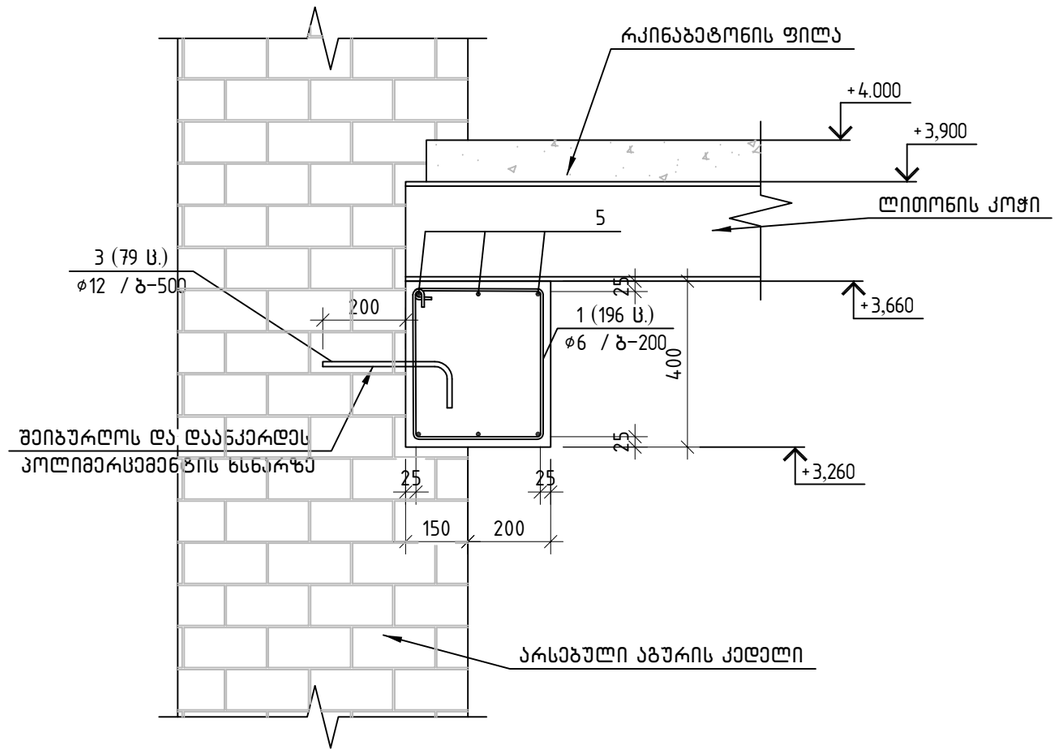

კედლის ორივე მხარეს
6.6 მ

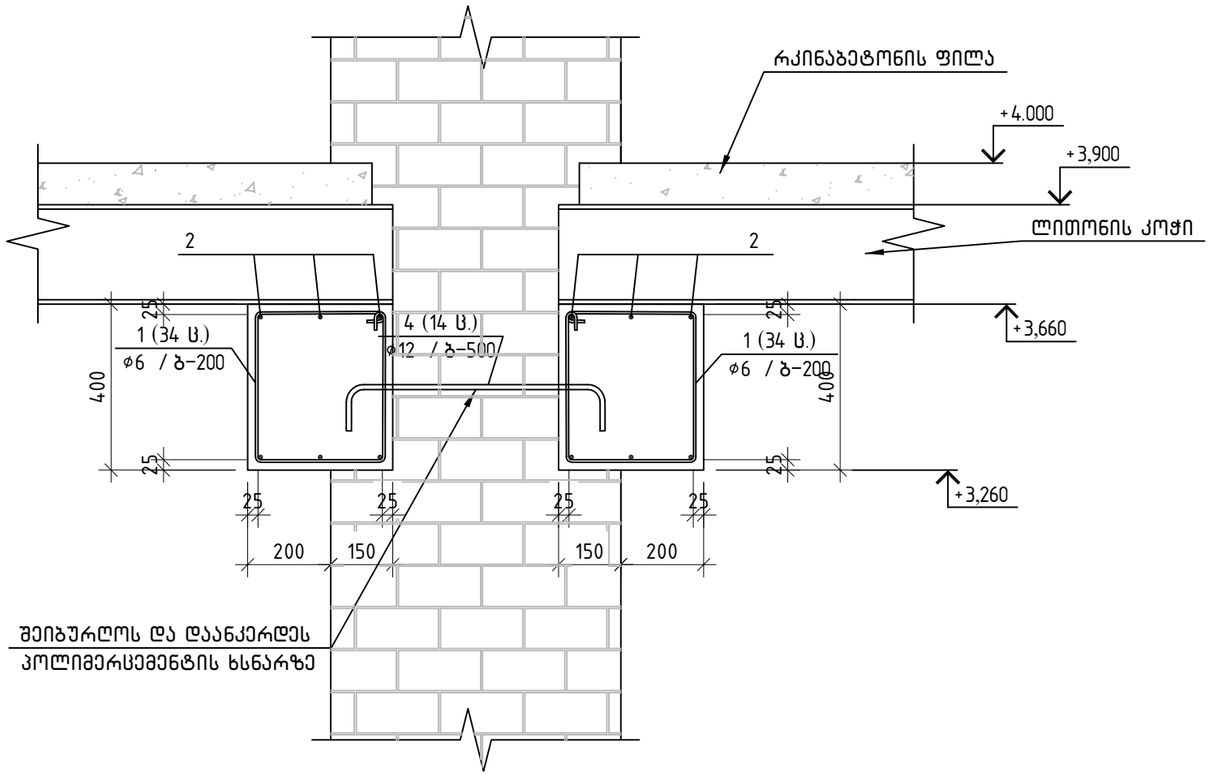

პოზ.	შენიშვნა	დ ა ს ა ხ ე ლ ე ბ ა	რაოდ	მასა კგ	მასა სულ კგ
		მონოლითური სარტყელი მს-2	45.6 მ		
		მასალები			
		ბეტონი B25		6.38	მ³
		არმატურის ნაკეთობები			
1	ГОСТ 5781-82*	D6 A240 L=1420	264	0.32	84.5
2	ГОСТ Р 52544-2006	ø12 A500C L=0	12	0.00	0.0
3	ГОСТ Р 52544-2006	ø12 A500C L=395	79	0.35	27.7
4	ГОСТ Р 52544-2006	ø12 A500C L=795	14	0.71	9.9
5	ГОСТ Р 52544-2006	ø12 A500C L=39000	6	34.63	207.8

შენიშვნა:

1) მონოლითური სარტყელი მოეწყოს გადახურვის კონსტრუქციის მოხსნისთანავე.

2) კედლის ორი მხრიდან სარტყელი მოეწყოს ჯერ ერთ მხარეს და მისი გამყარების შემდეგ მეორე მხარეს.

3) სარტყელის მოწყობა გულისხმობს კედელში 150 მმ სიღრმის ჭრილის გაკეთებას, ანკერების მოწყობას (პოლიმერცემენტის ხნარზე) და სარტყელის დაბეტონებას.

4) სარტყელების მოწყობის და მათი გამყარების შემდეგ საჭიროა ლითონის კოჭებისთვის ნიშების მოწყობა (ან უკვე არსებული ხის ნიშების გამოყენება, შეძლებისდაგვარად),

5) ლითონის კოჭები საჭიროა მოეწყოს ადზილე წინასწარ მალის გაზომვის შემდეგ, მისი მაქსიმალური შეჭრა არ უნდა აღემატებოდეს სარტყელის სიღრმეს.

6) ლითონის კოჭის მოწყობის შემდეგ, ნიშაში სისარეიელე საჭიროა შეივსოს დუღებით.

7) ლითონის კოჭის საყრდენების დაბეტონების და გამყარების შემდეგ ეწყობა რკინაბეტონის ფილა.

8) აუცილებელია აღნიშნული სამუშაოები განხორციელდეს პროექტის განმარტებით ბარათში მითითებულ შენიშვნებთან და თანმიმდევრობებთან ერთად.

ალბომის ნაწილი:	ობიექტის სახელწოდება:	მასშტაბი:	დირექტორი	ზ. სურგულაძე	
კონსტრუქციული ნაწილი	სასტუმრო "ჯაზ ჰოტელ"	1:15			
ფურცლის დასახელება:	ობიექტის მისამართი:	ფურცელი:	ავტორი	ზ. სურგულაძე	
I სართულის გეგმა	ქ. თბილისი, უზნაძის ქ. №82	კმ-07			
შენიშვნა:	დამკვეთი:	ფურცლები:	კონსტრუქტორი	ი. ურუშაძე	
მონოლითური სარტყელი მს-2	შ.პ.ს. №12				
	დამკვეთის მისამართი:	თარიღი:	დაამუშავა	ი. ურუშაძე	
	ქ. თბილისი, ხოდაშენის ქ. №12	20/09/2016			

L.T.D. Surgula
Architecture, Interior, Product Design.
Gudiashvili str. 9
Tel: +995 568 99 60 60
Email: 77022150@gmail.com
Website: www.surgula.com

მონოლითური სარტყელი მს-3

კედლის ცალ მხარეს
22.22 მ

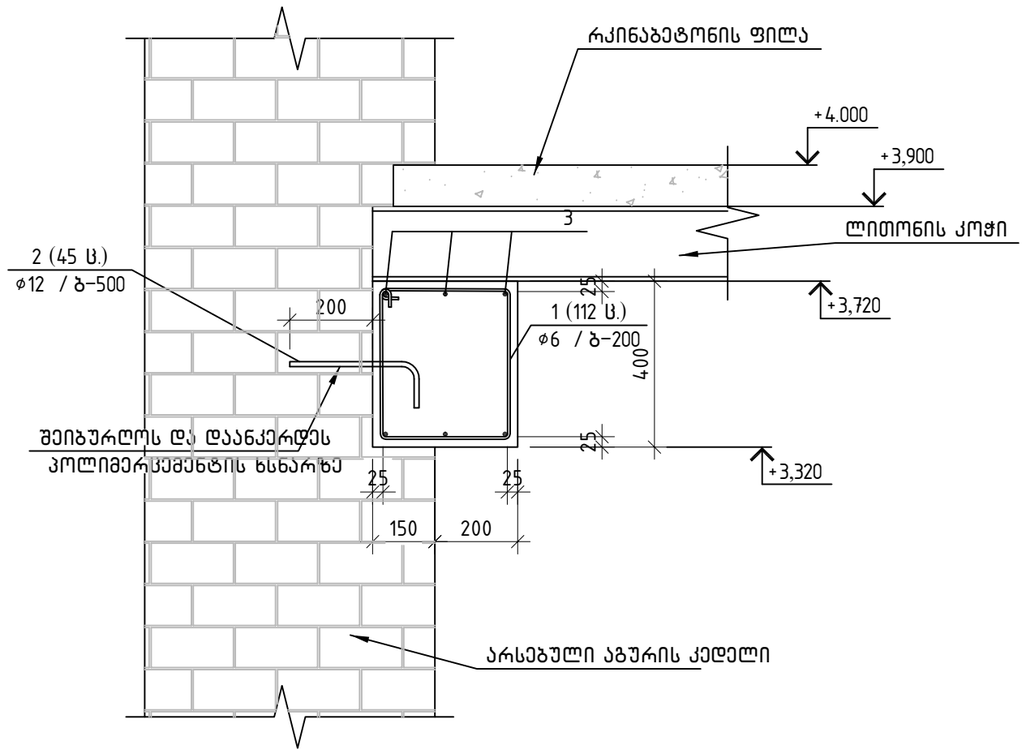

პოზ.	შენიშვნა	დ ა ს ა ხ ე ლ ე ბ ა	რაოდ.	მასა კგ	მასა სულ კგ
		მონოლითური სარტყელი მს-3	22.2 მ		
		მასალები			
		ბეტონი B25		3.11	$მ^3$
		არმატურის ნაკეთობები			
1	ГОСТ 5781-82*	D6 A240 L=1420	112	0.32	35.8
2	ГОСТ Р 52544-2006	ø12 A500C L=395	45	0.35	15.8
3	ГОСТ Р 52544-2006	ø12 A500C L=22220	6	19.73	118.4

შენიშვნა:

1) მონოლითური სარტყელი მოეწყოს გადახურვის კონსტრუქციის მოხსნისთანავე.

2) კედლის ორი მხრიდან სარტყელი მოეწყოს ჯერ ერთ მხარეს და მისი გამყარების შემდეგ მეორე მხარეს.

3) სარტყელის მოწყობა გულისხმობს კედელში 150 მმ სიღრმის ჭრილის გაკეთებას, ანკერების მოწყობას (პოლიმერცემენტის ხნარზე) და სარტყელის დაბეტონებას.

4) სარტყელების მოწყობის და მათი გამყარებს შემდეგ საჭიროა ლითონის კოჭებისთვის ნიშების მოწყობა (ან უკვე არსებული ხის ნიშების გამოყენება, შეძლებისდაგვარად),

5) ლითონის კოჭები საჭიროა მოეწყოს ადზილე წინასწარ მალის გაზომვის შემდეგ, მისი მაქსიმალური შეჭრა არ უნდა აღემატებოდეს სარტყელის სიღრმეს.

6) ლითონის კოჭის მოწყობის შემდეგ, ნიშაში სისარეიელე საჭიროა შეივსოს დუღებით.

7) ლითონის კოჭის საყრდენების დაბეტონების და გამყარების შემდეგ ეწყობა რკინაბეტონის ფილა.

8) აუცილებელია აღნიშნული სამუშაოები განხორციელდეს პროექტის განმარტებით ბარათში მითითებულ შენიშვნებთან და თანმიმდევრობებთან ერთად.

ალბომის ნაწილი: კონსტრუქციული ნაწილი	ობიექტის სახელწოდება: სასტუმრო "ჯაზ ჰოტელ"	მასშტაბი: 1:15	დირექტორი	ზ. სურგულაძე	
ფურცლის დასახელება: I სართულის გეგმა	ობიექტის მისამართი: ქ. თბილისი, უზნაძის ქ. №82	ფურცელი: კმ-08	ავტორი	ზ. სურგულაძე	
შენიშვნა: მონოლითური სარტყელი მს-3	დამკვეთი: შ.პ.ს. №12	ფურცლები:	კონსტრუქტორი	ი. ურუშაძე	
	დამკვეთის მისამართი: ქ. თბილისი, ხოდაშენის ქ. №12	თარიღი: 20/09/2016	დაამუშავა	ი. ურუშაძე	

L.T.D. Surgula
Architecture, Interior, Product Design.
Gudiashvili str. 9
Tel: +995 568 99 00 80
Email: 77622156@gmail.com
Website: www.surgula.com

ფილის გამაგრება 5-6 ღერძებში

ჭრილი 1-1

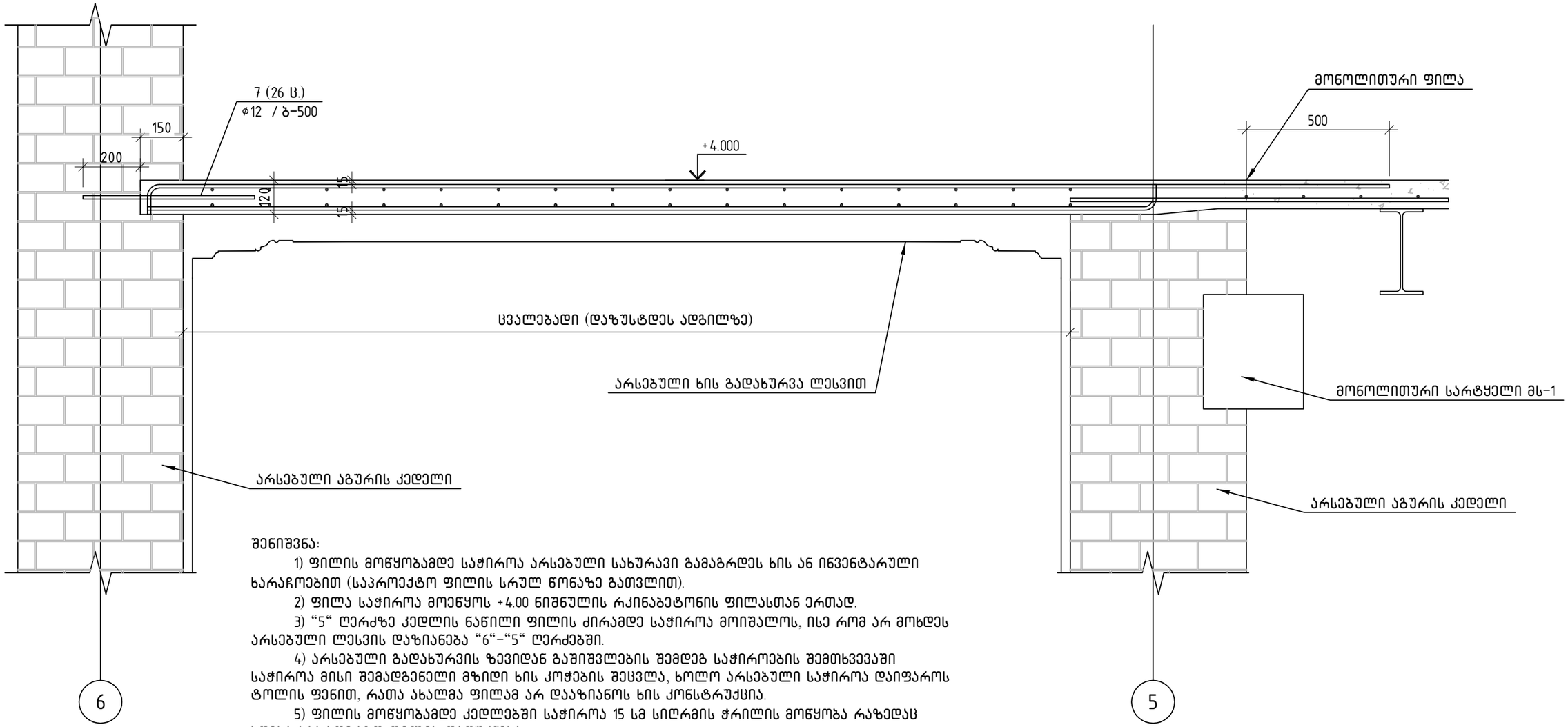

შენიშვნა:

1) ფილის მოწყობამდე საჭიროა არსებული სახურავი გამაგრდეს ხის ან ინვენტარული ხარაჩოებით (საპროექტო ფილის სრულ წონაზე გათვლით).

2) ფილა საჭიროა მოეწყოს +4.00 ნიშნულის რკინაბეტონის ფილასთან ერთად.

3) "5" ღერძზე კედლის ნაწილი ფილის ძირამდე საჭიროა მოიშალოს, ისე რომ არ მოხდეს არსებული ლესვის დაზიანება "6"-"5" ღერძებში.

4) არსებული გადახურვის ზევიდან გაშიშვლების შემდეგ საჭიროების შემთხვევაში საჭიროა მისი შემადგენელი მზიდი ხის კოჭების შეცვლა, ხოლო არსებული საჭიროა დაიფაროს ტოლის ფენით, რათა ახალმა ფილამ არ დააზიანოს ხის კონსტრუქცია.

5) ფილის მოწყობამდე კედლებში საჭიროა 15 სმ სიღრმის ჭრილის მოწყობა რაზედაც ხდება საპროექტო ფილის დაფუძნება.

6) ფილაში შებურღვები საჭიროა მოხდეს ძლიერი ვიბრაციებსი გარეშე.

7) არმატურის ანკერები საჭიროა დაანკერდეს პოლიმერცემენტის ხნარზე.

8) აუცილებელია აღნიშნული სამუშაოები განხორციელდეს პროექტის განმარტებით ბარათში მითითებულ შენიშვნებთან და თანმიმდევრობებთან ერთად.

პლატომის ნაწილი: პონსტრუქციული ნაწილი	ობიექტის სახელწოდება: სასტუმრო "ჯაზ ჰოტელ"	მასშტაბი: 1:15	დირექტორი	ზ. სურგულაძე	
ფურცლის დასახელება: I სართულის გეგმა	ობიექტის მისამართი: ქ. თბილისი, უზნაძის ქ. №82	ფურცელი: კვ-09	ავტორი	ზ. სურგულაძე	
შენიშვნა: ფილის გამაგრება 5-6 ღერძებში	დამკვეთი: შ.პ.ს. №12	ფურცლები:	პონსტრუქტორი	ი. ურუშაძე	
	დამკვეთის მისამართი: ქ. თბილისი, ხოდაშენის ქ. №12	თარიღი: 20/09/2016	დაამუშავა	ი. ურუშაძე	

L.T.D. Surgula
Architecture, Interior, Product Design.
Gudiashvili str. 9
Tel: +995 568 99 60 60
Email: 77622150@gmail.com
Website: www.surgula.com

ლითონის კოჭი პოზ. 1

კედლის ცალ მხარეს

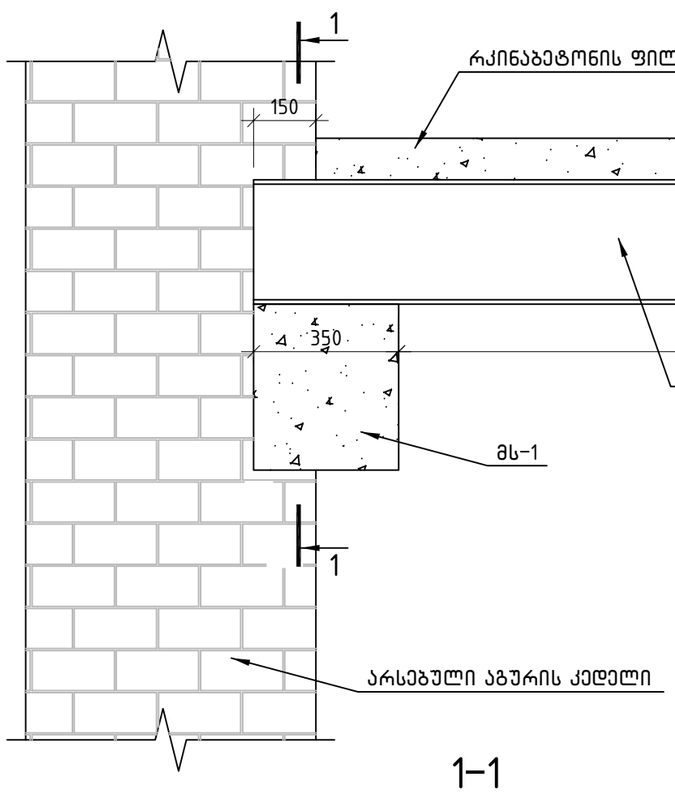

კედლის ორივე მხარეს

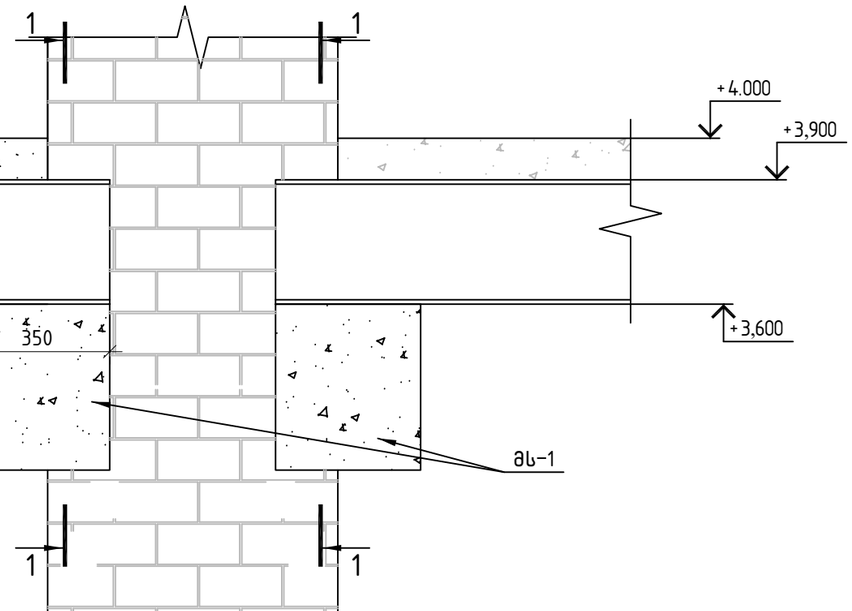

1-1

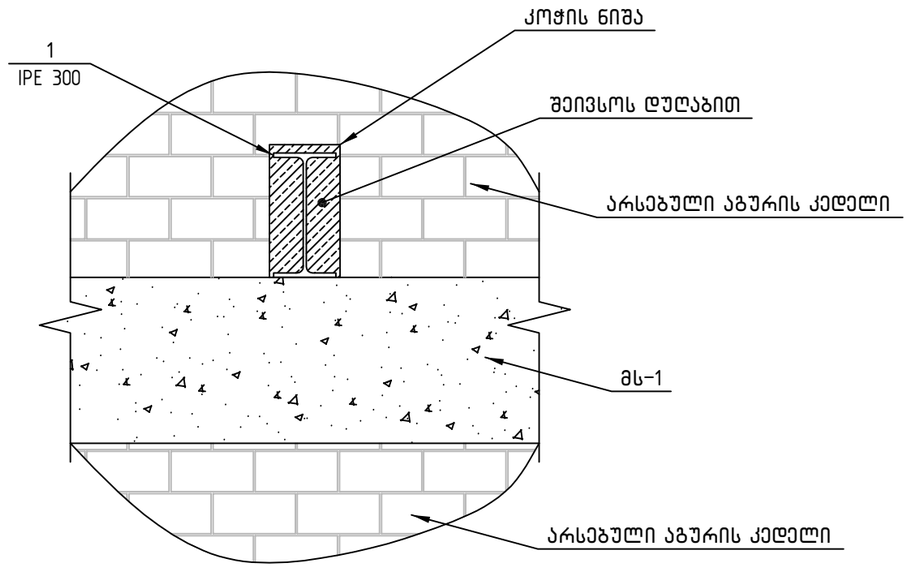

ლითონის კოჭი პოზ. 1

პოზ.	შენიშვნა, სტანდარტი	დასახელება	რაოდ	მასა კგ	მასა სულ კგ
1		IPE300 l=6200	16	261.64	4186.24
		ჯამი			4186.24

პროექტის ნაწილი: პონსტრუქციული ნაწილი	ობიექტის სახელწოდება: სასტუმრო "ჯაზ ჰოტელ"	მასშტაბი: 1:15	დირექტორი	ზ. სურგულაძე	
ფურცლის დასახელება: I სართულის გეგმა	ობიექტის მისამართი: ქ. თბილისი, უზნაძის ქ. №82	ფურცელი: კკ-10	ავტორი	ზ. სურგულაძე	
შენიშვნა: ლითონის კოჭი პოზ. 1	დამკვეთი: შ.პ.ს. №12	ფურცლები:	პონსტრუქტორი	ი. ურუშაძე	
	დამკვეთის მისამართი: ქ. თბილისი, ხოდაშენის ქ. №12	თარიღი: 20/09/2016	დაამუშავა	ი. ურუშაძე	

L.T.D. Surgula
Architecture, Interior, Product Design.
Gudiashvili str. 9
Tel: +995 568 99 60 60
Email: 77622150@gmail.com
Website: www.surgula.com

ლითონის კოჭი პოზ. 2

კედლის ცალ მხარეს

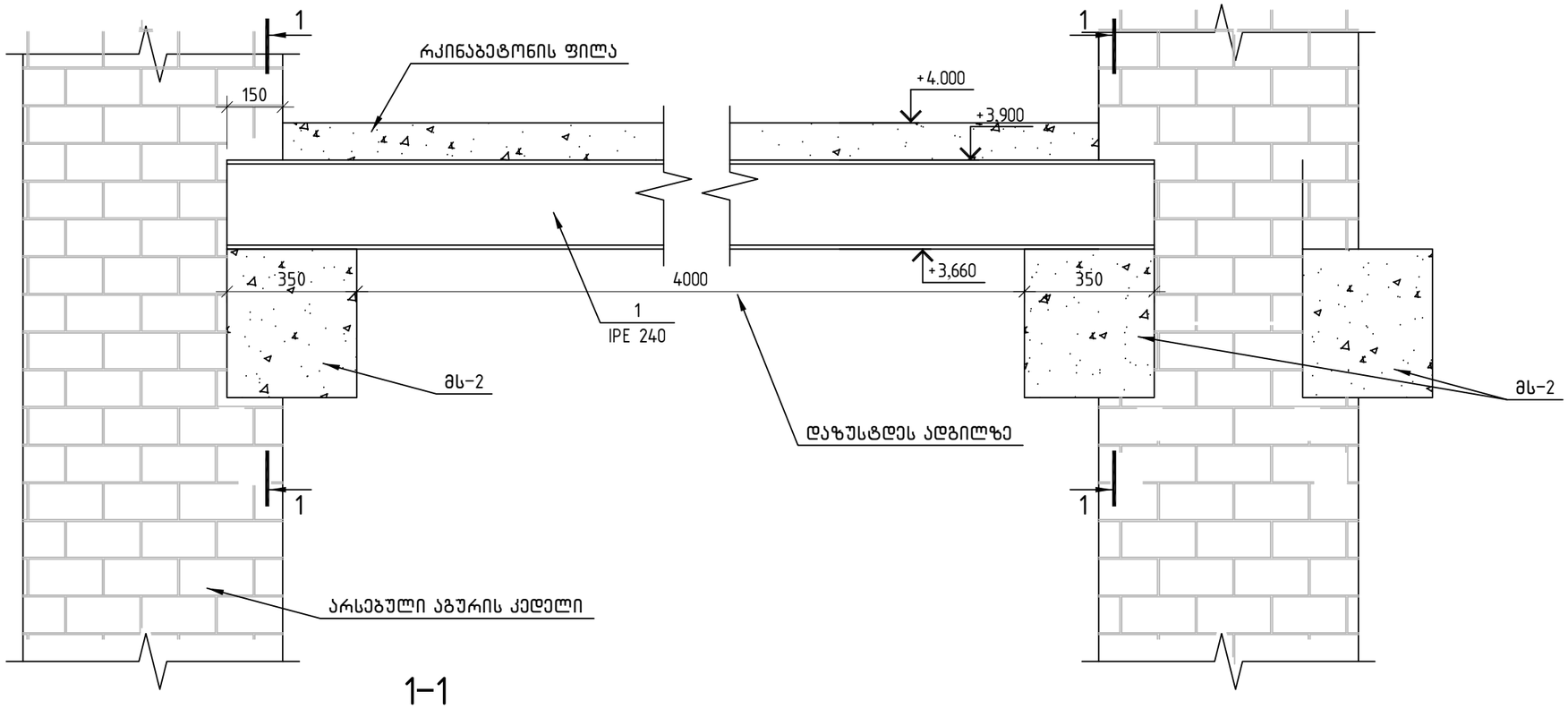

კედლის ორივე მხარეს

1–1

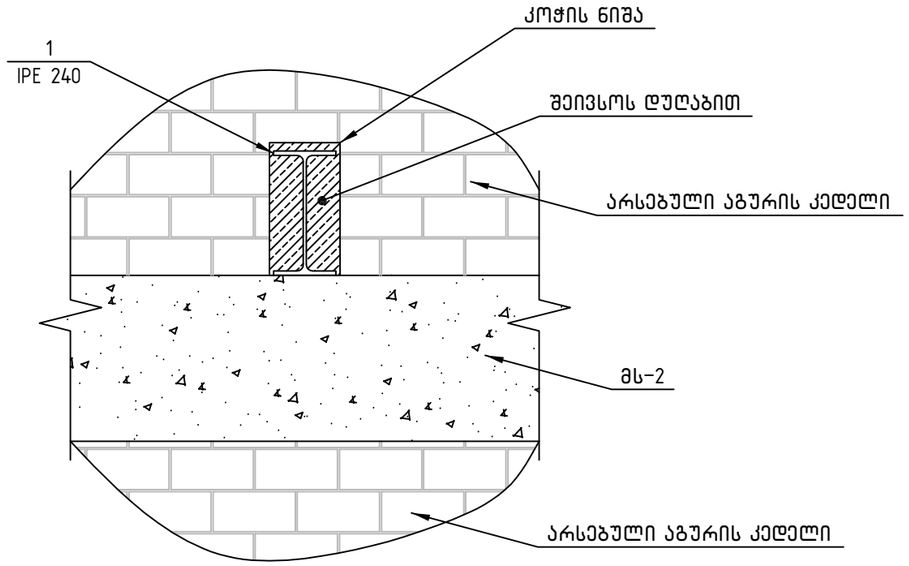

ლითონის კოჭი პოზ. 2

პოზ.	შენიშვნა, სტანდარტი	დასახელება	რაოდ	მასა კგ	მასა სულ კგ
2		IPE240 l=4700	7	144.29	1010.03
		ჯამი			1010.03

ალბომის ნაწილი: კონსტრუქციული ნაწილი	ობიექტის სახელწოდება: სასტუმრო "ჯაზ ჰოტელ"	მასშტაბი: 1:15	დირექტორი	ზ. სურგულაძე	
ფურცლის დასახელება: I სართულის გეგმა	ობიექტის მისამართი: ქ. თბილისი, უზნაძის ქ. №82	ფურცლი: კკ-11	ავტორი	ზ. სურგულაძე	
შენიშვნა: ლითონის კოჭი პოზ. 2	დამკვეთი: შ.პ.ს. №12	ფურცლები:	კონსტრუქტორი	ი. ურუშაძე	
	დამკვეთის მისამართი: ქ. თბილისი, ხოდაშენის ქ. №12	თარიღი: 20/09/2016	დაამუშავა	ი. ურუშაძე	

L.T.D. Surgula
Architecture. Interior. Product Design.
Gudiashvili str. 9
Tel: +995 568 99 80 80
Email: 77622115@gmail.com
Website: www.surgula.com

ლითონის კოჭი პოზ. 3

კედლის ცალ მხარეს

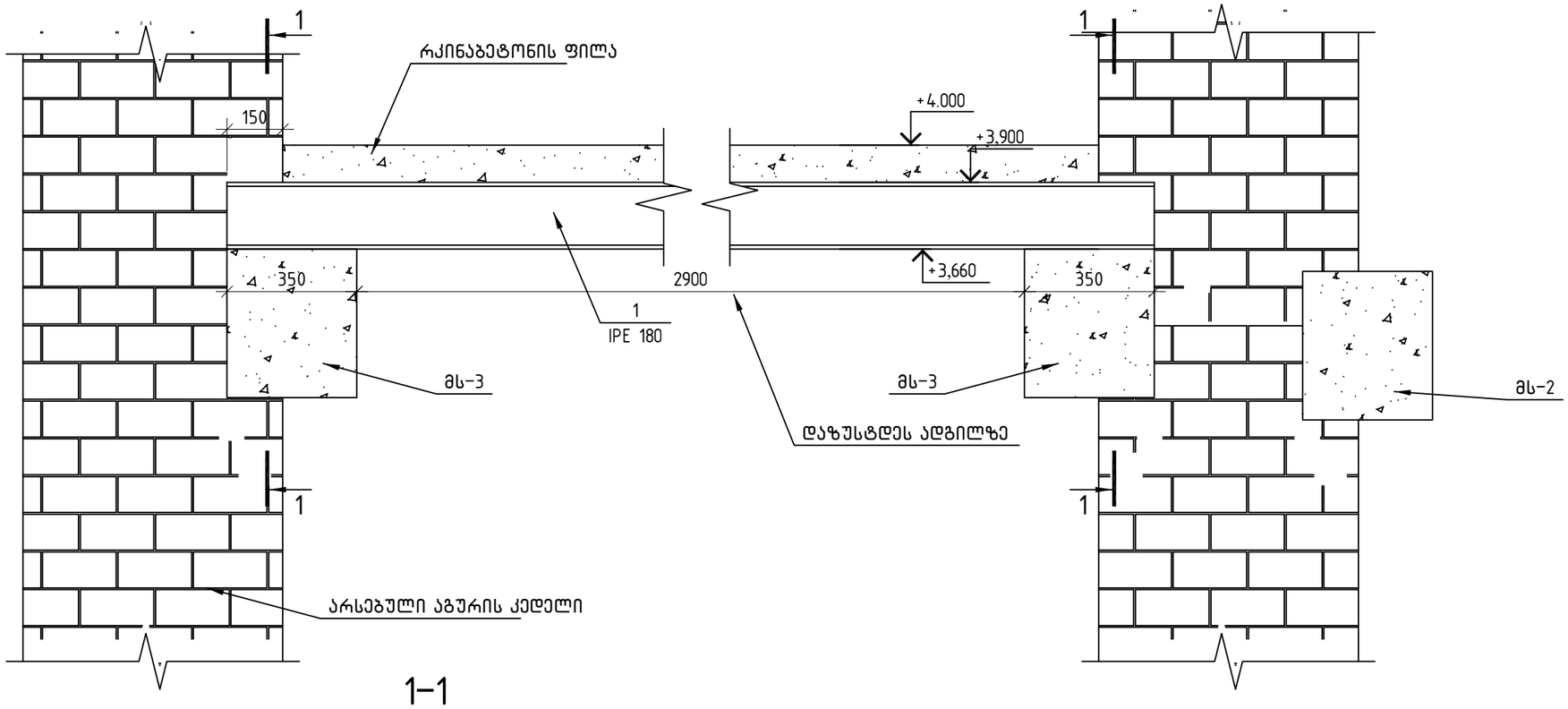

კედლის ორივე მხარეს

1–1

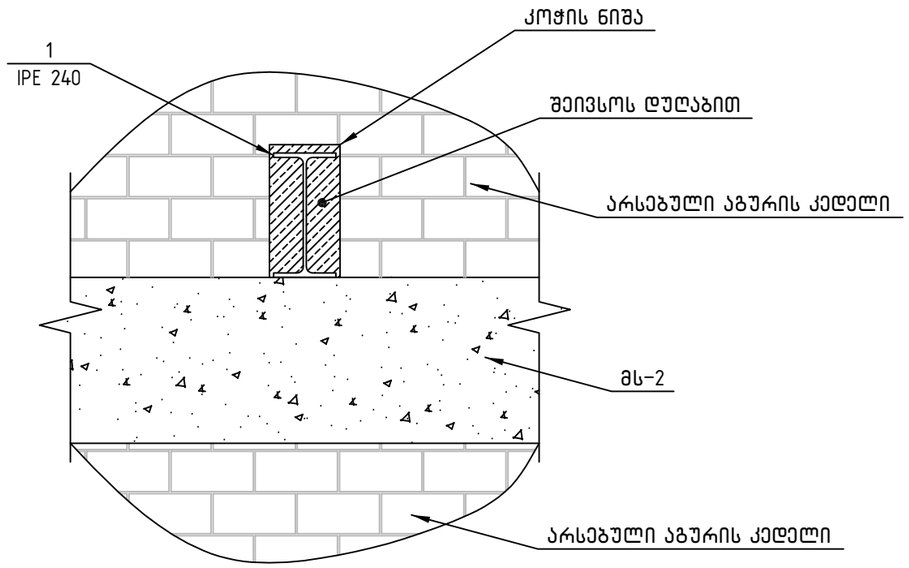

ლითონის კოჭი პოზ. 3

პოზ.	შენიშვნა, სტანდარტი	დასახელება	რაოდ	მასა კგ	მასა სულ კგ
3		IPE240 l=3600	5	67.68	338.40
		ჯამი			338.40

ალბომის ნაწილი: კონსტრუქციული ნაწილი	ობიექტის სახელწოდება: სასტუმრო "ჯაზ ჰოტელ"	მასშტაბი: 1:15	დირექტორი	ზ. სურგულაძე	
ფურცლის დასახელება: I სართულის გეგმა	ობიექტის მისამართი: ქ. თბილისი, უზნაძის ქ. №82	ფურცელი: კვ-11'	ავტორი	ზ. სურგულაძე	
შენიშვნა: ლითონის კოჭი პოზ. 2	დამკვეთი: შ.პ.ს. №12	ფურცლები:	კონსტრუქტორი	ი. ურუშაძე	
	დამკვეთის მისამართი: ქ. თბილისი, ხოდაშენის ქ. №12	თარიღი: 20/09/2016	დაამუშავა	ი. ურუშაძე	

L.T.D. Surgula
Architecture. Interior. Product Design.
Gudiashvili str. 9
Tel: +995 568 99 90 90
Email: 7762215@gmail.com
Website: www.surgula.com

ლითონის კოჭი პოზ. 4

კედლის ცალ მხარეს

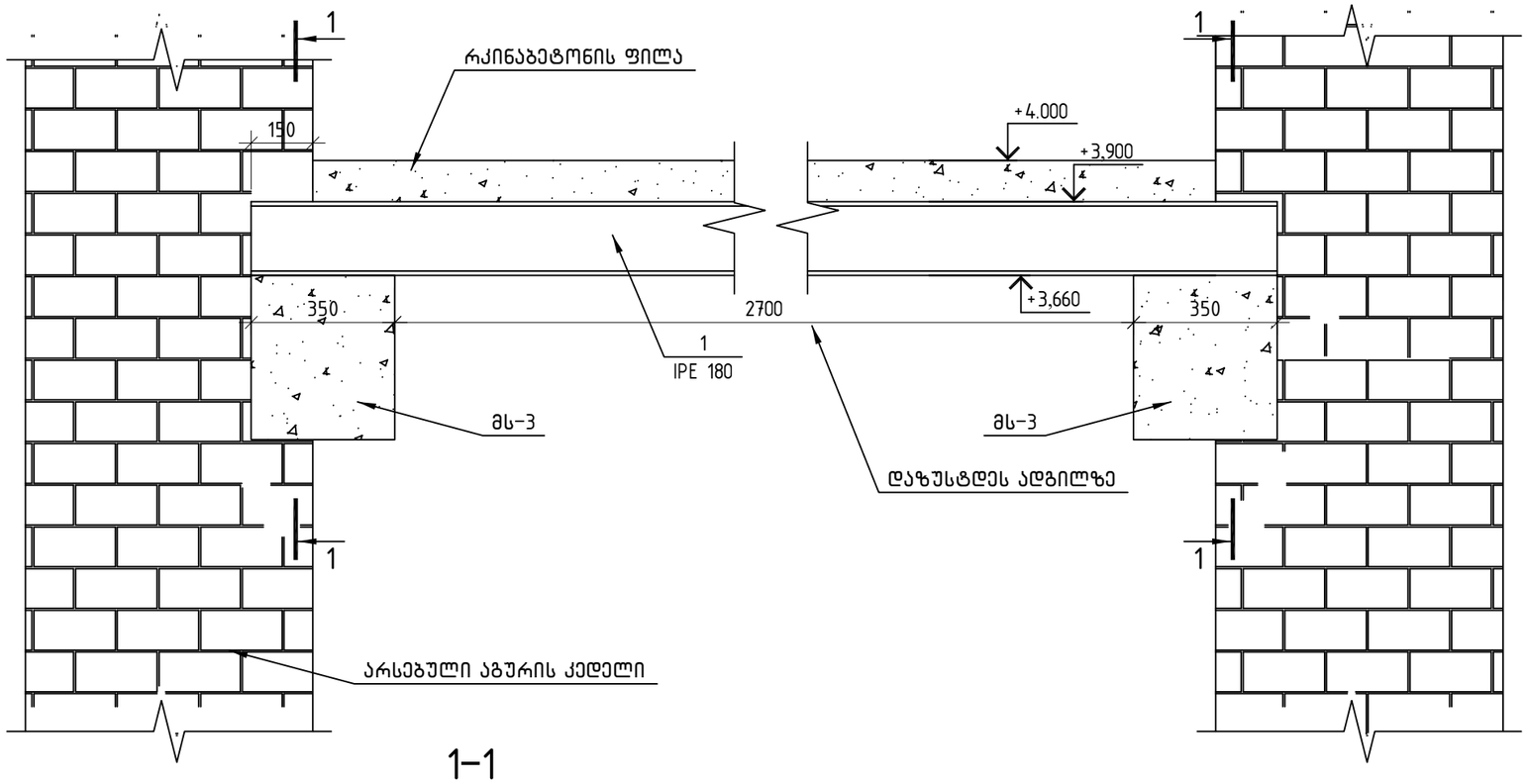

კედლის ორივე მხარეს

1–1

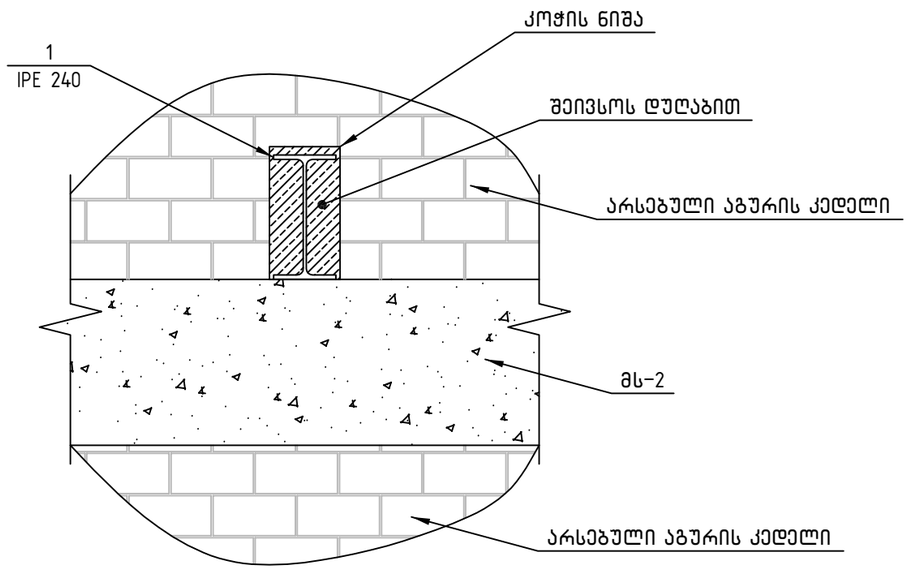

ლითონის კოჭი პოზ. 4

პოზ.	შენიშვნა, სტანდარტი	დასახელება	რაოდ	მასა კგ	მასა სულ კგ
4		IPE240 l=3400	8	63.92	511.36
		ჯამი			511.36

ალბომის ნაწილი: კონსტრუქციული ნაწილი	ობიექტის სახელწოდება: სასტუმრო "ჯაზ ჰოტელ"	მასშტაბი: 1:15	დირექტორი	ზ. სურგულაძე	
ფურცლის დასახელება: I სართულის გეგმა	ობიექტის მისამართი: ქ. თბილისი, უზნაძის ქ. №82	ფურცელი: კვ-12	ავტორი	ზ. სურგულაძე	
შენიშვნა: ლითონის კოჭი პოზ. 4	დამკვეთი: შ.პ.ს. №12	ფურცლები:	კონსტრუქტორი	ი. ურუშაძე	
	დამკვეთის მისამართი: ქ. თბილისი, ხოდაშენის ქ. №12	თარიღი: 20/09/2016	დაამუშავა	ი. ურუშაძე	

L.T.D. Surgula
Architecture. Interior. Product Design.
Gudiashvili str. 9
Tel: +995 568 99 60 60
Email: 77622115@gmail.com
Website: www.surgula.com

ლითონის კოჭი პოზ. 5

კედლის ცალ მხარეს

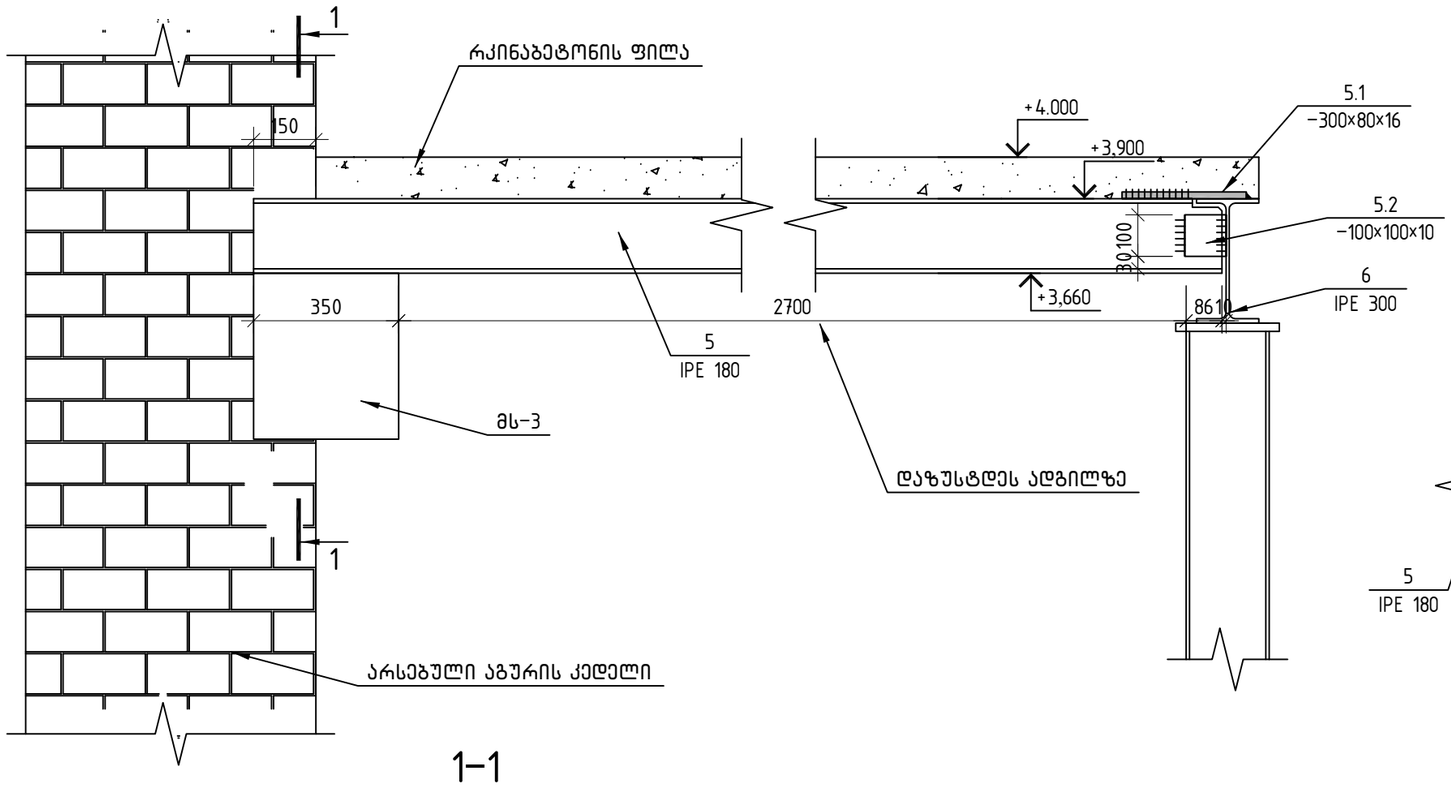

კედლის ორივე მხარეს

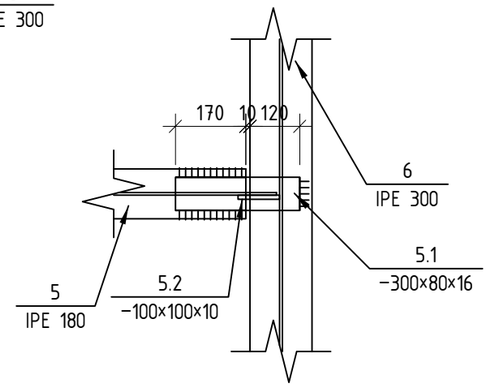

1–1

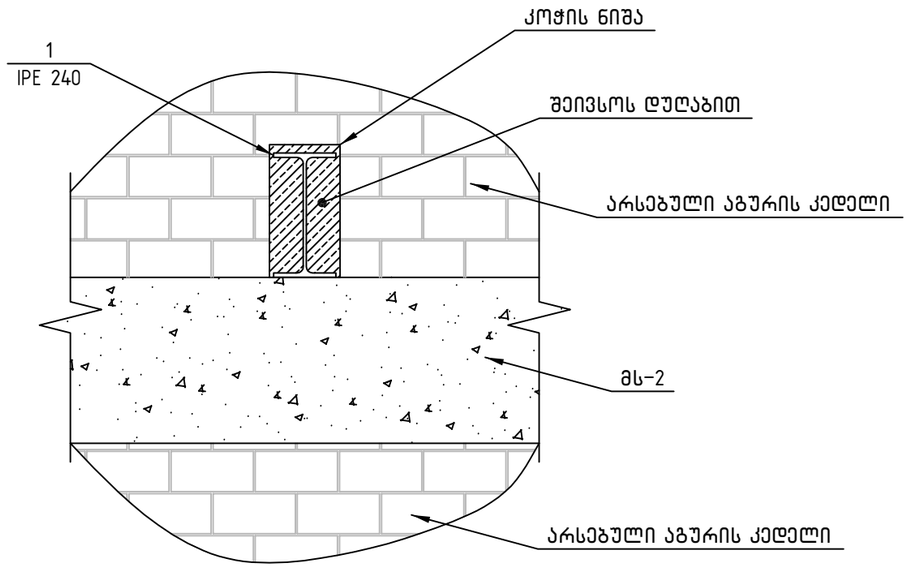

ლითონის კოჭი პოზ. 5

პოზ.	შენიშვნა, სტანდარტი	დასახელება	რაოდ	მასა კგ	მასა სულ კგ
5		IPE240 l=3136	8	58.96	471.65
5.1		−300×80×16	1	3.01	3.01
5.2		−100×100×10	1	0.79	0.79
		ჯამი			475.45

ალბომის ნაწილი: ჯონსტრუქციული ნაწილი	ობიექტის სახელწოდება: სასტუმრო "ჯაზ ჰოტელ"	მასშტაბი: 1:15	დირექტორი	ზ. სურგულაძე		L.T.D. Surgula Architecture. Interior. Product Design. Gudiashvili str. 9 Tel: +995 568 99 90 90 Email: 77622115@gmail.com Website: www.surgula.com
ფურცლის დასახელება: I სართულის გეგმა	ობიექტის მისამართი: ქ. თბილისი, უზნაძის ქ. №82	ფურცელი: კკ-13	არქიტექტორი	ზ. სურგულაძე		
შენიშვნა: ლითონის ჯოჯი პოზ. 5	დამკვეთი: შ.პ.ს. №12	ფურცლები:	კონსტრუქტორი	ი. ურუშაძე		
	დამკვეთის მისამართი: ქ. თბილისი, ხოდაშენის ქ. №12	თარიღი: 20/09/2016	დაამუშავა	ი. ურუშაძე		

ლითონის კოჭი პოზ. 7

კედლის ცალ მხარეს

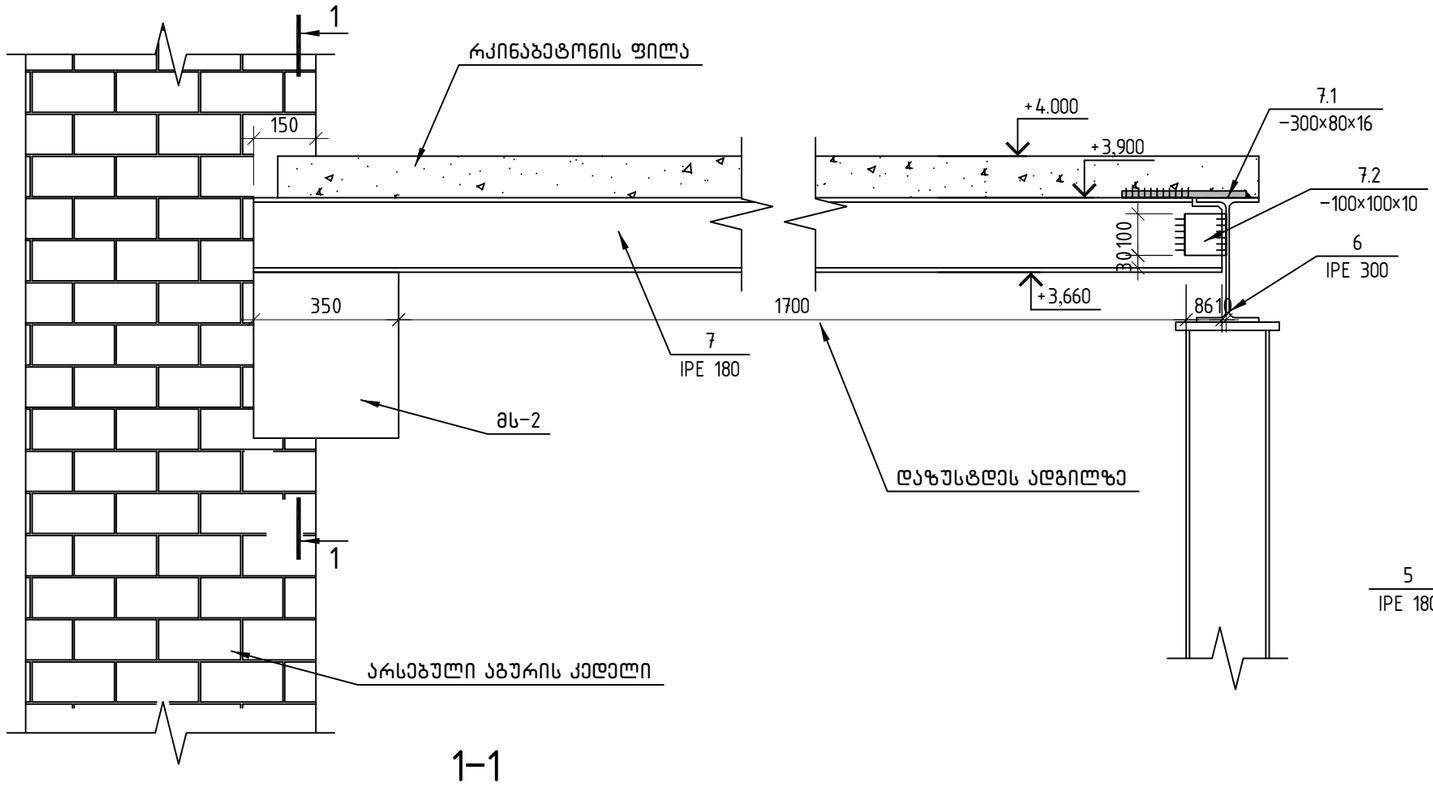

კედლის ორივე მხარეს

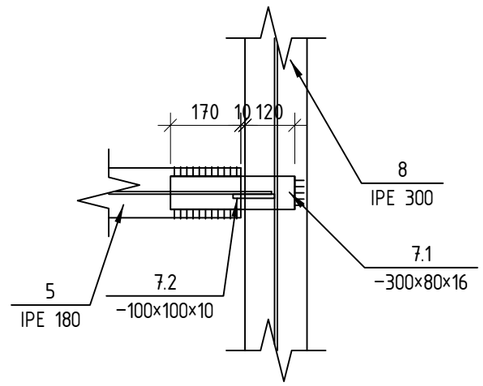

1–1

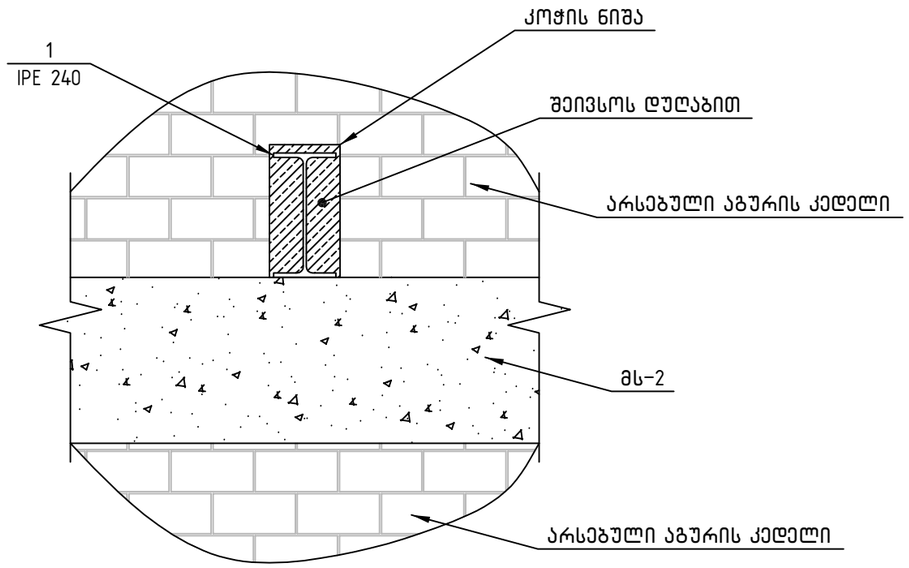

ლითონის კოჭი პოზ. 5

პოზ.	შენიშვნა, სტანდარტი	დასახელება	რაოდ	მასა კგ	მასა სულ კგ
7		IPE240 l=2136	8	40.16	321.25
7.1		−300×80×16	1	3.01	3.01
7.2		−100×100×10	1	0.79	0.79
		ჯამი			325.05

ალბომის ნაწილი: კონსტრუქციული ნაწილი	ობიექტის სახელწოდება: სასტუმრო "ჯაზ ჰოტელ"	მასშტაბი: 1:15	დირექტორი	ზ. სურგულაძე		L.T.D. Surgula Architecture, Interior, Product Design. Gudiashvili str. 9 Tel: +995 568 99 99 80 Email: 7762215@gmail.com Website: www.surgula.com
ფურცლის დასახელება: I სართულის გეგმა	ობიექტის მისამართი: ქ. თბილისი, უზნაძის ქ. №82	ფურცელი: კვ-14	ავტორი	ზ. სურგულაძე		
შენიშვნა: ლითონის კოჭი პოზ. 7	დამკვეთი: შ.პ.ს. №12	ფურცლები:	კონსტრუქტორი	ი. ურუშაძე		
	დამკვეთის მისამართი: ქ. თბილისი, ხოდაშენის ქ. №12	თარიღი: 20/09/2016	დაამუშავა	ი. ურუშაძე		

ვიტრაჟის ლითონის სვეტი

პოზ.	შენიშვნა, სტანდარტი	დასახელება	რაოდ	მასა კგ	მასა სულ კგ
	იხილეთ შესაბამისი სართულის ლითონის სპეციფიკაციაში	□200×200×8 l=2136	1	0	0
1		−250×250×20	3	9.81	29.44
2		−450×200×20	1	14.13	14.13
3		−279×71×8	6	1.24	7.46
4		M20 ℓ=200	2	1.54	3.08
		ჯამი			54.11

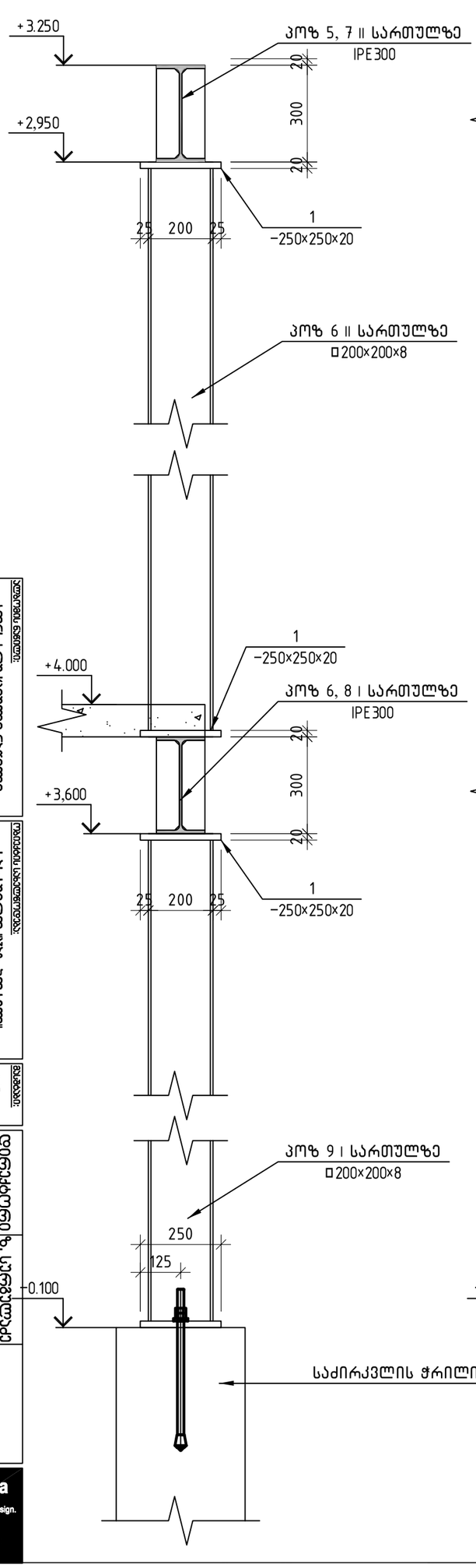

პროექტის ხელმძღვანელი:	ქ. თბილისი, ხოლვადინის ქ. №12	ზომა:	1:15
პროექტის ავტორი:	ქ. თბილისი, უზნაძის ქ. №82	ფურცელი:	КЖ-15
პროექტის ინჟინერი:	შ.პ.ს. №12	თარიღი:	20/09/2016
პროექტის სახელწოდება:	"სასტუმრო ბაზა ჰოტელი"		
პროექტის ნომერი:			
ფურცლის დასახელება:	ვიტრაჟის ლითონის სვეტი		
ფურცლის ნომერი:	КЖ-15		
ჯამური ფურცლების რაოდენობა:	30		

დირექტორი	ზ. სერგეულაძე	
პროექტირება	ა. ბერიძე	
კონსტრუქტორი	ი. ურიაშაძე	
დაამოწმა	ი. ურიაშაძე	

L.T.D. Surgula
Architecture. Interior. Product Design.
Gudiashvili str. 9
Tel: +995 568 99 60 60
Email: 7762215@gmail.com
Website: www.surgula.com

კარის ჩაჭრის დეტალი 1

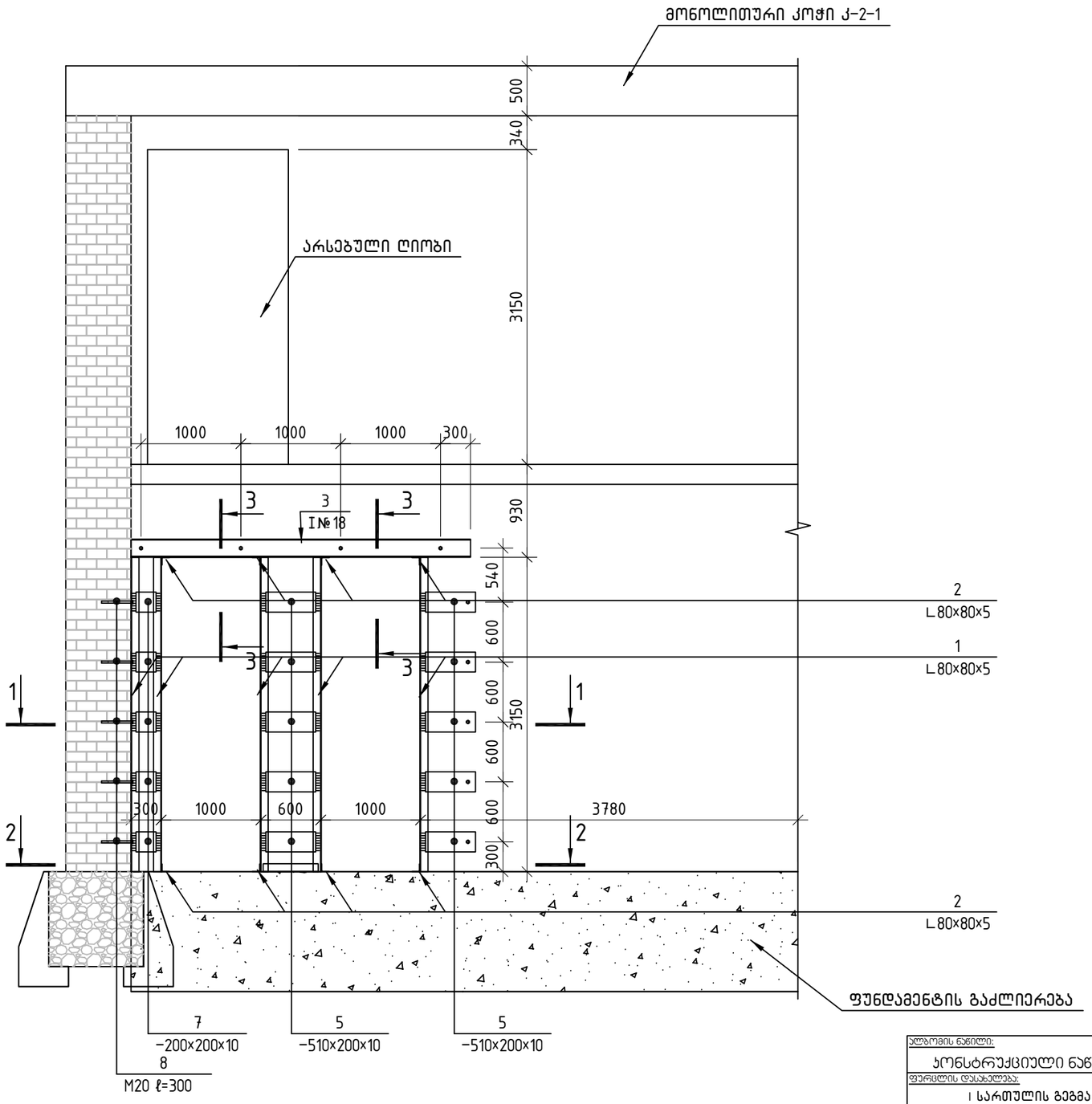

პოზ.	შენიშვნა, სტანდარტი	დასახელება	რაოდ	მასა კგ	მასა სულ კგ
1	ГОСТ 8509-93	L 80x80x4 l=3150	8	21.36	170.86
2	ГОСТ 8509-93	L 80x80x4 l=460	8	3.12	24.95
3	ГОСТ 8240-97	[18 l=3400	2	55.42	110.84
4	ГОСТ 8509-93	L 80x80x4 l=600	2	4.07	8.14
5		−510x200x10	20	8.01	160.14
6		−360x200x10	20	5.65	113.04
7		−200x200x10	10	3.14	31.40
8		M20 l=300	10	0.81	8.11
9		M20 l=550	14	1.22	17.04
		ჯამი			644.52

შენიშვნა:

1) ღიობის გამოჭრა უნდა მოხდეს საძირკლვის გაძლირების და მეორე სართულზე კედელზე სარტყელისთვის აბურის წყობის მოხსნის შემდეგ.

2) ღიობების გამოჭრამდე საჭიროა 1, 2 და 3 პოზიციისთვის აბურის წყობაში, ვიბრაციების გარეშე (ჩაჭრით), ჭრილების მოწყობა.

3) ჭრილებში საჭიროა მოეწყოს შესაბამისი ლითონის კონსტრუქციები. პოზიცია 3 საჭიროა მოეწყოს აბურსა და შველერს შორის პოლიმერცემენტის ხნარით მიჭირხვნით (ბოლტების დაჭრით).

4) საჭიროა ღიობების თანმიმდებრული (ჯერ ეწყობა ღიობი №1, შემდეგ №2) ჩაჭრა ლითონის ფურცლების მიდუღებით.

5) ლითონის კონსტრუქციები საჭიროა დაიფაროს ატიკოროზიული ხნარით.

6) ლითონის ფურცლებზე საჭიროა მიდუღდეს კედლების გასამაგრებელი არმატურის ბადეები.

7) ლითონის კონსტრუქციები საჭიროა დაიფაროს დუღების ხსნარით.

ალბომის ნაწილი: კონსტრუქციული ნაწილი	ობიექტის სახელწოდება: სასტუმრო "ჯაზ ჰოტელ"	მასშტაბი: 1:50	დირექტორი	ზ. სურგულაძე	
ფურცლის დასახელება: I სართულის გეგმა	ობიექტის მისამართი: ქ. თბილისი, უზნაძის ქ. №82	ფორმატი: ა3-16	ავტორი	ზ. სურგულაძე	
ნაწილის: კარის ჩაჭრის დეტალი 1	დამკვეთი: შ.პ.ს. №12	ფურცლები:	კონსტრუქტორი	ი. ურუშაძე	
	დამკვეთის მისამართი: ქ. თბილისი, ხოდაშენის ქ. №12	თარიღი: 20/09/2016	დაამუშავა	ი. ურუშაძე	

L.T.D. Surgula
Architecture. Interior. Product Design.
Giulisashvili str. 9
Tel: +995 568 99 60 60
Email: 77822156@gmail.com
Website: www.surgula.com

კარის ჩაჭრის დეტალი 1

ჭრილი 1-1

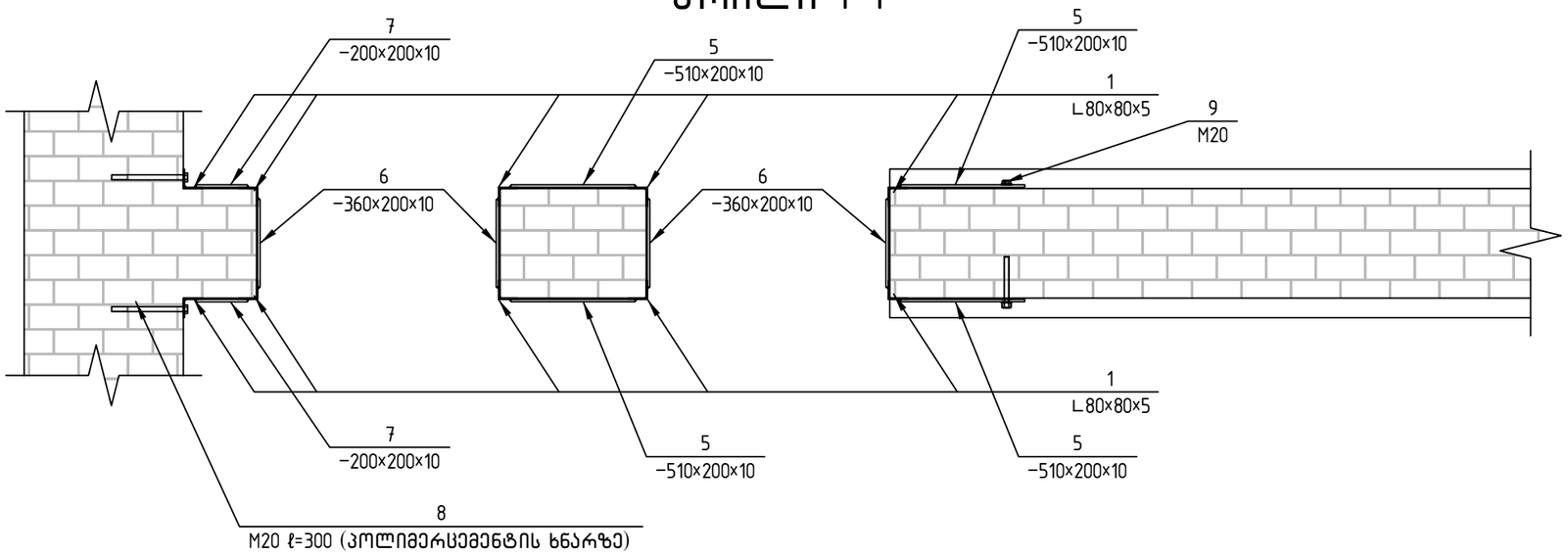

ჭრილი 2-2

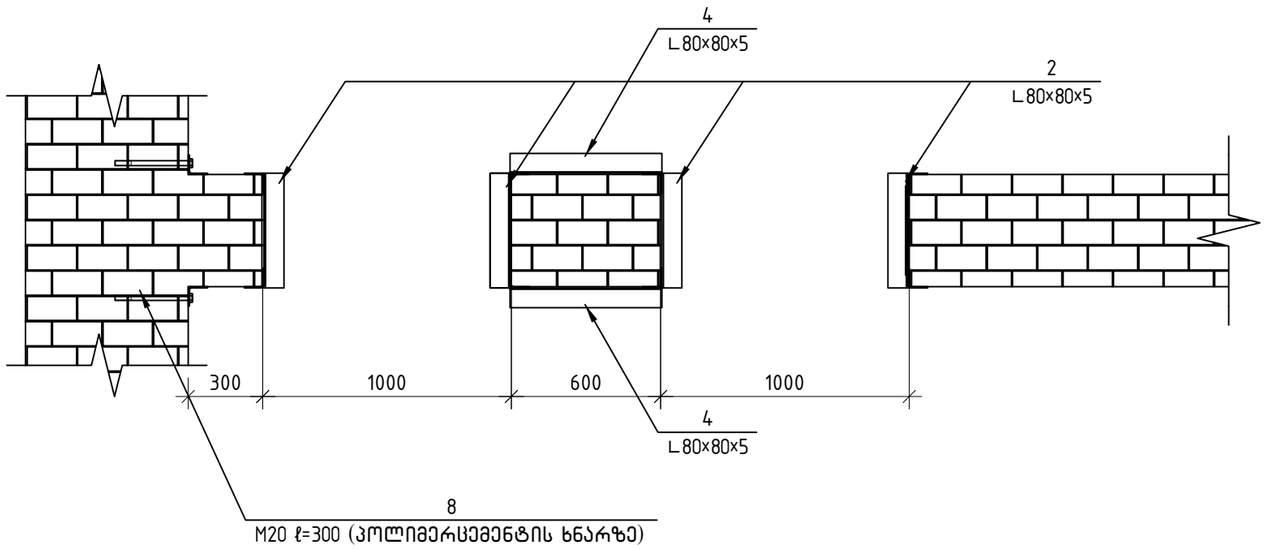

ჭრილი 3-3

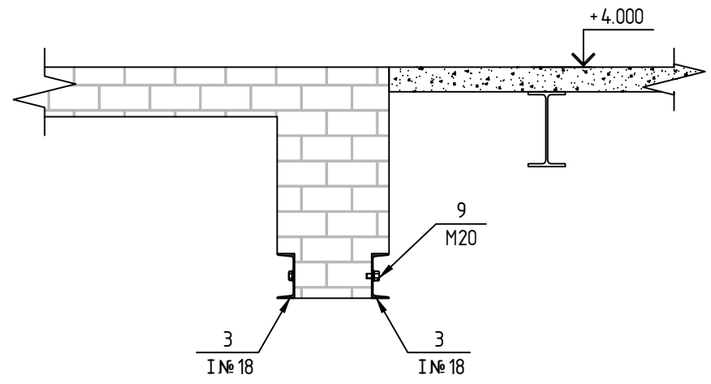

პლანომის ნაწილი: კონსტრუქციული ნაწილი	ობიექტის სახელწოდება: სასტუმრო "ჯაზ ჰოტელ"	მასშტაბი: 1:50	დირექტორი	ზ. სურგულაძე	
ფურცლის დასახელება: I სართულის გეგმა	ობიექტის მისამართი: ქ. თბილისი, უზნაძის ქ. №82	ფურცელი: კკ-17	ავტორი	ზ. სურგულაძე	
ფენიშვნა: კარის ჩაჭრის დეტალი 1	დამკვეთი: შ.პ.ს. №12	ფურცლები:	კონსტრუქტორი	ი. ურუშაძე	
	დამკვეთის მისამართი: ქ. თბილისი, ხოდაშენის ქ. №12	თარიღი: 20/09/2016	დაამუშავა	ი. ურუშაძე	

L.T.D. Surgula
Architecture. Interior. Product Design.
Gudiashvili str. 9
Tel: +995 568 99 60 60
Email: 77622150@gmail.com
Website: www.surgula.com

კარის ჩაჭრის დეტალი 2

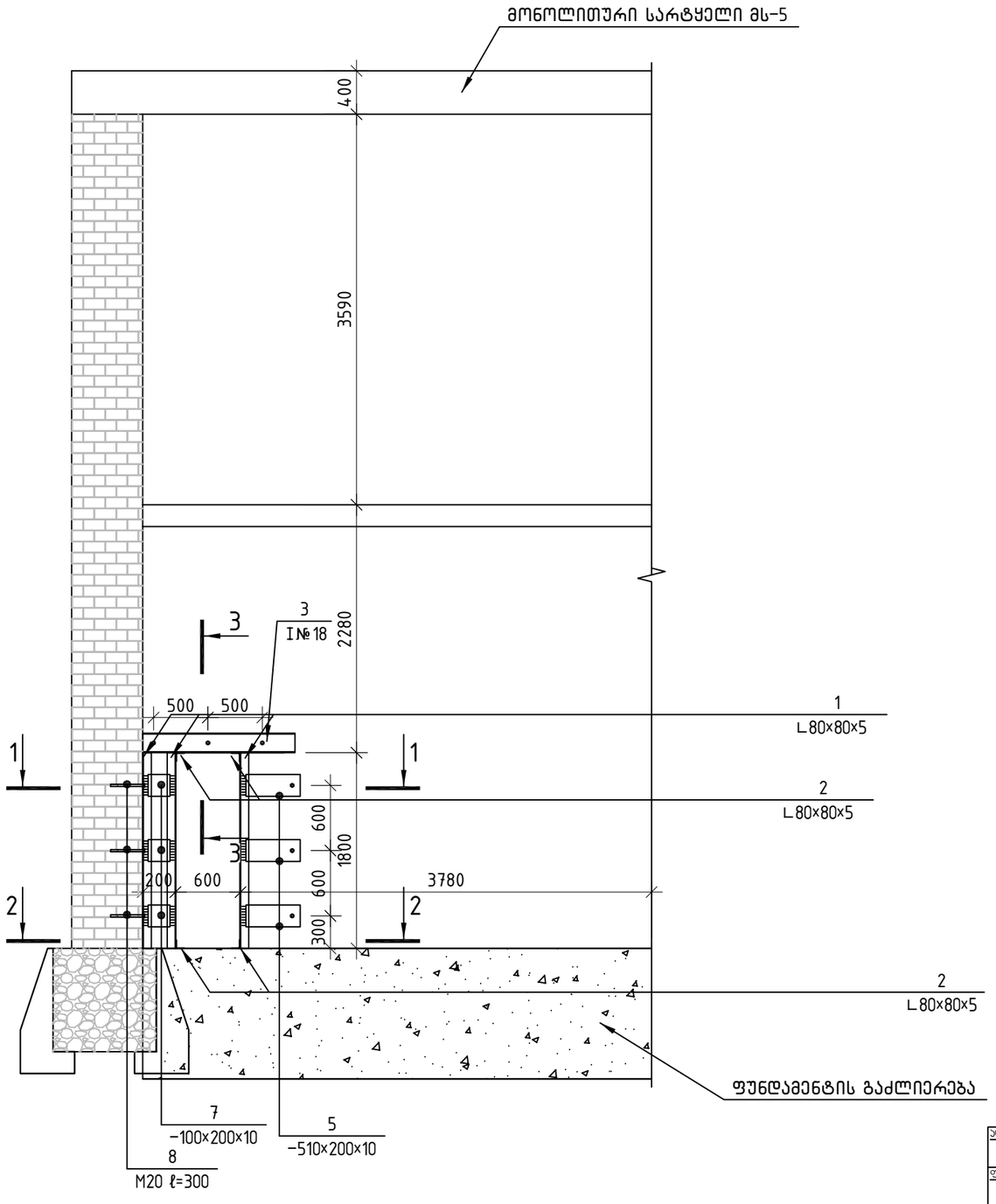

პოზ.	შენიშვნა, სტანდარტი	დასახელება	რაოდ	მასა კგ	მასა სულ კგ
1	ГОСТ 8509-93	L 80×80×4 l=1800	6	12.20	73.22
2	ГОСТ 8509-93	L 80×80×4 l=460	4	3.12	12.48
3	ГОСТ 8240-97	[18 l=1400	2	22.82	45.64
4	ГОСТ 8509-93	M20 l=550	6	1.22	7.30
5		−510×200×10	6	8.01	48.04
6		−360×200×10	6	5.65	33.91
7		−200×100×10	6	1.57	9.42
8		M20 l=300	6	0.81	4.87
		ჯამი			234.88

შენიშვნა:

1) ღიობის გამოჭრა უნდა მოხდეს საძირკლვის გაძლირების და მეორე სართულზე კედელზე სარტყელისთვის აბურის წყობის მოხსნის შემდეგ.

2) ღიობების გამოჭრამდე საჭიროა 1, 2 და 3 პოზიციისთვის აბურის წყობაში, ვიბრაციების გარეშე (ჩაჭრით), ჭრილების მოწყობა.

3) ჭრილებში საჭიროა მოეწყოს შესაბამისი ლითონის კონსტრუქციები. პოზიცია 3 საჭიროა მოეწყოს აბურსა და შველერს შორის პოლიმერცემენტის ხნარით მიჭირხვნით (ბოლტების დაჭრით).

4) ლითონის კონსტრუქციები საჭიროა დაიფაროს ატიკოროზიული ხნარით.

5) ლითონის ფურცლებზე საჭიროა მიდუღდეს კედლების გასამაგრებელი არმატურის ბადეები.

6) ლითონის კონსტრუქციები საჭიროა დაიფაროს დუღების ხსნარით.

ალბომის ნაწილი: კონსტრუქციული ნაწილი	ობიექტის სახელწოდება: სასტუმრო "ჯაზ ჰოტელ"	მასშტაბი: 1:50	დირექტორი	ზ. სურგულაძე	
ფურცლის დასახელება: I სართულის გეგმა	ობიექტის მისამართი: ქ. თბილისი, უზნაძის ქ. №82	ფურცელი: კ3-18	ავტორი	ზ. სურგულაძე	
ნახაზის: კარის ჩაჭრის დეტალი 2	დამკვეთი: შ.პ.ს. №12	ფურცლები:	კონსტრუქტორი	ი. ურუშაძე	
	დამკვეთის მისამართი: ქ. თბილისი, ხოდაშენის ქ. №12	თარიღი: 20/09/2016	დაამუშავა	ი. ურუშაძე	

L.T.D. Surgula
Architecture. Interior. Product Design.
Giudashvili str. 9
Tel: +995 568 99 60 60
Email: 77622156@gmail.com
Website: www.surgula.com

კარის ჩაჭრის დეტალი 2

ჭრილი 1-1

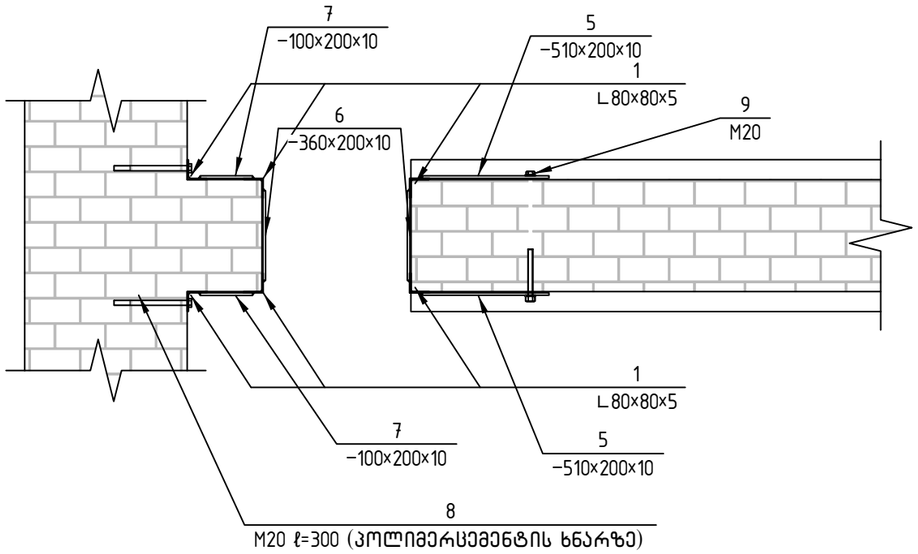

ჭრილი 2-2

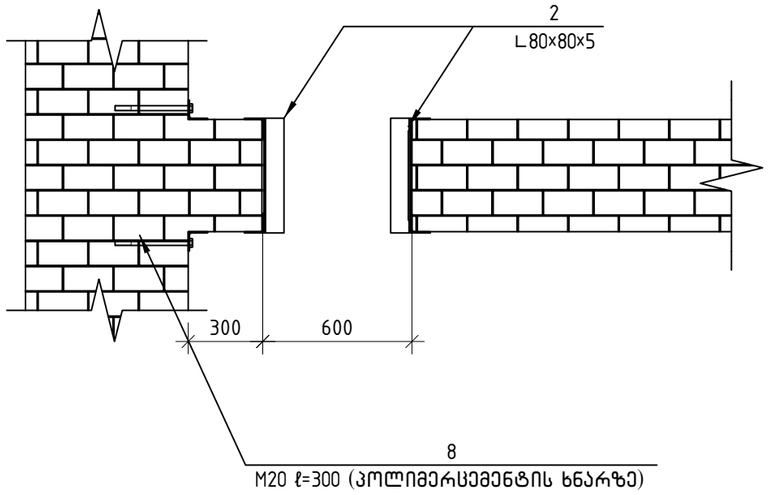

ჭრილი 3-3

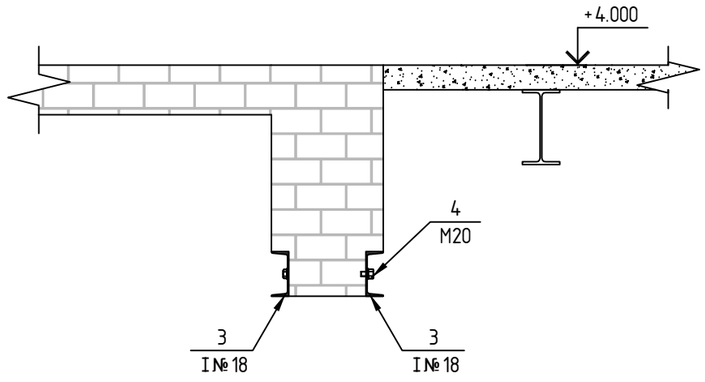

პლანომის ნაწილი: პონსტრუქციული ნაწილი	ობიექტის სახელწოდება: სასტუმრო "ჯაზ ჰოტელ"	მასშტაბი: 1:50	დირექტორი	ზ. სურგულაძე	
ფურცლის დასახელება: I სართულის გეგმა	ობიექტის მისამართი: ქ. თბილისი, უზნაძის ქ. №82	ფურცელი: კპ-19	ავტორი	ზ. სურგულაძე	
შენიშვნა: კარის ჩაჭრის დეტალი 2	დამკვეთი: შ.პ.ს. №12	ფურცლები:	პონსტრუქტორი	ი. ურუშაძე	
	დამკვეთის მისამართი: ქ. თბილისი, ხოდაშენის ქ. №12	თარიღი: 20/09/2016	დაამუშავა	ი. ურუშაძე	

L.T.D. Surgula
Architecture, Interior, Product Design.
Giudiashvili str. 9
Tel: +995 568 99 60 60
Email: 77622150@gmail.com
Website: www.surgula.com

კარის ჩაჭრის დეტალი 3

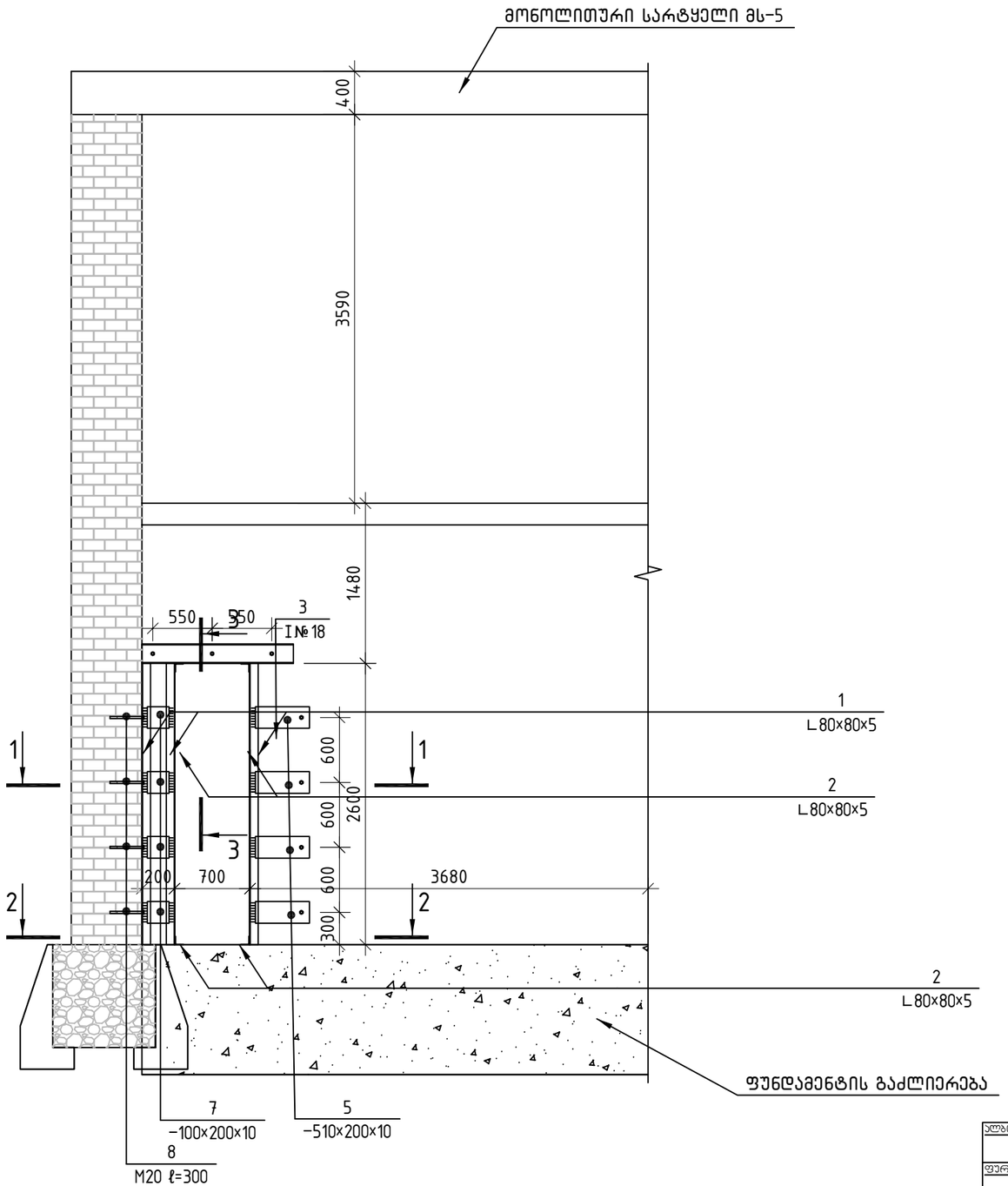

პოზ.	შენიშვნა, სტანდარტი	დასახელება	რაოდ	მასა კგ	მასა სულ კგ
1	ГОСТ 8509-93	L 80×80×4 l=2600	6	17.63	105.77
2	ГОСТ 8509-93	L 80×80×4 l=460	4	3.12	12.48
3	ГОСТ 8240-97	[18 l=1500	2	24.45	48.90
4	ГОСТ 8509-93	M20 l=550	6	1.22	7.30
5		−510×200×10	8	8.01	64.06
6		−360×200×10	8	5.65	45.22
7		−200×100×10	8	1.57	12.56
8		M20 l=300	10	0.81	8.11
		ჯამი			304.39

შენიშვნა:

1) ღიობის გამოჭრა უნდა მოხდეს საძირკლვის გაძლირების და მეორე სართულზე კედელზე სარტყელისთვის აბურის წყობის მოხსნის შემდეგ.

2) ღიობების გამოჭრამდე საჭიროა 1, 2 და 3 პოზიციისთვის აბურის წყობაში, ვიბრაციების გარეშე (ჩაჭრით), ჭრილების მოწყობა.

3) ჭრილებში საჭიროა მოეწყოს შესაბამისი ლითონის კონსტრუქციები. პოზიცია 3 საჭიროა მოეწყოს აბურსა და შველერს შორის პოლიმერცემენტის ხნარით მიჭირხვნით (ბოლტების დაჭრით).

4) ლითონის კონსტრუქციები საჭიროა დაიფაროს ატიკოროზიული ხნარით.

5) ლითონის ფურცლებზე საჭიროა მიდუღდეს კედლების გასამაგრებელი არმატურის ბადეები.

6) ლითონის კონსტრუქციები საჭიროა დაიფაროს დუღების ხსნარით.

პლანშეტის ნაწილი: პონსტრუქციული ნაწილი	ობიექტის სახელწოდება: სასტუმრო "ჯაზ ჰოტელ"	მასშტაბი: 1:50	დირექტორი	ზ. სურგულაძე	
ფურცლის დასახელება: I სართულის გეგმა	ობიექტის მისამართი: ქ. თბილისი, უზნაძის ქ. №82	ფორმატი: ა3-20	ავტორი	ზ. სურგულაძე	
შენიშვნა: კარის ჩაჭრის დეტალი 3	დამკვეთი: შ.პ.ს. №12	ფურცლები:	პონსტრუქტორი	ი. ურუშაძე	
	დამკვეთის მისამართი: ქ. თბილისი, ხოდაშენის ქ. №12	თარიღი: 20/09/2016	დაამუშავა	ი. ურუშაძე	

L.T.D. Surgula
Architecture. Interior. Product Design.
Giudashvili str. 9
Tel: +995 568 99 60 60
Email: 77822154@gmail.com
Website: www.surgula.com

კარის ჩაჭრის დეტალი 3

ჭრილი 1-1

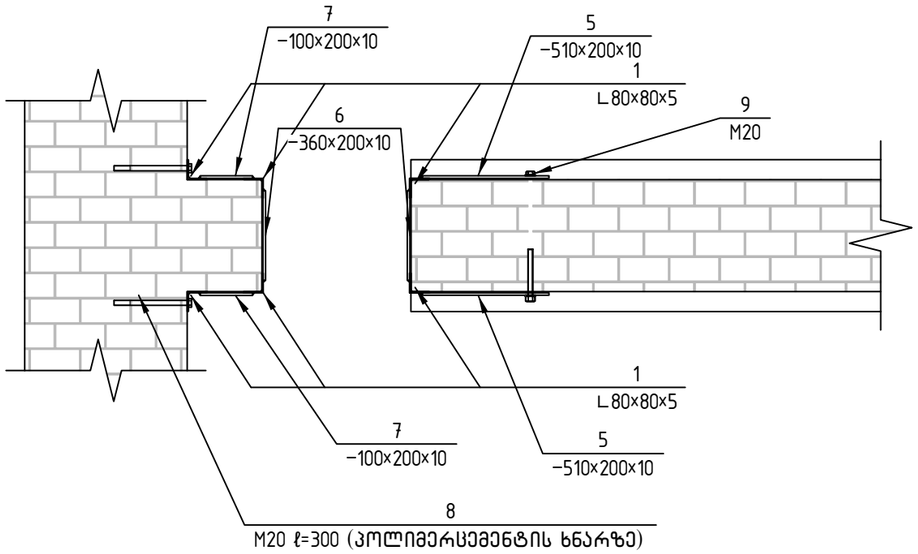

ჭრილი 2-2

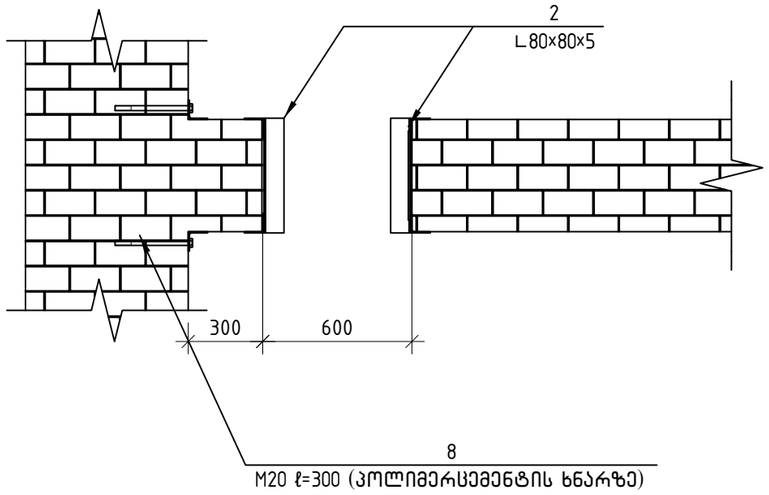

ჭრილი 3-3

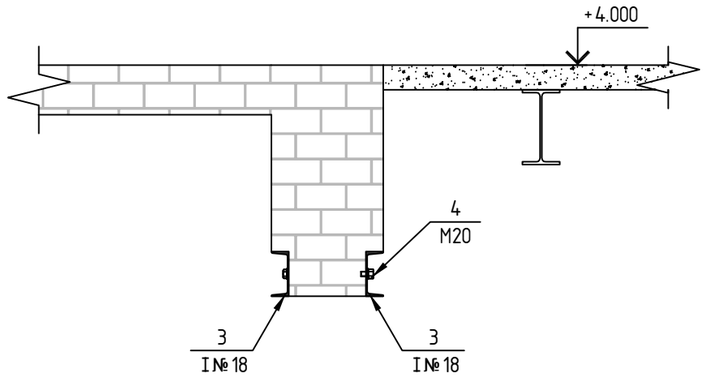

პლანომის ნაწილი: პონსტრუქციული ნაწილი	ობიექტის სახელწოდება: სასტუმრო "ჯაზ ჰოტელ"	მასშტაბი: 1:50	დირექტორი	ზ. სურგულაძე	
ფურცლის დასახელება: I სართულის გეგმა	ობიექტის მისამართი: ქ. თბილისი, უზნაძის ქ. №82	ფურცელი: კკ-21	ავტორი	ზ. სურგულაძე	
შენიშვნა: კარის ჩაჭრის დეტალი 3	დამკვეთი: შ.პ.ს. №12	ფურცლები:	პონსტრუქტორი	ი. ურუშაძე	
	დამკვეთის მისამართი: ქ. თბილისი, ხოდაშენის ქ. №12	თარიღი: 20/09/2016	დაამუშავა	ი. ურუშაძე	

L.T.D. Surgula
Architecture, Interior, Product Design.
Giudiashvili str. 9
Tel: +995 568 99 60 60
Email: 77622150@gmail.com
Website: www.surgula.com

II სართულის გეგმა

ღიობების და კედლების მარკირება ნიშნულზე 4.00...8.35

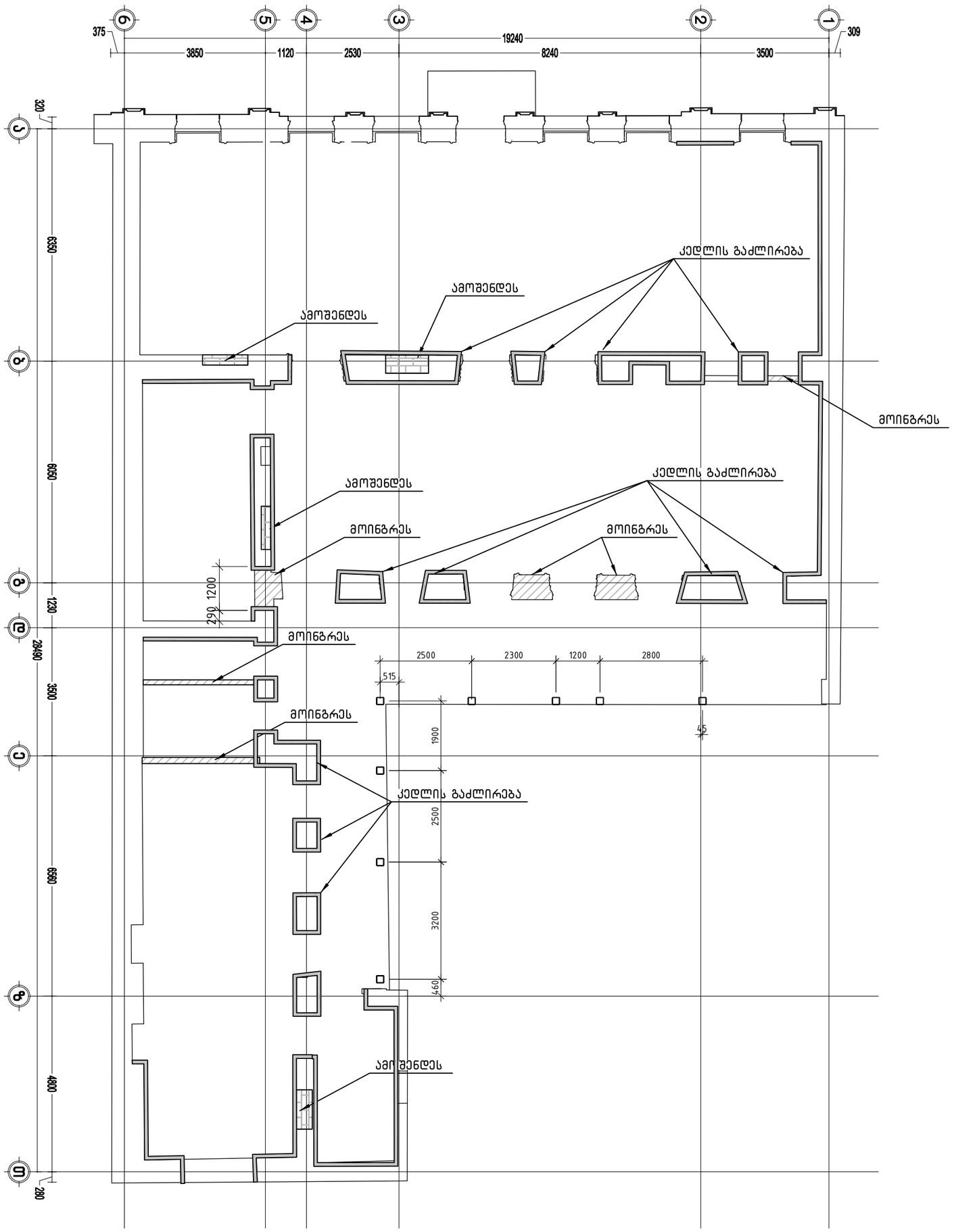

გასაძლირებელი კედლების ფართობი – 377.87 მ^2

პროექტის ნაწილი: პროსტრუქციული ნაწილი	ობიექტის სახელწოდება: სასტუმრო "ჯაზ ჰოტელ"	მასშტაბი: 1:100	დირექტორი	ზ. სურგულაძე	
ფურცლის დასახელება: II სართულის გეგმა	ობიექტის მისამართი: ქ. თბილისი, უზნაძის ქ. №82	ფურცელი: ქვ-22	არქიტორი	ზ. სურგულაძე	
შენიშვნა: ღიობების და კედლების მარკირება ნიშნულზე 4.00...8.35	დამკვეთი: შ.პ.ს. №12	ფურცლები:	პროსტრუქტორი	ი. ურუშაძე	
	დამკვეთის მისამართი: ქ. თბილისი, ხოდაშენის ქ. №12	თარიღი: 20/09/2016	დაამუშავა	ი. ურუშაძე	

L.T.D. Surgula
Architecture, Interior, Product Design.
Gudiashvili str. 9
Tel: +995 598 99 60 60
Email: 77022160@gmail.com
Website: www.surgula.com

II სართულის გეგმა

გადახურვის კონსტრუქცია +8.35 ნიშნულზე

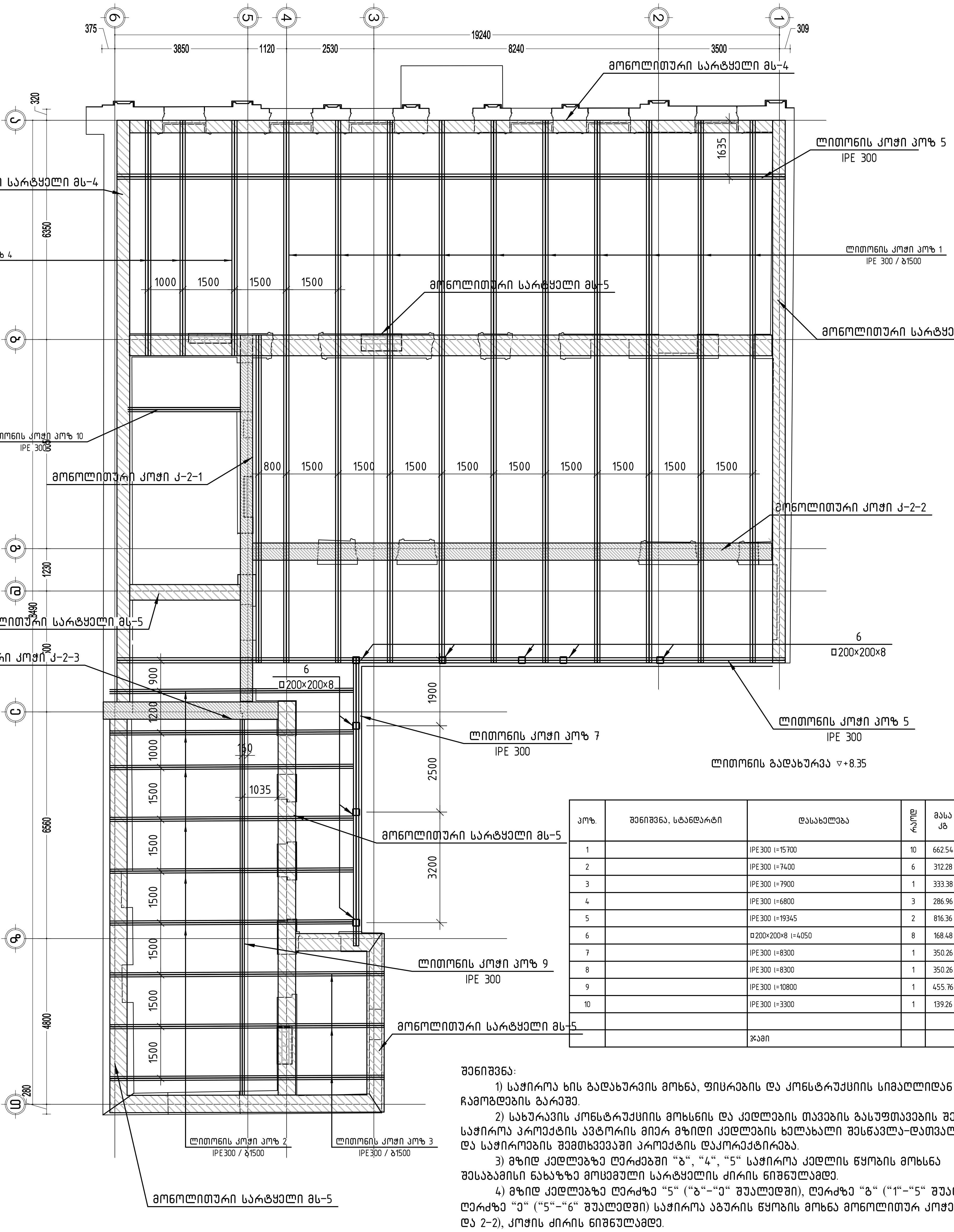

ლითონის გადახურვა ▽+8.35

პოზ.	შენიშვნა, სტანდარტი	დასახელება	რაოდ	მასა კგ	მასა სულ კგ
1		IPE300 l=15700	10	662.54	6625.40
2		IPE300 l=7400	6	312.28	1873.68
3		IPE300 l=7900	1	333.38	333.38
4		IPE300 l=6800	3	286.96	860.88
5		IPE300 l=19345	2	816.36	1632.72
6		□200×200×8 l=4050	8	168.48	1347.84
7		IPE300 l=8300	1	350.26	350.26
8		IPE300 l=8300	1	350.26	350.26
9		IPE300 l=10800	1	455.76	455.76
10		IPE300 l=3300	1	139.26	139.26
		ჯამი			13969.44

შენიშვნა:

1) საჭიროა ხის გადახურვის მოხსნა, ფიცრების და კონსტრუქციის სიმაღლიდან ჩამოღების გარეშე.

2) სახურავის კონსტრუქციის მოხსნის და კედლების თავების გასუფთავების შემდეგ საჭიროა პროექტის ავტორის მიერ მზიდი კედლების ხელახლი შესწავლა-დათვალიერება და საჭიროების შემთხვევაში პროექტის დაკორექტირება.

3) მზიდ კედლებზე ღერძებში "ბ", "4", "5" საჭიროა კედლის წყობის მოხსნა შესაბამისი ნახაზზე მოცემული სარტყელის ძირის ნიშნულამდე.

4) მზიდ კედლებზე ღერძზე "5" ("ბ"-"ე" შუალედში), ღერძზე "გ" ("1"-"5" შუალედში), ღერძზე "ე" ("5"-"6" შუალედში) საჭიროა აგურის წყობის მოხსნა მონოლითურ კოჭებში (2-1 და 2-2), კოჭის ძირის ნიშნულამდე.

5) კონტურის კედლებში ეწყობა მონოლითური სარტყელი, ცალი (შიგა) მხირიდან.

6) კედლების და ღიობების მარკირებაზე მითითებული აგურის შუაკედლისები საჭიროა მოიხსნას.

7) აგურის კედლების დაშლისას დაუშვებელია კედლის დიდი ნაწილის ჩამონგრევა ან გადაყირავება. დაუშვებელია კედლის ნაწილის ან აგურების სიმაღლიდან ჩამოყრა. საჭიროა წინასწარ მოწყობილ ხარაჩოებზე მათი გადატანა და ჩამოტვირთვა.

8) კედლების და სახურავის დაშლის დაწყებამდე საჭიროა +4.00 ნიშნულზე არსებული გადახურვის გამაგრება ინვენტარული ან ხის ხარაჩოებით.

9) აუცილებელია აღნიშნული სამუშაოები განხორციელდეს პროექტის განმარტებით ბარათში მითითებულ შენიშვნებთან და თანმიმდევრობებთან ერთად.

პროექტის ნაწილი: კონსტრუქციული ნაწილი	ობიექტის სახელწოდება: სასტუმრო "ჯაზ ჰოტელ"	მასშტაბი: 1:100	დირექტორი	ზ. სურგულაძე	L.T.D. Surgula
ფურცლის დასახელება: II სართულის გეგმა	ობიექტის მისამართი: ქ. თბილისი, უზნაძის ქ. №82	ფურცელი: კ3-23	ავტორი	ზ. სურგულაძე	Architecture. Interior. Product Design. Gudiashvili str. 9
შენიშვნა: გადახურვის კონსტრუქცია +8.35 ნიშნულზე	დამკვეთი: შ.პ.ს. №12	ფურცლები:	კონსტრუქტორი	ი. ურუშაძე	Tel: +995 568 99 60 60 Email: 7762215@gmail.com
	დამკვეთის მისამართი: ქ. თბილისი, ხოდაშნის ქ. №12	თარიღი: 20/09/2016	დაამუშავა	ი. ურუშაძე	Website: www.surgula.com

II სართულის გეგმა

გადახურვის კონსტრუქცია +8.35 ნიშნულზე

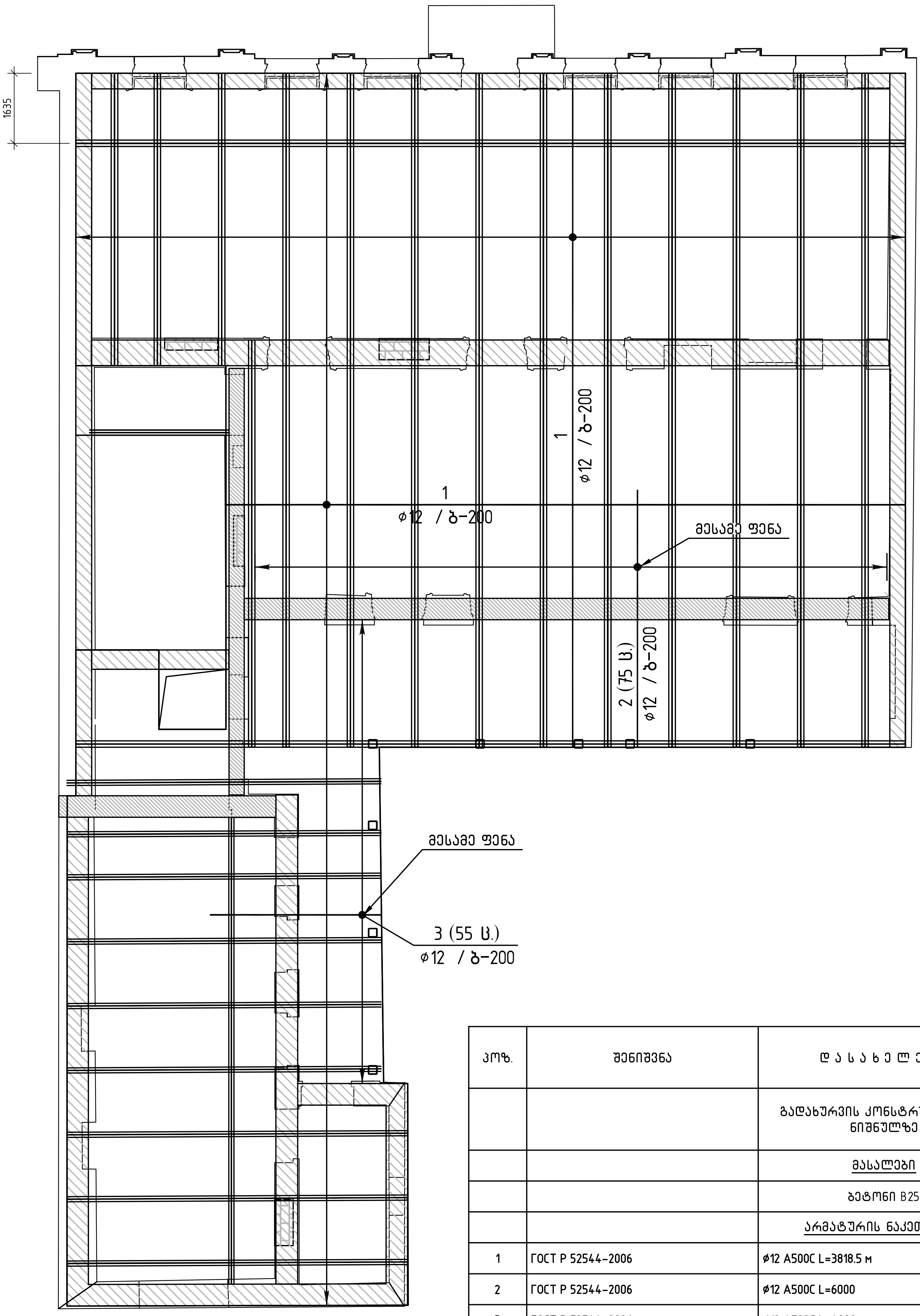

პოზ.	შენიშვნა	დ ა ს ა ხ ე ლ ე ბ ა	რაოდ	მასა კგ	მასა სულ კგ
		გადახურვის კონსტრუქცია +8.35 ნიშნულზე			
		მასალები			
		ბეტონი B25		38.17	მ³
		არმატურის ნაკეთობები			
1	ГОСТ Р 52544-2006	ø12 A500C L=3818.5 м		0.89	3390.8
2	ГОСТ Р 52544-2006	ø12 A500C L=6000	75	5.33	399.6
3	ГОСТ Р 52544-2006	ø12 A500C L=4000	55	3.55	195.4
4	ГОСТ Р 52544-2006	ø10 A500C L=540	259	0.33	86.2

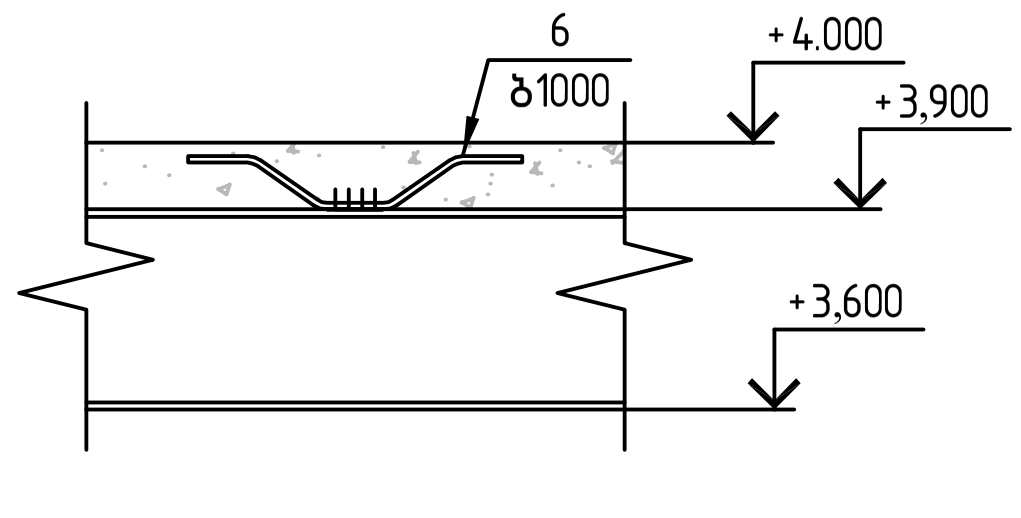

ალბომის ნაწილი: კონსტრუქციული ნაწილი	ობიექტის სახელწოდება: სასტუმრო "ჯაზ ჰოტელ"	მასშტაბი: 1:100	დირექტორი	ზ. სურგულაძე
ფურცლის დასახელება: II სართულის გეგმა	ობიექტის მისამართი: ქ. თბილისი, უზნაძის ქ. №82	ფურცელი: კ3-24	ავტორი	ზ. სურგულაძე
შენიშვნა: გადახურვის კონსტრუქცია +8.35 ნიშნულზე	დამკვეთი: შ.პ.ს. №12	ფურცლები:	კონსტრუქტორი	ი. ურუშაძე
	დამკვეთის მისამართი: ქ. თბილისი, ხოდაშენის ქ. №12	თარიღი: 20/09/2016	დამუშავა	ი. ურუშაძე

L.T.D. Surgula
Architecture. Interior. Product Design.
Gudiashvili str. 9
Tel: +995 568 99 60 60
Email: 7762215@gmail.com
Website: www.surgula.com

კედლის გაძლირება

1-1

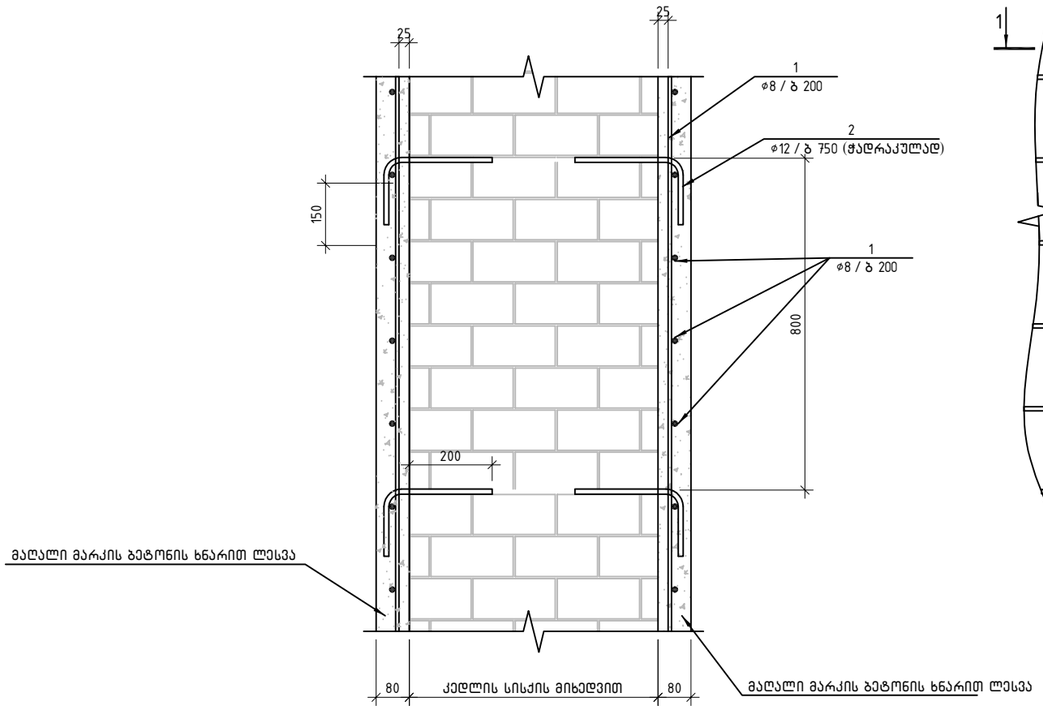

გაძლირების გრაგმენტი

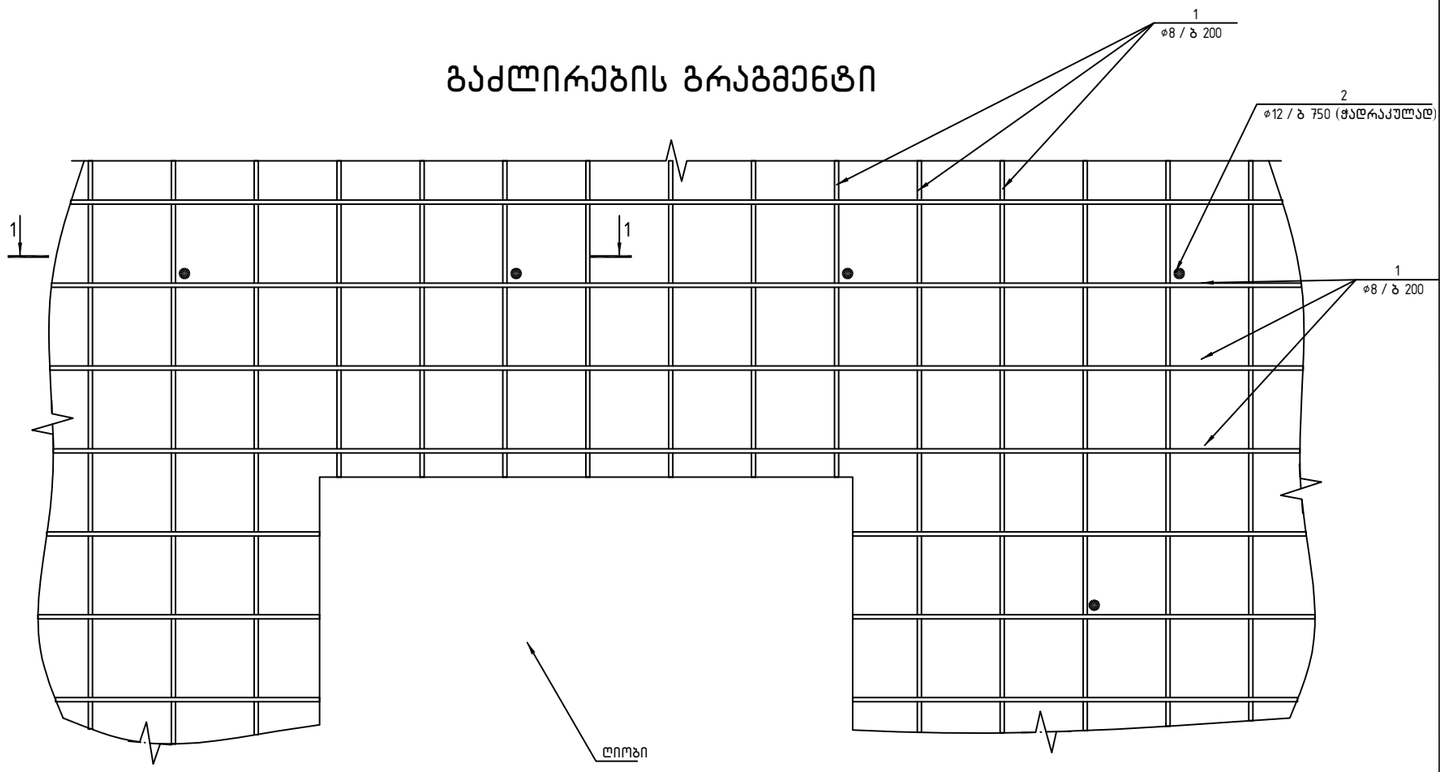

შენიშვნა:

1) კედლების გაძლირების წინ საჭიროა კედლებიდან ნალესის და მოპირკეთების მოხსნა.

2) კედელი საჭიროა დაიბურღოს ძლიერი ვიბრირების გარეშე (მსუბუქი დრელით ან პერფორატორით).

3) ელემენტები (პოზ 2) საჭიროა დაანკერდეს პოლიმერცემენტის ხსნარზე.

4) კედელი საჭიროა შეილესოს მაღალი სიმტკიცის ხნარით (მინიმალური მარკით M200),

5) ბეგმაზე ნაჩვენებ ზონებში, კედლის გამაგრება საჭირა მოხდეს სრულ სიმაღლეზე, იგი საჭიროა ჩაანკერდეს მონოლითურ სარტყელში (მინიმუმ 400 მმ) ზედა და ქვედა დონეზე.

პოზ.	შენიშვნა	დასახელება	რაოდ	მასა კგ	მასა სულ კგ
№ № № № № № № № № № № № № № № , ცალი მხარე (კიდე) 1 კვ.მ.-თვის					
		არმატურის ნაკეთობები			
1	A-500C	ø8 ℓ=10000	1	3.95	3.95
2	A-500C	ø12 ℓ=№ № №	2	№ № № №	№ № № №
		ბეტონი B25		0.08	მ^3

ალბომის ნაწილი:	ობიექტის სახელწოდება:	მასშტაბი:	დირექტორი	ზ. სურგულაძე	
კონსტრუქციული ნაწილი	სასტუმრო "ჯაზ ჰოტელ"	1:15			
ფურცლის დასახელება:	ობიექტის მისამართი:	ფორმატი:	ავტორი	ზ. სურგულაძე	
	ქ. თბილისი, უზნაძის ქ. №82	კვ-25			
შენიშვნა:	დამკვეთი:	ფურცლები:	კონსტრუქტორი	ი. ურუშაძე	
კედლის გაძლირება	შ.პ.ს. №12				
	დამკვეთის მისამართი:	თარიღი:	დაამუშავა	ი. ურუშაძე	
	ქ. თბილისი, ხოდაშენის ქ. №12	20/09/2016			

L.T.D. Surgula
Architecture, Interior, Product Design.
Gudiashvili str. 9
Tel: +995 568 99 60 60
Email: 77622150@gmail.com
Website: www.surgula.com

მონოლითური სარტყელი მს-4

51.20 მ

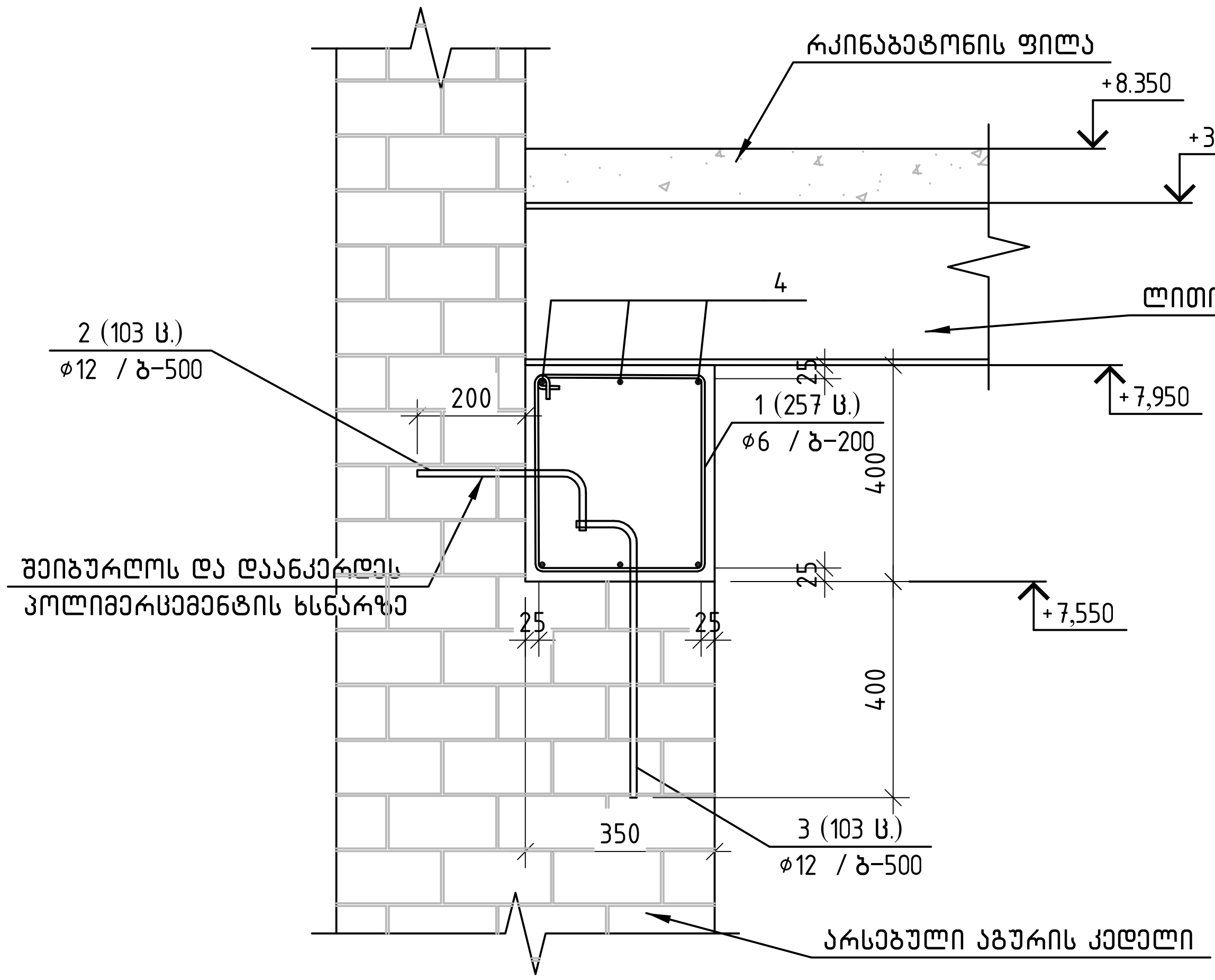

სარტყელის დაბოლოება და კუთხე

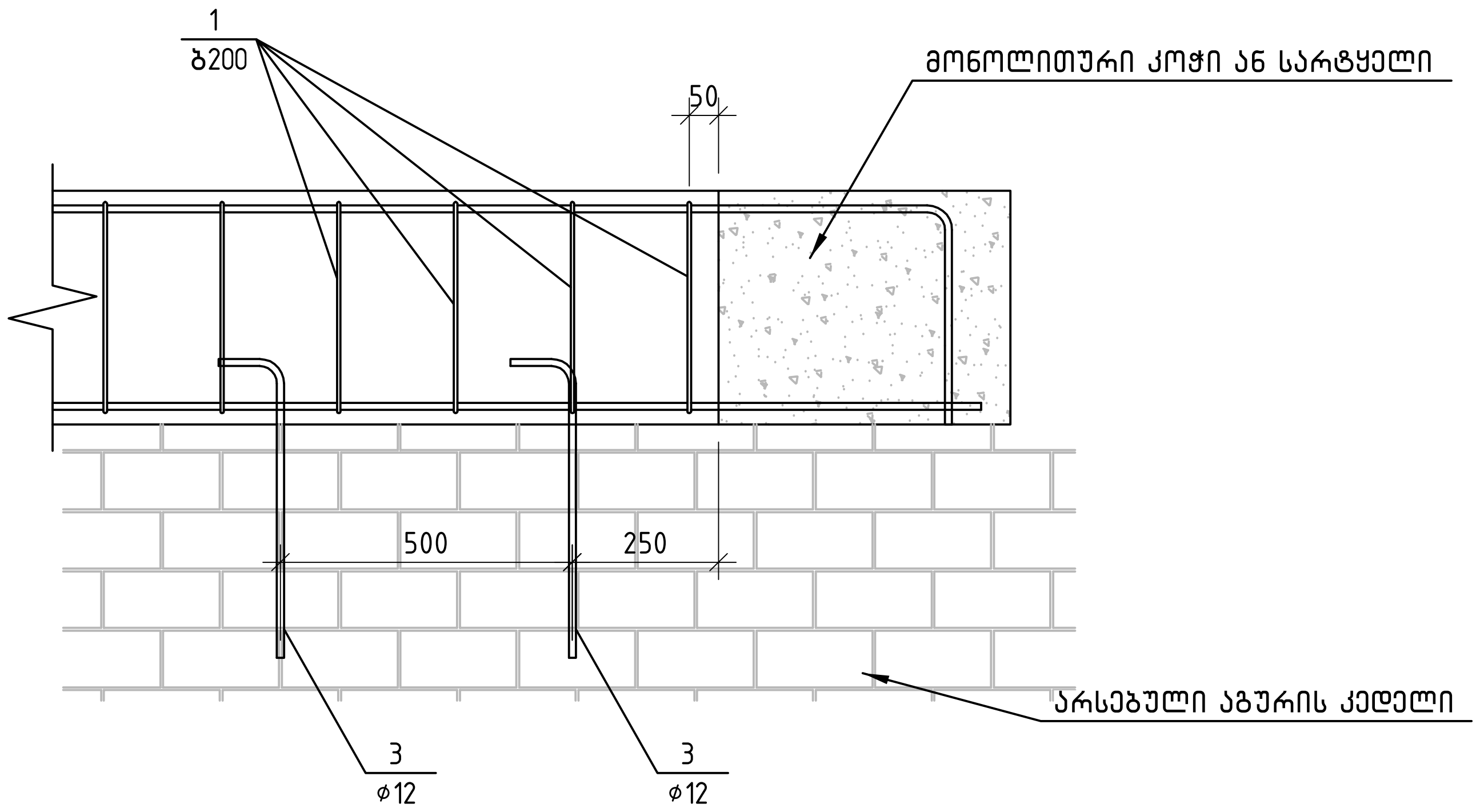

შენიშვნა:

1) მონოლითური სარტყელი მოეწყოს გადახურვის კონსტრუქციის მოხსნისთანავე.

2) ანკერები წყობა პოლიმერცემენტის ხნარზე ჭადრაკულად ვერტიკალურსა და ჰორიზონტალურს შორის.

3) ლითონის კოჭები საჭიროა მოეწყოს ადზილე წინასწარ მალის გაზომვის შემდეგ, მისი მაქსიმალური შეჭრა არ უნდა აღემატებოდეს სარტყელის სიღრმეს.

4) ლითონის კოჭის მოწყობის შემდეგ, ნიშაში სიცარიელე საჭიროა შეივსოს დუღაბით.

5) ლითონის კოჭის საყრდენების დაბეტონების და გამყარების შემდეგ ეწყობა რკინაბტონის ფილა.

6) აუცილებელია აღნიშნული სამუშაოები განხორციელდეს პროექტის განმარტებით ბარათში მითითებულ შენიშვნებთან და თანმიმდერობებთან ერთად.

პოზ.	შენიშვნა	დ ა ს ა ხ ე ლ ე ბ ა	რაოდ	მასა კგ	მასა სულ კგ
		მონოლითური სარტყელი მს-4	51.2 მ		
		მასალები			
		ბეტონი B25		7.17	$მ^3$
		არმატურის ნაკეთობები			
1	ГОСТ 5781-82*	D6 A240 L=1420	257	0.32	82.2
2	ГОСТ Р 52544-2006	ø12 A500C L=395	103	0.35	36.1
3	ГОСТ Р 52544-2006	ø12 A500C L=595	103	0.53	54.4
4	ГОСТ Р 52544-2006	ø12 A500C L=51200	6	45.47	272.8

ალბომის ნაწილი: კონსტრუქციული ნაწილი	ობიექტის სახელწოდება: სასტუმრო "ჯაზ ჰოტელ"	მასშტაბი: 1:15	დირექტორი	ზ. სურგულაძე	
ფურცლის დასახელება: II სართულის გეგმა	ობიექტის მისამართი: ქ. თბილისი, უზნაძის ქ. №82	ფურცელი: კ3-26	ავტორი	ზ. სურგულაძე	
შენიშვნა: მონოლითური სარტყელი მს-4	დამკვეთი: შ.პ.ს. №12	ფურცლები:	კონსტრუქტორი	ი. ურუშაძე	
	დამკვეთის მისამართი: ქ. თბილისი, ხოდაშენის ქ. №12	თარიღი: 20/09/2016	დამუშავა	ი. ურუშაძე	

L.T.D. Surgula
Architecture. Interior. Product Design.
Gudiashvili str. 9
Tel: +995 568 99 60 60
Email: 7762215@gmail.com
Website: www.surgula.com

მონოლითური სარტყელი მს-5

58.80 მ

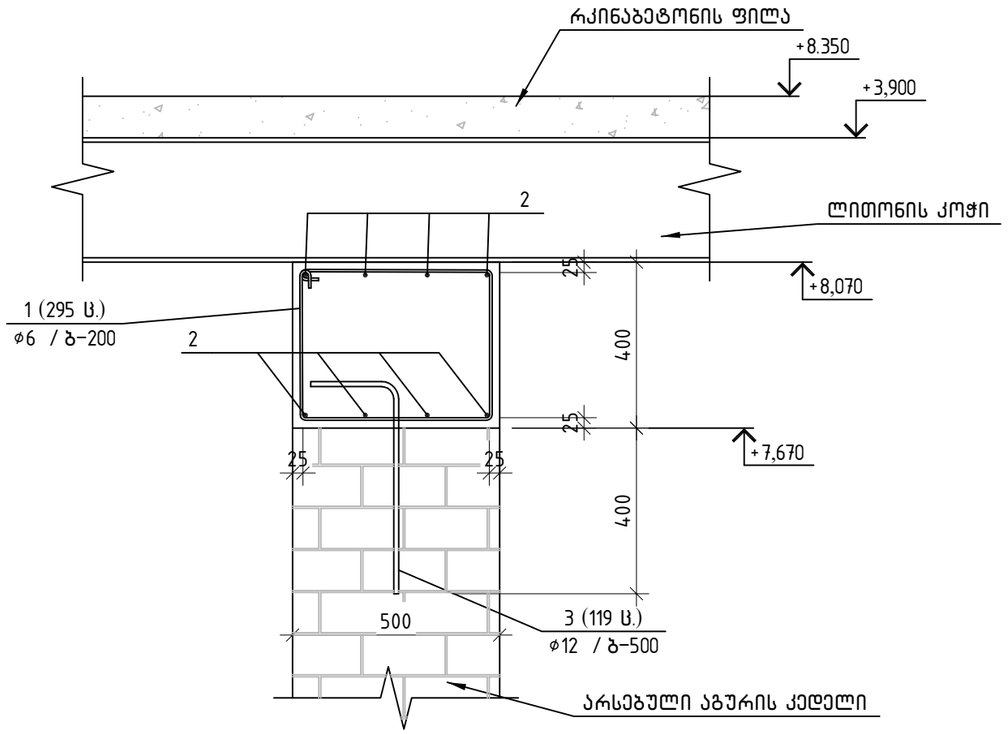

სარტყელის დაბოლოება და კუთხე

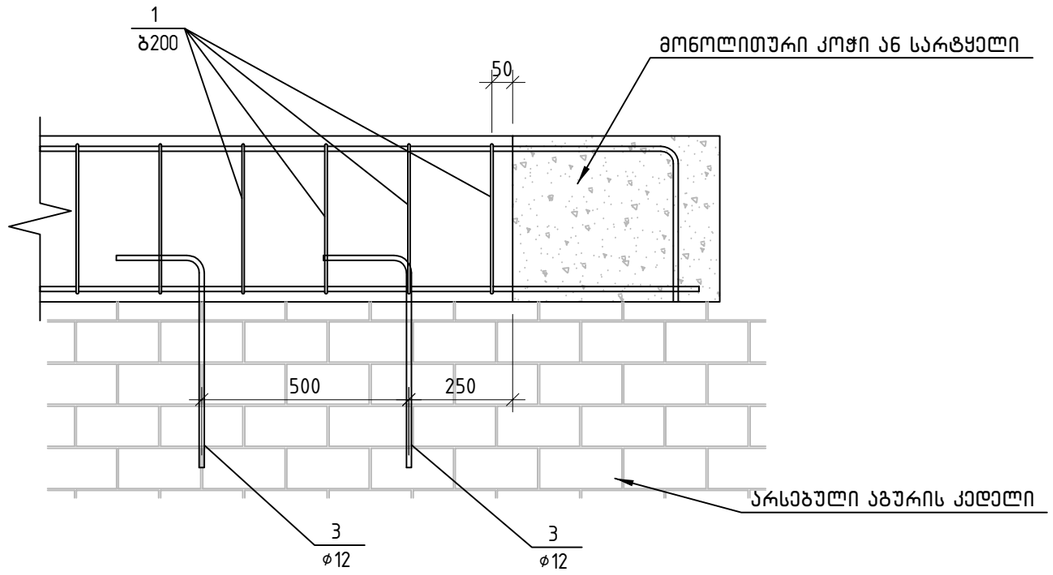

შენიშვნა:

1) მონოლითური სარტყელი მოეწყოს გადახურვის კონსტრუქციის მოხსნისთანავე.

2) ანკერები წყობა პოლიმერცემენტის ხნარზე.

3) ლითონის კოჭები საჭიროა მოეწყოს ადზილე წინასწარ მალის გაზომვის შემდეგ.

4) ლითონის კოჭის საყრდენების დაბეტონების და გამყარების შემდეგ ეწყობა რკინაბეტონის ფილა.

5) აუცილებელია აღნიშნული სამუშაოები განხორციელდეს პროექტის განმარტებით ბარათში მითითებულ შენიშვნებთან და თანმიმდევრობებთან ერთად.

პოზ.	შენიშვნა	დ ა ს ა ხ ე ლ ე ბ ა	რაოდ	მასა კგ	მასა სულ კგ
		მონოლითური სარტყელი მს-5	58.8 მ		
		მასალები			
		ბეტონი B25		11.76	მ³
		არმატურის ნაკეთობები			
1	ГОСТ 5781-82*	D6 A240 L=1720	295	0.38	112.1
2	ГОСТ Р 52544-2006	ф12 A500C L=58800	8	52.21	417.7
3	ГОСТ Р 52544-2006	ф12 A500C L=695	119	0.62	73.4

პროექტის ნაწილი: პონსტრუქციული ნაწილი	ობიექტის სახელწოდება: სასტუმრო "ჯაზ ჰოტელ"	მასშტაბი: 1:15	დირექტორი	ზ. სურგულაძე
ფურცლის დასახელება: II სართულის გეგმა	ობიექტის მისამართი: ქ. თბილისი, უზნაძის ქ. №82	ფურცელი: კპ-27	ავტორი	ზ. სურგულაძე
შენიშვნა: მონოლითური სარტყელი მს-5	დამკვეთი: შ.პ.ს. №12	ფურცლები:	პონსტრუქტორი	ი. ურუშაძე
	დამკვეთის მისამართი: ქ. თბილისი, ხოდაშენის ქ. №12	თარიღი: 20/09/2016	დაამუშავა	ი. ურუშაძე

L.T.D. Surgula
Architecture, Interior, Product Design.
Giudashvili str. 9
Tel: +995 568 99 60 60
Email: 77622156@gmail.com
Website: www.surgula.com

მონოლითური კოჭი კ-2-1

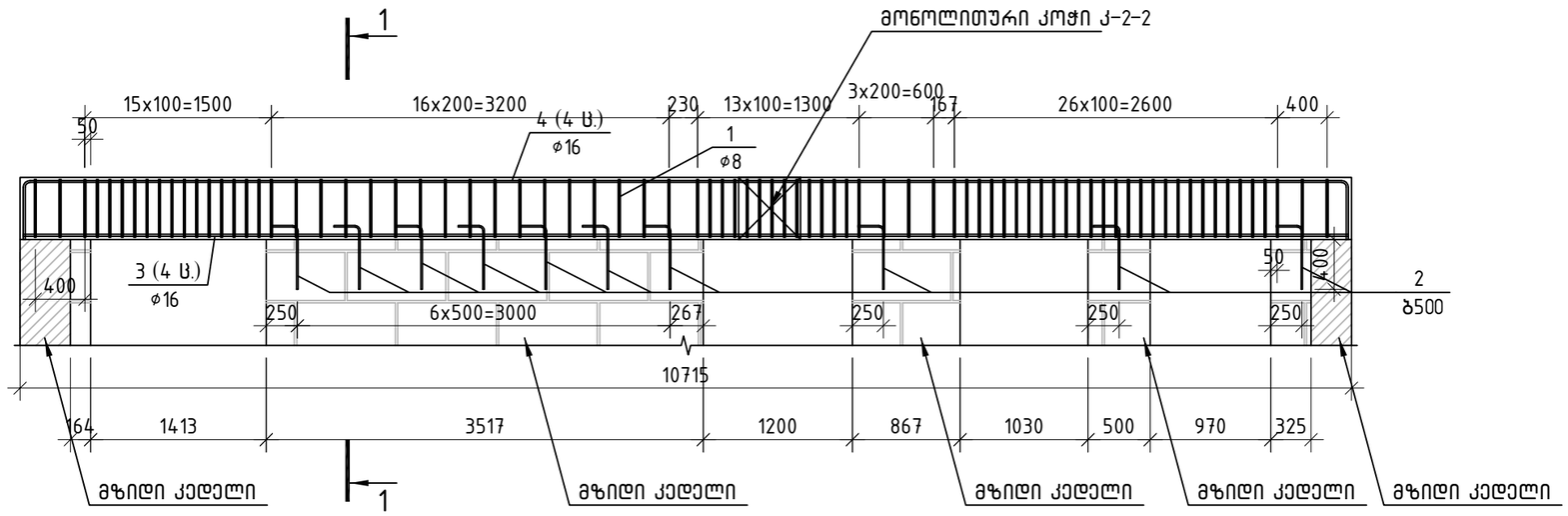

ჭრილი 1-1

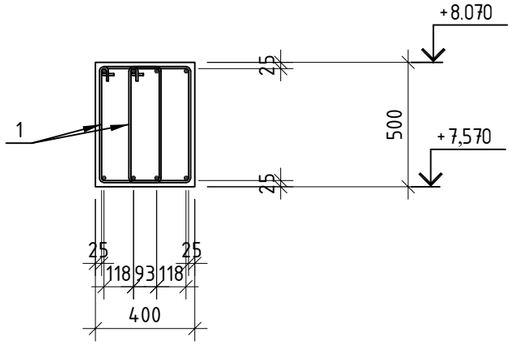

პოზ.	შენიშვნა	დ ა ს ა ხ ე ლ ე ბ ა	რაოდ	მასა კგ	მასა სულ კგ
		მონოლითური კოჭი კ-2-1			
		მასალები			
		ბეტონი B25		2.14	$მ^3$
		არმატურის ნაკეთობები			
1	ГОСТ 5781-82*	D8 A240 L=1465	160	0.58	92.8
2	ГОСТ Р 52544-2006	ø12 A500C L=695	10	0.62	6.2
3	ГОСТ Р 52544-2006	ø16 A500C L=10670	4	16.84	67.4
4	ГОСТ Р 52544-2006	ø16 A500C L=11540	4	18.21	72.8

პლატომის ნაწილი: კონსტრუქციული ნაწილი	ობიექტის სახელწოდება: სასტუმრო "ჯაზ ჰოტელ"	მასშტაბი: 1:15	დირექტორი	ზ. სურგულაძე	
ფურცლის დასახელება: II სართულის გეგმა	ობიექტის მისამართი: ქ. თბილისი, უზნაძის ქ. №82	ფურცელი: კპ-28	ავტორი	ზ. სურგულაძე	
შენიშვნა: მონოლითური კოჭი კ-2-1	დამკვეთი: შ.პ.ს. №12	ფურცლები:	კონსტრუქტორი	ი. ურუშაძე	
	დამკვეთის მისამართი: ქ. თბილისი, ხოდაშენის ქ. №12	თარიღი: 20/09/2016	დაამუშავა	ი. ურუშაძე	

L.T.D. Surgula
Architecture, Interior, Product Design.
Gudiashvili str. 9
Tel: +995 568 99 60 60
Email: 77622150@gmail.com
Website: www.surgula.com

მონოლითური კოჭი კ-2-2

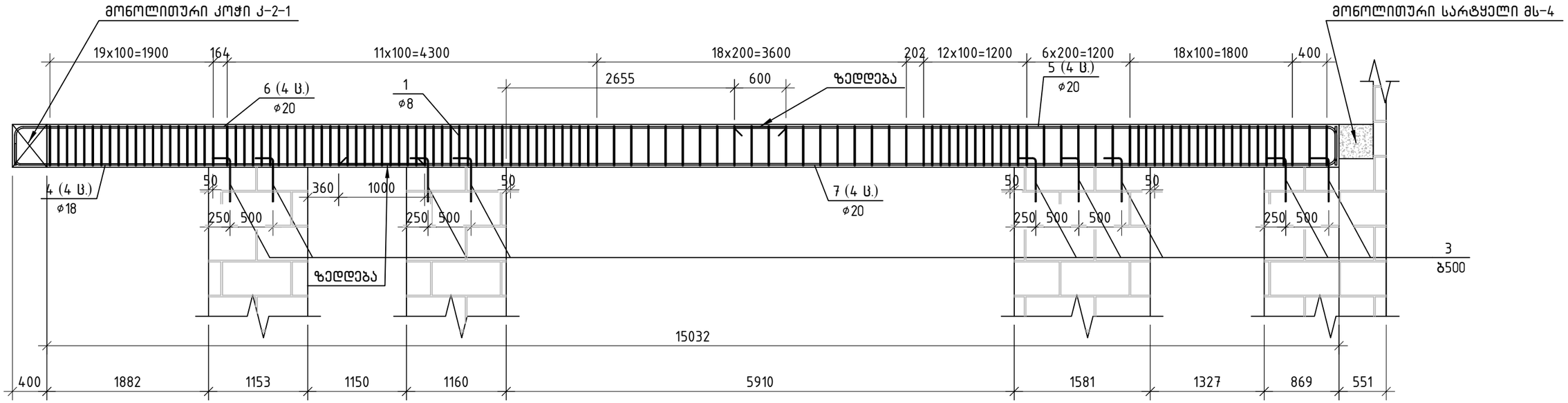

ჭრილი 1-1

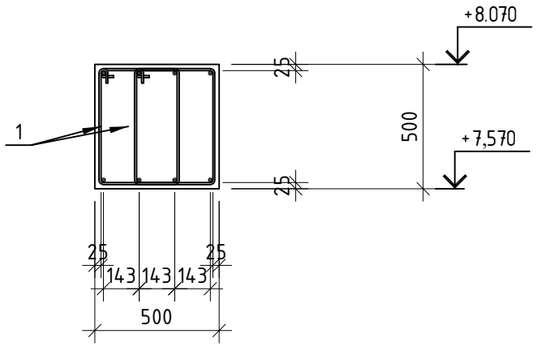

პოზ.	შენიშვნა	დ ა ს ა ხ ე ლ ე ბ ა	რაოდ	მასა კგ	მასა სულ კგ
		მონოლითური კოჭი კ-2-2			
		მასალები			
		ბეტონი B25		3.76	$მ^3$
		არმატურის ნაკეთობები			
1	ГОСТ 5781-82*	D8 A240 L=1465	244	0.58	141.5
3	ГОСТ Р 52544-2006	ø12 A500C L=695	9	0.62	5.6
4	ГОСТ Р 52544-2006	ø18 A500C L=4980	4	9.95	39.8
5	ГОСТ Р 52544-2006	ø20 A500C L=7400	4	18.25	73.0
6	ГОСТ Р 52544-2006	ø20 A500C L=9370	4	23.11	92.4
7	ГОСТ Р 52544-2006	ø20 A500C L=12000	4	29.59	118.4

პლატომის ნაწილი: კონსტრუქციული ნაწილი	ობიექტის სახელწოდება: სასტუმრო "ჯაზ ჰოტელ"	მასშტაბი: 1:15	დირექტორი	ზ. სურგულაძე	
ფურცლის დასახელება: II სართულის გეგმა	ობიექტის მისამართი: ქ. თბილისი, უზნაძის ქ. №82	ფურცელი: კკ-29	ავტორი	ზ. სურგულაძე	
შენიშვნა: მონოლითური კოჭი კ-2-2	დამკვეთი: შ.პ.ს. №12	ფურცლები:	კონსტრუქტორი	ი. ურუშაძე	
	დამკვეთის მისამართი: ქ. თბილისი, ხოდაშენის ქ. №12	თარიღი: 20/09/2016	დაამუშავა	ი. ურუშაძე	

L.T.D. Surgula
Architecture, Interior, Product Design.
Gudiashvili str. 9
Tel: +995 568 99 60 60
Email: 77622150@gmail.com
Website: www.surgula.com

მონოლითური კოჭი კ-2-3

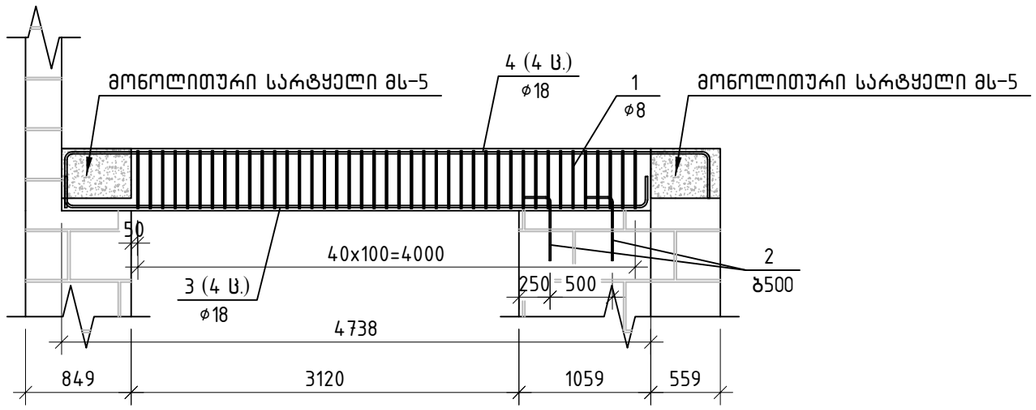

ჭრილი 1-1

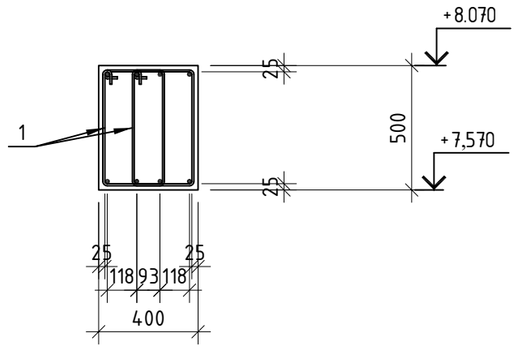

პოზ.	შენიშვნა	დ ა ს ა ხ ე ლ ე ბ ა	რაოდ	მასა კგ	მასა სულ კგ
		მონოლითური კოჭი კ-2-3			
		მასალები			
		ბეტონი B25		1.18	$მ^3$
		არმატურის ნაკეთობები			
1	ГОСТ 5781-82*	D8 A240 L=1465	82	0.58	47.6
2	ГОСТ Р 52544-2006	ø12 A500C L=695	2	0.62	1.2
3	ГОСТ Р 52544-2006	ø18 A500C L=5110	4	10.21	40.8
4	ГОСТ Р 52544-2006	ø18 A500C L=5930	4	11.85	47.4

ალბომის ნაწილი: ჯონსტრუქციული ნაწილი	ობიექტის სახელწოდება: სასტუმრო "ჯაზ ჰოტელ"	მასშტაბი: 1:15	დირექტორი	ზ. სურგულაძე	
ფურცლის დასახელება: II სართულის გეგმა	ობიექტის მისამართი: ქ. თბილისი, უზნაძის ქ. №82	ფურცელი: კკ-30	ავტორი	ზ. სურგულაძე	
შენიშვნა: მონოლითური კოჭი კ-2-3	დამკვეთი: შ.პ.ს. №12	ფურცლები:	კონსტრუქტორი	ი. ურუშაძე	
	დამკვეთის მისამართი: ქ. თბილისი, ხოდაშენის ქ. №12	თარიღი: 20/09/2016	დაამუშავა	ი. ურუშაძე	

L.T.D. Surgula
Architecture. Interior. Product Design.
Gudiashvili str. 9
Tel: +995 568 99 90 90
Email: 77622115@gmail.com
Website: www.surgula.com

ალბომი №4

ტექნიკური სართული

ალბომის ნაწილი: ჯონსტრუქციული ნაწილი	ობიექტის სახელწოდება: სასტუმრო "ჯაზ ჰოტელ"	მასშტაბი:	დირექტორი	ზ. სურგულაძე	
ფურცლის დასახელება: ალბომი №5	ობიექტის მისამართი: ქ. თბილისი, უზნაძის ქ. №82	ფურცელი: ქ4-00	ავტორი	ზ. სურგულაძე	
მენიშვნა: ტექნიკური სართული	დამკვეთი: შ.პ.ს. №12	ფურცლები:	ჯონსტრუქტორი	ი. ურუშაძე	
	დამკვეთის მისამართი: ქ. თბილისი, ხოდაშენის ქ. №12	თარიღი: 20/09/2016	დაამუშავა	ი. ურუშაძე	

L.T.D. Surgula
Architecture, Interior, Product Design.
Gudiashvili str. 9
Tel: +995 568 99 90 80
Email: 7762215@gmail.com
Website: www.surgula.com

ტექნიკური სათავსოს ფუნდამენტის ფილა

არმირების ქვედა შრე

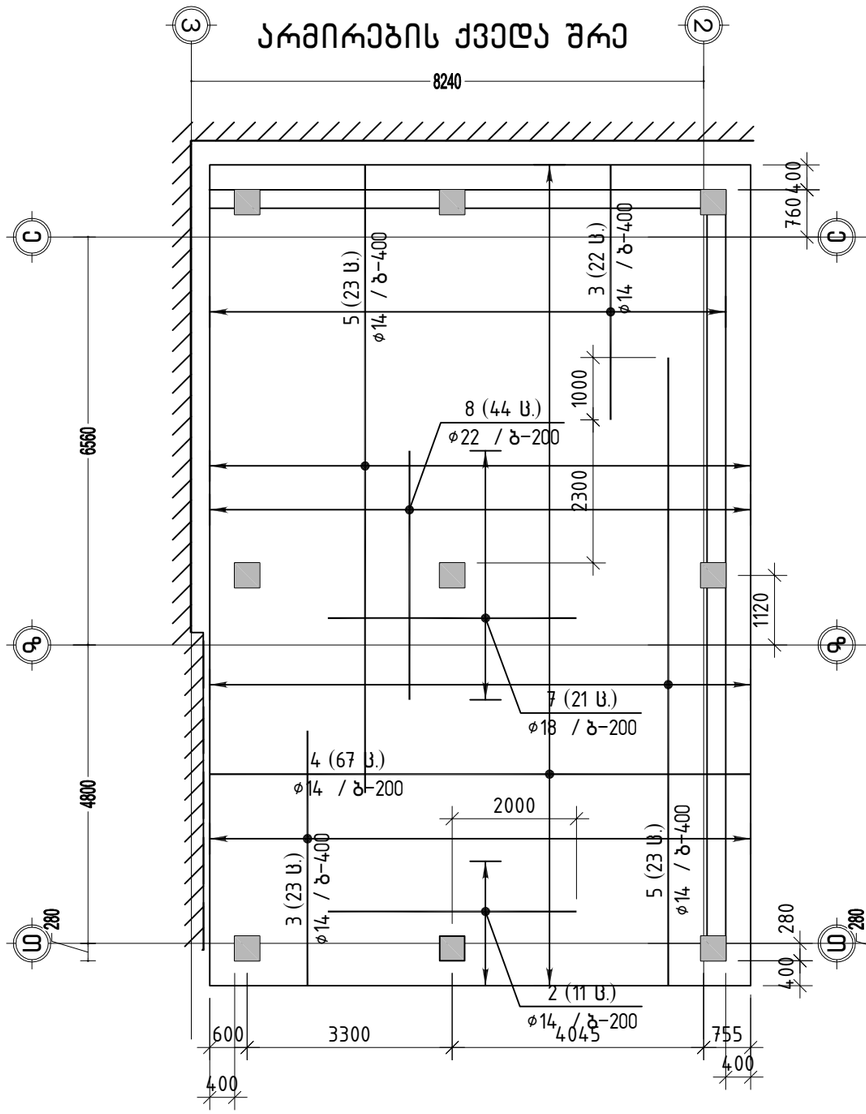

არმირების ზედა შრე

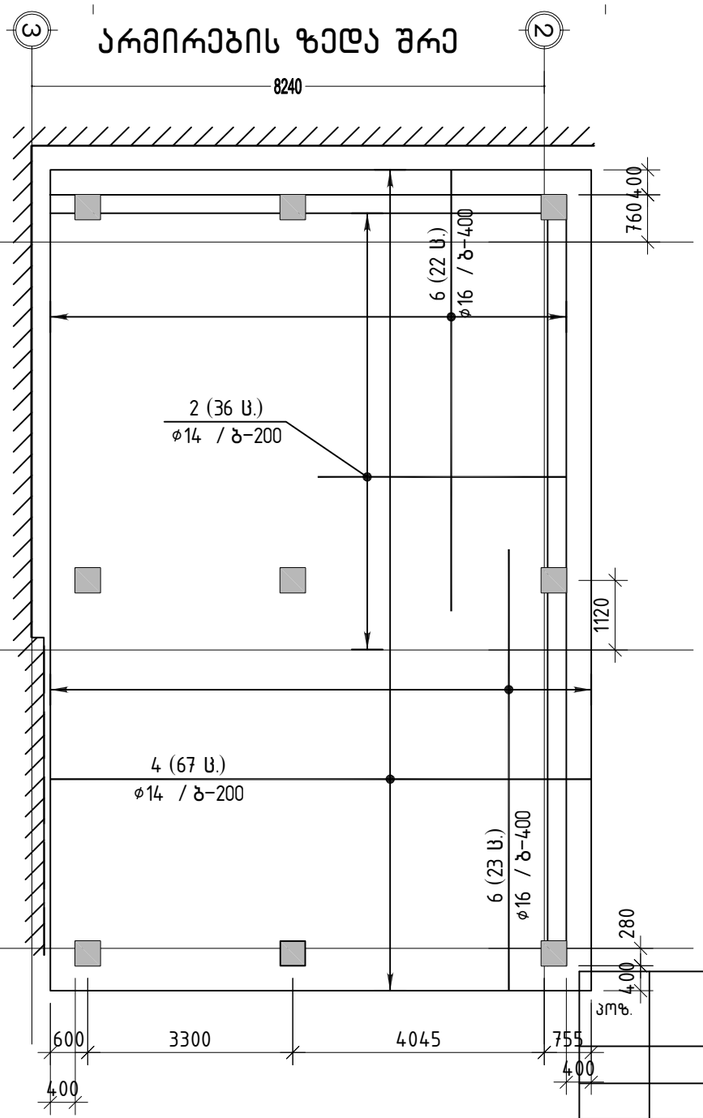

ფილის ჭრილი

1. რკინაბეტონის ფილა
2. ბეტონის მომზადება 100 მმ, M150
3. მოხრეშვა 200მმ

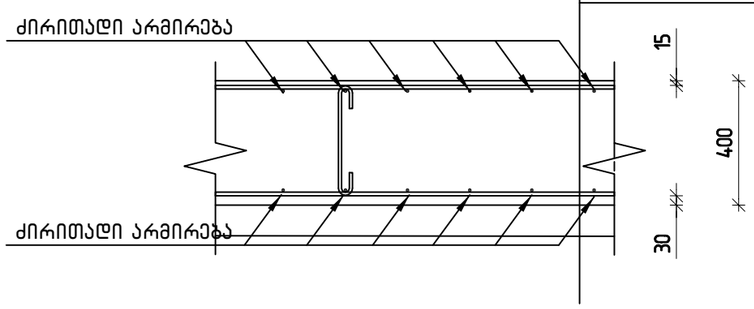

პოზ.	შენიშვნა	დ ა ს ა ხ ე ლ ე ბ ა	რაოდ	მასა კგ	მასა სულ კგ
		ტექნიკური სათავსოს ფუნდამენტის ფილა			
		მასალები			
		ბეტონი B25		45.94	მ^3
		არმატურის ნაკეთობები			
1		ГОСТ 5781-82* D10 A240 L=515	400	0.32	128.0
2		ГОСТ Р 52544-2006 ø14 A500C L=4000	47	4.83	227.1
3		ГОСТ Р 52544-2006 ø14 A500C L=4100	45	4.95	222.9
4		ГОСТ Р 52544-2006 ø14 A500C L=8700	134	10.51	1408.3
5		ГОСТ Р 52544-2006 ø14 A500C L=10100	46	12.20	561.2
6		ГОСТ Р 52544-2006 ø16 A500C L=7100	45	11.20	504.2
7		ГОСТ Р 52544-2006 ø18 A500C L=4000	21	7.99	167.8
8		ГОСТ Р 52544-2006 ø22 A500C L=4000	44	11.94	525.2

ალბომის ნაწილი: კონსტრუქციული ნაწილი	ობიექტის სახელწოდება: სასტუმრო "ჯაზ ჰოტელ"	მასშტაბი: 1:100	დირექტორი	ზ. სურგულაძე	
ფურცლის დასახელება: ტექნიკური სართული	ობიექტის მისამართი: ქ. თბილისი, უზნაძის ქ. №82	ფურცელი: კ4-01	არქიტექტორი	ზ. სურგულაძე	
შენიშვნა: ტექნიკური სათავსოს ფუნდამენტის ფილა	დამკვეთი: შ.პ.ს. №12	ფურცლები:	კონსტრუქტორი	ი. ურუშაძე	
	დამკვეთის მისამართი: ქ. თბილისი, ხოდაშენის ქ. №12	თარიღი: 20/09/2016	დაამუშავა	ი. ურუშაძე	

L.T.D. Surgula
Architecture. Interior. Product Design.
Gudiashvili str. 9
Tel: +995 568 99 80 80
Email: 77022151@gmail.com
Website: www.surgula.com

ტექნიკური სართულის გეგმა

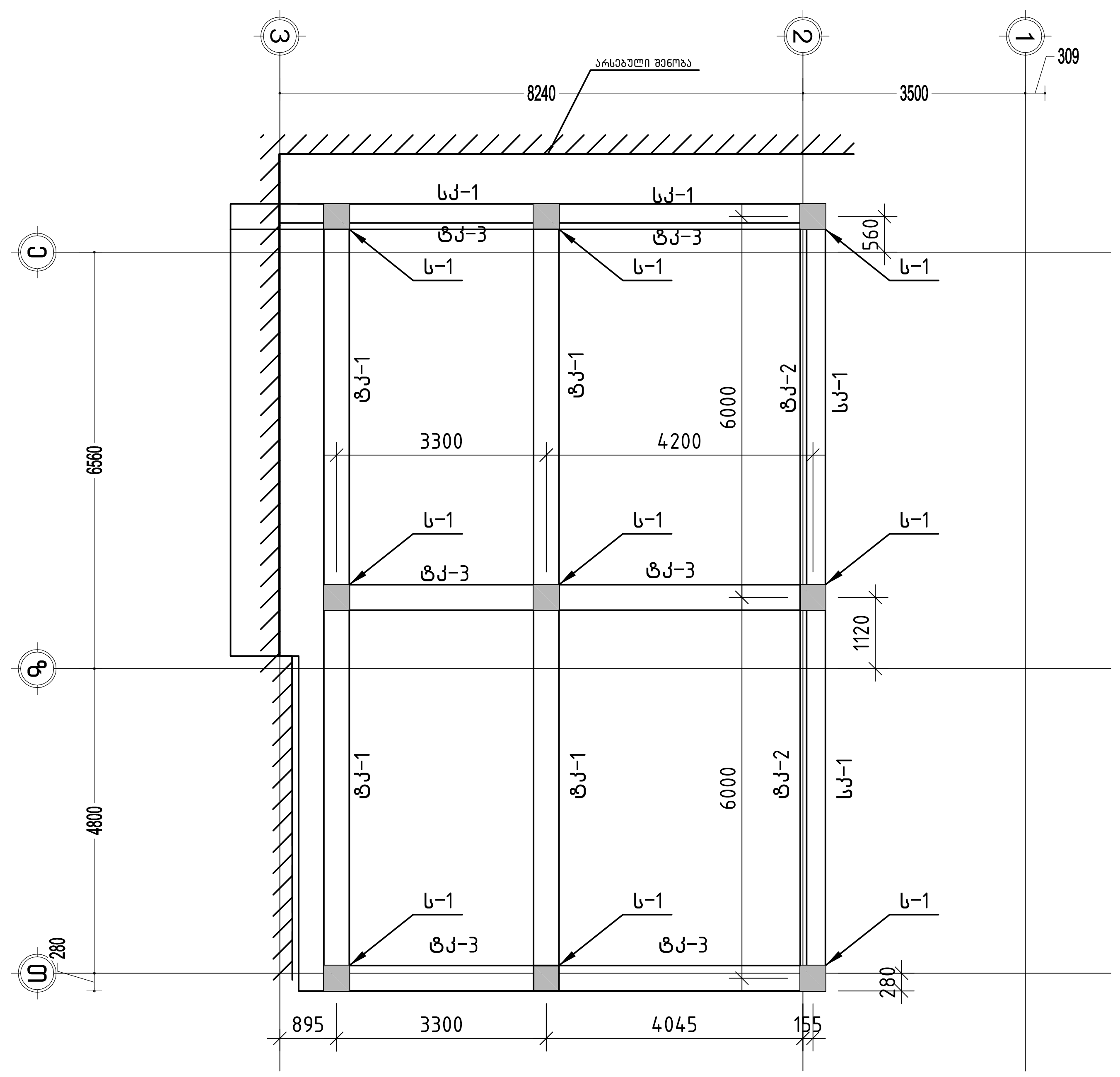

შენიშვნა:

1) ტექნიკური სართული კეთდება ძირითადი შენობის რეკონსტრუქციის დასრულების შემდეგ.

2) ადგილზე არსებული ფარეხის დაშლა უნდა მოხდეს უსაფრთხოების ნორმების დაცვით, ფილები მოიხსნას დროებითი დგარების მოწყობით.

3) არსებული შენობის მოშლა მოხდეს ძლიერი ვიბრაციების გარეშე, რათა არ დაზიანდეს რეკონსტრუირებული და მეზობელი შენობები.

ალბომის ნაწილი: კონსტრუქციული ნაწილი	ობიექტის სახელწოდება: სასტუმრო "ჯაზ ჰოტელ"	მასშტაბი: 1:100	დირექტორი	ზ. სურგულაძე
ფურცლის დასახელება: ტექნიკური სართული	ობიექტის მისამართი: ქ. თბილისი, უზნაძის ქ. №82	ფურცელი: კ4-02	ავტორი	ზ. სურგულაძე
შენიშვნა: ტექნიკური სართულის გეგმა	დამკვეთი: შ.პ.ს. №12	ფურცლები:	კონსტრუქტორი	ი. ურუშაძე
	დამკვეთის მისამართი: ქ. თბილისი, ხოდაშენის ქ. №12	თარიღი: 20/09/2016	დამამუშავა	ი. ურუშაძე

L.T.D. Surgula
Architecture, Interior, Product Design.
Gudiashvili str. 9
Tel: +995 568 99 60 60
Email: 776221S@gmail.com
Website: www.surgula.com

ტექნიკური ფილის არმირება ▽-0.10

არმირების ქვედა შრე

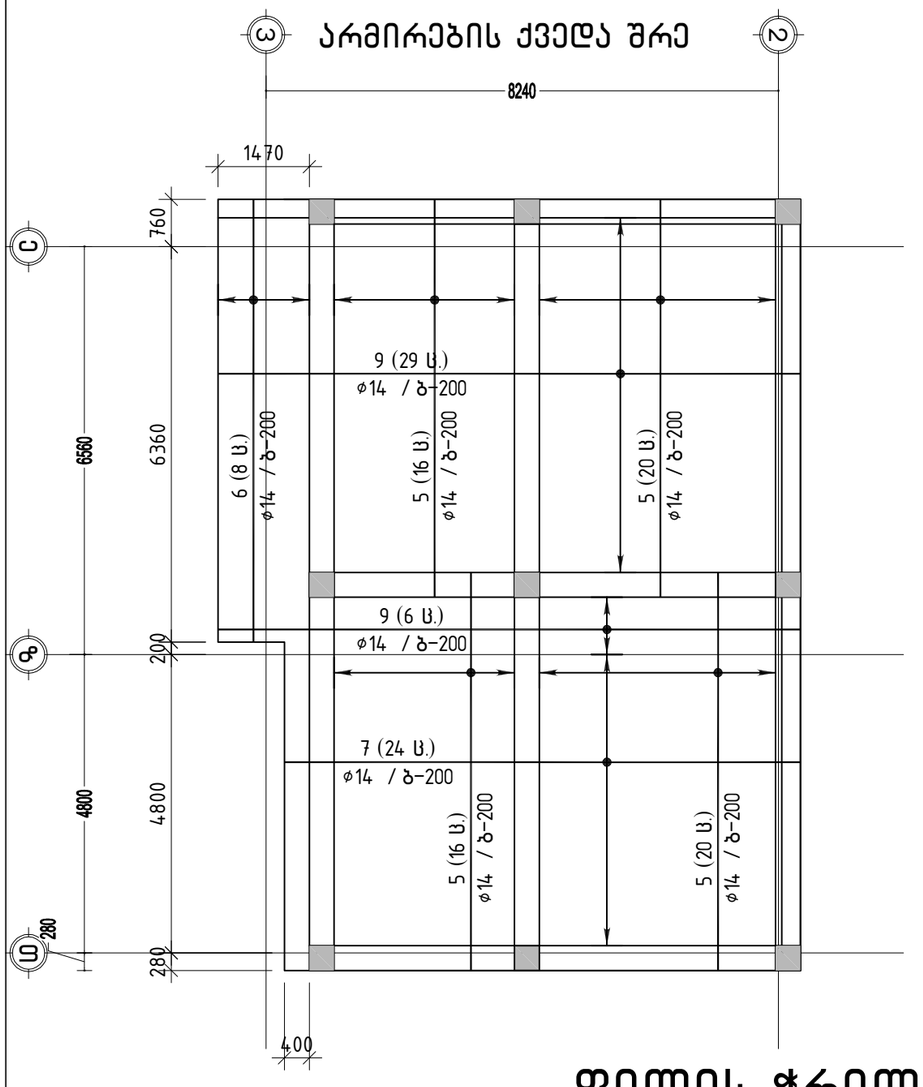

არმირების ზედა შრე

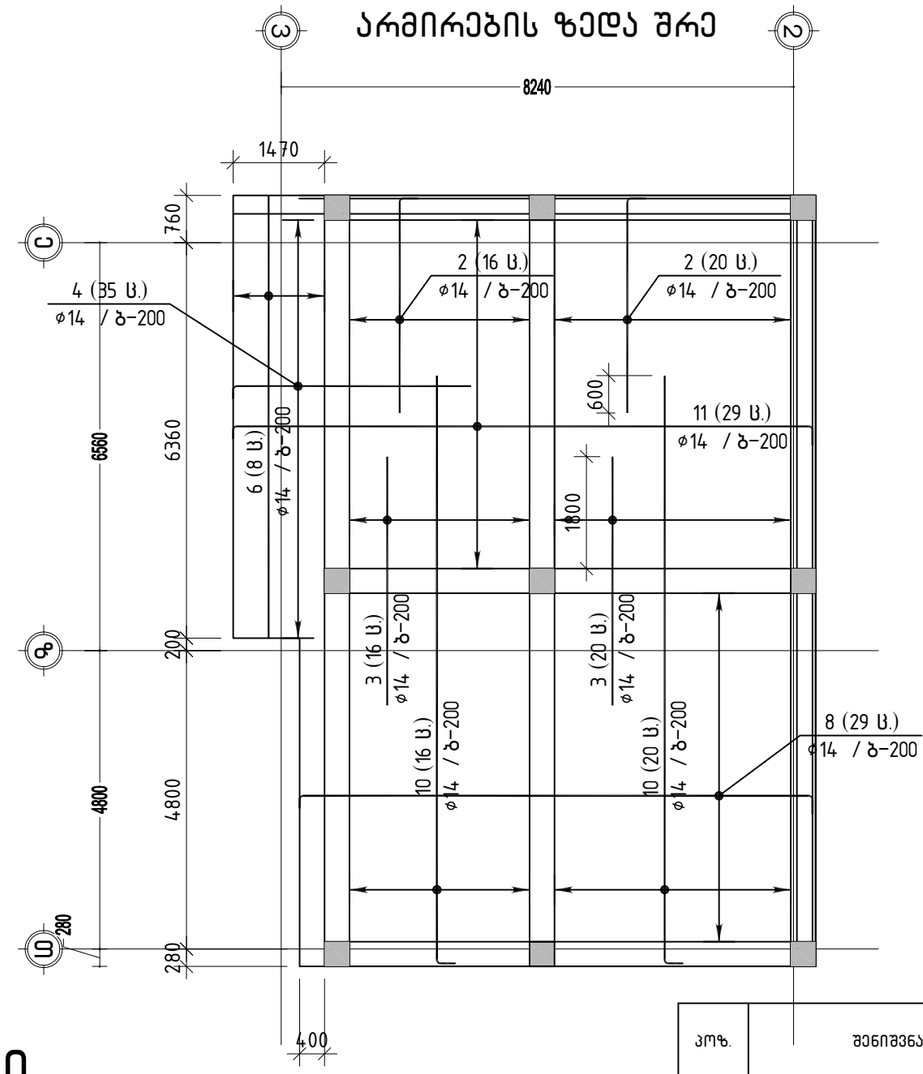

ფილის ჭრილი

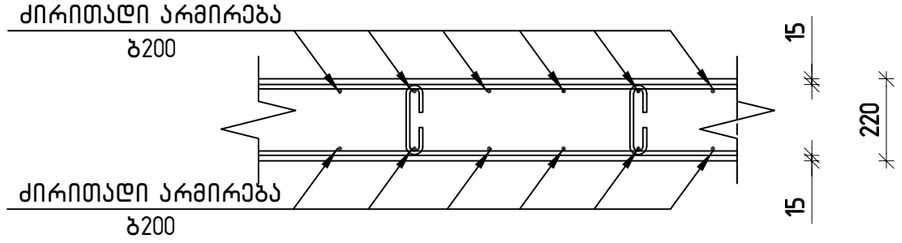

პოზ.	შენიშვნა	დ ა ს ა ხ ე ლ ე ბ ა	რაოდ	მასა კგ	მასა სულ კგ
		ტექნიკური ფილის არმირება ▽-0.10			
		მასალები			
		ბეტონი B25		24.32	მ³
		არმატურის ნაკეთობები			
1	ГОСТ 5781-82*	D8 A240 L=315	300	0.12	36.0
2	ГОСТ Р 52544-2006	ф14 A500C L=3720	36	4.49	161.8
3	ГОСТ Р 52544-2006	ф14 A500C L=4000	36	4.83	174.0
4	ГОСТ Р 52544-2006	ф14 A500C L=4000	35	4.83	169.1
5	ГОСТ Р 52544-2006	ф14 A500C L=6400	72	7.73	556.6
6	ГОСТ Р 52544-2006	ф14 A500C L=7120	16	8.60	137.6
7	ГОСТ Р 52544-2006	ф14 A500C L=8300	24	10.03	240.6
8	ГОСТ Р 52544-2006	ф14 A500C L=8700	29	10.51	304.8
9	ГОСТ Р 52544-2006	ф14 A500C L=9370	35	11.32	396.2
10	ГОСТ Р 52544-2006	ф14 A500C L=9720	36	11.74	422.7
11	ГОСТ Р 52544-2006	ф14 A500C L=9770	29	11.80	342.3

ალბომის ნაწილი:	კონსტრუქციული ნაწილი
ფურცლის დასახელება:	ტექნიკური სართული
შენიშვნა:	ტექნიკური ფილის არმირება ▽-0.10

ობიექტის სახელწოდება:	სასტუმრო "ჯაზ ჰოტელ"
ობიექტის მისამართი:	ქ. თბილისი, უზნაძის ქ. №82
დამკვეთი:	შ.პ.ს. №12
დამკვეთის მისამართი:	ქ. თბილისი, ხოდაშენის ქ. №12

მასშტაბი:	1:100
ფურცელი:	კ4-03
ფურცლები:	
თარიღი:	20/09/2016

დირექტორი	ზ. სურგულაძე	
ავტორი	ზ. სურგულაძე	
კონსტრუქტორი	ი. ურუშაძე	
დაამუშავა	ი. ურუშაძე	

L.T.D. Surgula
Architecture, Interior, Product Design.
Gudiashvili str. 9
Tel: +995 568 99 60 60
Email: 7782214@gmail.com
Website: www.surgula.com

მონოლითური სვეტი ს-1

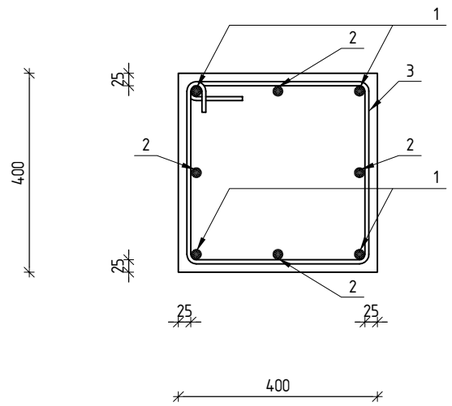

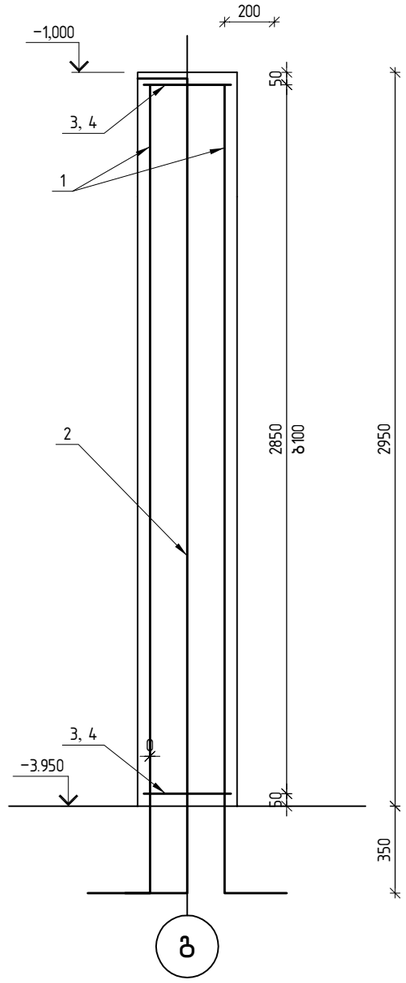

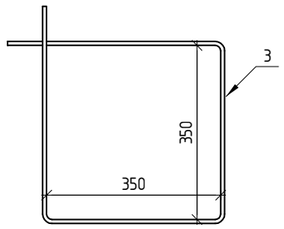

პოზ.	შენიშვნა	დ ა ს ა ხ ე ლ ე ბ ა	რაოდ	მასა კგ	მასა სულ კგ
მონოლითური სვეტი ს-1					
		არმატურის ნაკეთობები			
1	A-500C	⌀22 / ℓ=3700	4	11.04	44.16
2	A-500C	⌀22 / ℓ=3725	4	11.12	44.46
3	A-240	⌀8 / ℓ=1160	29	0.46	13.04
		მასალები			
		ბეტონი B25		0.47	მ³

საყრდენი კედელი სკ-1

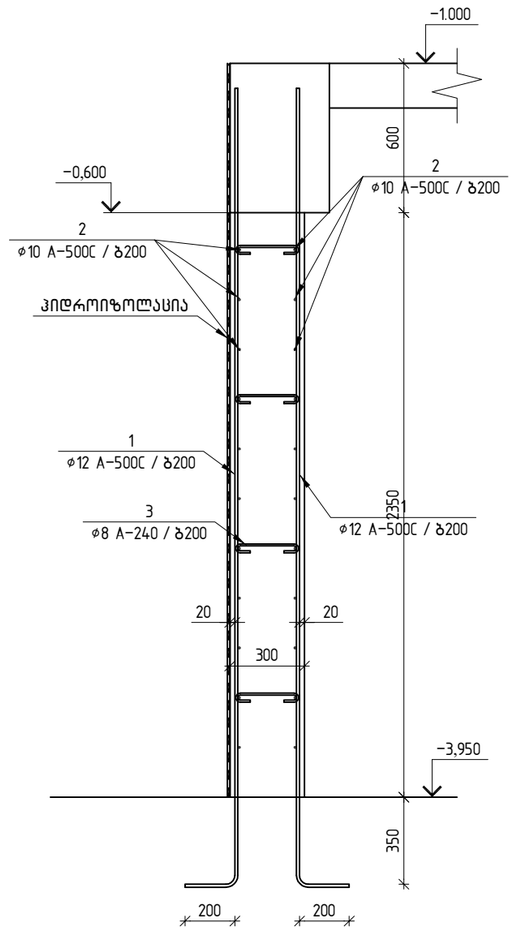

პოზ.	შენიშვნა	დ ა ს ა ხ ე ლ ე ბ ა	რაოდ	მასა კგ	მასა სულ კგ
საყრდენი კედელი სკ-1					
		არმატურის ნაკეთობები			
1	A-500C	⌀12 / ℓ=3390	204	3.01	613.98
2	A-500C	⌀10 / ℓ=530400	1	327.01	327.01
3	A-240	⌀8 / ℓ=385	170	0.15	25.83
		მასალები			
		ბეტონი B25		14.38	მ³

530400

პლანომის ნაწილი: პონსტრუქციული ნაწილი	ობიექტის სახელწოდება: სასტუმრო "ჯაზ ჰოტელ"	მასშტაბი: 1:25	დირექტორი ზ. სურგულაძე
ფურცლის დასახელება: ტექნიკური სართული	ობიექტის მისამართი: ქ. თბილისი, უზნაძის ქ. №82	ფურცლის: კ4-04	ავტორი ზ. სურგულაძე
შენიშვნა: მონოლითური სვეტი ს-1, საყრდენი კედელი სკ-1	დამკვეთი: შ.პ.ს. №12	ფურცლების:	პონსტრუქტორი ი. ურუშაძე
	დამკვეთის მისამართი: ქ. თბილისი, ხოდაშენის ქ. №12	თარიღი: 20/09/2016	დაამუშავა ი. ურუშაძე

L.T.D. Surgula
Architecture, Interior, Product Design.
Gudiashvili str. 9
Tel: +995 568 99 60 60
Email: 77622152@gmail.com
Website: www.surgula.com

მონოლითური კოჭი ტკ-1

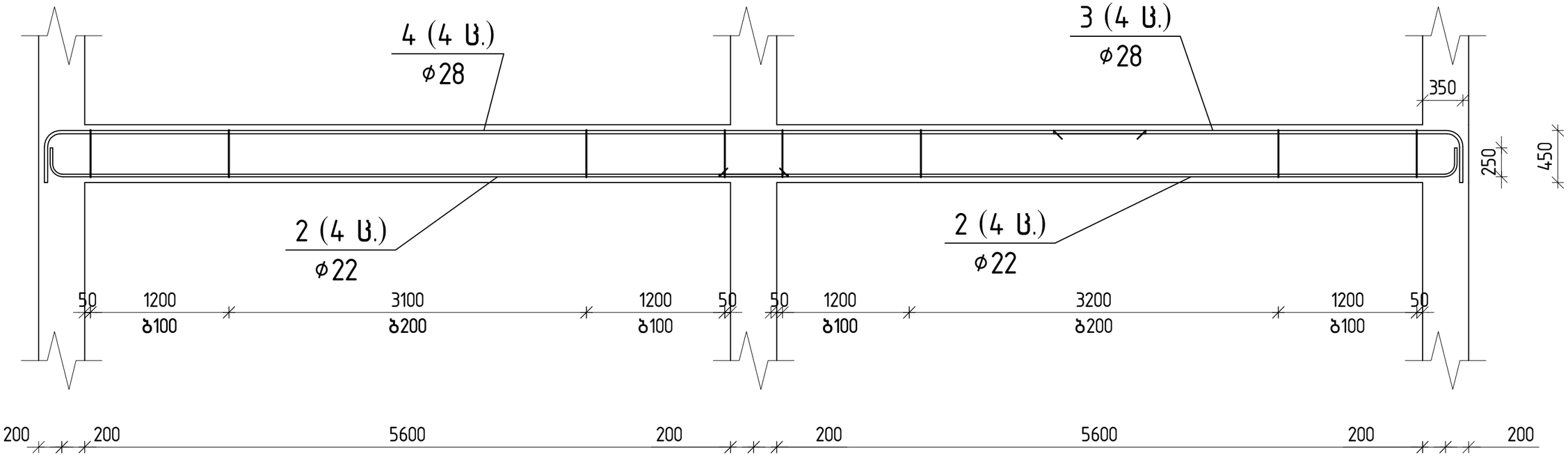

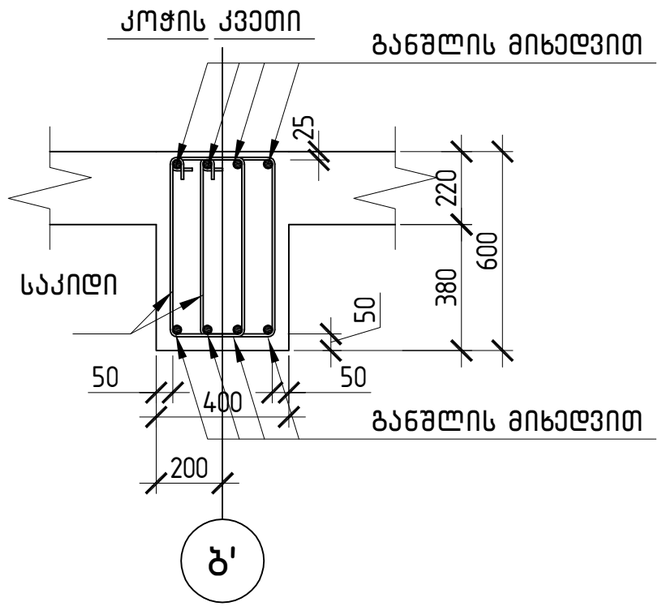

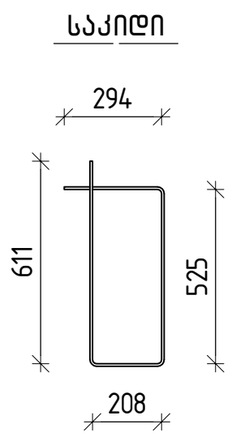

პოზ.	შენიშვნა	დ ა ს ა ხ ე ლ ე ბ ა	რაოდ	მასა კგ	მასა სულ კგ
		მონოლითური კოჭი ტკ-1			
		მასალები			
		ბეტონი B25		2.69	$მ^3$
		არმატურის ნაკეთობები			
1	ГОСТ 5781-82*	D8 A240 L=1615	164	0.64	105.0
2	ГОСТ Р 52544-2006	ϕ22 A500C L=6590	8	19.66	157.3
3	ГОСТ Р 52544-2006	ϕ28 A500C L=3920	4	18.95	75.8
4	ГОСТ Р 52544-2006	ϕ28 A500C L=9920	4	47.95	191.8

ალბომის ნაწილი: კონსტრუქციული ნაწილი	ობიექტის სახელწოდება: სასტუმრო "ჯაზ ჰოტელ"	მასშტაბი: 1:50	დირექტორი	ზ. სურგულაძე	
ფურცლის დასახელება: ტექნიკური სართული	ობიექტის მისამართი: ქ. თბილისი, უზნაძის ქ. №82	ფურცელი: კკ-05	ავტორი	ზ. სურგულაძე	
შენიშვნა: მონოლითური კოჭი ტკ-1	დამკვეთი: შ.პ.ს. №12	ფურცლები:	კონსტრუქტორი	ი. ურუშაძე	
	დამკვეთის მისამართი: ქ. თბილისი, ხოდაშენის ქ. №12	თარიღი: 20/09/2016	დაამუშავა	ი. ურუშაძე	

L.T.D. Surgula
Architecture, Interior, Product Design.
Gudiashvili str. 9
Tel: +995 568 99 60 60
Email: 77622150@gmail.com
Website: www.surgula.com

მონოლითური კოჭი ტკ-2

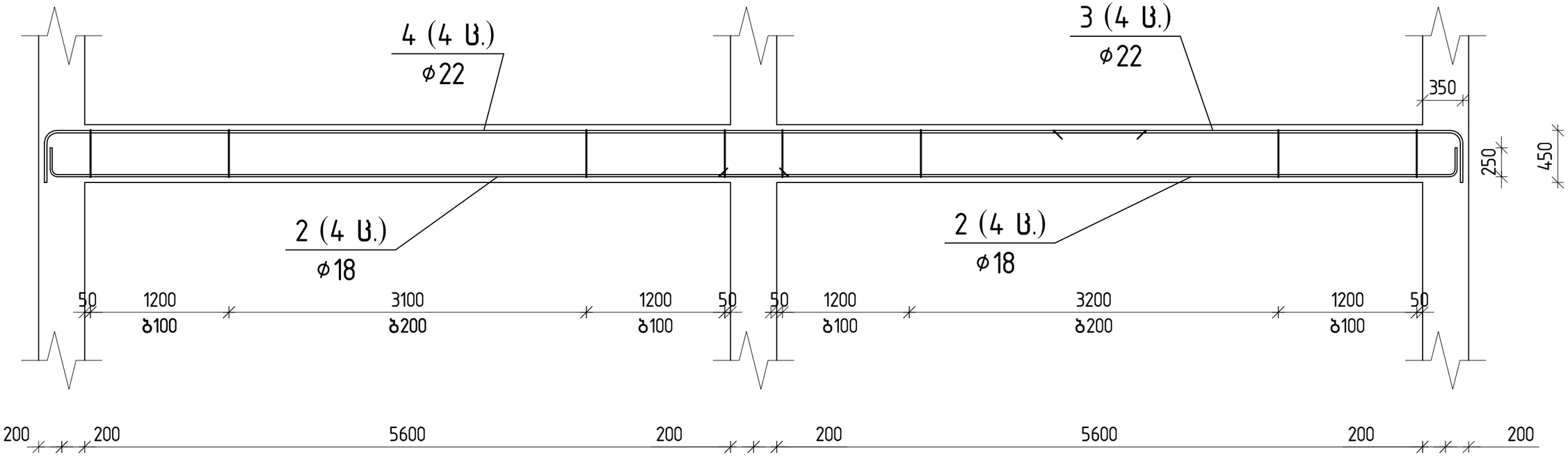

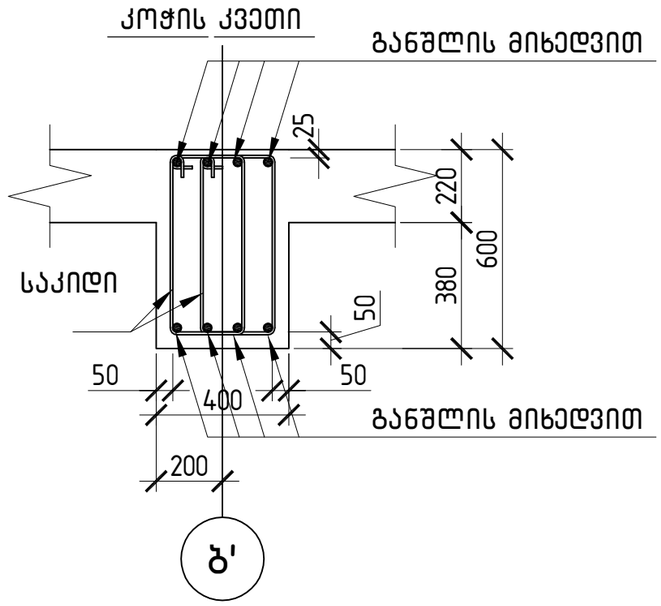

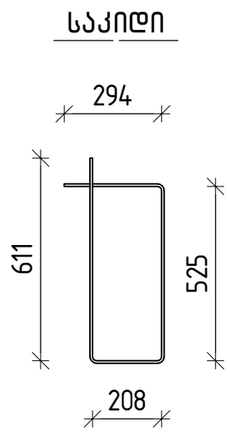

პოზ.	შენიშვნა	დ ა ს ა ხ ე ლ ე ბ ა	რაოდ	მასა კგ	მასა სულ კგ
		მონოლითური კოჭი ტკ-2			
		მასალები			
		ბეტონი B25		2.69	$მ^3$
		არმატურის ნაკეთობები			
1	ГОСТ 5781-82*	D8 A240 L=1615	164	0.64	105.0
2	ГОСТ Р 52544-2006	ϕ18 A500C L=6610	8	13.21	105.7
3	ГОСТ Р 52544-2006	ϕ22 A500C L=3940	4	11.76	47.0
4	ГОСТ Р 52544-2006	ϕ22 A500C L=9940	4	29.66	118.6

პლანომის ნაწილი: კონსტრუქციული ნაწილი	ობიექტის სახელწოდება: სასტუმრო "ჯაზ ჰოტელ"	მასშტაბი: 1:50	დირექტორი	ზ. სურგულაძე	
ფურცლის დასახელება: ტექნიკური სართული	ობიექტის მისამართი: ქ. თბილისი, უზნაძის ქ. №82	ფურცელი: კკ-06	ავტორი	ზ. სურგულაძე	
შენიშვნა: მონოლითური კოჭი ტკ-2	დამკვეთი: შ.პ.ს. №12	ფურცლები:	კონსტრუქტორი	ი. ურუშაძე	
	დამკვეთის მისამართი: ქ. თბილისი, ხოდაშენის ქ. №12	თარიღი: 20/09/2016	დაამუშავა	ი. ურუშაძე	

L.T.D. Surgula
Architecture, Interior, Product Design.
Gudiashvili str. 9
Tel: +995 568 99 60 60
Email: 77622150@gmail.com
Website: www.surgula.com

მონოლითური კოჭი კ-3

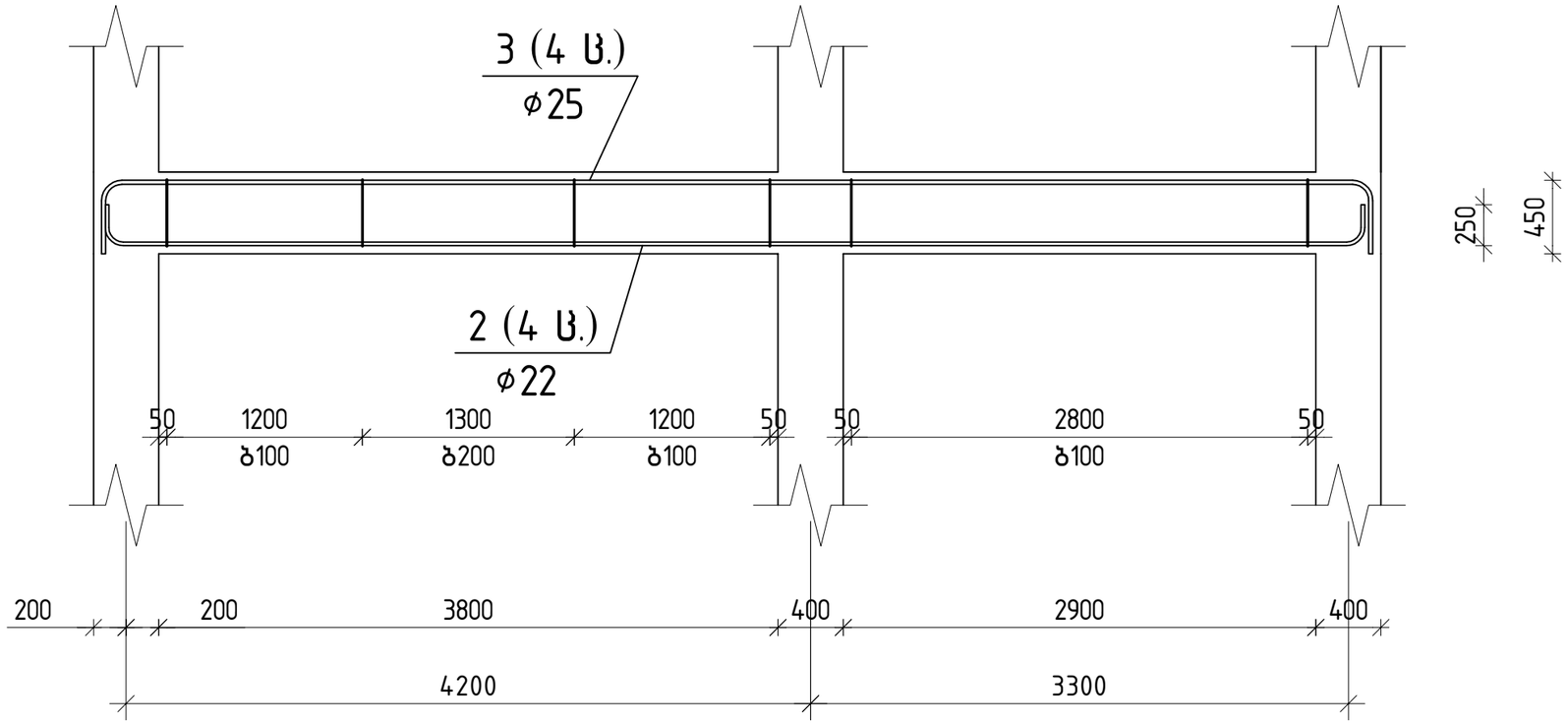

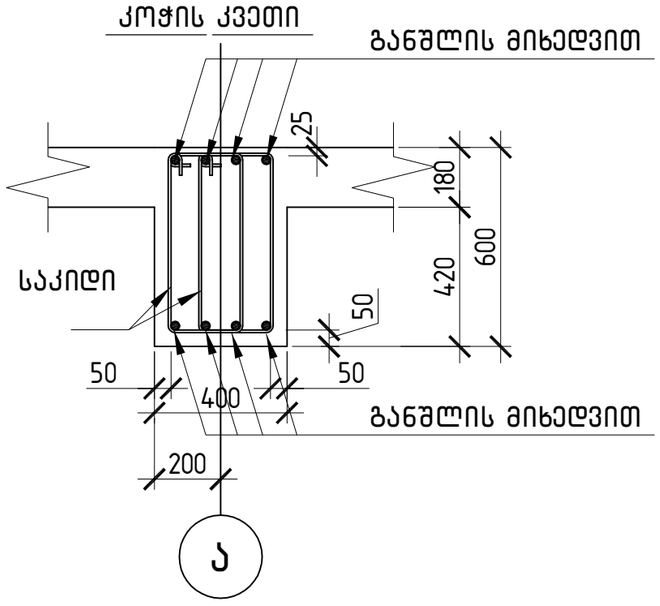

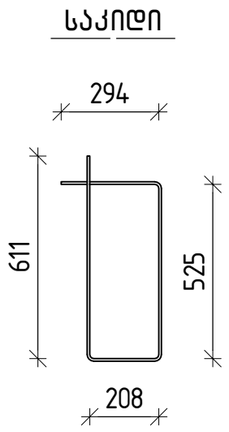

პოზ.	შენიშვნა	დ ა ს ა ხ ე ლ ე ბ ა	რაოდ	მასა კგ	მასა სულ კგ
		მონოლითური კოჭი კ-3			
		მასალები			
		ბეტონი B25		1.61	$მ^3$
		არმატურის ნაკეთობები			
1	ГОСТ 5781-82*	D8 A240 L=1615	118	0.64	75.5
2	ГОСТ Р 52544-2006	ϕ22 A500C L=8100	4	24.17	96.7
3	ГОСТ Р 52544-2006	ϕ25 A500C L=8550	4	32.94	131.8

ალბომის ნაწილი: კონსტრუქციული ნაწილი	ობიექტის სახელწოდება: სასტუმრო "ჯაზ ჰოტელ"	მასშტაბი: 1:50	დირექტორი	ზ. სურგულაძე		L.T.D. Surgula Architecture, Interior, Product Design. Gudiashvili str. 9 Tel: +995 568 99 60 60 Email: 77622152@gmail.com Website: www.surgula.com
ფურცლის დასახელება: ტექნიკური სართული	ობიექტის მისამართი: ქ. თბილისი, უზნაძის ქ. №82	ფურცელი: კ4-07	ავტორი	ზ. სურგულაძე		
შენიშვნა: მონოლითური კოჭი კ-3	დამკვეთი: შ.პ.ს. №12	ფურცლები:	კონსტრუქტორი	ი. ურუშაძე		
	დამკვეთის მისამართი: ქ. თბილისი, ხოდაშენის ქ. №12	თარიღი: 20/09/2016	დაამუშავა	ი. ურუშაძე		

ტექნიკური ფილის არმირება ▽-0.10

საყრდენი კედლები ფილაზე

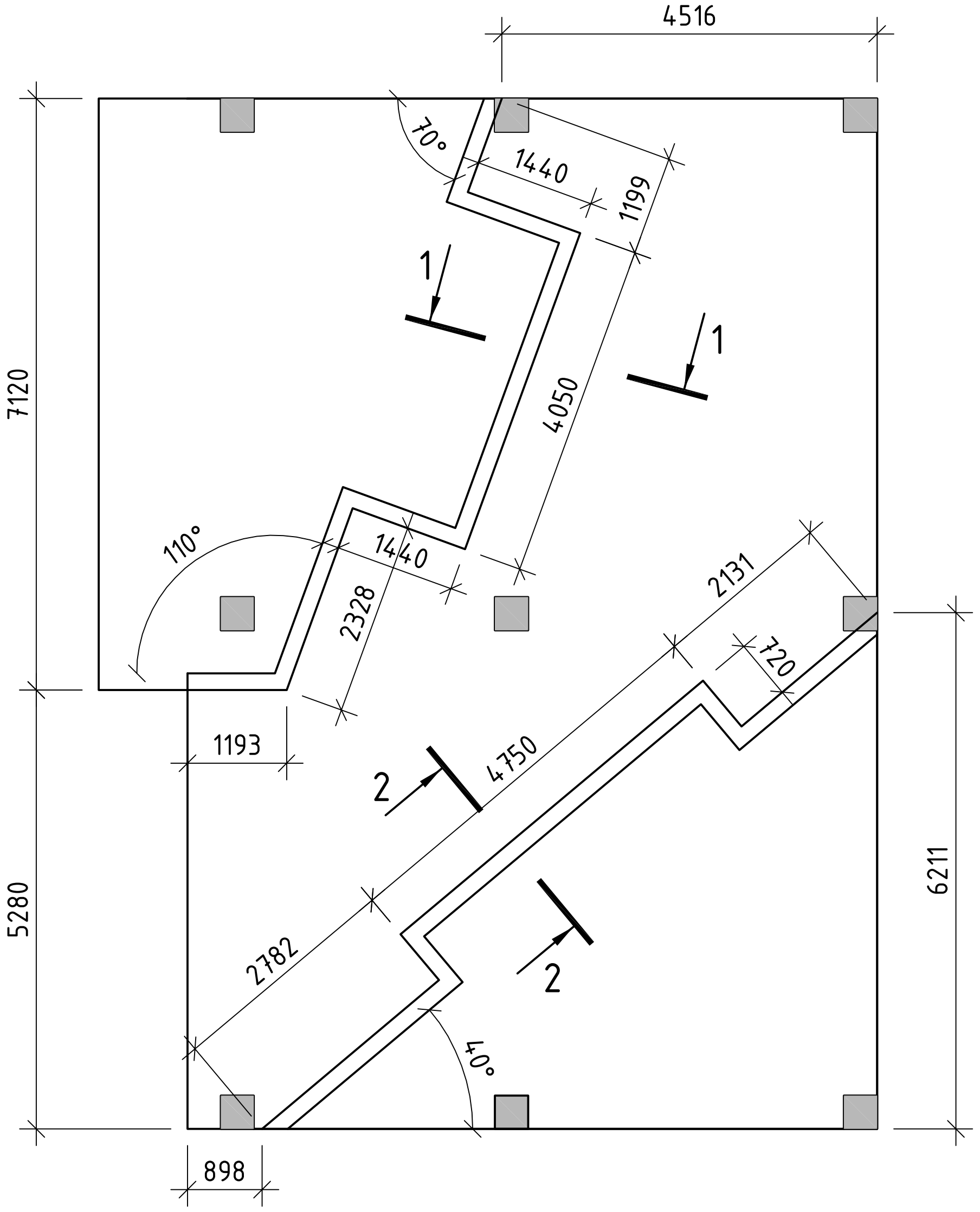

ჭრილი 1-1

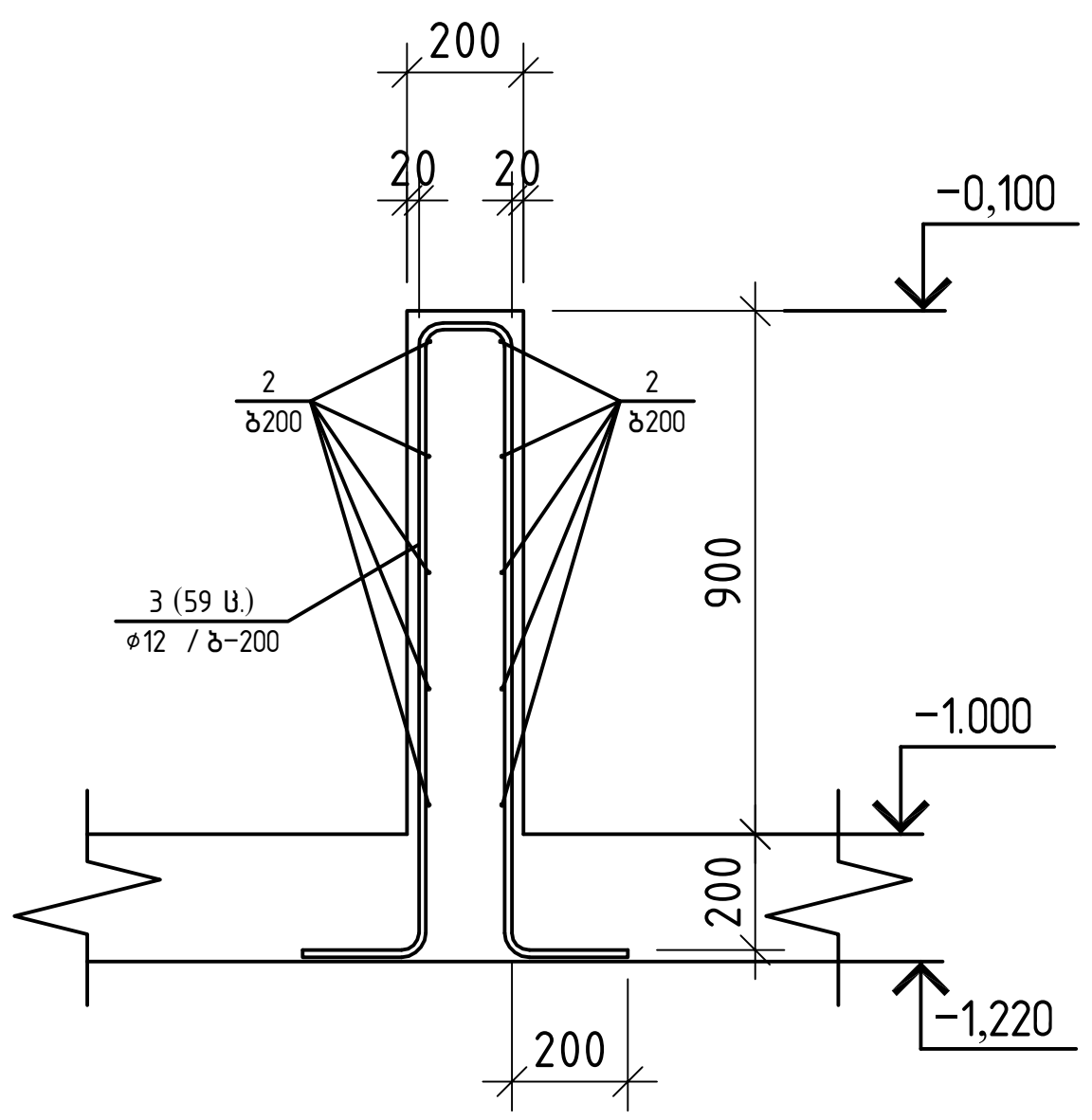

ჭრილი 2-2

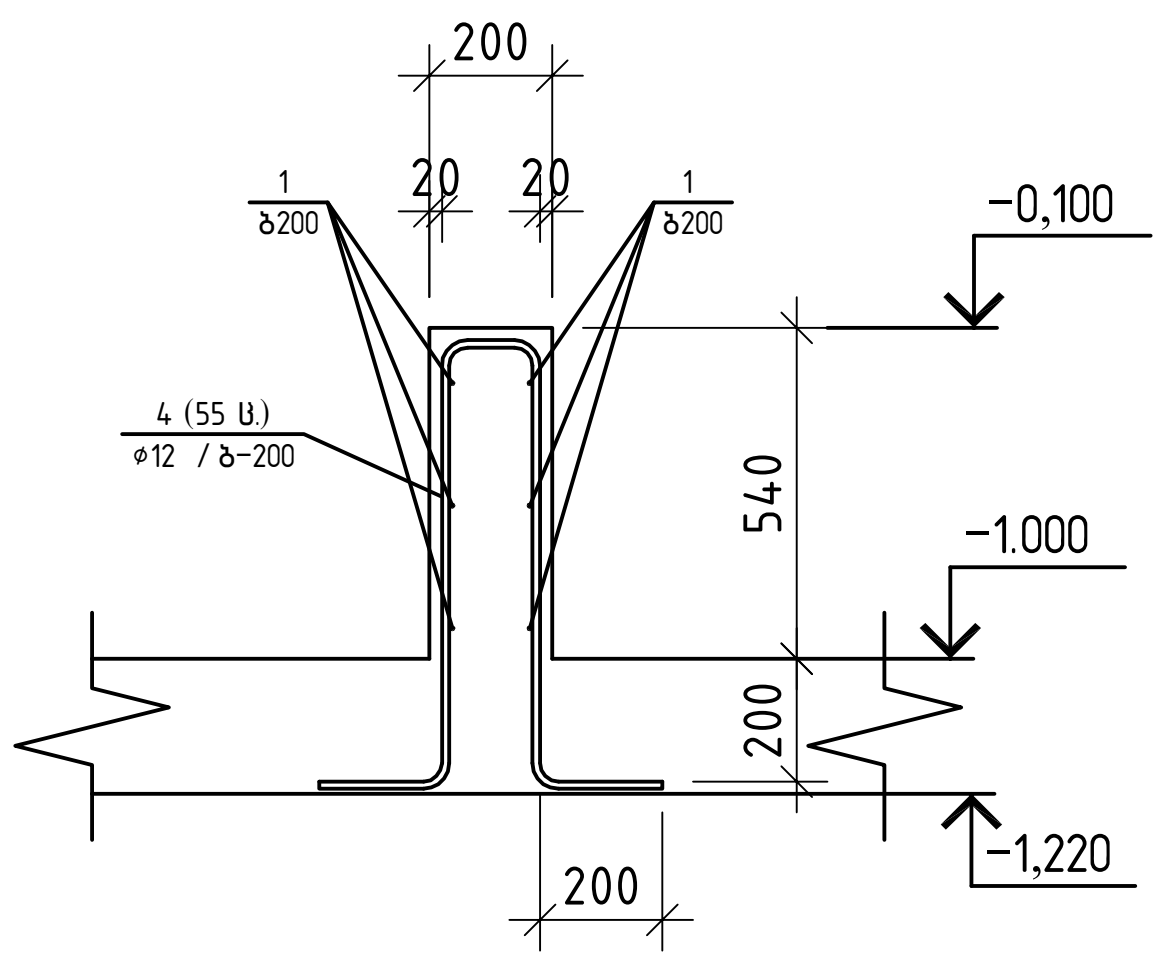

პოზ.	შენიშვნა	დ ა ს ა ხ ე ლ ე ბ ა	რაოდ	მასა კგ	მასა სულ კგ
		მონოლითური კოჭი კ-3			
		მასალები			
		ბეტონი B25		3.23	$м^3$
		არმატურის ნაკეთობები			
1	ГОСТ Р 52544-2006	ø10 A500C L=10700	6	6.59	39.5
2	ГОСТ Р 52544-2006	ø10 A500C L=11500	10	7.08	70.8
3	ГОСТ Р 52544-2006	ø12 A500C L=2660	59	2.36	139.4
4	ГОСТ Р 52544-2006	ø12 A500C L=1940	55	1.72	94.7

ალბომის ნაწილი: კონსტრუქციული ნაწილი	ობიექტის სახელწოდება: სასტუმრო "ჯაზ ჰოტელ"	მასშტაბი: 1:25	დირექტორი	ზ. სურგულაძე	
ფურცლის დასახელება: ტექნიკური სართული	ობიექტის მისამართი: ქ. თბილისი, უზნაძის ქ. №82	ფურცელი: კ4-08	ავტორი	ზ. სურგულაძე	
შენიშვნა: საყრდენი კედლები ფილაზე	დამკვეთი: შ.პ.ს. №12	ფურცლები:	კონსტრუქტორი	ი. ურუშაძე	
	დამკვეთის მისამართი: ქ. თბილისი, ხოდაშენის ქ. №12	თარიღი: 20/09/2016	დამუშავა	ი. ურუშაძე	

L.T.D. Surgula
Architecture. Interior. Product Design.
Gudiashvili str. 9
Tel: +995 568 99 60 60
Email: 7762215@gmail.com
Website: www.surgula.com

ალბომი №5

არსებულ შენობაზე ლითონის დაშენების კონსტრუქცია

ალბომის ნაწილი: კონსტრუქციული ნაწილი	ობიექტის სახელწოდება: სასტუმრო "ჯაზ ჰოტელ"	მასშტაბი:	დირექტორი	ზ. სურგულაძე
ფურცლის დასახელება: ალბომი №5	ობიექტის მისამართი: ქ. თბილისი, უზნაძის ქ. №82	ფურცელი: კ5-00	ავტორი	ზ. სურგულაძე
შენიშვნა: არსებულ შენობაზე ლითონის დაშენების კონსტრუქცია	დამკვეთი: შ.პ.ს. №12	ფურცლები:	კონსტრუქტორი	ი. ურუშაძე
	დამკვეთის მისამართი: ქ. თბილისი, ხოდაშენის ქ. №12	თარიღი: 20/09/2016	დამუშავა	ი. ურუშაძე

L.T.D. Surgula
Architecture. Interior. Product Design.
Gudiashvili str. 9
Tel: +995 568 99 60 60
Email: 7762215@gmail.com
Website: www.surgula.com

ლითონის კარკასის მარკირების გეგმა +11.750 ნიშნულზე

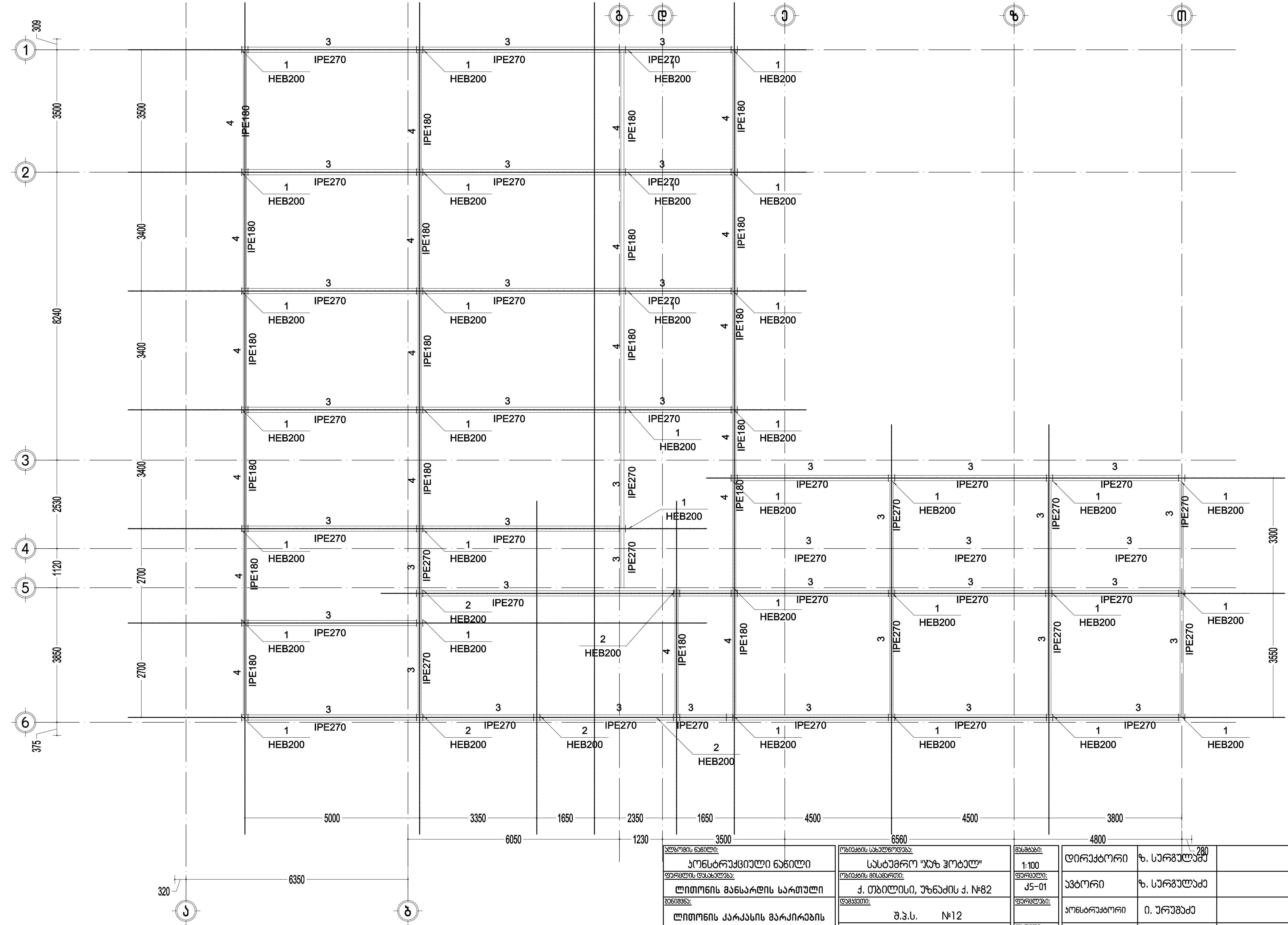

ალბომის ნაწილი: კონსტრუქციული ნაწილი	ობიექტის სახელწოდება: სასტუმრო "ჯაზ ჰოტელ"	მასშტაბი: 1:100	დირექტორი	ზ. სურგულაძე
ფურცლის დასახელება: ლითონის მანსარდის სართული	ობიექტის მისამართი: ქ. თბილისი, უზნაძის ქ. №82	ფურცელი: კ5-01	ავტორი	ზ. სურგულაძე
შენიშვნა: ლითონის კარკასის მარკირების გეგმა +11.750 ნიშნულზე	დამკვეთი: შ.პ.ს. №12	ფურცლები:	კონსტრუქტორი	ი. ურუშაძე
	დამკვეთის მისამართი: ქ. თბილისი, ხოდაშენის ქ. №12	თარიღი: 20/09/2016	დაამუშავა	ი. ურუშაძე

L.T.D. Surgula
Architecture. Interior. Product Design.
Gudiashvili str. 9
Tel: +995 568 99 60 60
Email: 7762215@gmail.com
Website: www.surgula.com

ლითონის კარკასის მარკირების გეგმა +14.450 ნიშნულზე

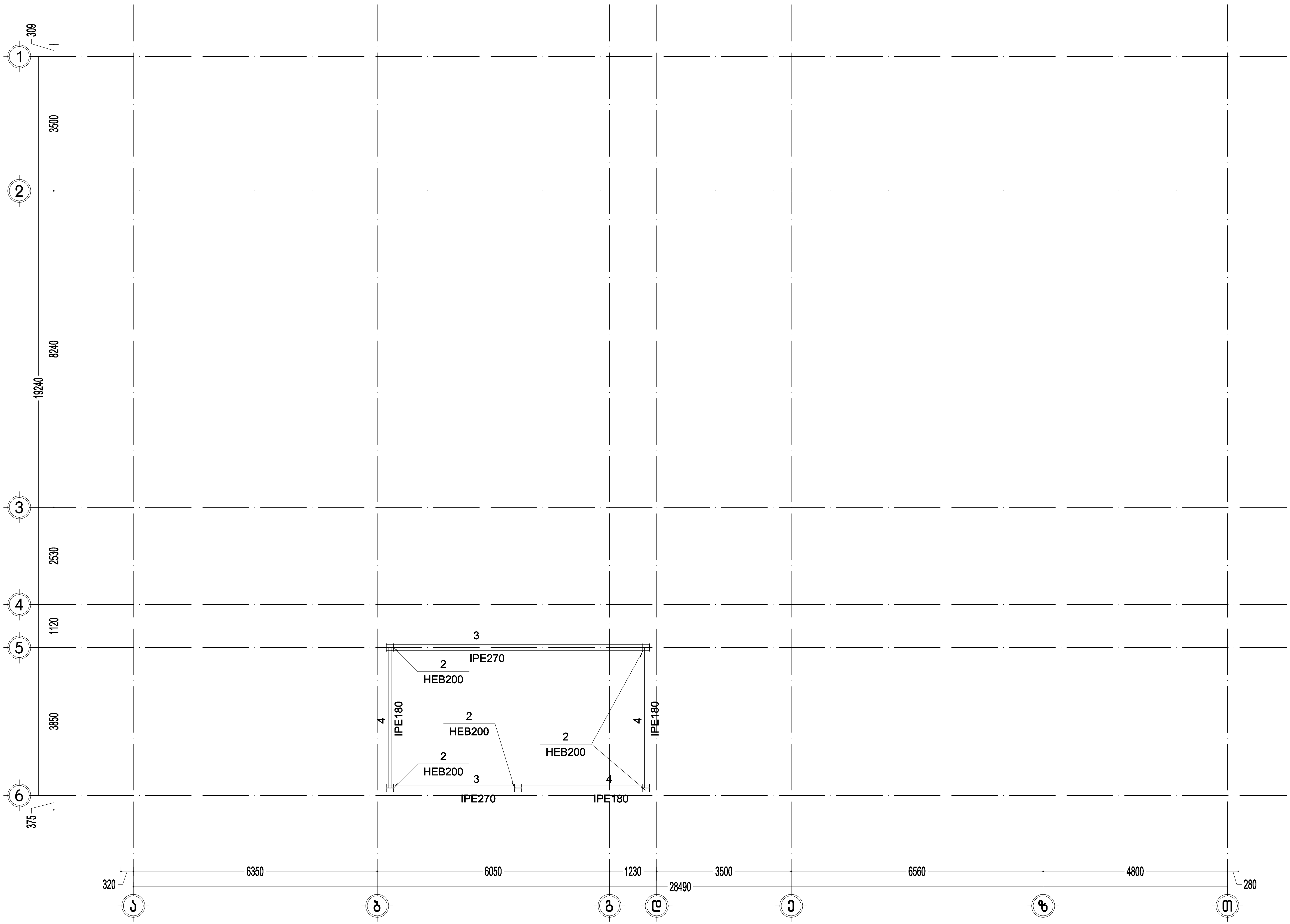

ალბომის ნაწილი: კონსტრუქციული ნაწილი	ობიექტის სახელწოდება: სასტუმრო "ჯაზ ჰოტელ"	მასშტაბი: 1:100	
ფურცლის დასახელება: ლითონის მანსარდის სართული	ობიექტის მისამართი: ქ. თბილისი, უზნაძის ქ. №82	ფურცელი: კ5-02	
შენიშვნა: ლითონის კარკასის მარკირების გეგმა +14.450 ნიშნულზე	დამკვეთი: შ.პ.ს. №12	ფურცლები:	
	დამკვეთის მისამართი: ქ. თბილისი, ხოდაშენის ქ. №12	თარიღი: 20/09/2016	

დირექტორი	ზ. სურგულაძე	
ავტორი	ზ. სურგულაძე	
კონსტრუქტორი	ი. ურუშაძე	
დაამუშავა	ი. ურუშაძე	

L.T.D. Surgula
Architecture. Interior. Product Design.
Gudiashvili str. 9
Tel: +995 568 99 60 60
Email: 7762215@gmail.com
Website: www.surgula.com

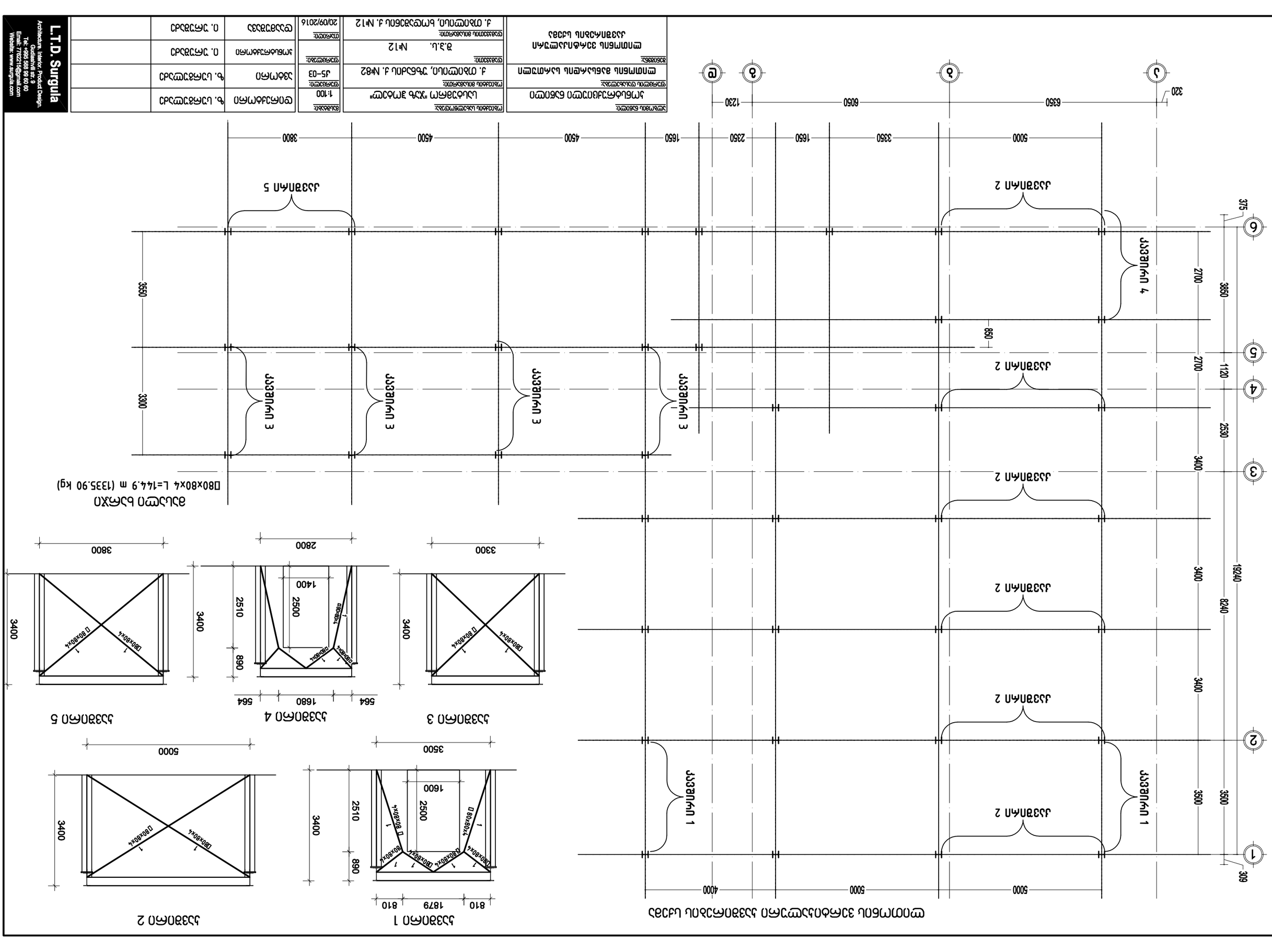
ჯამური ნაჭრილი ფოლადის არმატურის სავალი ნაწილის მონოლითური ფილა
5000
5000
4000
1 ნაჭრილი
2 ნახევარი
3500
3500
3400
3400
2700
2700
1120
2530
3850
8240
19240
309
375
320
6350
6050
1230
2350
1650
3350
5000
1650
4500
4500
3800
3550
3300
850
3 ნაჭრილი
4 ნაჭრილი
5 ნახევარი
1 ნახევარი
2 ნახევარი
3 ნახევარი
4 ნახევარი
5 ნახევარი
1
2
3
4
5
6
ა
ბ
გ
დ
ე
ზ
ჯამური ბაზალტოპლასტიკური არმატურა □8x8x4 L=144.9 m (1335.90 kg)
ნახევარი 1
ნახევარი 2
ნახევარი 3
ნახევარი 4
ნახევარი 5
3400
2510
890
1879
1600
2500
810
810
3500
3400
2510
890
1680
1400
2500
564
564
2800
3400
3300
3400
3400
5000
□8x8x4
1
□80x80x4
1
□80x80x4
1
□80x80

გადახურვის დამატებითი გრძივები რკინაბეტონის ფილისთვის

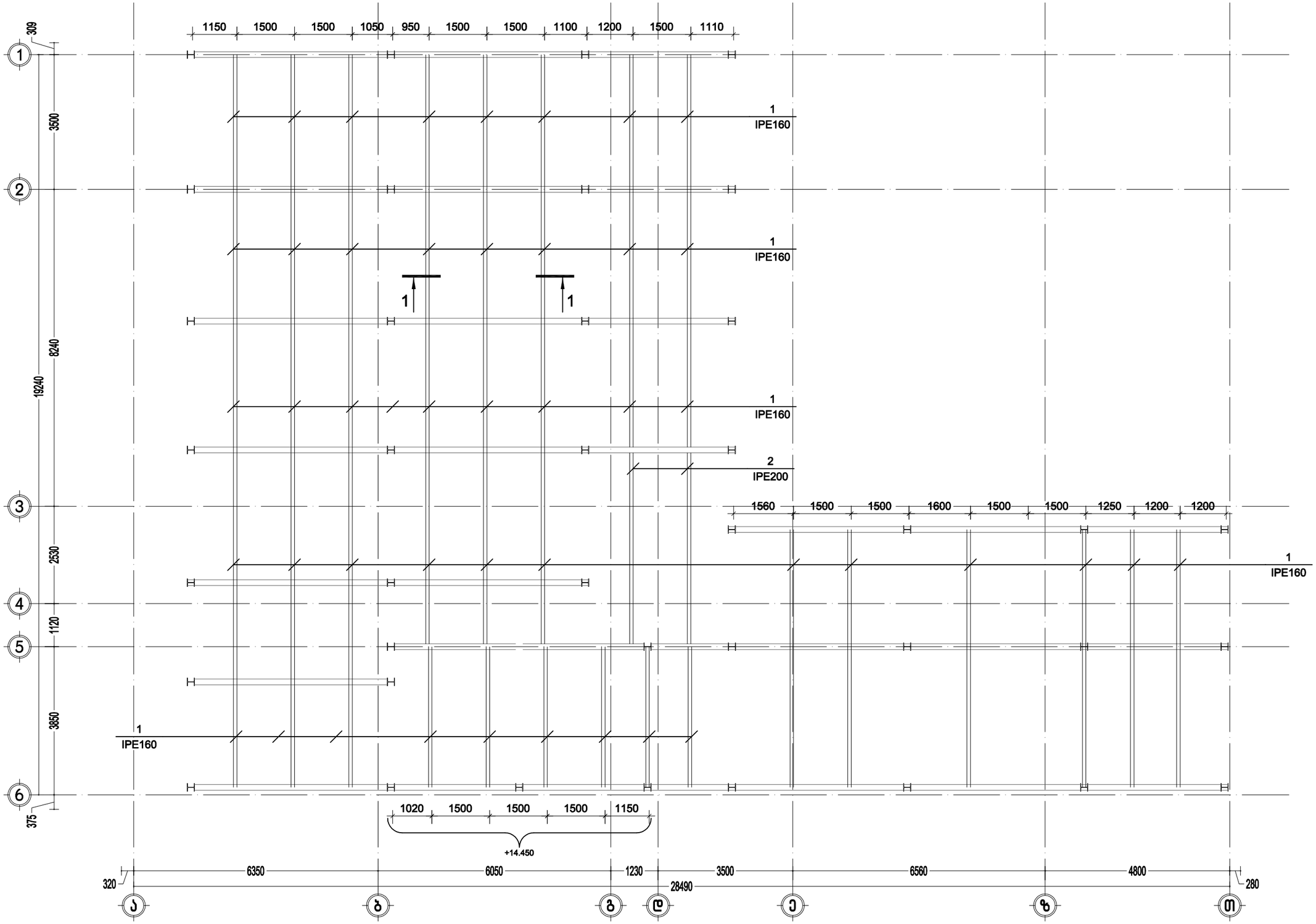

პლანის ნაწილი:	ობიექტის სახელწოდება:	მასშტაბი:	დირექტორი	ზ. სურგულაძე		L.T.D. Surgula
კონსტრუქციული ნაწილი	სასტუმრო "ჯაზ ჰოტელ"	1:100				Architecture, Interior, Product Design.
ფურცლის დასახელება:	ობიექტის მისამართი:	ფურცელი:	ავტორი	ზ. სურგულაძე		Cell: +995 599 99 89 60
ლითონის მანსარდის სართული	ქ. თბილისი, უზნაძის ქ. №82	კ5-04				Tel: +995 599 99 89 60
ნახაზის:	დამკვეთი:	ფურცლები:	კონსტრუქტორი	ი. ურუშაძე		Email: 77823456@gmail.com
გადახურვის დამატებითი გრძივები რკინაბეტონის ფილისთვის	შ.პ.ს. №12					Website: www.surgula.com
	დამკვეთის მისამართი:	თარიღი:	დაამუშავა	ი. ურუშაძე		
	ქ. თბილისი, ხოდაშენის ქ. №12	20/09/2016				

ლითონის სვეტის ბაზის ქვანძი

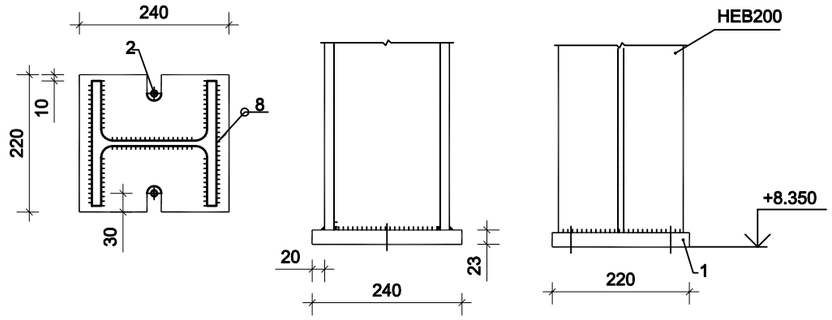

პოზ	აღნიშვნა	დასახელება	რაოდ	წონა კგ	ჯამი კგ
1		Пластина 240x220x23	1	9.53	9.53
2		Болт 20. Сталь 09Г2С	2		

სვეტისა და კოჭის ზედა ქვანძი

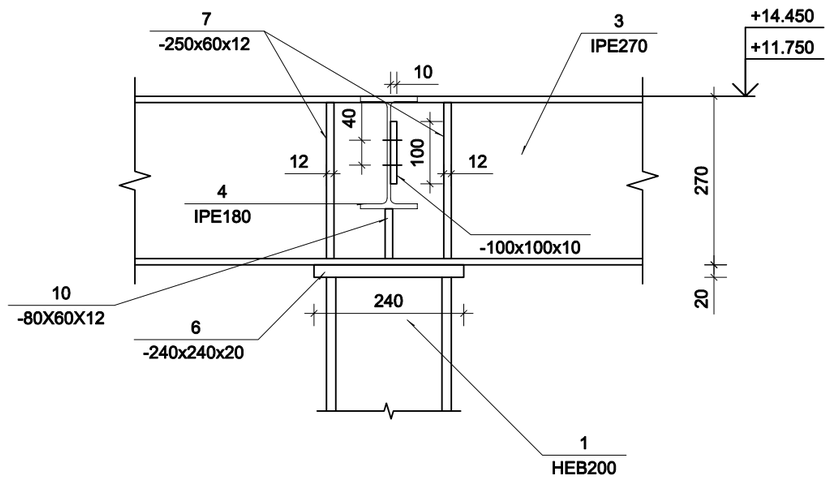

სვეტისა და კოჭის შუალედური ქვანძი

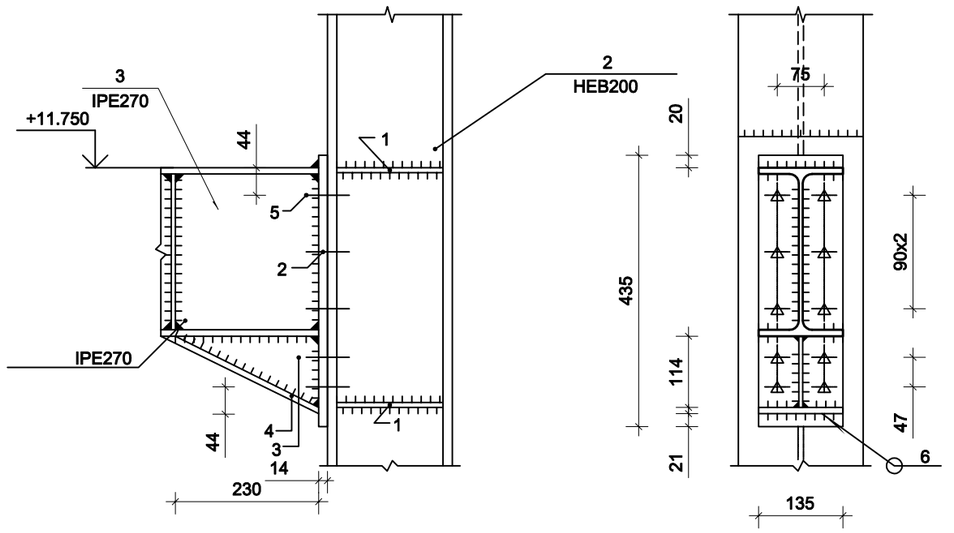

პოზ	აღნიშვნა	დასახელება	რაოდ	წონა კგ	ჯამი კგ
1		Пластина 170x90x8	4		
2		Пластина 435x135x14	1		
3		Пластина 115x230x6.6	1		
4		Пластина 260x135x10.2	1		
5		Болт М16. Сталь 40Х "селект"	10		
6		Пластина 240x240x20	1		
7		Пластина 250x60x12	2		
8		Пластина 400x200x20	2		
9		Пластина 250x150x10	1		
10		Пластина 80x60x10	2		

ლითონის კოჭის გადაბმის ქვანძი

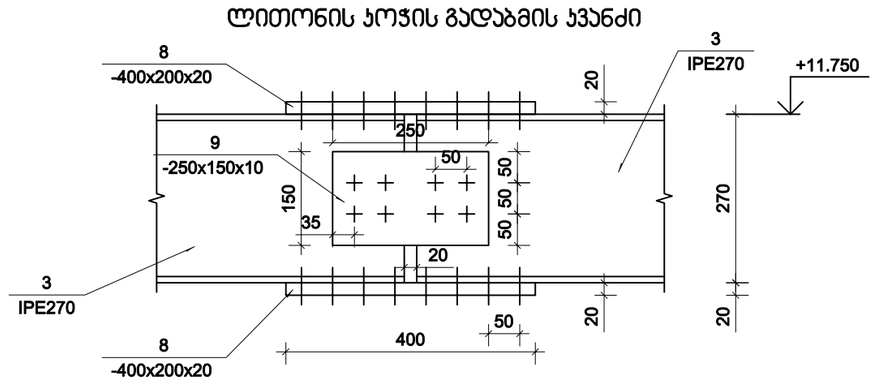

ალმოქმის ნაწილი:	ოპიექტის სახელწოდება:	მასშტაბი:	დირექტორი	ზ. სურგულაძე
კონსტრუქციული ნაწილი	სასტუმრო "ჯაზ ჰოტელ"	1:25		
ფურცლის დასახელება:	ოპიექტის მისამართი:	ფურცელი:	არქიტორი	ზ. სურგულაძე
ლითონის მანსარდის სართული	ქ. თბილისი, უზნაძის ქ. №82	ქ5-05		
ნიმუშის:	დამკვეთი:	ფურცლები:	კონსტრუქტორი	ი. ურუშაძე
ლითონის სვეტის ბაზის ქვანძი	შ.პ.ს. №12			
	დამკვეთის მისამართი:	თარიღი:	დამოწმება	ი. ურუშაძე
	ქ. თბილისი, ხოდაშენის ქ. №12	20/09/2016		

L.T.D. Surgula
Architecture, Interior, Product Design.
Gudiashvili str. 9 Apt. 60
Tel#: +995 599 99 80 60
Email: 7762316@gmail.com
Website: www.surgula.com

ლითონის სვეტებისა და ჯოჯების ტიპიური სქემა

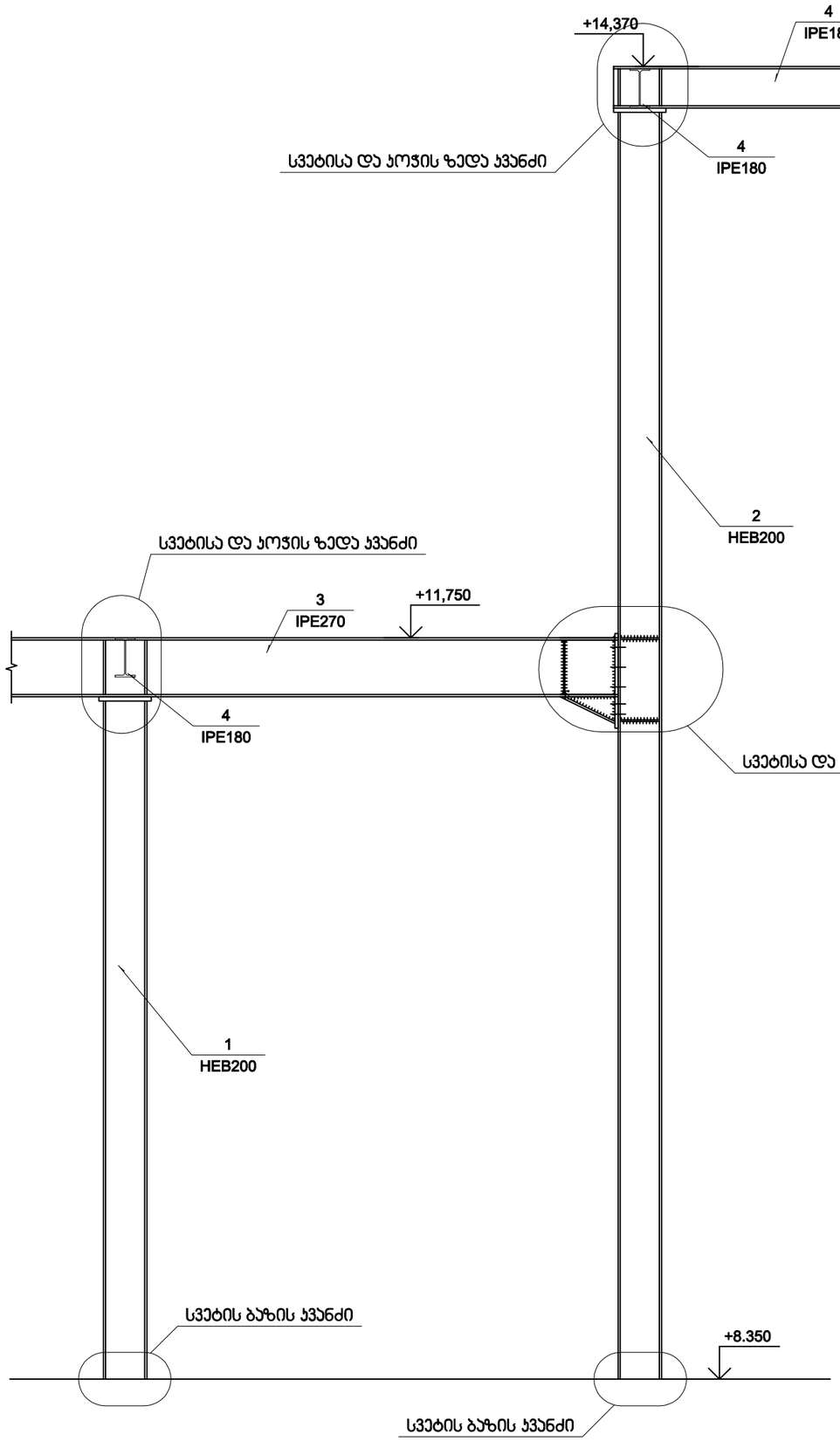

პოზ	აღნიშვნა	დასახელება	რაოდ	წონა კგ	ჯამი კგ
1		HEB200 (L=3110 mm)	34	190.60	6480.4
2		HEB200 (L=5810 mm)	5	356.15	1780.8
3		IPE270 (L=177.6 m)	-	36.10	6412.3
4		IPE180 (L=73.1m)	-	18.80	1374.9

პროექტის ნაწილი:	კონსტრუქციული ნაწილი
ფურცლის დასახელება:	ლითონის მანსარდის სართული
შენიშვნა:	ლითონის სვეტებისა და კოჭების ტიპიური სქემა
ობიექტის სახელწოდება:	სასტუმრო "ჯაზ ჰოტელ"
ობიექტის მისამართი:	ქ. თბილისი, უზნაძის ქ. №82
დამკვეთი:	შ.პ.ს. №12
დამკვეთის მისამართი:	ქ. თბილისი, ხოდაშენის ქ. №12
მასშტაბი:	1:25
ფურცელი:	კ5-06
ფურცლები:	
თარიღი:	20/09/2016

დირექტორი	ზ. სურგულაძე	
ავტორი	ზ. სურგულაძე	
კონსტრუქტორი	ი. ურუშაძე	
დაამუშავა	ი. ურუშაძე	

L.T.D. Surgula
Architecture, Interior, Product Design.
Chitaia 61, 0177 Tbilisi
Tel: +995 599 99 99 60
Email: 77822145@gmail.com
Website: www.surgula.com

ლითონის ჯოჯების ჩამაგრების დეტალი

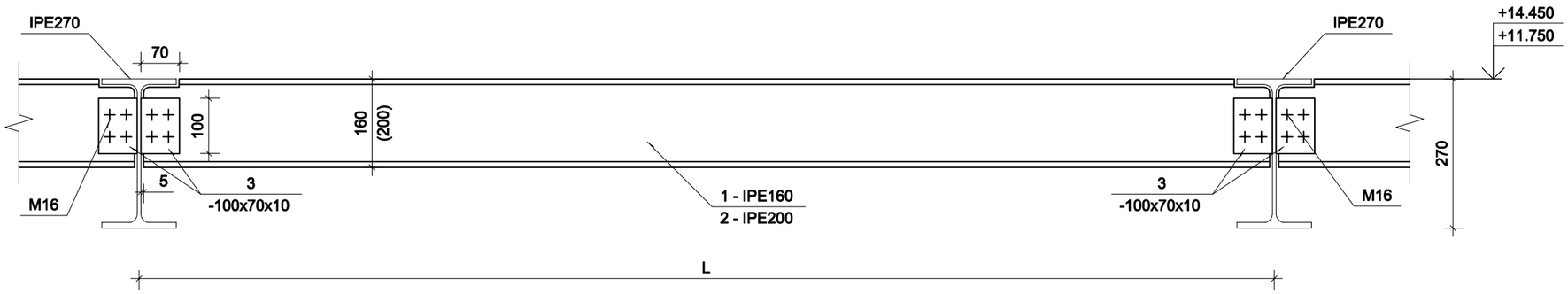

რკ.ბეტონის ფილის არმირების დეტალი

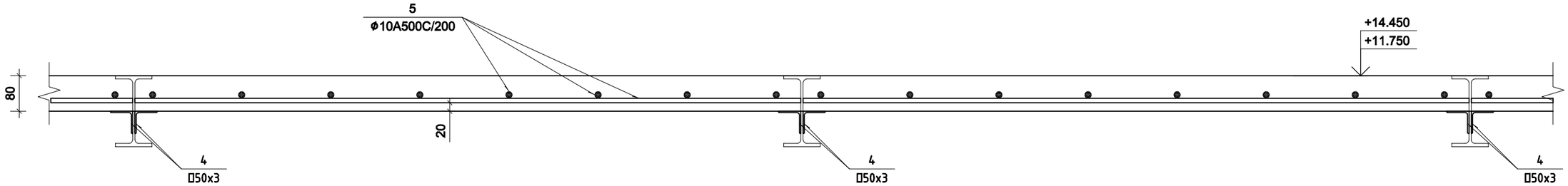

პოზ	აღნიშვნა	დასახელება	რაოდ	წონა კგ	ჯამი კგ
1		IPE160 (L=186.0 m)	-	15.80	2845.8
2		IPE200 (L=10.0 m)	-	22.40	224.0
3		Пластина 100x70x10	166	0.55	91.3
4		Уголок 50x50x3 (L=560.0 m)	-	2.00	1120.0
5		□10A500C (L=3800.0 m)	-	0.617	1727.60
		მძიმე ბეტონი B25		29.04 m3	

პლანის ნაწილი:	ობიექტის სახელწოდება:	მასშტაბი:	დირექტორი	ზ. სურგულაძე		L.T.D. Surgula Architecture, Interior, Product Design. Georgia, Tbilisi 0160 Tel: +995 599 88 11 60 Email: 77822156@mail.com Website: www.surgula.com
კონსტრუქციული ნაწილი	სასტუმრო "ჯაზ ჰოტელ"	1:25				
ფურცლის დასახელება:	ობიექტის მისამართი:	ფურცელი:	ავტორი	ზ. სურგულაძე		
ლითონის მანსარდის სართული	ქ. თბილისი, უზნაძის ქ. №82	ქ5-07				
შენიშვნა:	დამკვეთი:	ფურცლები:	კონსტრუქტორი	ი. ურუშაძე		
ლითონის სვეტის ბაზის კვანძი	შ.პ.ს. №12					
	დამკვეთის მისამართი:	თარიღი:	დაამუშავა	ი. ურუშაძე		
	ქ. თბილისი, ხოდაშენის ქ. №12	20/09/2016				

ალბომი №6

კორექტირებული ნაწილი

ალბომის ნაწილი:	ობიექტის სახელწოდება:	მასშტაბი:	დირექტორი	ზ. სურგულაძე	
კონსტრუქციული ნაწილი	სასტუმრო "ჯაზ ჰოტელ"				
ფურცლის დასახელება:	ობიექტის მისამართი:	ფურცელი:	ავტორი	ზ. სურგულაძე	
ალბომი №6	ქ. თბილისი, უზნაძის ქ. №82	ა4-00			
შენიშვნა:	დამკვეთი:	ფურცლები:	კონსტრუქტორი	ი. ურუშაძე	
ლითონის კიბე	შ.პ.ს. №12				
	დამკვეთის მისამართი:	თარიღი:	დაამუშავა	ი. ურუშაძე	
	ქ. თბილისი, ხოდაშენის ქ. №12	20/09/2016			

L.T.D. Surgula
Architecture. Interior. Product Design.
Gudiashvili str. 9
Tel: +995 568 99 60 60
Email: 7762215@gmail.com
Website: www.surgula.com

გეგმა

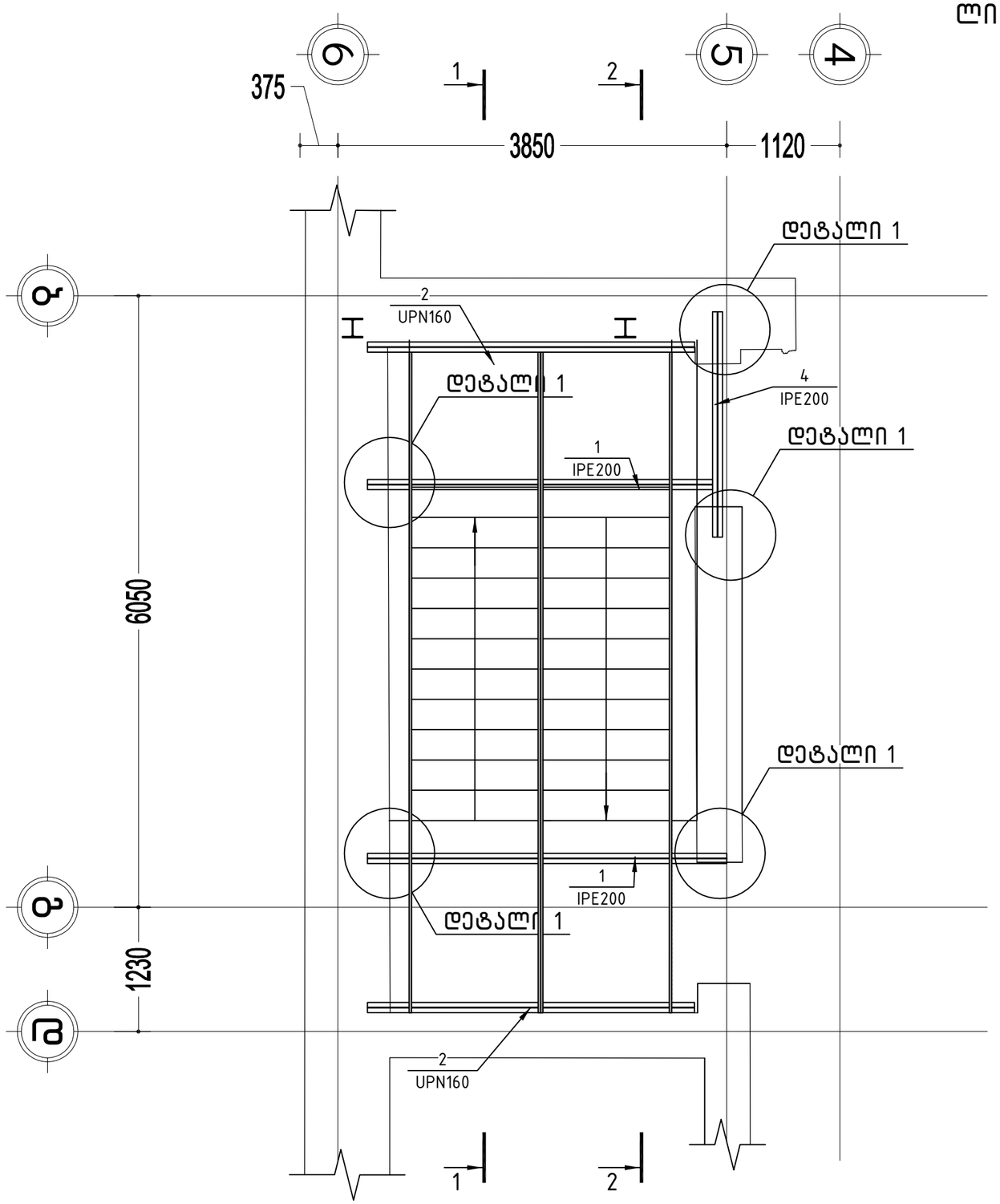

ლითონის კიბე

პოზ.	შენიშვნა, სტანდარტი	დასახელება	რაოდ	მასა კგ	მასა სულ კგ
1	Euronorm 19-57	IPE200 l=3500	7	78.40	548.80
2	DIN 1026-1	UPN160 l=3000	2	56.40	112.80
3	ГОСТ 8509-93	L50×50×3 l=200	10	0.45	4.46
4	Euronorm 19-57	IPE200 l=2200	1	49.28	49.28
5		δ=16 მმ	1	3.29 მ2	412.97
6	ГОСТ 8639-82	□60×3.5 l=1268	125	7.66	957.34
7		-80×80×8	32	0.40	12.86
8		δ=8 მმ	1	46.72	206.49
9		-240×240×16	32	7.23	231.51
		ჯამი			2536.51

შენიშვნა:

1) კიბე მოეწყოს შენობის ძირითადი კონსტრუქციის გაძლირების შემდეგ.
2) გამოყენებული ლითონის მაკრა C375 (ГОСТ 27772-88), ელექტროდი ე-50.
3) ლითონის ელემენტები შედუღდეს ГОСТ 5264-80 მიხედვით.
4) ლითონის ელემენტები დაიფაროს ანტიკოროზიული საღებავით.

ლითონის კიბე

ჭრილი 1-1

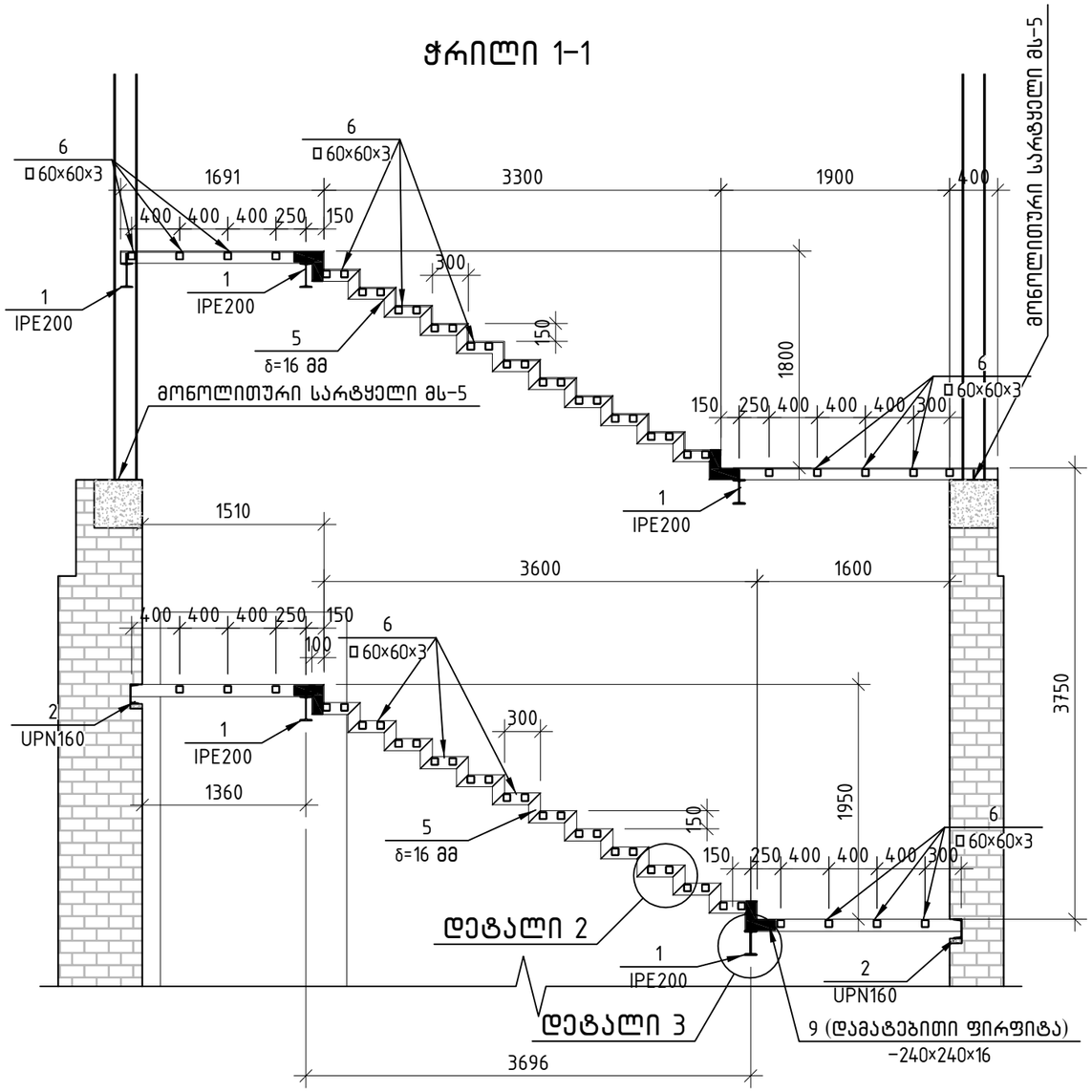

ჭრილი 2-2

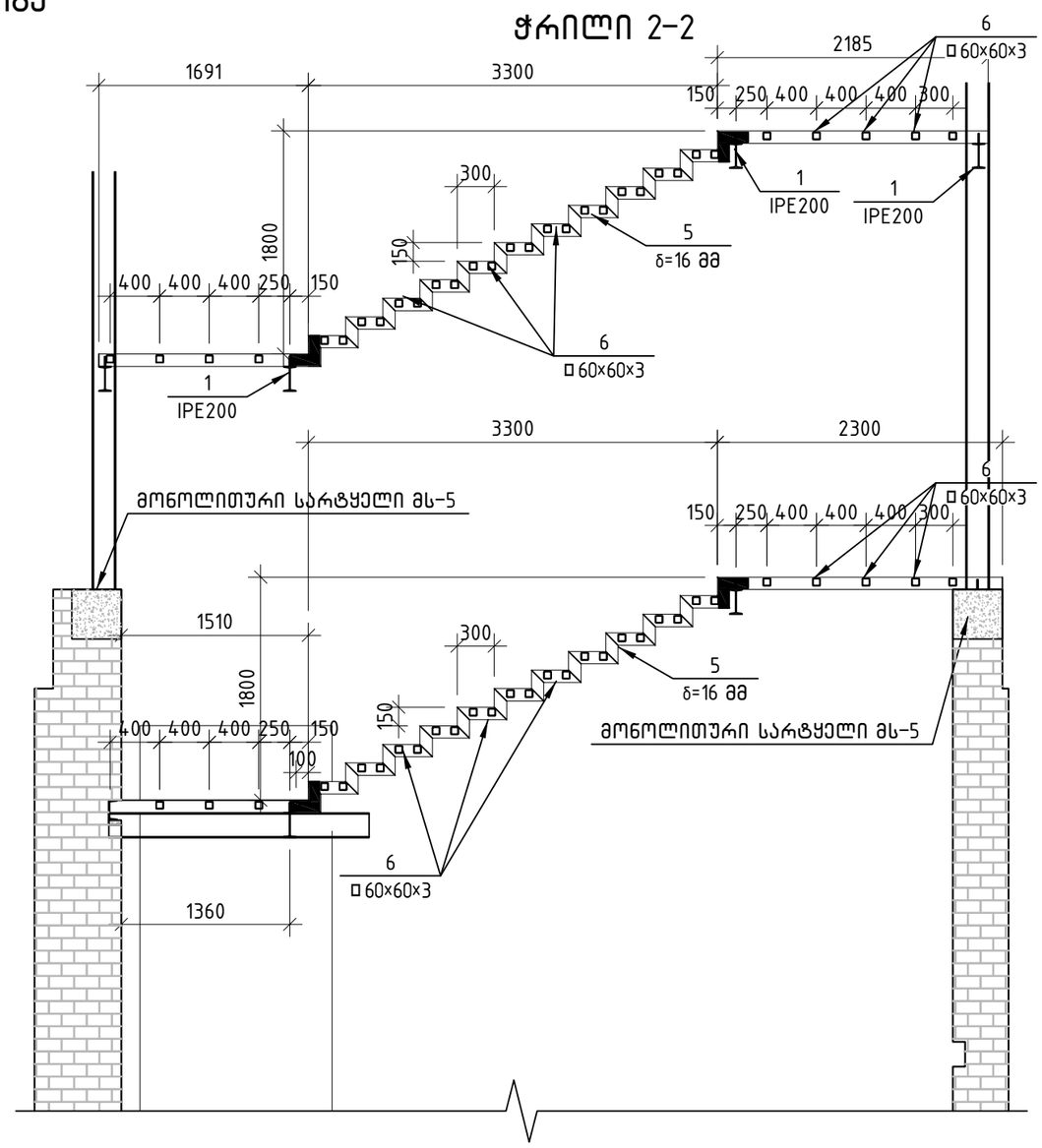

კიბის დეტალი 1

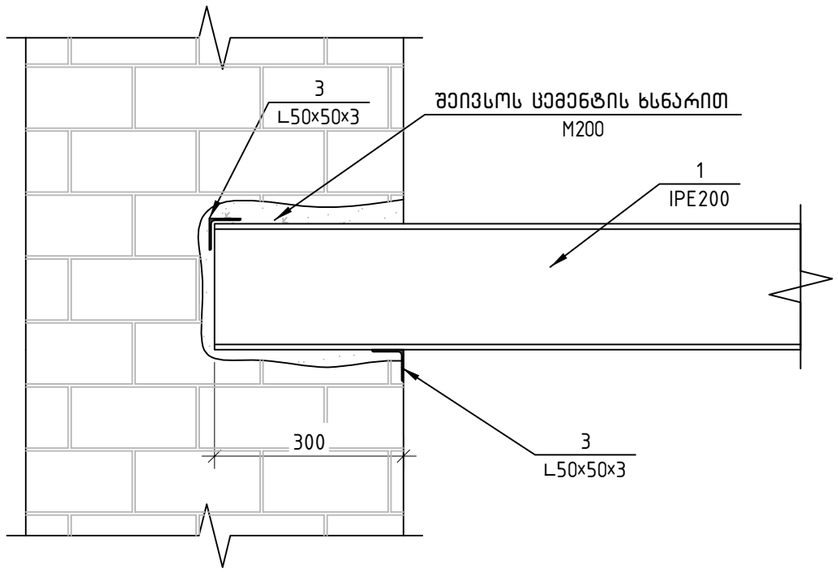

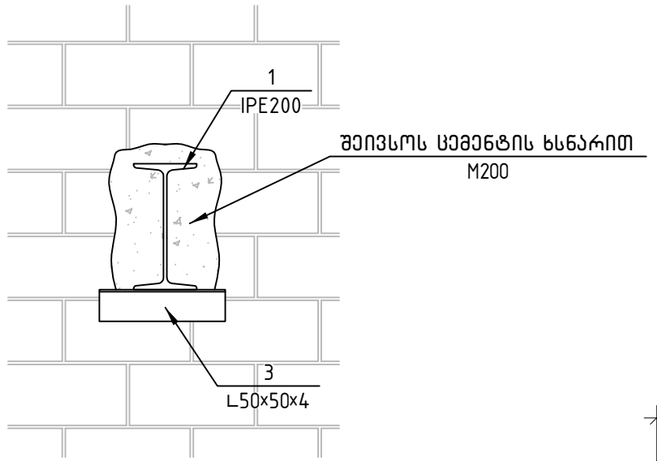

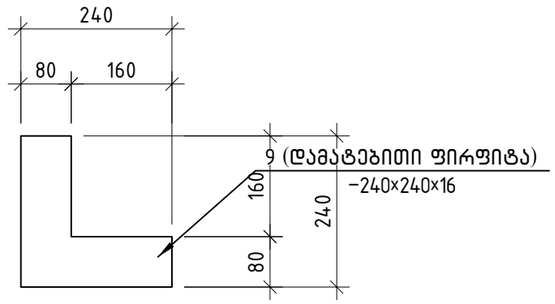

კიბის დეტალი 2

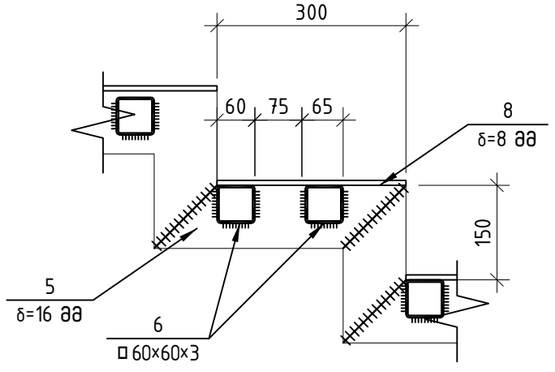

კიბის დეტალი 3

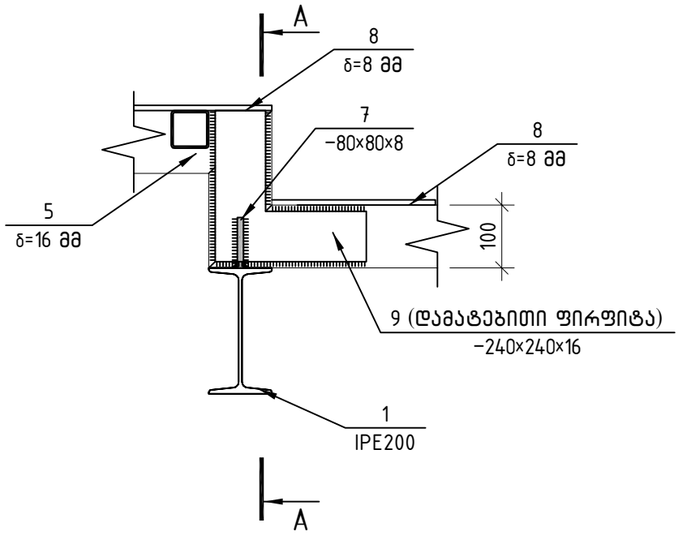

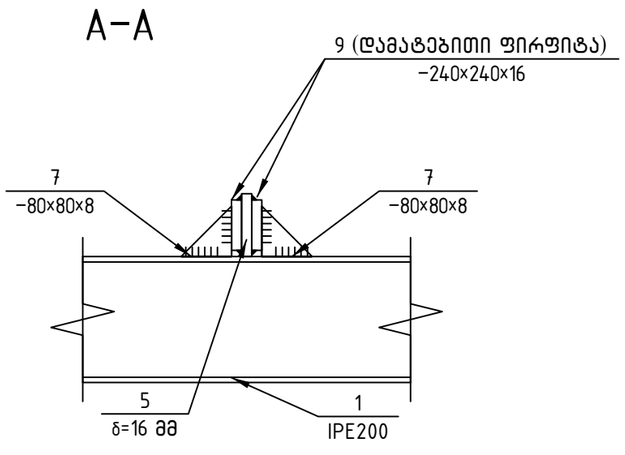

TaRis gaZ l ie reba

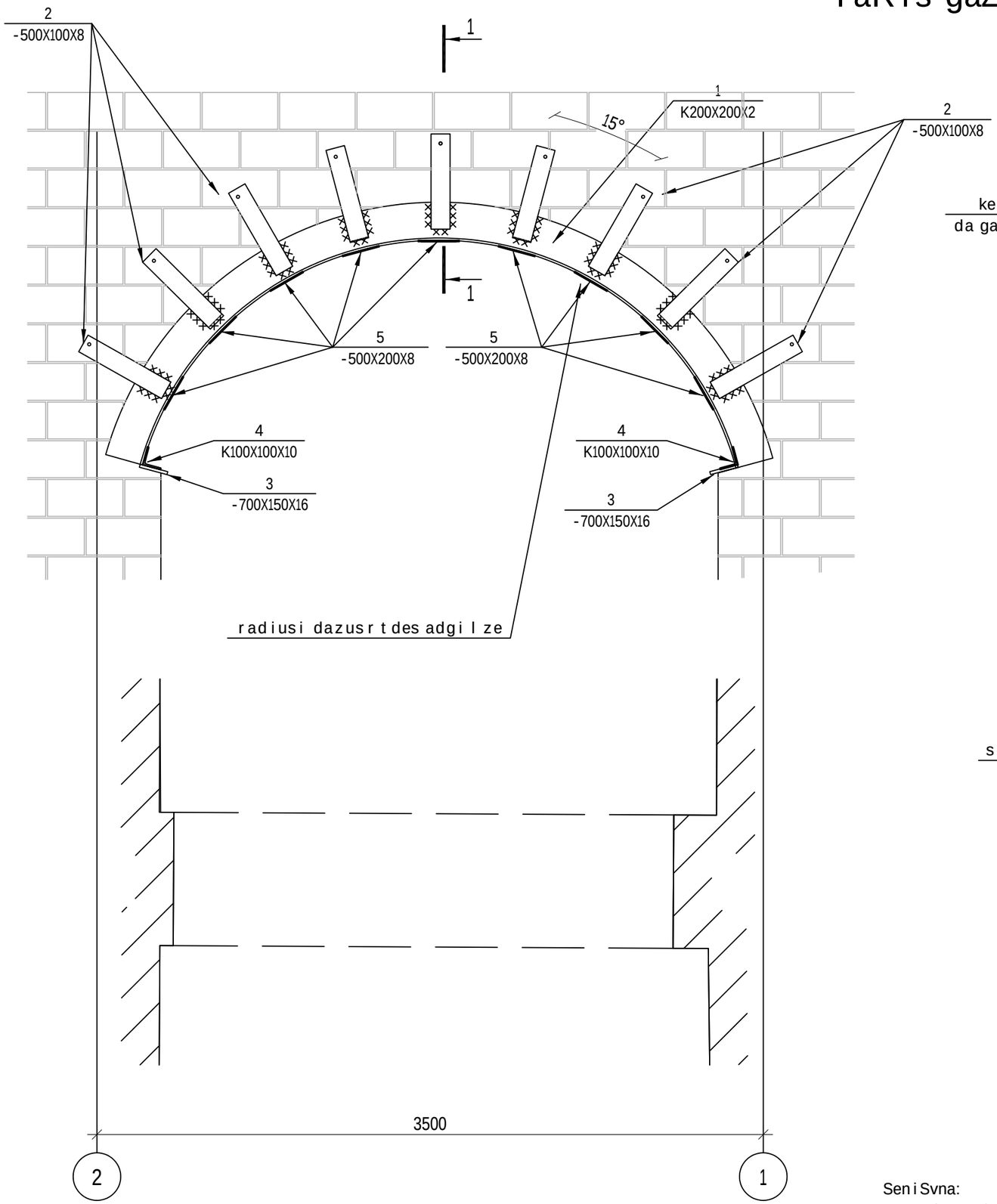

W r i l i 1-1

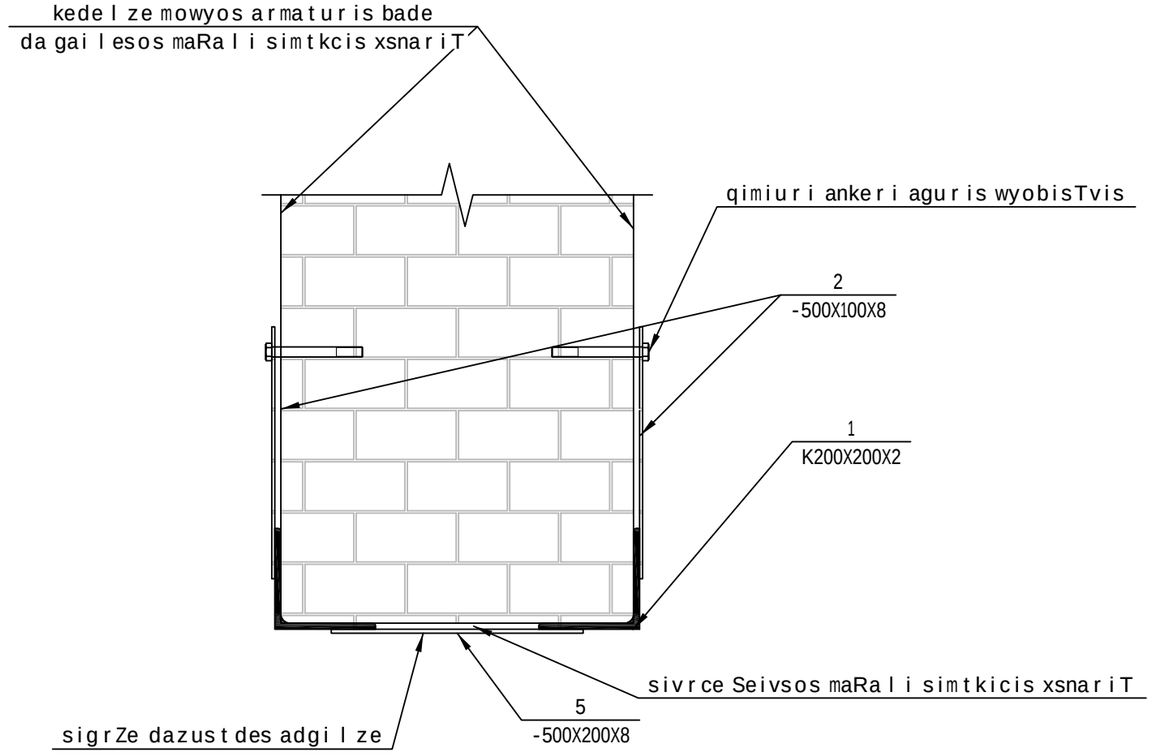

TaRis gaZ l ie reba

poz.	SeniSvna, st andar t i	dasaxe l eba	raod	masa kg	masa su l kg
1	ГОСТ 8509-93	K200X200X12 l=4200	2	155.27	310.55
2		-500X100X8	18	3.14	56.52
3		-700X150X16	2	13.19	26.38
4	ГОСТ 8509-93	K100X100X10 l=700	2	10.57	21.14
5		-500X200X8	9	6.28	56.52
6		M16 l=150	18	0.81	14.61
		j ami			485.71

SeniSvna:

1) TaRi gamagr ebis dasr u l ebamde gamagr des d r oebiTi dgar ebiT.

2) Sebur Rvebi moxdes kuTxovanebis (poz 1) da Zi r is sar t u l ebis (poz 5) mowyobis da maT da TaRs So r is sivr cis Sevsebis Semdeg.

II sartuli gegma

Riobebis da kedlebis markireba niSnulze 4.00...8.35

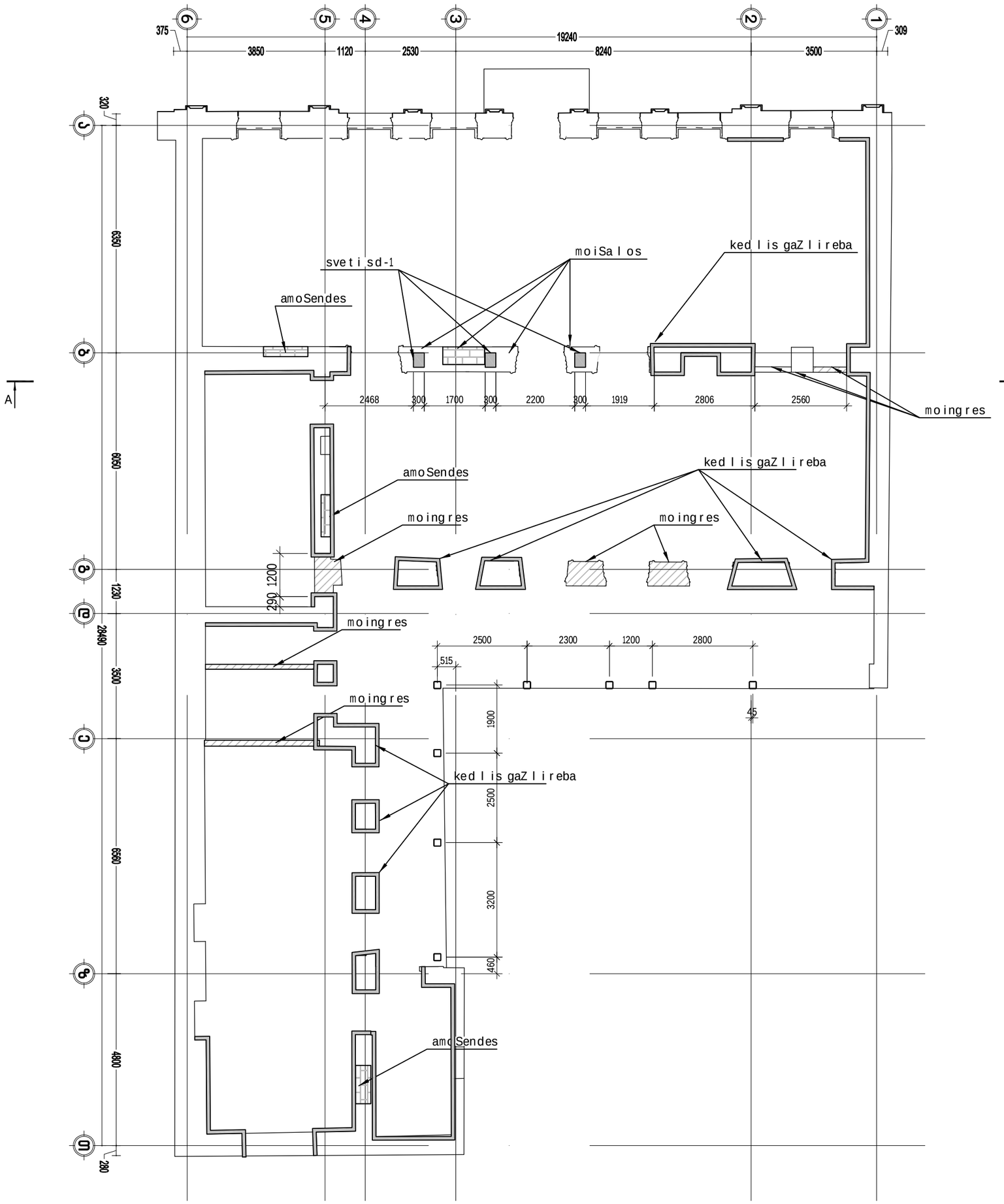

kedlisganSla A-A

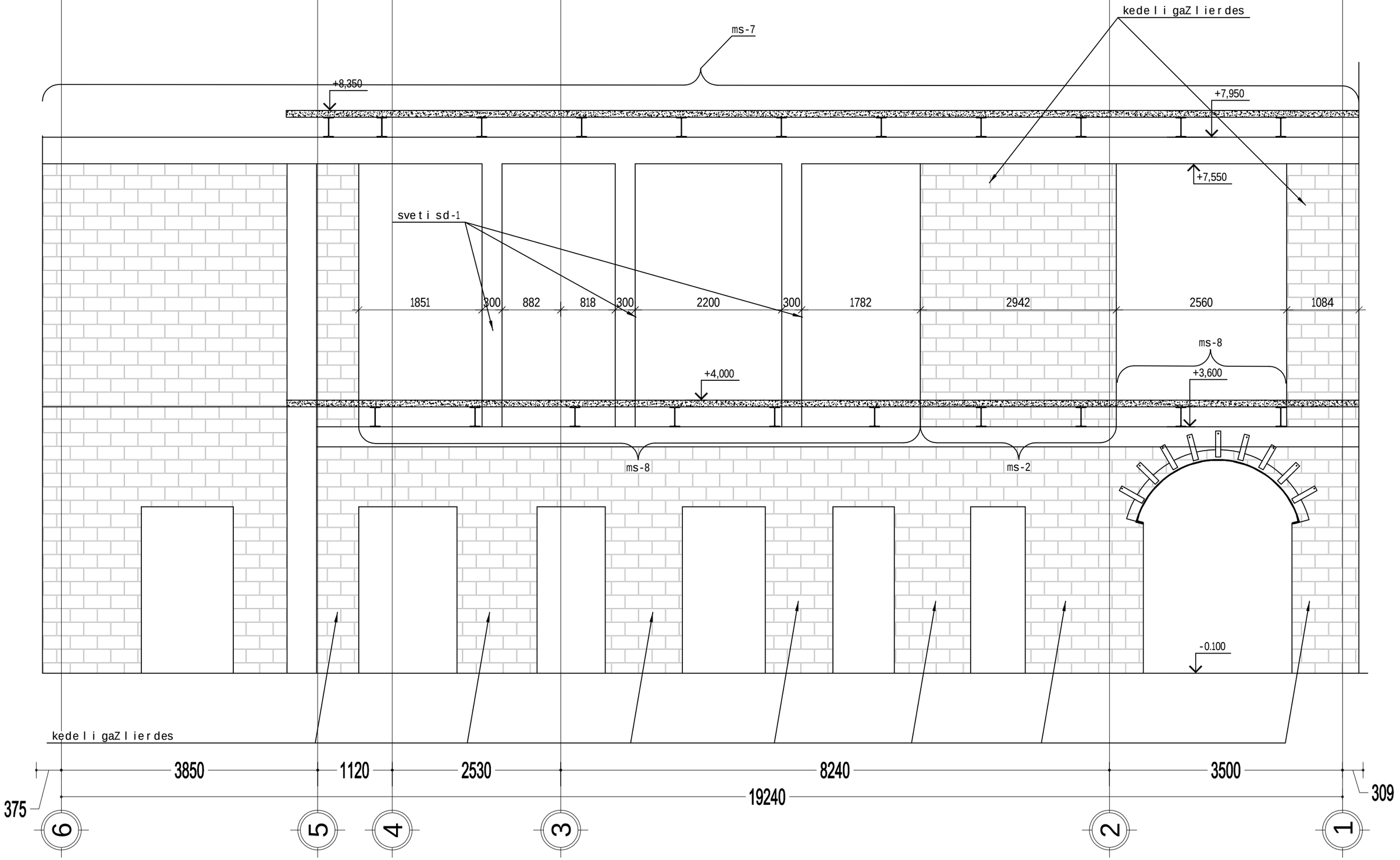

SeniSvna:

1) aguris kedlebi saWiroa moiSalos da ar moingres, vibraciebis gareSe.
2) monoliTuri svetebi moewyos pirveli sarTulis kedlebis gamagrebis Semdeg.
3) sartyelebi moewyos kedlebis gamagrebis semdeg.
4) svetebi mowyos pirveli sarTulis Suakedlisebis arseSi (dauSvebelia svetis mowyoba zRudaris Tavze).
5) svetebi moewyo ise, rom monoliTuri sartyelis ms-7 maqsimaluri mali iyos 2600 mm.

monoliTuri sartyeli ms-6

19.77 m

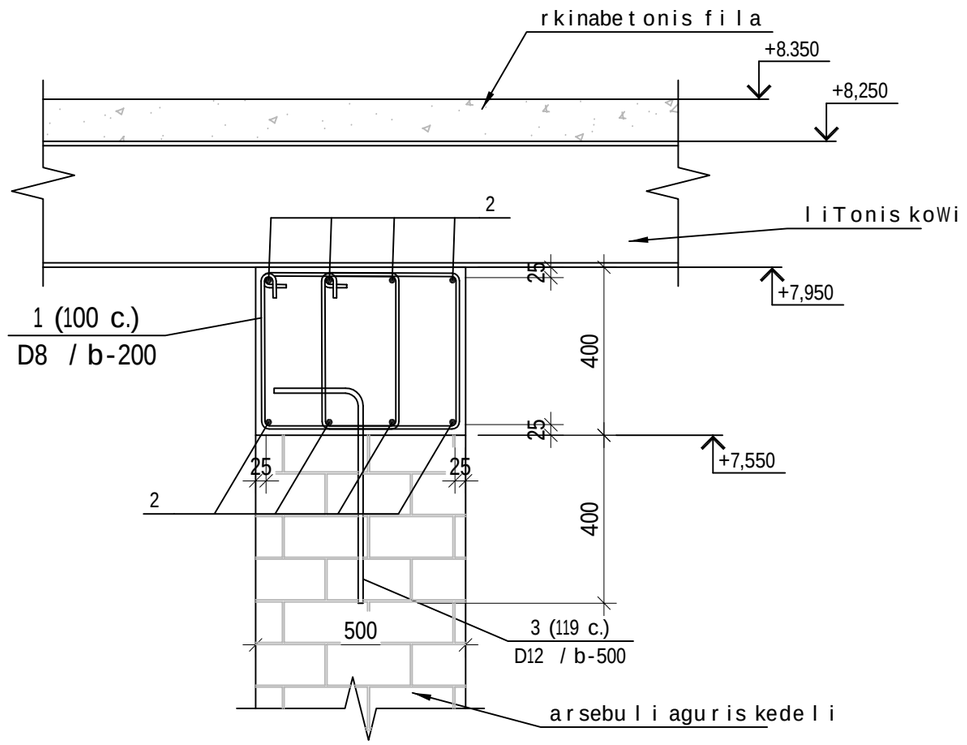

sartyelis daboloeba da kuTxe

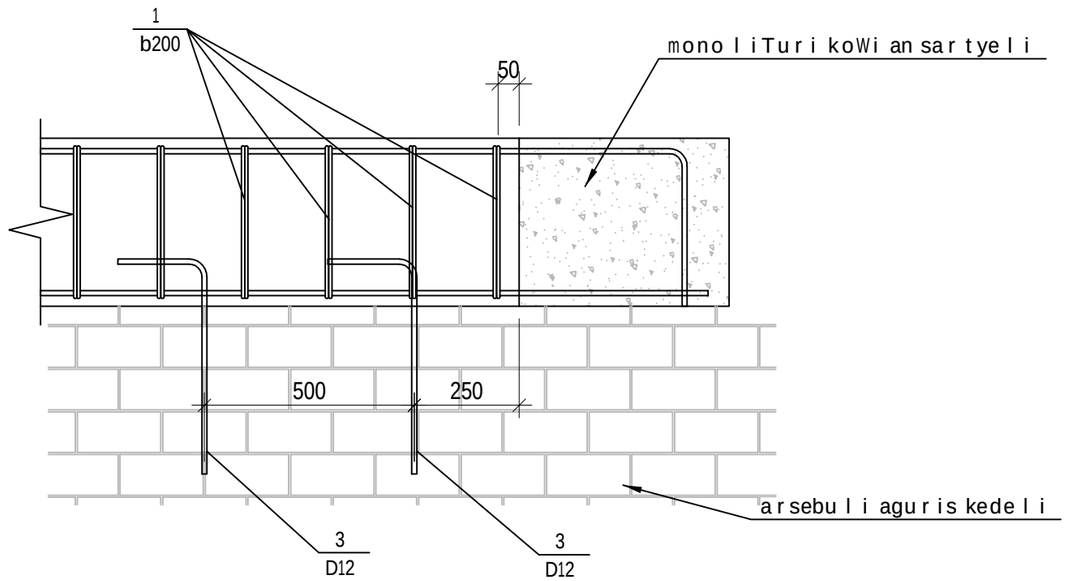

SeniSvna:

1) monoliTuri sartyeli moewyos gadaxurvis konstruqciis moxsnisTanave.

2) ankerebi wyoba polimercementis xnarze.

3) liTonis koWebi saWiroa moewyos adzile winaswar malis gazomvis Semdeg.

4) liTonis koWis sayrdenebis dabetonebis da gamyarebis Semdeg ewyoba rkinabtonis fila.

5) aucilebelia aRniSnuli samuSaoebi ganxorciledes proeqtis ganmartebiT baraTSi miTiTebul SeniSnvbTan da Tanmimderobebtan erTad.

poz.	SeniSvna	dasaxeleba	raod	masa kg	masa sul kg
		monoliTuri sartyeli ms-6	19.8 m		
		masalebi			
		betoni B25		3.95	m^3
		armaturis nakeTobebi			
1	ГОСТ 5781-82*	D8 A240 L=1485	200	0.59	118.0
2	ГОСТ Р 52544-2006	ø16 A500C L=58800	8	92.79	742.3
3	ГОСТ Р 52544-2006	ø12 A500C L=695	119	0.62	73.4

monoliTuri sartyeli ms-8

11.0 m

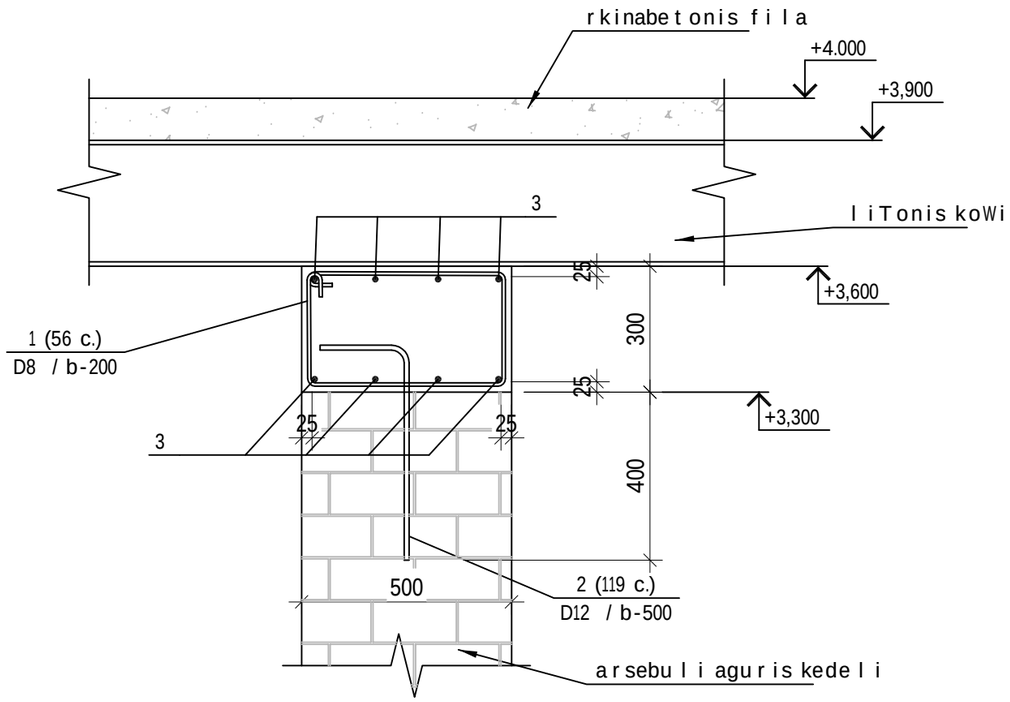

sartyelis daboloeba da kuTxe

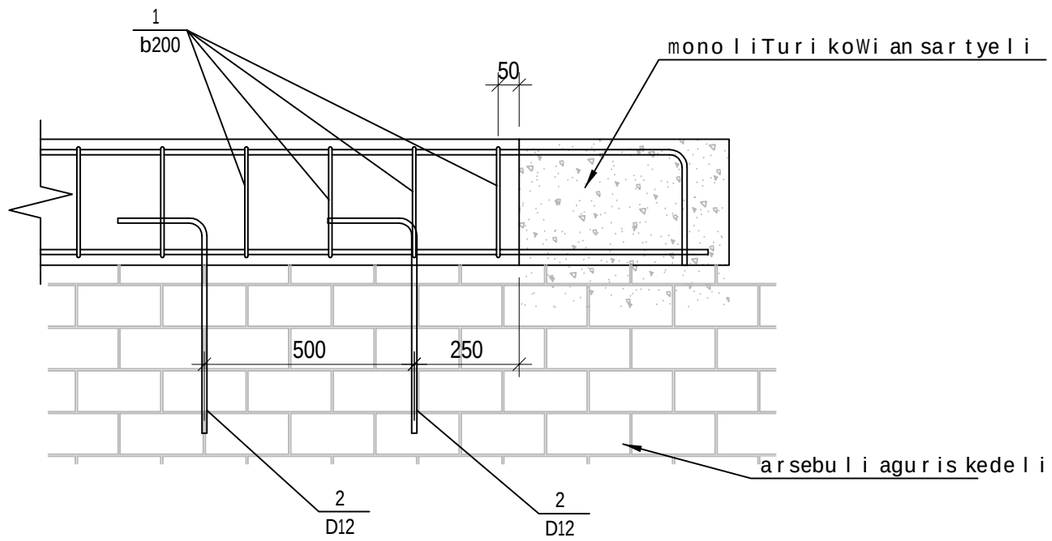

SeniSvna:

1) monoliTuri sartyeli moewyos gadaxurvis konstruqciis moxsnisTanave.

2) ankerebi wyoba polimercementis xnarze.

3) liTonis koWebi saWiroa moewyos adzile winaswar malis gazomvis Semdeg.

4) liTonis koWis sayrdenebis dabetonebis da gamyarebis Semdeg ewyoba rkinabtonis fila.

5) aucilebelia aRniSnuli samuSaoebi ganxorcildes proeqtis ganmartebiT baraTSi miTiTebuli SeniSnvbTan da Tanmimderobebtan erTad.

poz.	SeniSvna	dasaxeleba	raod	masa kg	masa sul kg
		monoliTuri sartyeli ms-8	11.0 m		
		masalebi			
		betoni B25		1.65	m^3
		armaturis nakeTobebi			
1	ГОСТ 5781-82*	D8 A240 L=1575	56	0.62	34.7
2	ГОСТ Р 52544-2006	ø12 A500C L=695	119	0.62	73.4
3	ГОСТ Р 52544-2006	ø16 A500C L=58800	8	92.79	742.3

monoliTuri sveti sd-1

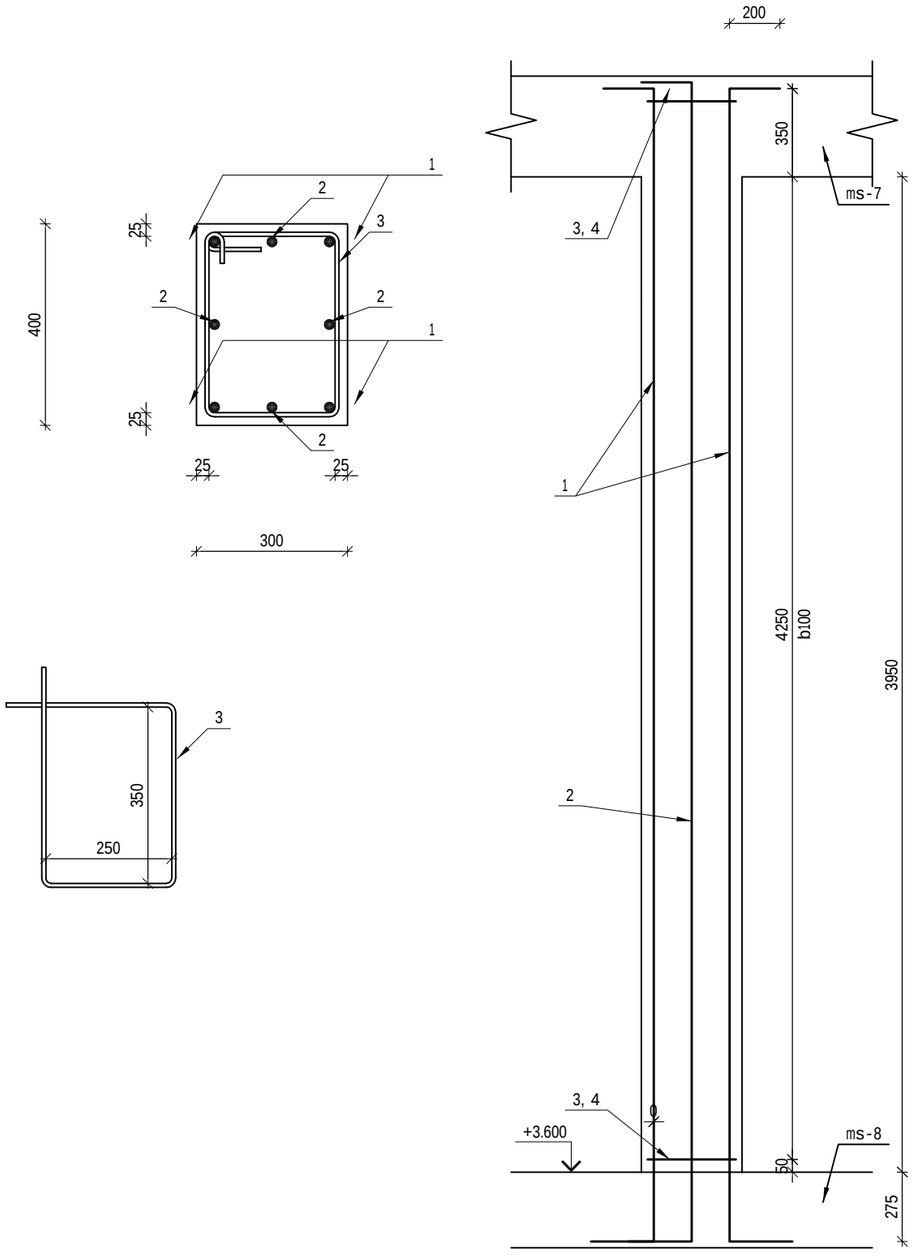

poz.	SeniSvna	d a s a x e l e b a	raod	masa kg	masa su l kg
monoliTuri sveti sd-1					
		armaturis nakeTobebi			
1	A-500C	⌀18 / L=5025	4	10.04	40.15
2	A-500C	⌀18 / L=5050	4	10.09	40.35
3	A-240	⌀8 / L=960	43	0.38	16.10
		masa l ebi			
		bet oni B25		0.47	m^3

II სართულის გეგმა

ღიობების და კედლების მარკირება ნიშნულზე 4.00...8.35

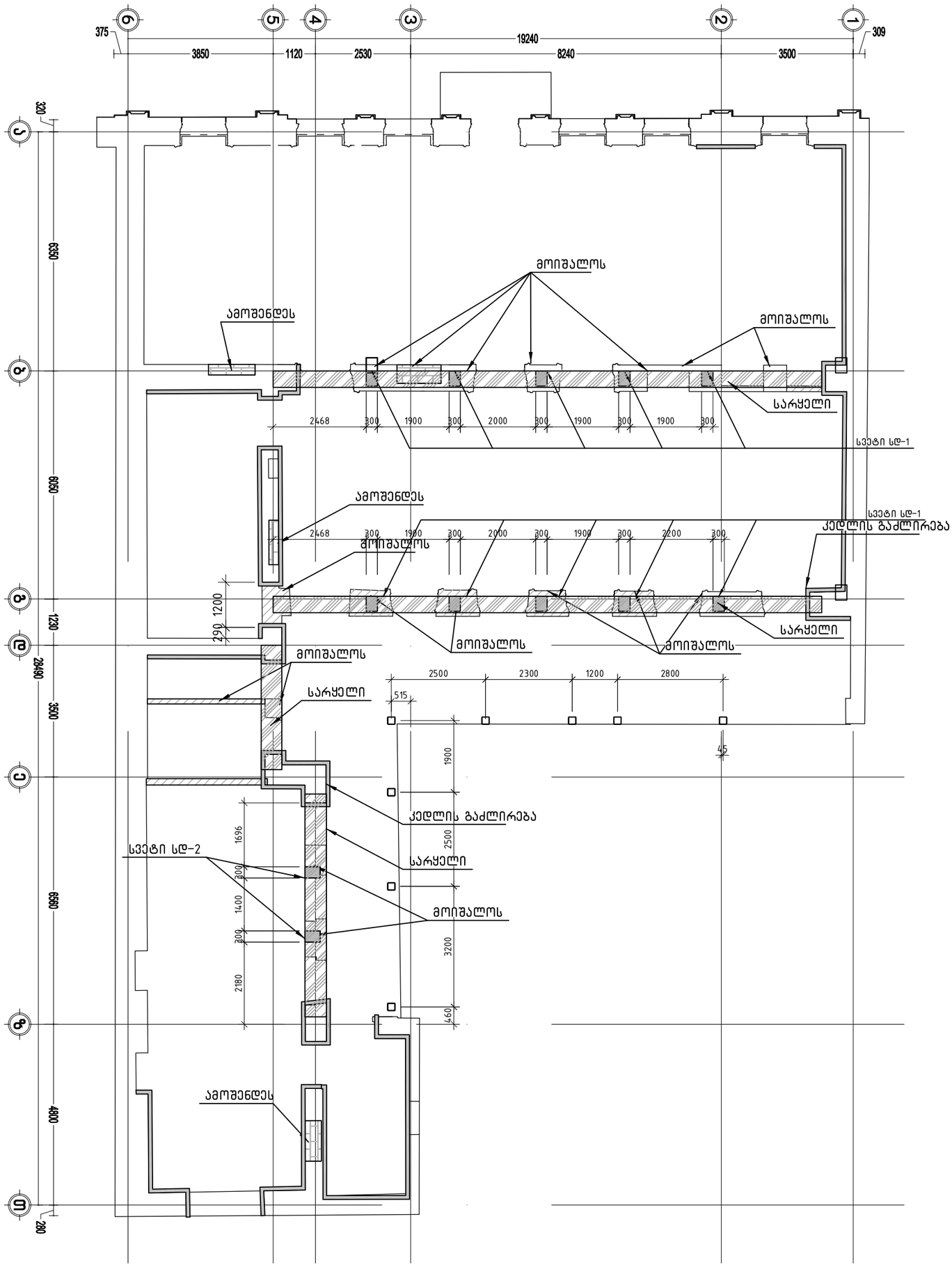

შენიშვნა:

1) აბურის კედლები საჭიროა მოიშალოს და არ მოინგრეს, ვიბრაციების გარეშე.
2) მონოლითური სვეტები მოეწყოს პირველი სართულის კედლების გამაგრების შემდეგ.
3) სარტყელები მოეწყოს კედლების გამაგრების სემდეგ.
4) სვეტები მოწყოს პირველი სართულის შუაკედლისების არსეში (დაუშვებელია სვეტის მოწყობა ზღუდარის თავზე).
5) სვეტები მოეწყო ისე, რომ მონოლითური სარტყელის მს-7 მაქსიმალური მალი იყოს 2600 მმ.

კედლის განშლა A-A

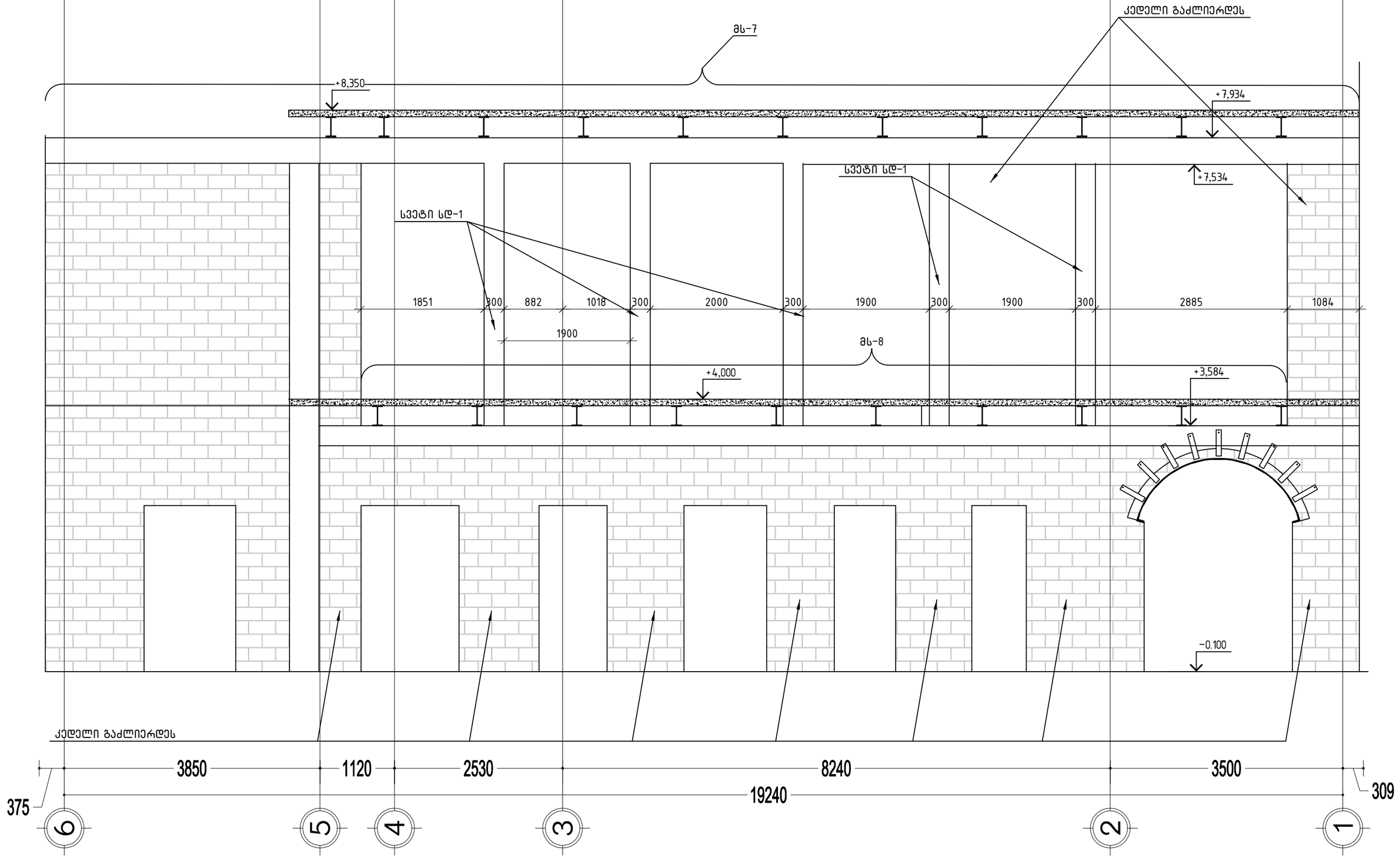

შენიშვნა:

1) აგურის კედლები საჭიროა მოიშალოს და არ მოინგრეს, ვიბრაციების გარეშე.
2) მონოლითური სვეტები მოეწყოს პირველი სართულის კედლების გამაგრების შემდეგ.
3) სარტყელები მოეწყოს კედლების გამაგრების სემდეგ.
4) სვეტები მოწყოს პირველი სართულის შუაკედლისების არსებში (დაუშვებელია სვეტის მოწყობა ზღუდარის თავზე).
5) სვეტები მოეწყო ისე, რომ მონოლითური სარტყელის მს-7 მაქსიმალური მალი იყოს 2600 მმ.

მონოლითური სარტყელი მს-7

40.8 მ

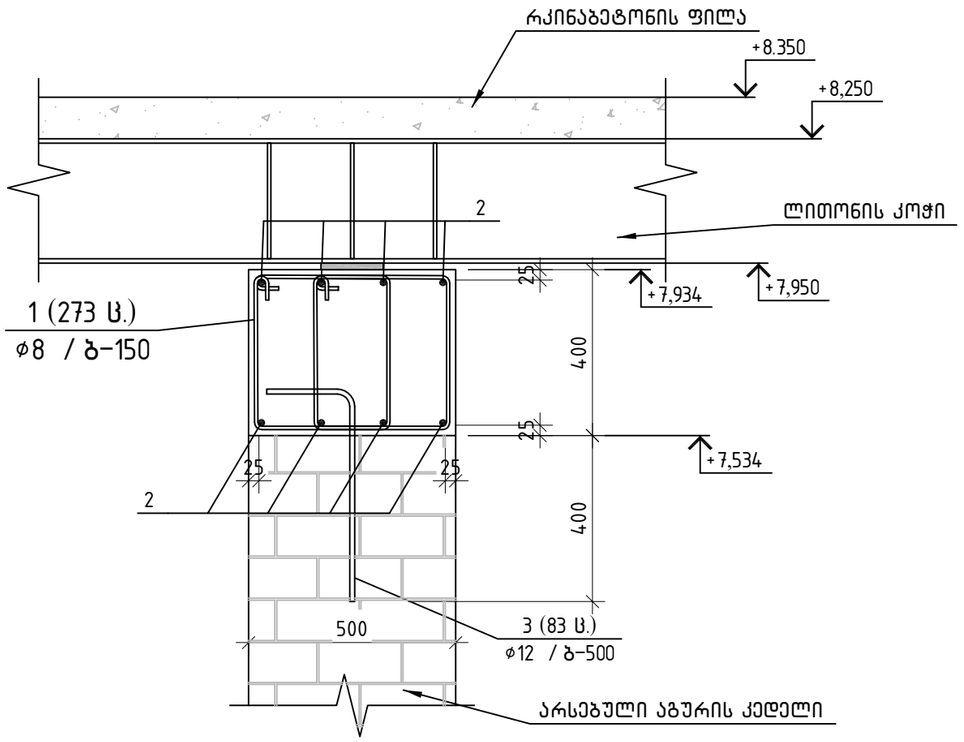

სარტყელის დაბოლოება და კუთხე

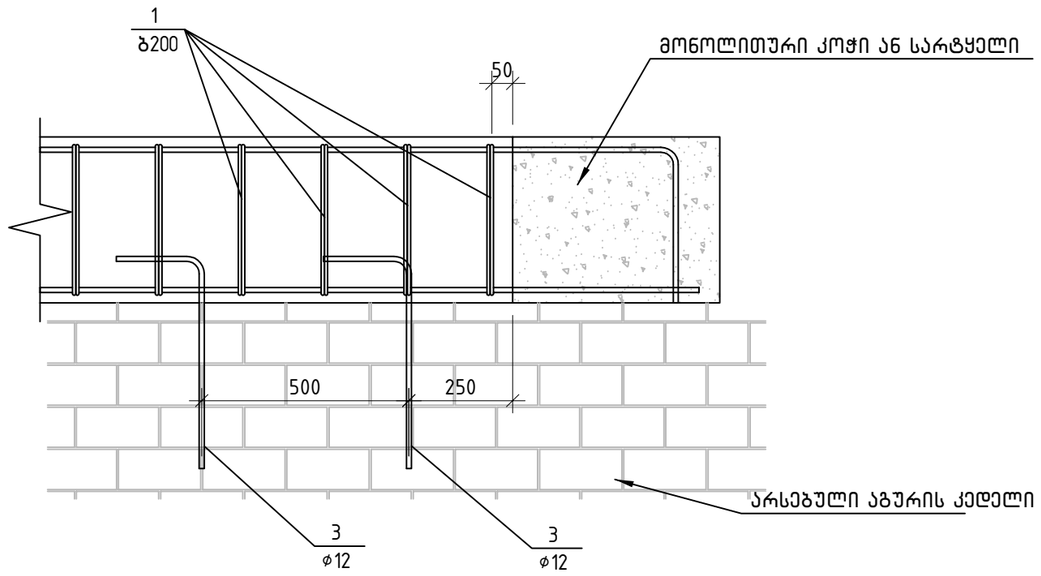

შენიშვნა:

1) მონოლითური სარტყელი მოეწყოს გადახურვის კონსტრუქციის მოხსნისთანავე.

2) ანკერები წყობა პოლიმერცემენტის ხნარზე.

3) ლითონის კოჭები საჭიროა მოეწყოს ადზილე წინასწარ მალის გაზომვის შემდეგ.

4) ლითონის კოჭის საყრდენების დაბეტონების და გამყარების შემდეგ ეწყობა რკინაბეტონის ფილა.

5) აუცილებელია აღნიშნული სამუშაოები განხორციელდეს პროექტის განმარტებით ბარათში მითითებულ შენიშვნებთან და თანმიმდევრობებთან ერთად.

პოზ.	შენიშვნა	დ ა ს ა ხ ე ლ ე ბ ა	რაოდ	მასა კგ	მასა სულ კგ
		მონოლითური სარტყელი მს-7	40.8 მ		
		მასალები			
		ბეტონი B25		8.16	$მ^3$
		არმატურის ნაკეთობები			
1	ГОСТ 5781-82*	D8 A240 L=1485	546	0.59	322.1
2	ГОСТ Р 52544-2006	ø18 A500C L=40800	8	81.52	652.2
3	ГОСТ Р 52544-2006	ø12 A500C L=695	83	0.62	51.2

მონოლითური სარტყელი მს-8

40.80 მ

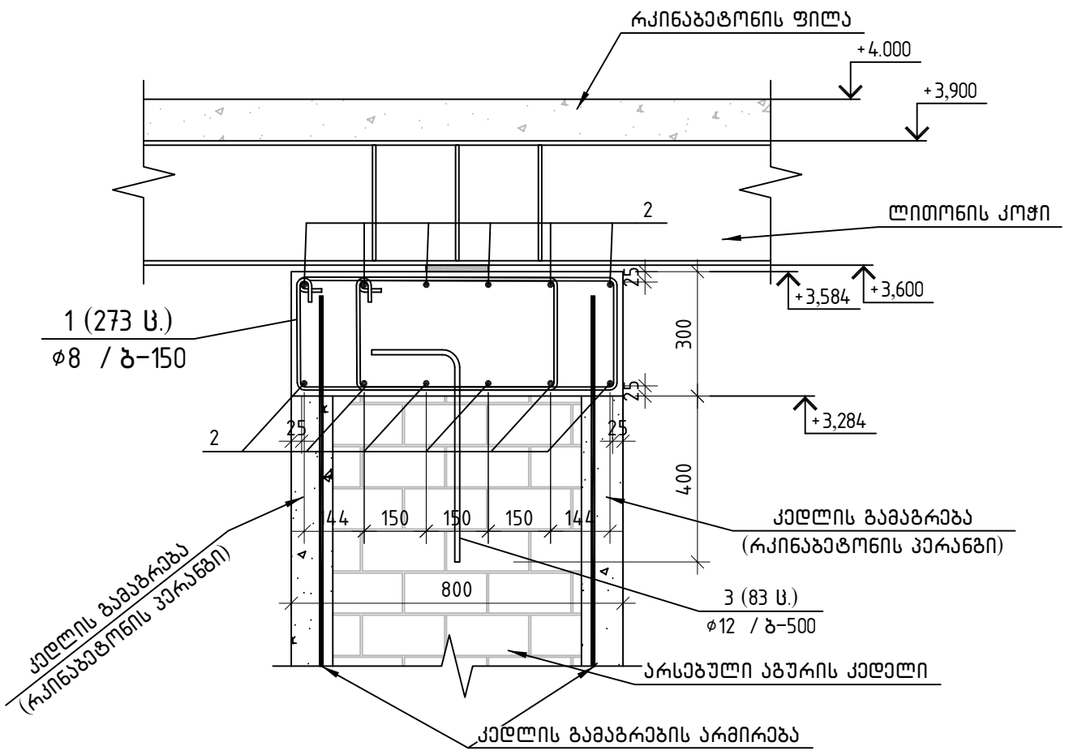

სარტყელის დაბოლოება და კუთხე

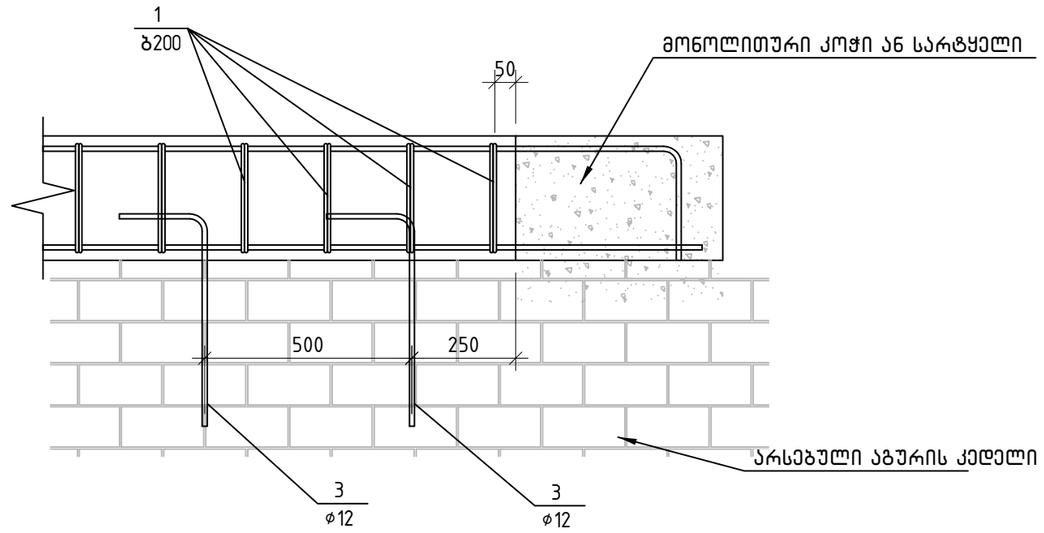

სარტყელების ერთმანეთში გადაბმა

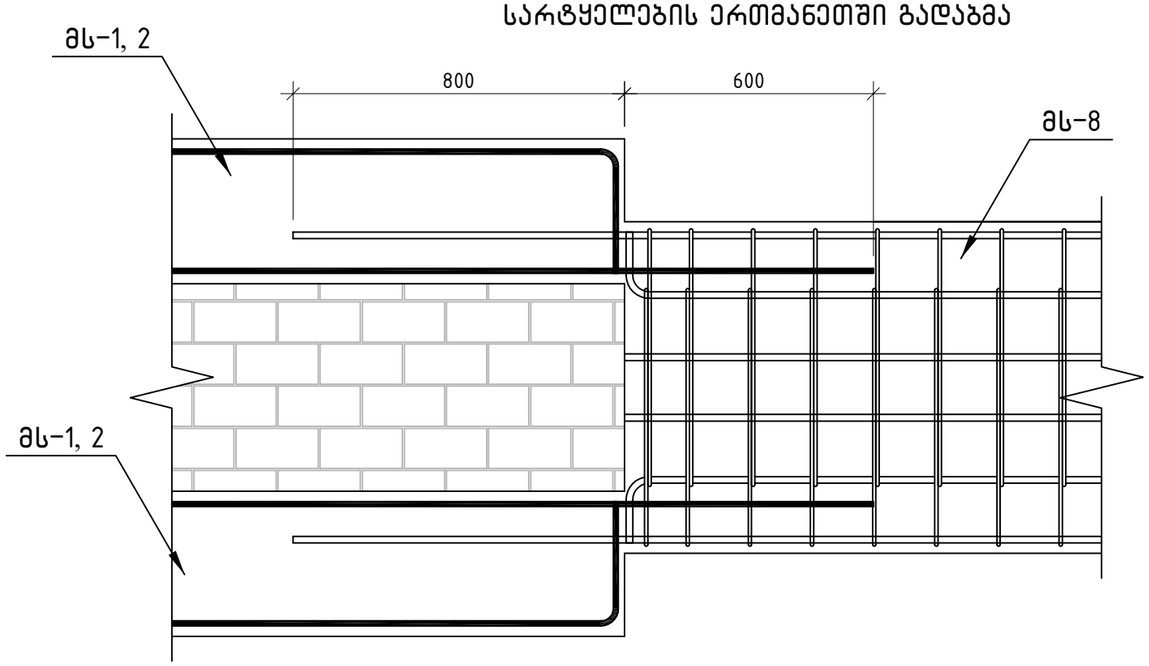

პოზ.	შენიშვნა	დ ა ს ა ხ ე ლ ე ბ ა	რაოდ	მასა კგ	მასა სულ კგ
		მონოლითური სარტყელი მს-8	40.8 მ		
		მასალები			
		ბეტონი B25		6.12	$მ^3$
		არმატურის ნაკეთობები			
1	ГОСТ 5781-82*	D8 A240 L=1885	546	0.74	404.0
2	ГОСТ Р 52544-2006	ø16 A500C L=40800	12	64.38	772.6
3	ГОСТ Р 52544-2006	ø12 A500C L=695	83	0.62	51.2

შენიშვნა:

1) მონოლითური სარტყელი მოეწყოს გადახურვის კონსტრუქციის მოხსნისთანავე.

2) ანკერები წყობა პოლიმერცემენტის ხნარზე.

3) ლითონის კოჭები საჭიროა მოეწყოს ადზილე წინასწარ მალის გაზომვის შემდეგ.

4) ლითონის კოჭის საყრდენების დაბეტონების და გამყარების შემდეგ ეწყობა რკინაბეტონის ფილა.

5) აუცილებელია აღნიშნული სამუშაოები განხორციელდეს პროექტის განმარტებით ბარათში მითითებულ შენიშვნებთან და თანმიმდევრობებთან ერთად.

6) სარტყელის სიგანე დაზუსტდეს კედლის სიგანის მიხედვით.

მონოლითური სვეტი სდ-1

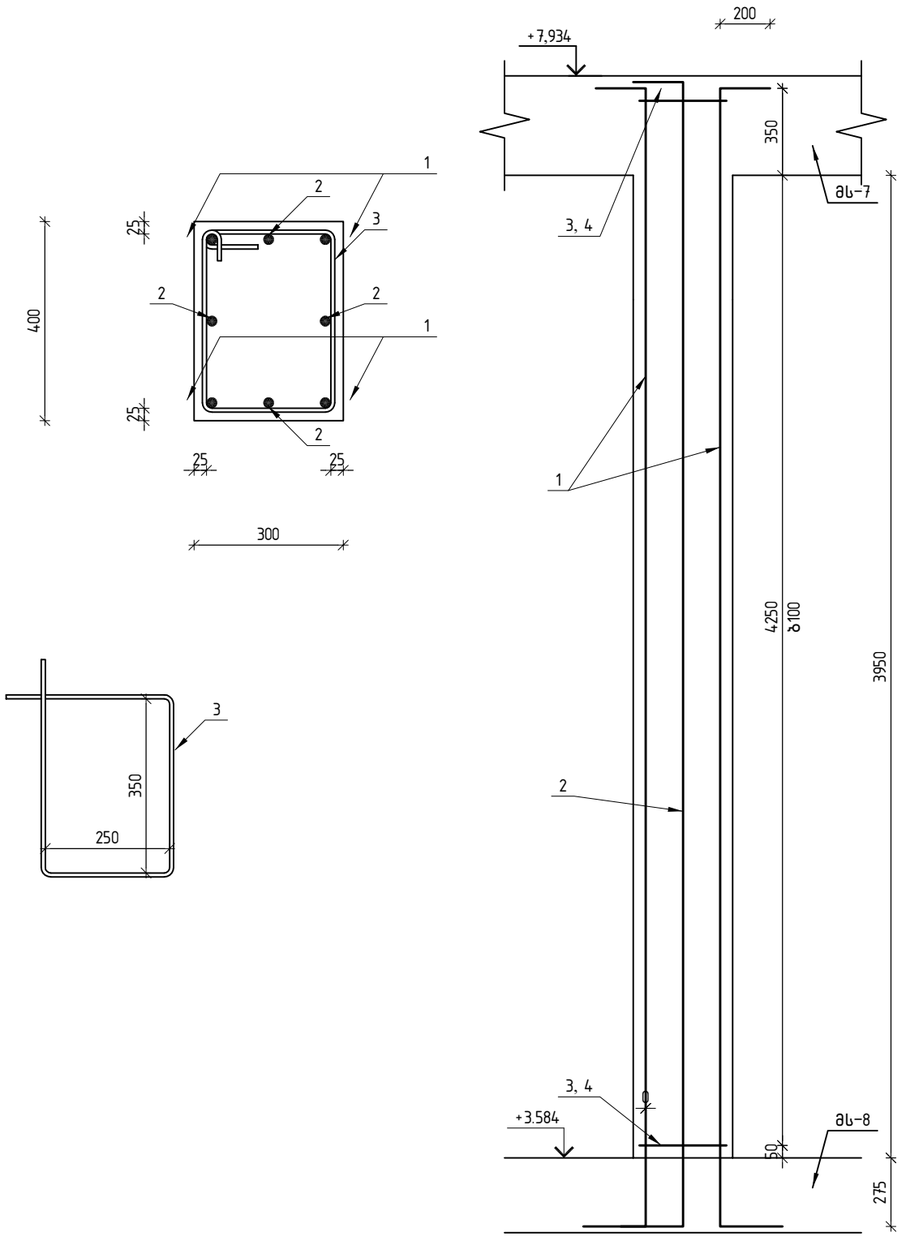

პოზ.	შენიშვნა	დ ა ს ა ხ ე ლ ე ბ ა	რაოდ	მასა კგ	მასა სულ კგ
მონოლითური სვეტი სდ-1					
		არმატურის ნაკეთობები			
1	A-500C	ф18 / ℓ=5025	4	10.04	40.15
2	A-500C	ф18 / ℓ=5050	4	10.09	40.35
3	A-240	ф8 / ℓ=960	43	0.38	16.10
		მასალები			
		ბეტონი B25		0.47	$მ^3$

შენიშვნა:

1) მონოლითური სვეტი საჭიროე მოეწყოს ქვედა სართულზე შუაკედლისის თავზე (ღიობებს შორის). სვეტის დაცილება ღიობების კიდიდან უნდა იყოს არანაკლებ 300 მმ.

2) დაუშვებელია სვეტის მწოყობა ღიობის თავზე.

3) სვეტის არმირების ნაშვერები საჭიროა მეოწყოს წინასწარ, სარტყელებში.

მონოლითური სვეტი სდ-2

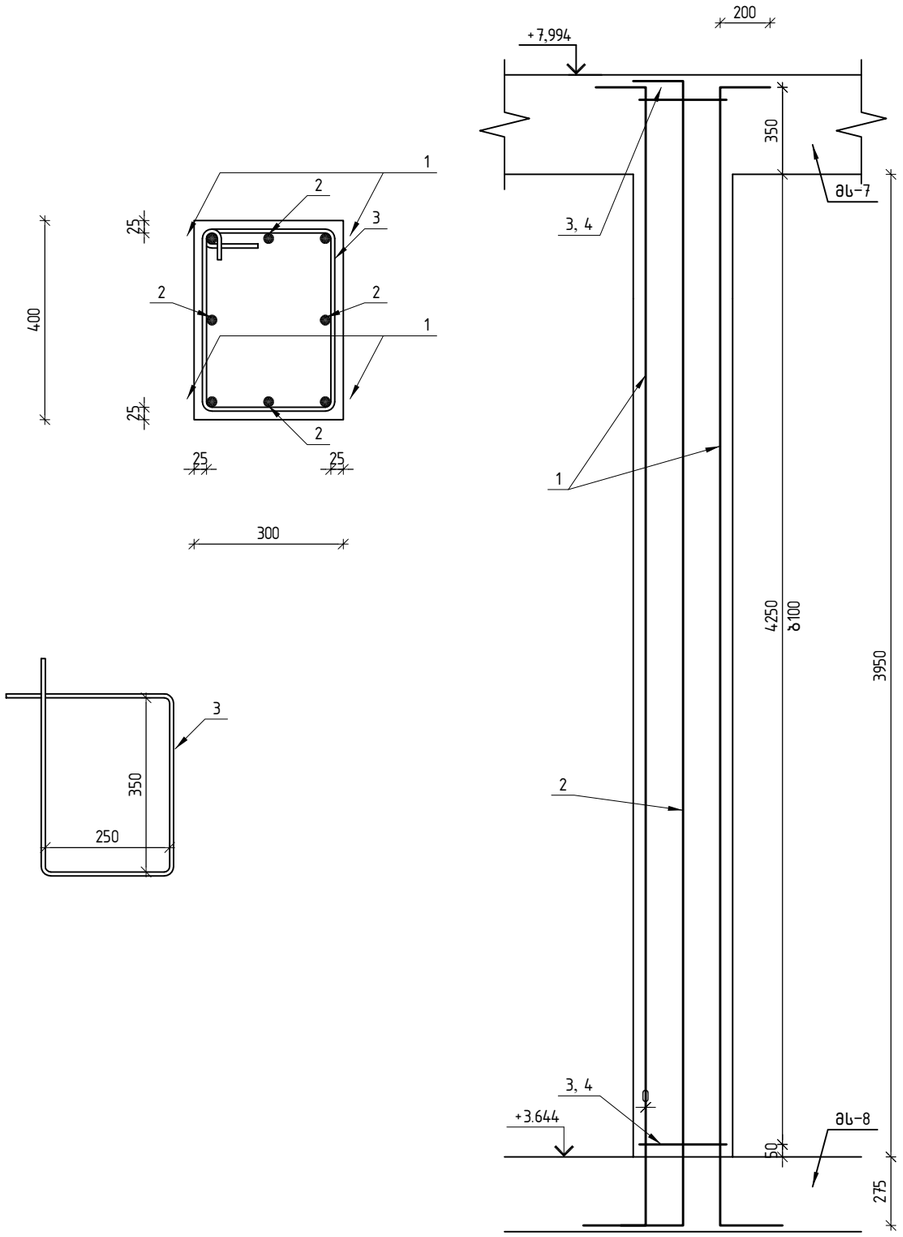

პოზ.	შენიშვნა	დ ა ს ა ხ ე ლ ე ბ ა	რაოდ	მასა კგ	მასა სულ კგ
მონოლითური სვეტი სდ-2					
		არმატურის ნაკეთობები			
1	A-500C	⌀18 / ℓ=5025	4	10.04	40.15
2	A-500C	⌀18 / ℓ=5050	4	10.09	40.35
3	A-240	⌀8 / ℓ=960	43	0.38	16.10
		მასალები			
		ბეტონი B25		0.47	$მ^3$

შენიშვნა:

1) მონოლითური სვეტი საჭიროე მოეწყოს ქვედა სართულზე შუაკედლისის თავზე (ღიობებს შორის). სვეტის დაცილება ღიობების კიდიდან უნდა იყოს არანაკლებ 300 მმ.

2) დაუშვებელია სვეტის მწოყობა ღიობის თავზე.

3) სვეტის არმირების ნაშვერები საჭიროა მეოწყოს წინასწარ, სარტყელებში.

ზღუდარის გამაგრება

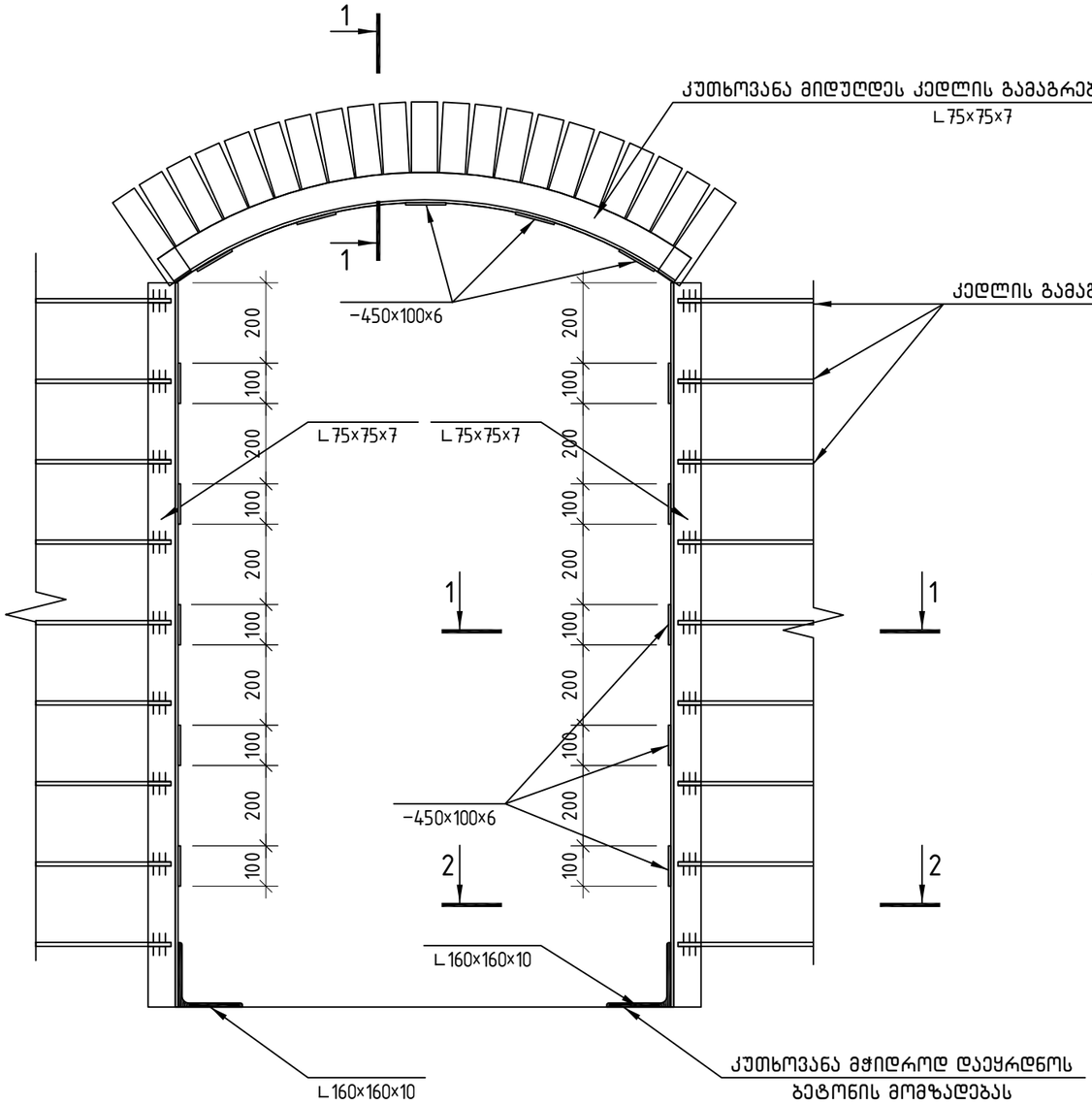

1–1

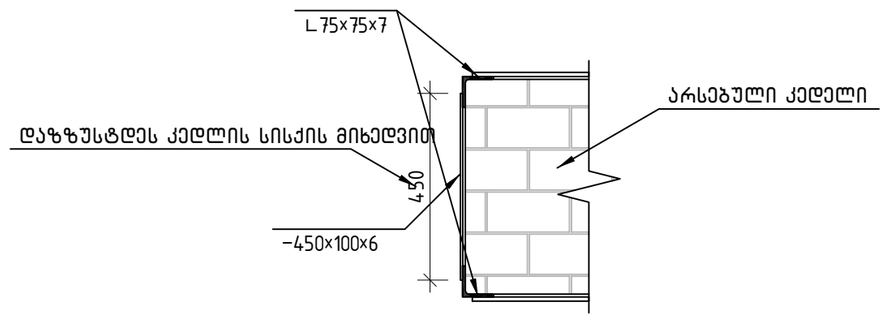

2–2

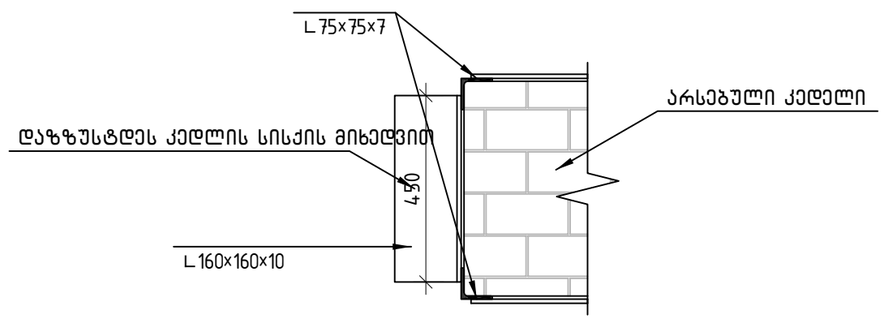

I სართულის გეგმა

გადახურვის კონსტრუქცია +4.00 ნიშნულზე

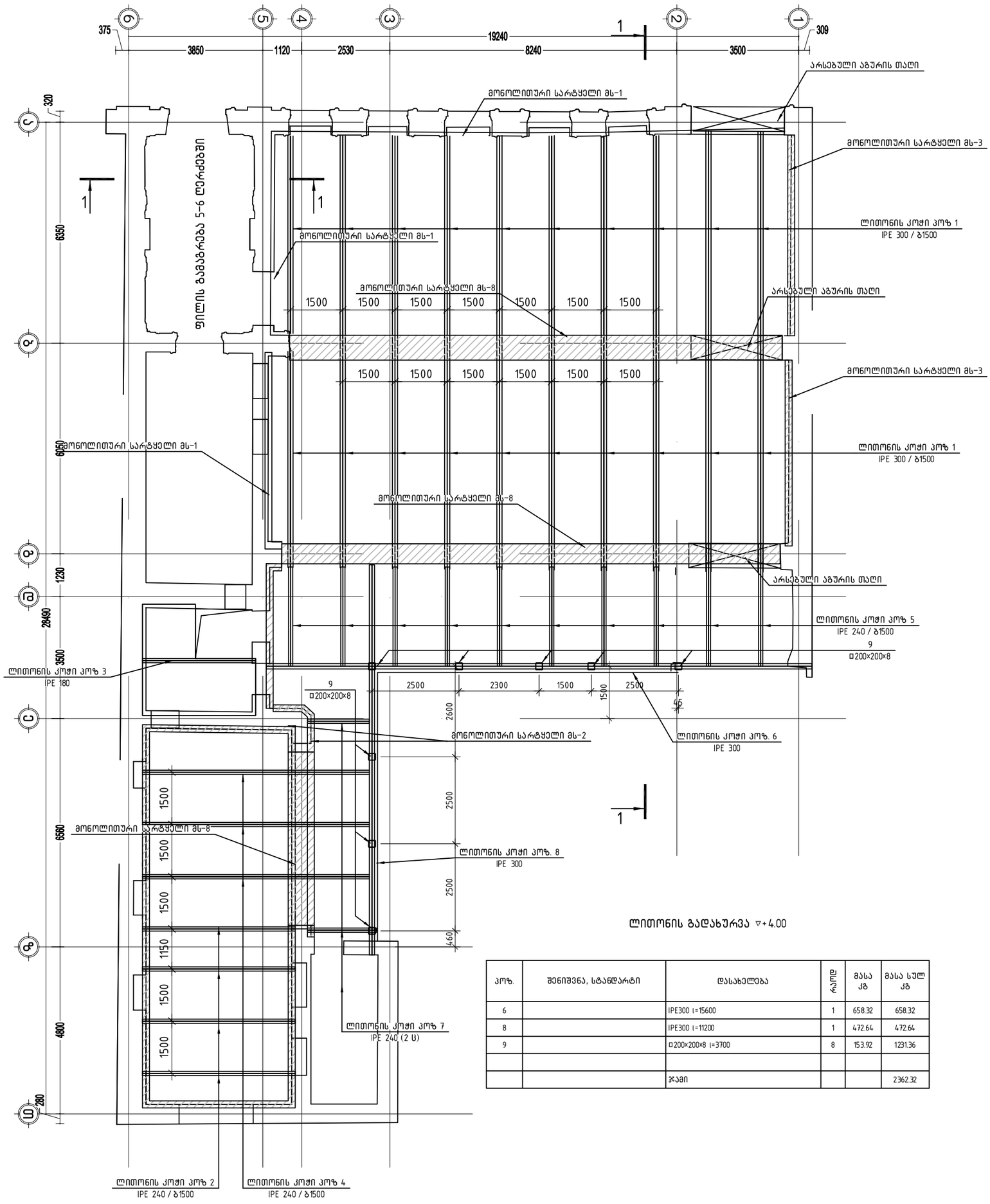

ლითონის გადახურვა ▽+4.00

კოზ.	შენიშვნა, სტანდარტი	დასახელება	რაოდ	მასა კგ	მასა სულ კგ
6		IPE300 l=15600	1	658.32	658.32
8		IPE300 l=11200	1	472.64	472.64
9		□200×200×8 l=3700	8	153.92	1231.36
		ჯამი			2362.32

ლითონის კოჭი პოზ. 1, 5

კედლის ცალ მხარეს

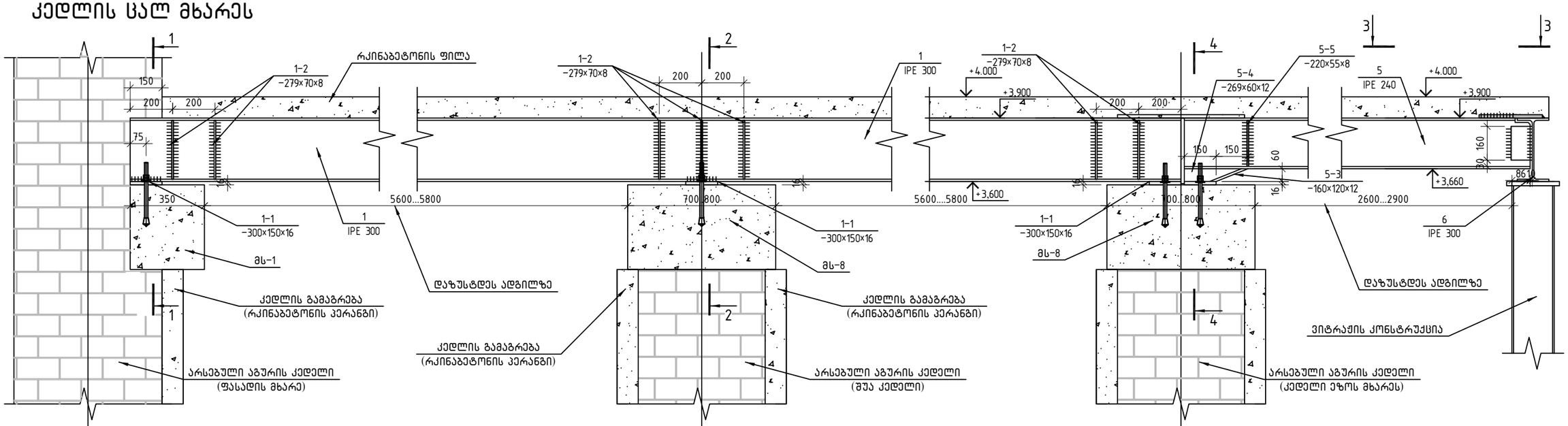

1–1

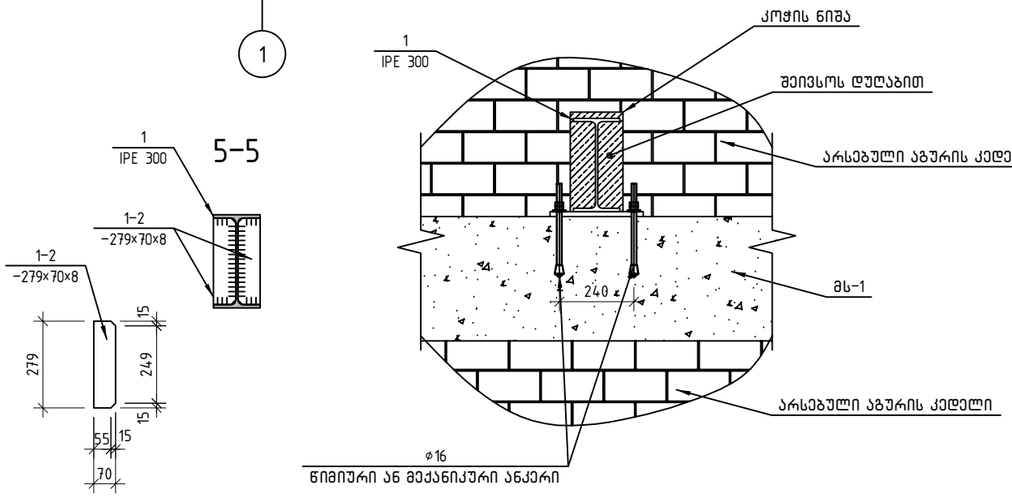

5–5

3–3

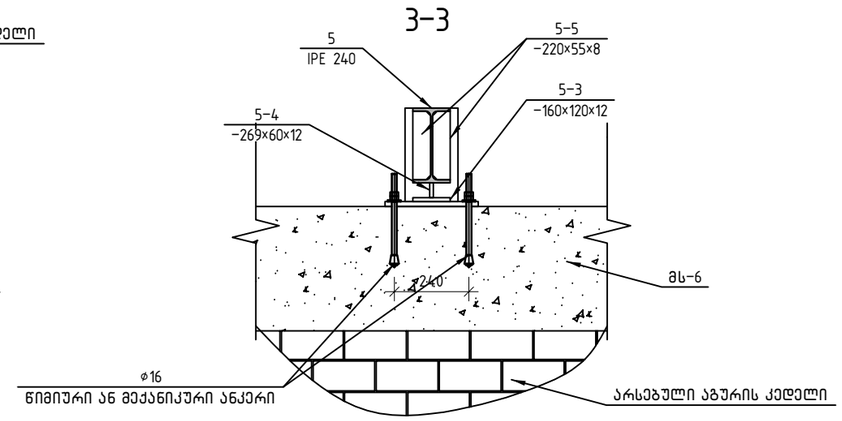

2–2

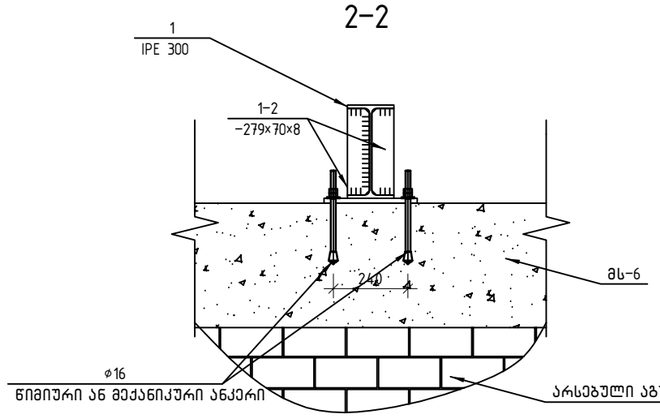

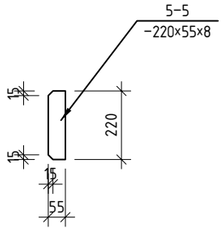

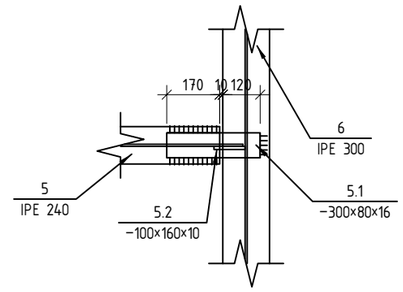

ლითონის კოჭი პოზ. 1

პოზ.	შენიშვნა, სტანდარტი	დასახელება	რაოდ	მასა კგ	მასა სულ კგ
1		IPE 300 l=12000	10	506.40	5064.00
1–1		−300×150×16	40	5.65	226.08
1–2		−297×70×8	140	1.31	182.79
5		IPE 240 l=3600	10	110.52	1105.20
5–1		−300×80×16	10	3.01	30.14
5–2		−160×100×10	10	1.26	12.56
5–3		−160×120×12	10	1.81	18.09
5–4		−269×60×12	10	1.52	15.20
		ჯამი			6654.06

ლითონის კოჭი პოზ. 2

კედლის ცალ მხარეს

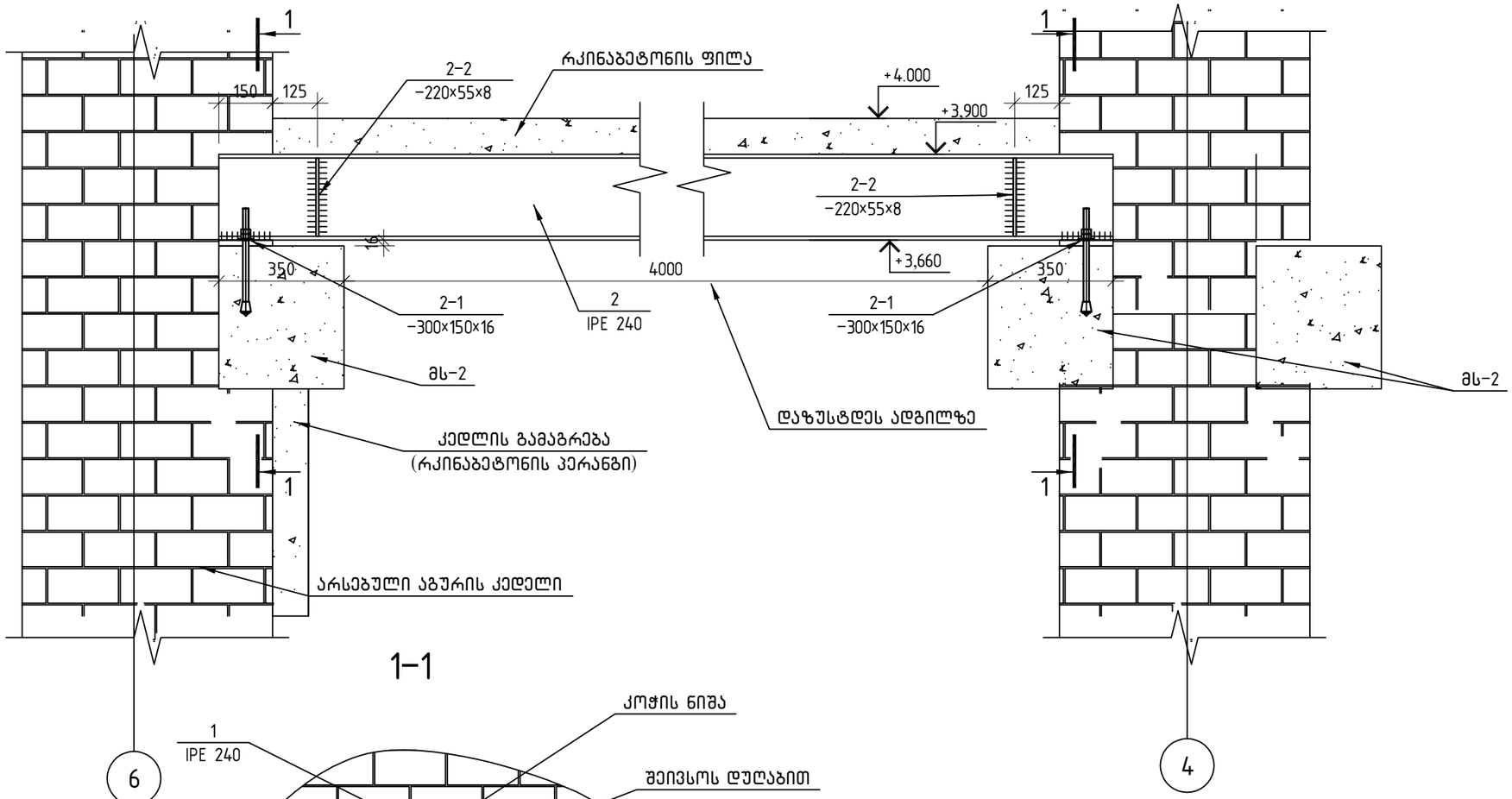

კედლის ორივე მხარეს

1–1

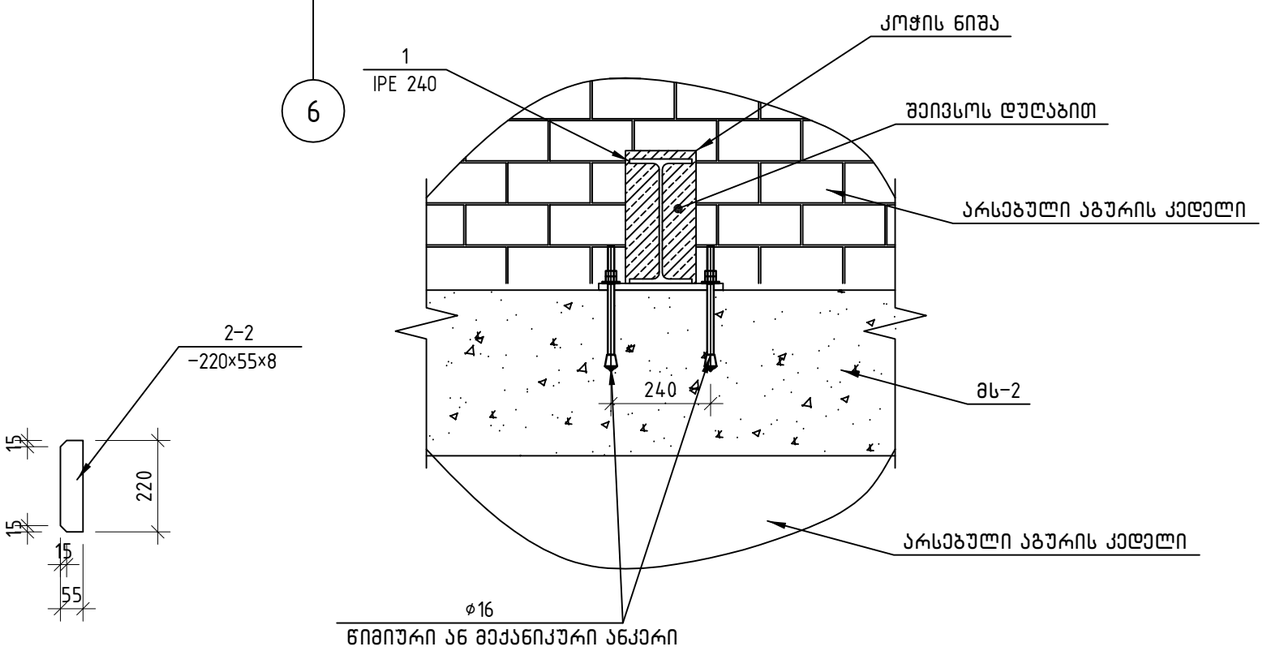

ლითონის კოჭი პოზ. 2

პოზ.	შენიშვნა, სტანდარტი	დასახელება	რაოდ	მასა კგ	მასა სულ კგ
2		IPE240 l=4700	4	144.29	577.16
2–1		–300×150×16	8	5.65	45.22
2–2		–220×55×8	32	0.76	24.32
		ჯამი			646.69

300 150 16

220 55 8

ლითონის კოჭი პოზ. 4

კედლის ცალ მხარეს

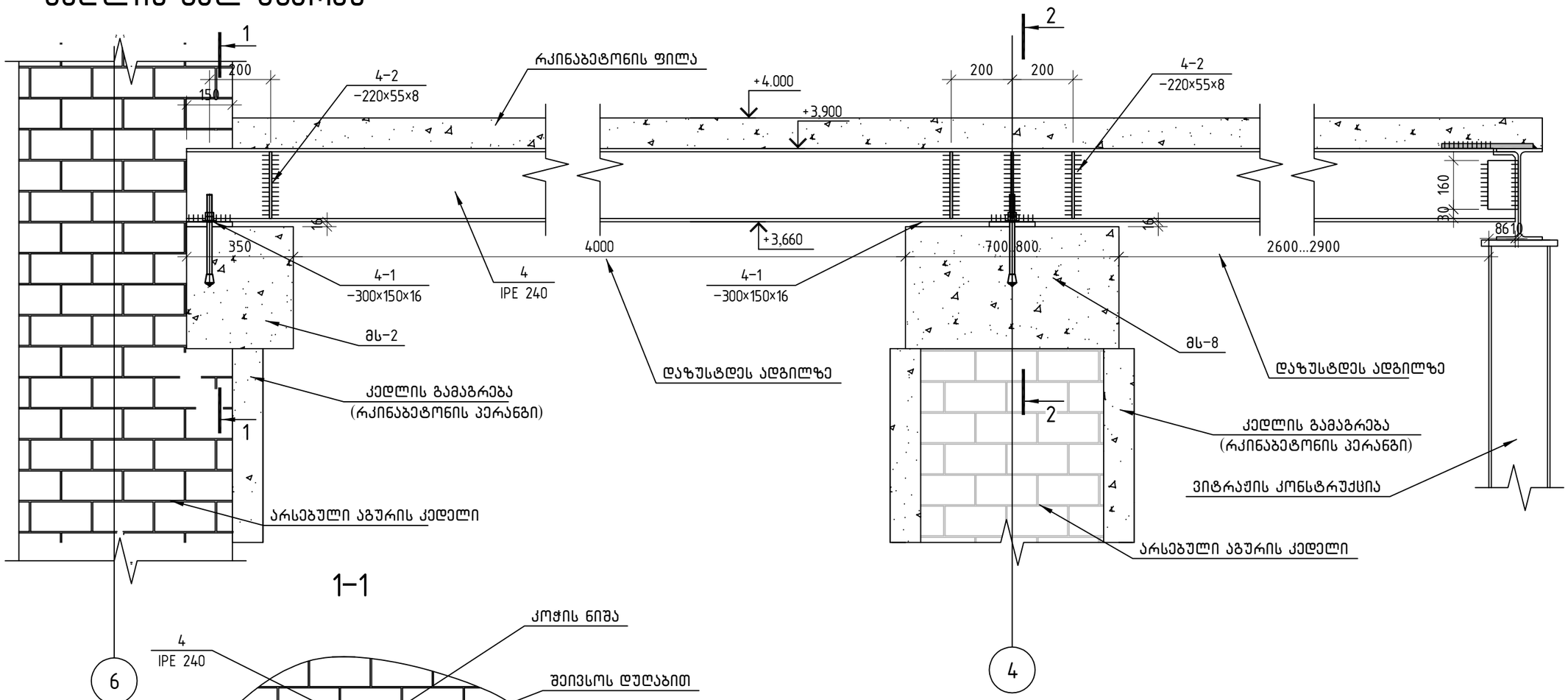

1–1

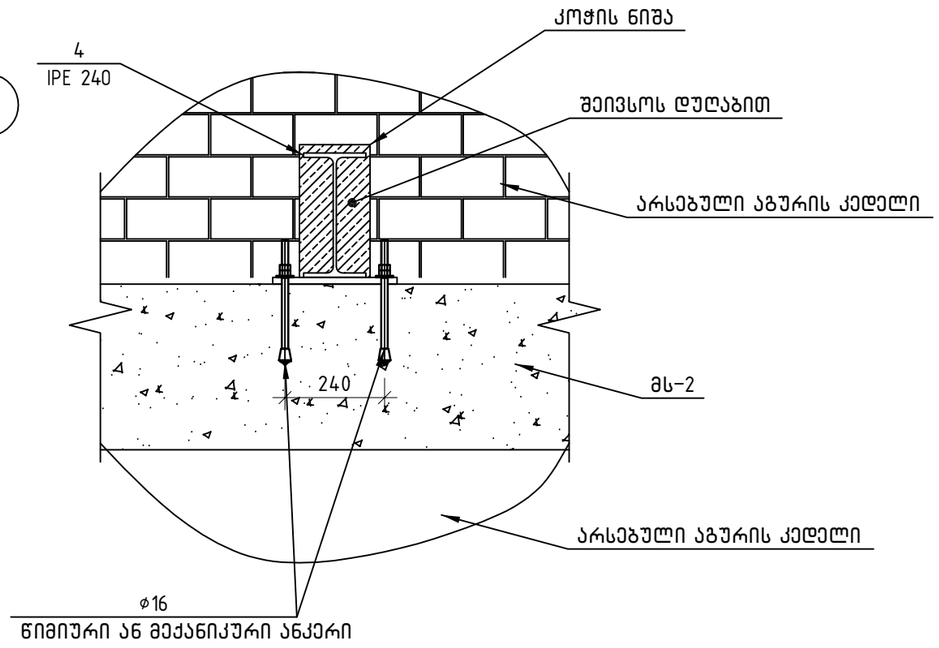

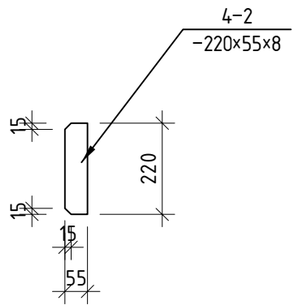

ლითონის კოჭი პოზ. 2

პოზ.	შენიშვნა, სტანდარტი	დასახელება	რაოდ	მასა კგ	მასა სულ კგ
4		IPE240 l=6800	4	208.76	835.04
4–1		–300×150×16	8	5.65	45.22
4–2		–220×55×8	32	0.76	24.32
		ჯამი			904.57

დანადგარების ბაზა

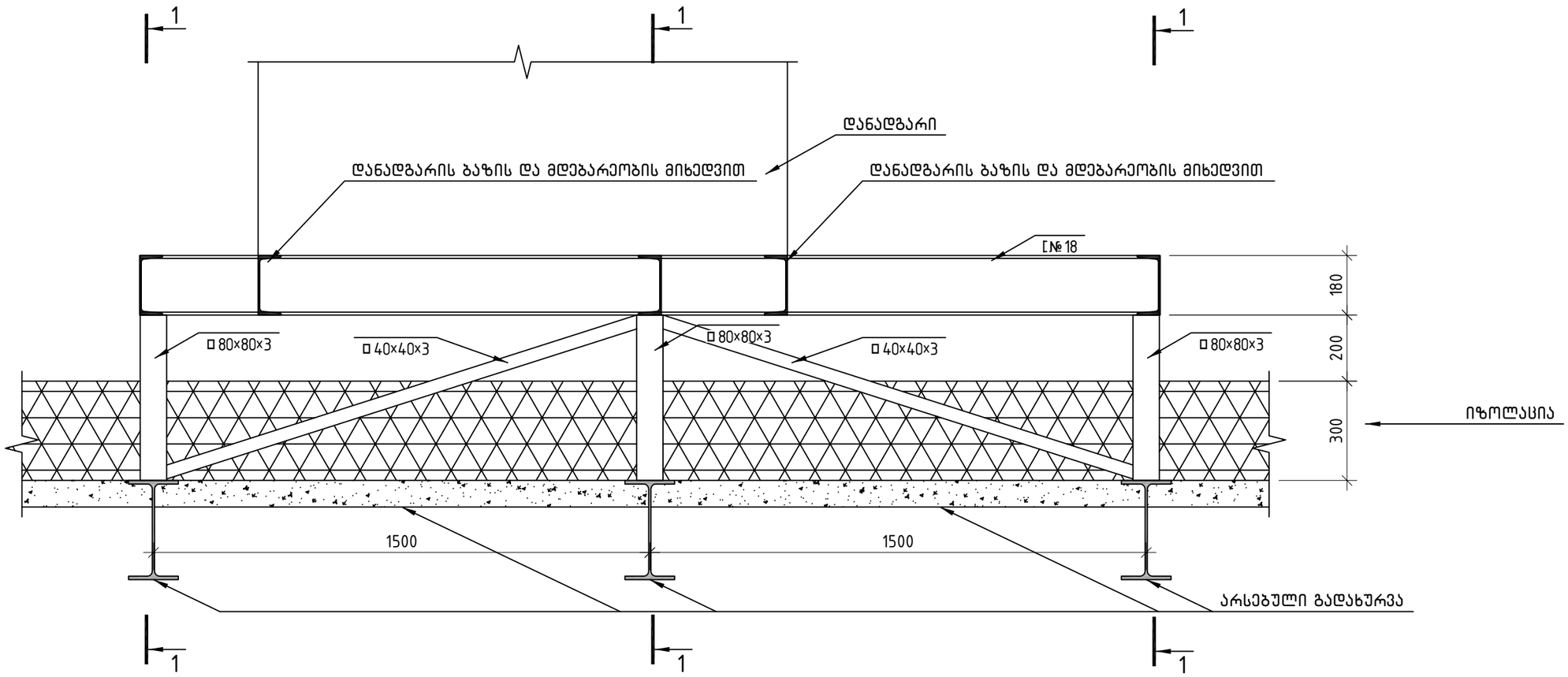

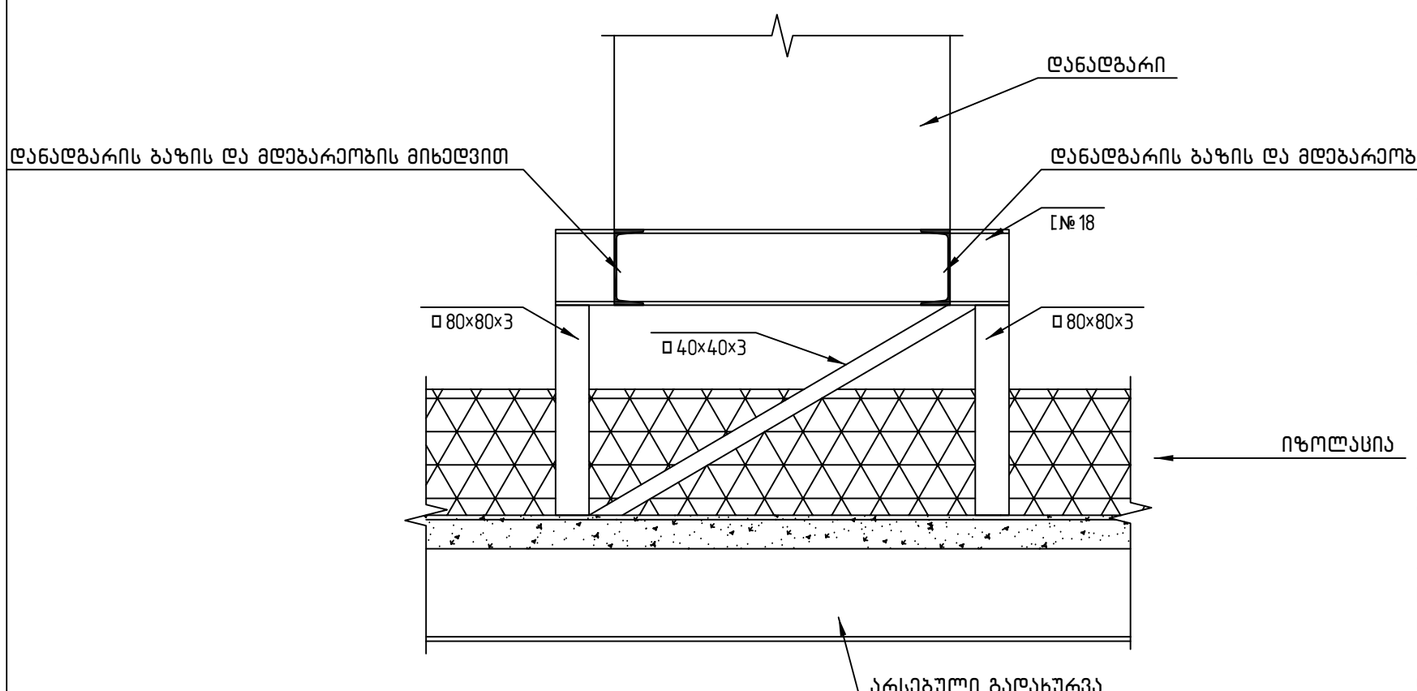

შენიშვნა:

1. წარმოდგენილი ნახაზი სქემატურია და დანადგარის მიხედვით იგი კონსტრუქციის გეომეტრიული ფორმა და ზომა უნდა დაკორექტირდეს.

2. იმ შემთხვევაში თუ დანადგარის ბაზა 1500მმ-ზე მცირეა და იგი ეტევა სახურავის კოჭების ერთ მალში, შესაძლებელია ბაზა ორმალიანის ნაცვლად ერთმალიანად შესრულდეს. შესაბამისად, დანადგარის ზომის მიხედვით შესაძლებელია ბაზა სამ ან მეტ მალზე გადანაწილდეს.

3. ბაზა არ არის გათვალისწინებული დანადგარის ვიბრაციის შესამცირებლად, ბაზაზე და გადახურვაზე დაუშვებელია ვიბრაციულ-დინამიკური დატვირთვების გადაცემა.

4. იზოლაციის სისქის და ზიოლაციის თავდა და დანადგარის ძირის ქვეშ საჭიროა სიმაღლის მიხედვით შესაძლებელია დგარი ნაწილების (მილკვადრატი 80×80×3) სიგრძის დაკორექტირება.

5. კავშირების სისტემა (მილკვადრატი 40×40×3) ბაზის წიობებზე საჭიროა მოწყოს ჭადრაკულად (აღმავალი და დაღმავალი სქმების შერევით.

ტექნიკური სართულის გეგმა

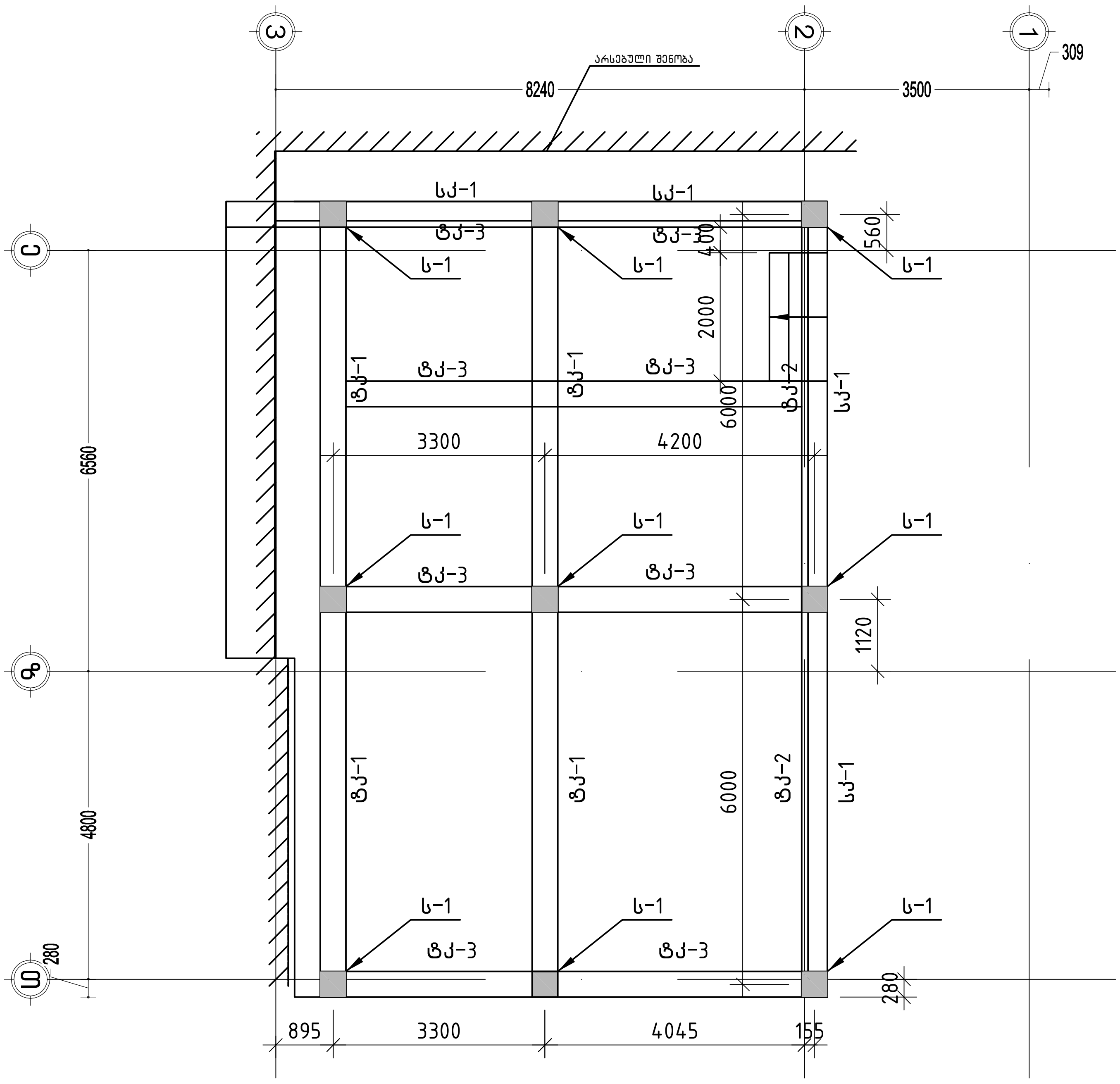

შენიშვნა:

1) ტექნიკური სართული კეთდება ძირითადი შენობის რეკონსტრუქციის დასრულების შემდეგ.

2) ადგილზე არსებული ფარეხის დაშლა უნდა მოხდეს უსაფრთხოების ნორმების დაცვით, ფილები მოიხსნას დროებითი დგარების მოწყობით.

3) არსებული შენობის მოშლა მოხდეს ძლიერი ვიბრაციების გარეშე, რათა არ დაზიანდეს რეკონსტრუირებული და მეზობელი შენობები.

ალბომის ნაწილი: კონსტრუქციული ნაწილი	ობიექტის დასახელება: სასტუმრო "ჯაზ ჰოტელ"	მასშტაბი: 1:100	დირექტორი ზ. სურგულაძე
ფურცლის დასახელება: ტექნიკური სართული	ობიექტის მისამართი: ქ. თბილისი, უზნაძის ქ. №82	ფურცელი: ქ4-02	ავტორი ზ. სურგულაძე
შენიშვნა: ტექნიკური სართულის გეგმა	დამკვეთი: შ.პ.ს. №12	ფურცლები:	კონსტრუქტორი ი. ურუშაძე
	დამკვეთის მისამართი:	თარიღი:	დამხაზავი ი. ურუშაძე

L.T.D. Surgula
Architecture, Interior, Product Design.
Gudiashvili st. 9
Tel: +995 568 99 60 60
Email: 77622 15@gmail.com

ტექნიკური ფილის არმირება ▽−0.10

არმირების ქვედა შრე

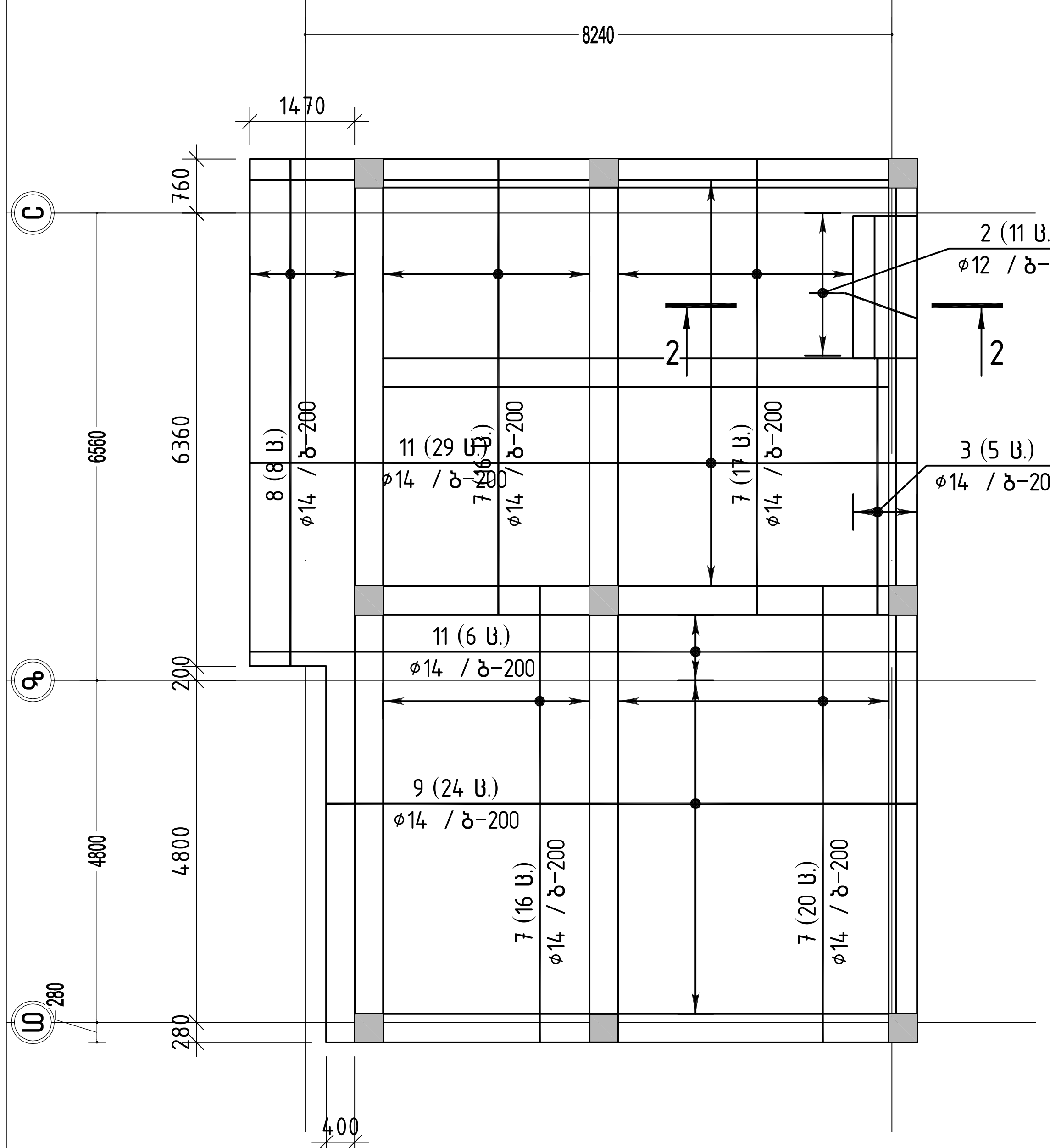

არმირების ზედა შრე

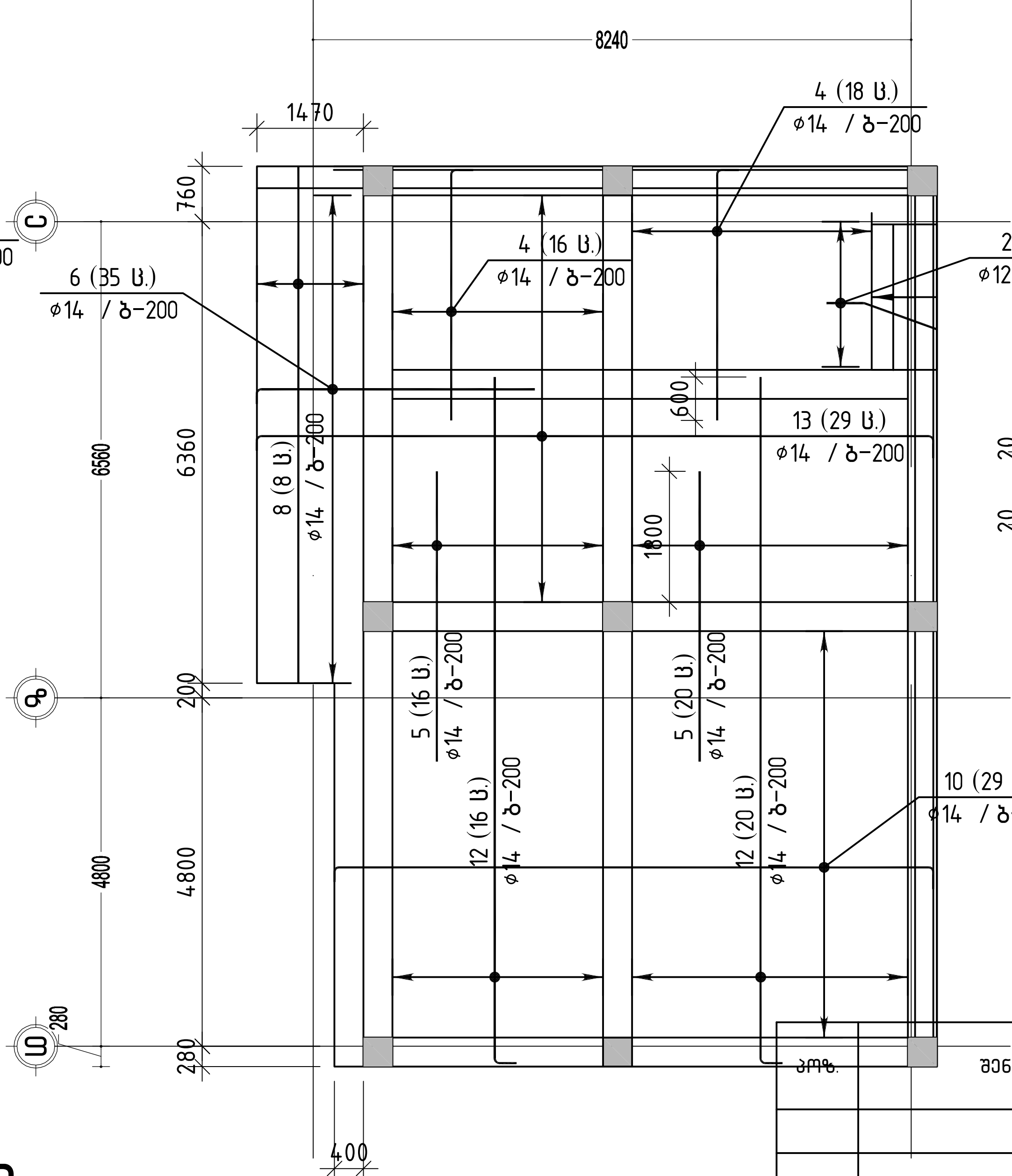

2–2

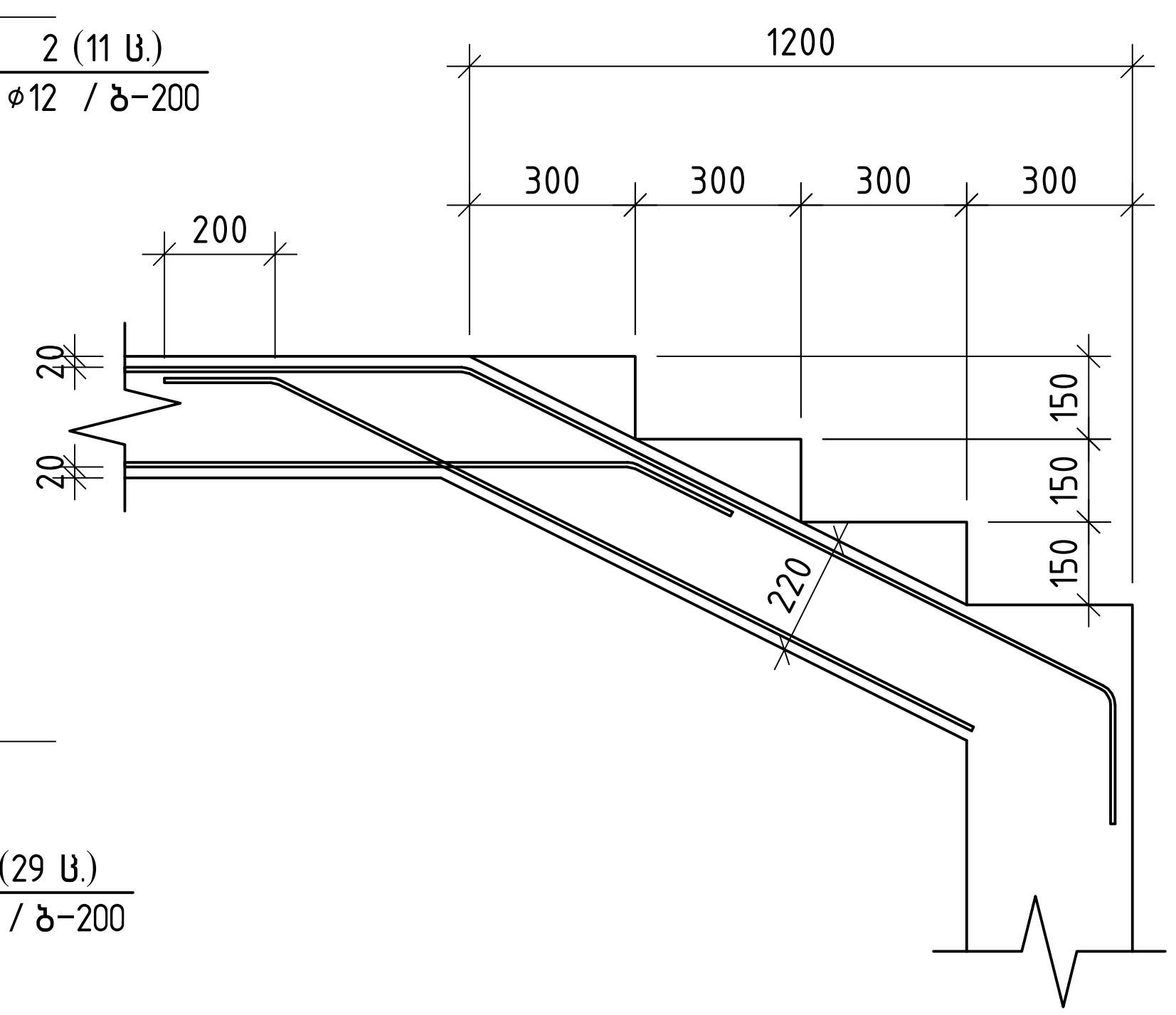

ფილის ჭრილი

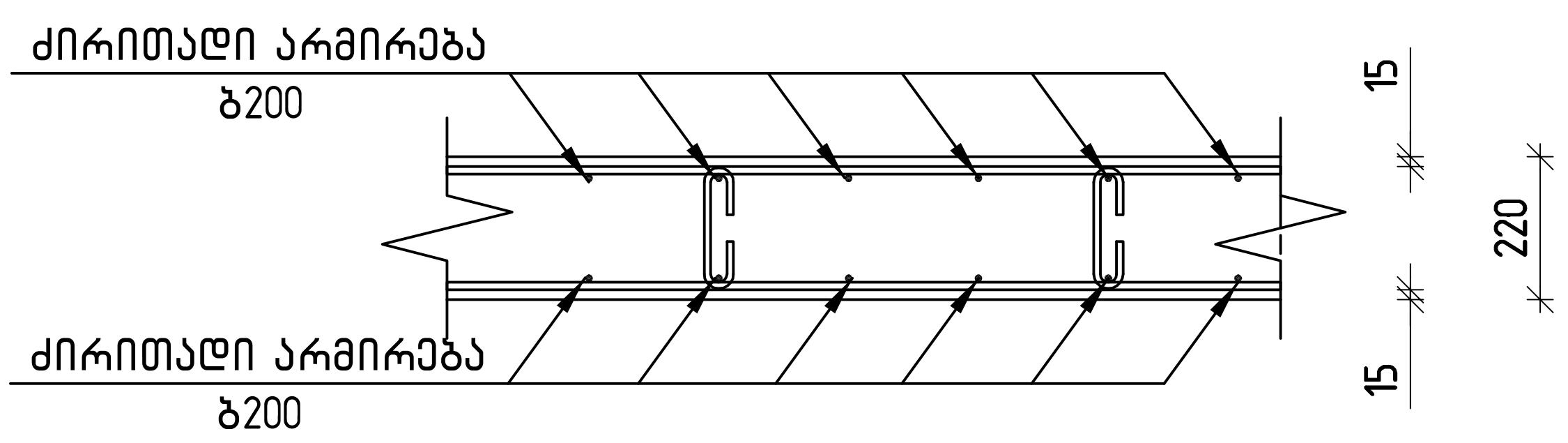

პოზ.	შენიშვნა	დასახელება	რაოდ	მასა კგ	მასა სულ კგ
		ტექნიკური ფილის არმირება ▽−0.10			
		მასალები			
		ბეტონი B25		24.32	$მ^3$
		არმატურის ნაკეთობები			
1	ГОСТ 5781-82*	D8 A240 L=315	300	0.12	36.0
2	ГОСТ Р 52544-2006	ø12 A500C L=1585	22	1.41	31.0
3	ГОСТ Р 52544-2006	ø14 A500C L=3600	5	4.35	21.7
4	ГОСТ Р 52544-2006	ø14 A500C L=3720	34	4.49	152.8
5	ГОСТ Р 52544-2006	ø14 A500C L=4000	36	4.83	174.0
6	ГОСТ Р 52544-2006	ø14 A500C L=4000	35	4.83	169.1
7	ГОСТ Р 52544-2006	ø14 A500C L=6400	69	7.73	533.5
8	ГОСТ Р 52544-2006	ø14 A500C L=7120	16	8.60	137.6
9	ГОСТ Р 52544-2006	ø14 A500C L=8300	24	10.03	240.6
10	ГОСТ Р 52544-2006	ø14 A500C L=8700	29	10.51	304.8
11	ГОСТ Р 52544-2006	ø14 A500C L=9370	35	11.32	396.2
12	ГОСТ Р 52544-2006	ø14 A500C L=9720	36	11.74	422.7
13	ГОСТ Р 52544-2006	ø14 A500C L=9770	29	11.80	342.3

ალბომის ნაწილი: კონსტრუქციული ნაწილი	ობიექტის სახელწოდება: სასტუმრო "ჯაზ ჰოტელ"	მასშტაბი: 1:100	დირექტორი	ზ. სურგულაძე
ფურცლის დასახელება: ტექნიკური სართული	ობიექტის მისამართი: ქ. თბილისი, უზნაძის ქ. №82	ფურცელი: კ4-03	ავტორი	ზ. სურგულაძე
შენიშვნა: ტექნიკური ფილის არმირება ▽−0.10	დამკვეთი: შ.პ.ს. №12	ფურცლები:	კონსტრუქტორი	ი. ურუშაძე
	დამკვეთის მისამართი: ქ. თბილისი, ხოდაშენის ქ. №12	თარიღი: 20/09/2016	დაამუშავა	ი. ურუშაძე

L.T.D. Surgula
Architecture. Interior. Product Design.
Gudiashvili str. 9
Tel: +995 568 99 60 60
Email: 7762215@gmail.com
Website: www.surgula.com