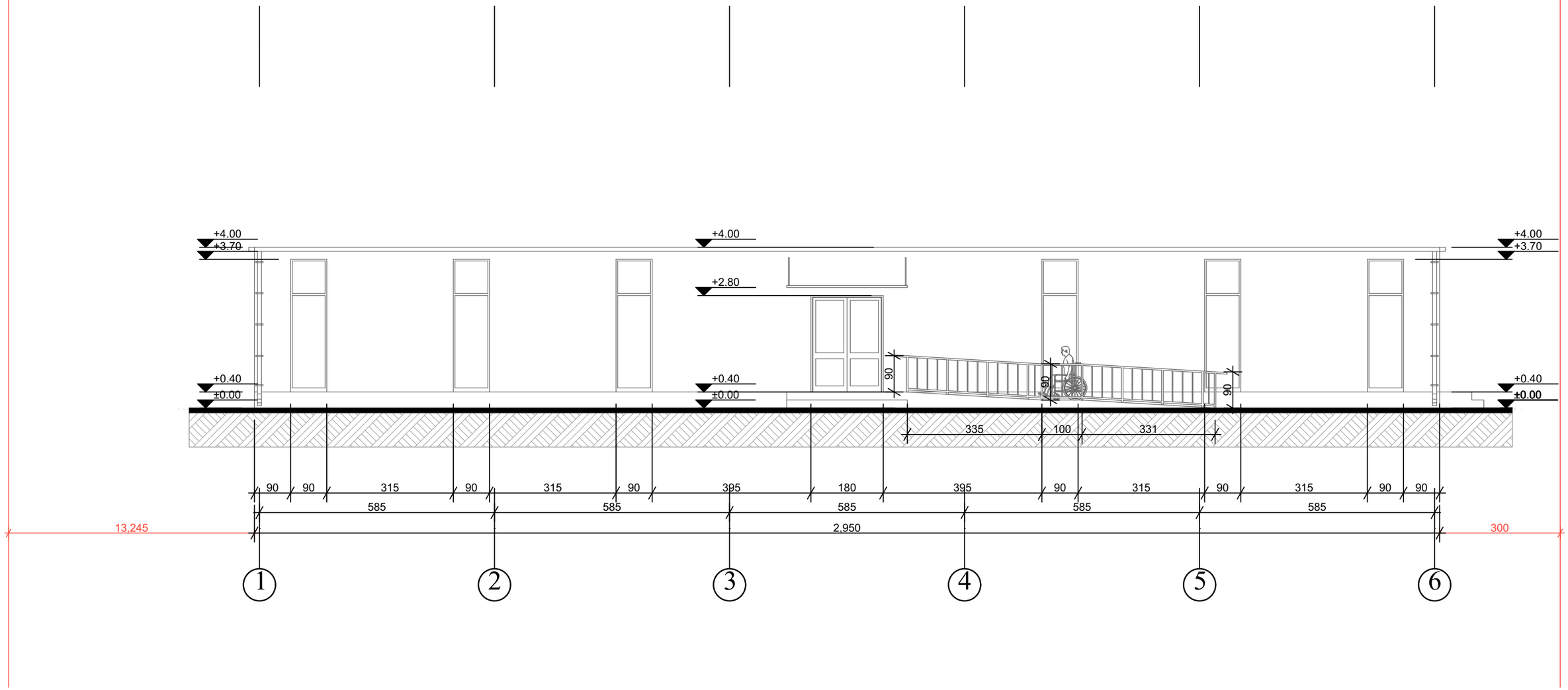

საპროექტო შენობა	დირექტორი	მ. ხარაზიშვილი	
ობიექტის მის: ქ. თბილისი, ჭინჭარაულის ჭუჭა №5 და 10	არქიტექტორი	ლ. მასურაშვილი	
შასადი 1-7	დაამუშავა	ლ. მასურაშვილი	
პროგითი ნიშნები	დამიკვეთი	ბ. ჩხაიძე	
ნაკვეთის საზღვარი ჭრილის ხაზი არქიტექტურული ნიშნული	ალ. ყაზბეგის №2 ტელ: 593 34 12 10		შპს „meti"
	მასშტაბი 1:100	A3	03.05.2018

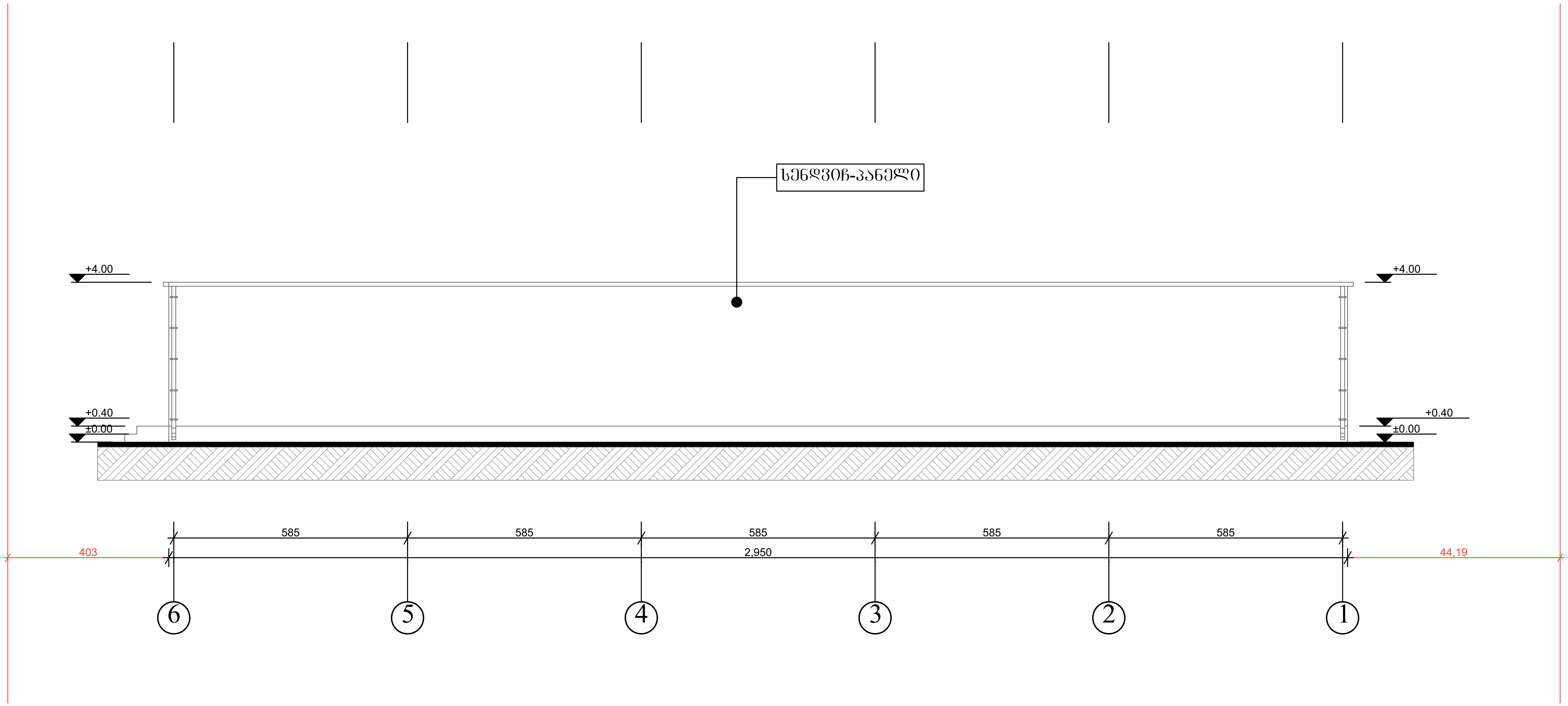

საოფისე შენობა	
ობიექტის მის: ქ. თბილისი, ქინძმარაულის ქუჩა №5 და 10	
ფასადი 7-1	
პირობითი ნიშნები	
—	ნაკვეთის საზღვარი
▲ —	ჭრილის ხაზი
▼—	არქიტექტურული ნიშნული

დირექტორი	მ. ხარაზიშვილი	
არქიტექტორი	ლ. მასურაშვილი	
დამუშავა	ლ. მასურაშვილი	
დამიკვეთი	ბ. ჩხაიძე	
ალ. ყაზბეგის №2 ტელ: 593 34 12 10		შპს „*meti*"
მასშტაბი 1:100	**A3**	03.05.2018

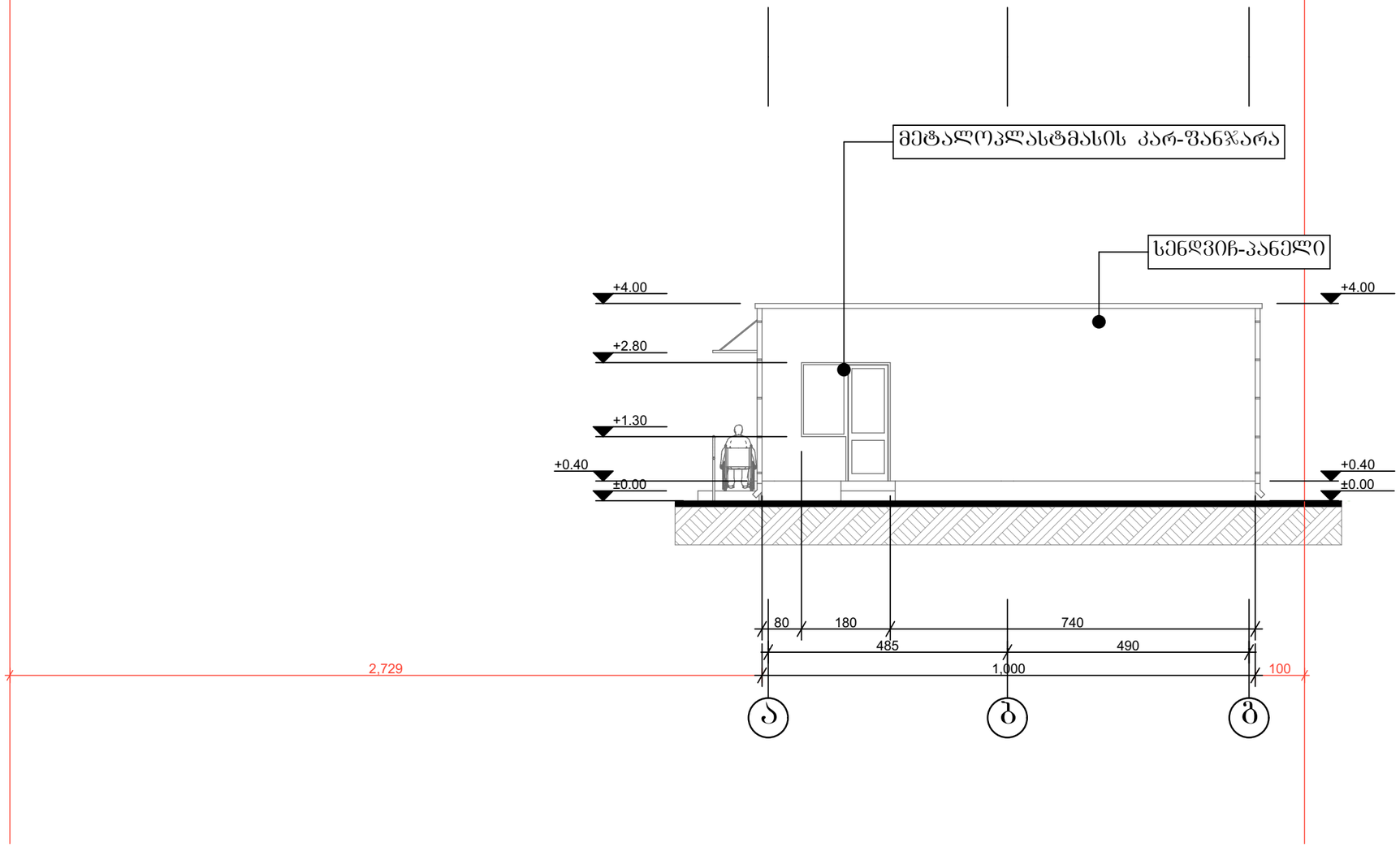

საოფისე შენობა	დირექტორი	მ. ხარაზიშვილი	
ობიექტის მის: ქ. თბილისი, ძინძმარაულის ქუჩა №5 და 10	არქიტექტორი	ლ. მასურაშვილი	
ფასადი ა-გ	დაამუშავა	ლ. მასურაშვილი	
პირობითი ნიშნები	დამიკვეთი	ბ. ჩხაიძე	
ნაკვეთის საზღვარი ჭრილის ხაზი არქიტექტურული ნიშნული	ალ. ყაზბეგის №2 ტელ: 593 34 12 10	შპს „meti"	
	მასშტაბი 1:100	A3	03.05.2018

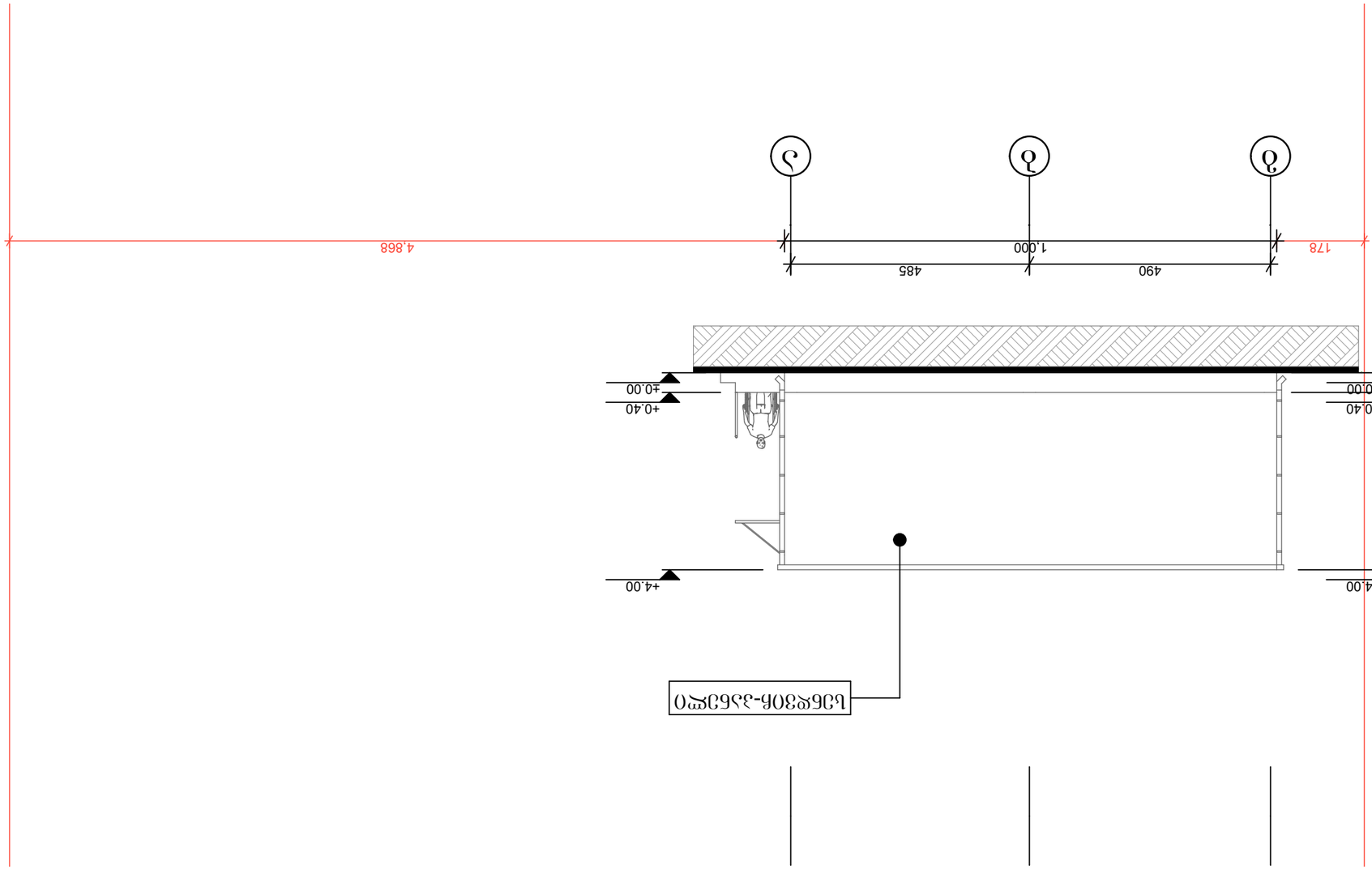

სასუფევლის ფენტანა	დ. ხარაზოშვილი	
ოთახისფენტილი მეს:	კონტროლმა	ლ. ბესარიონიშვილი	
ქ. თბილისი, კინოდარბაზის ქუჩა №5 კ.ნ 10		
ფასადი ნ-ა	ბაროლი	ლ. ბესარიონიშვილი	
ეტიკეტირება		
ინფორმაციული ნიშნები	დ. ჩხარტიშვილი	
ნაკეთი ფანჯრის ნიმუში		
ნაკეთი ფანჯრის ნიმუშის ნიშანი		
ბაროლის ხაზი		
ჭიანურის ხაზი		
ინფორმაციული ნიშნული		
ლ/ფ. ეკონომიკა №2		
ფენ: 593 34 12 10		
ბინა №2		
1:100		
A3		
03.05.2018		

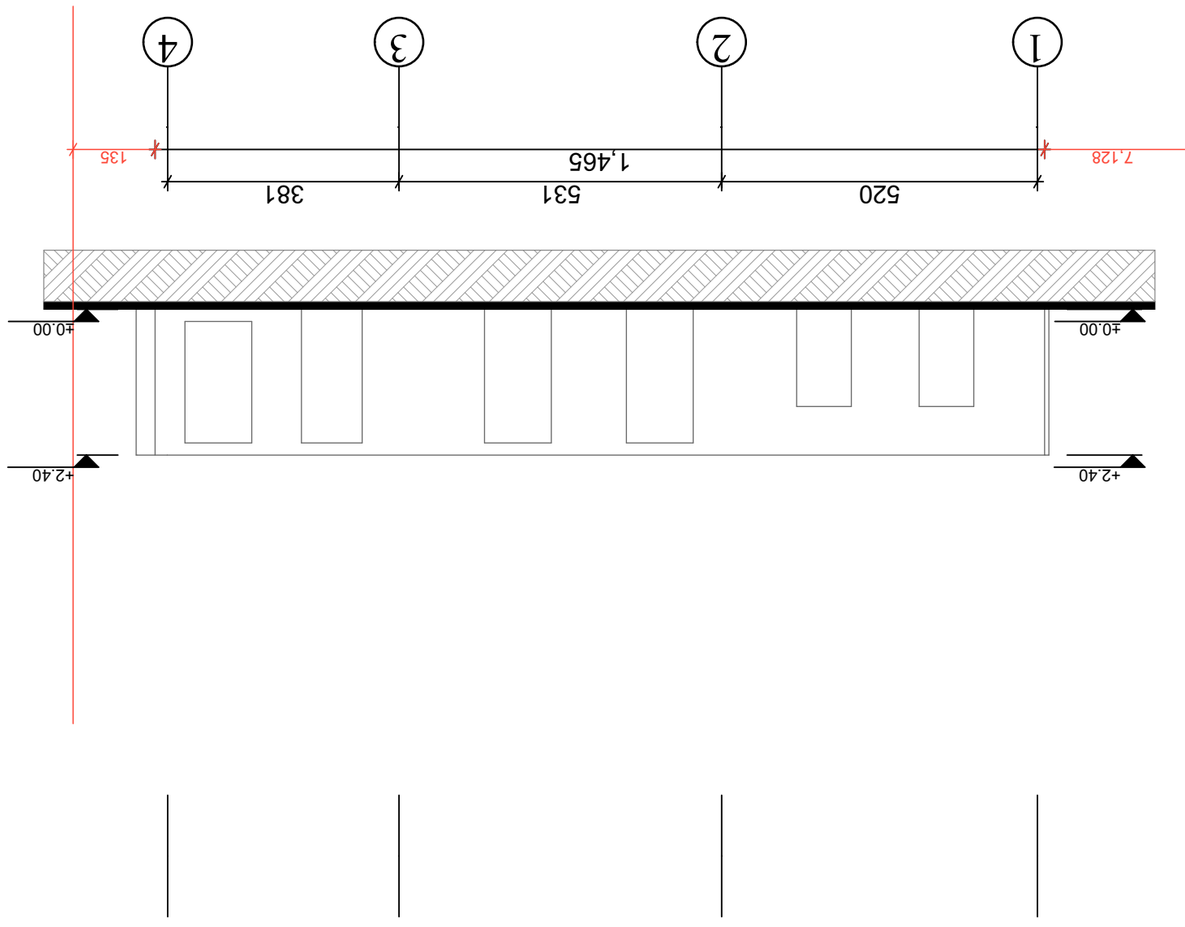

Цъѫэдфцъ ъдфцъ ѫдфцъ	ѫфдэдфцъ(ъфдъ
(ъдэдѫфцъ, эдфбдъфъэдѫфцъ ѓэбѓъ №5 ѫ.ъ 10 д. фдэфѫфцъ, эдфбдъфъэдѫфцъ ѓэбѓъ №5 ѫ.ъ 10	ъфдэфдфцъ(ъфдъ
ѫъъзѓэдъзъ	ѓэдъцъфъ 14
ѫъзфэдъзъ	эдфдъфъэдѫфцъ ѓэбѓъ(ъфдъ
ѫъзфэдъзъ	д. ѓъбъдэ
ѫъзфэдъзъ	ъдъѓфдъзъфъ 1:100

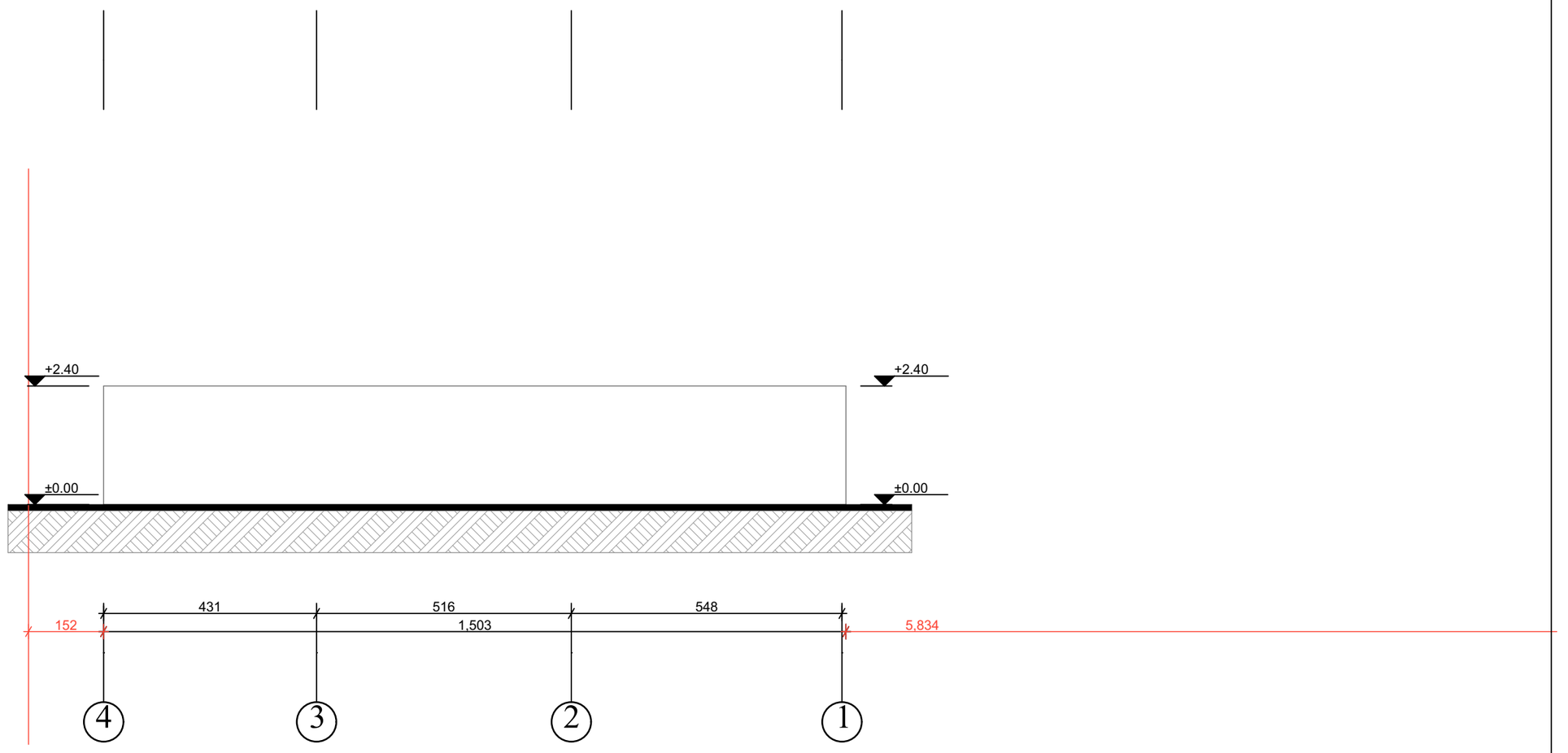

სადემონტაჟო შენობა	დირექტორი	მ. ხარაზიშვილი	
ობიექტის მის: ქ. თბილისი, ქინძმარაულის ქუჩა №5 და 10	არქიტექტორი	ლ. მასურაშვილი	
ფასადი 4-1	დაამუშავა	ლ. მასურაშვილი	
პირობითი ნიშნები	დამოკვეთი	ბ. ჩხაიძე	
ნაკვეთის საზღვარი ჭრილის ხაზი	ალ. ყაზბეგის №2 ტელ: 593 34 12 10	შპს „meti"	
	მასშტაბი 1:100	A3	03.05.2018

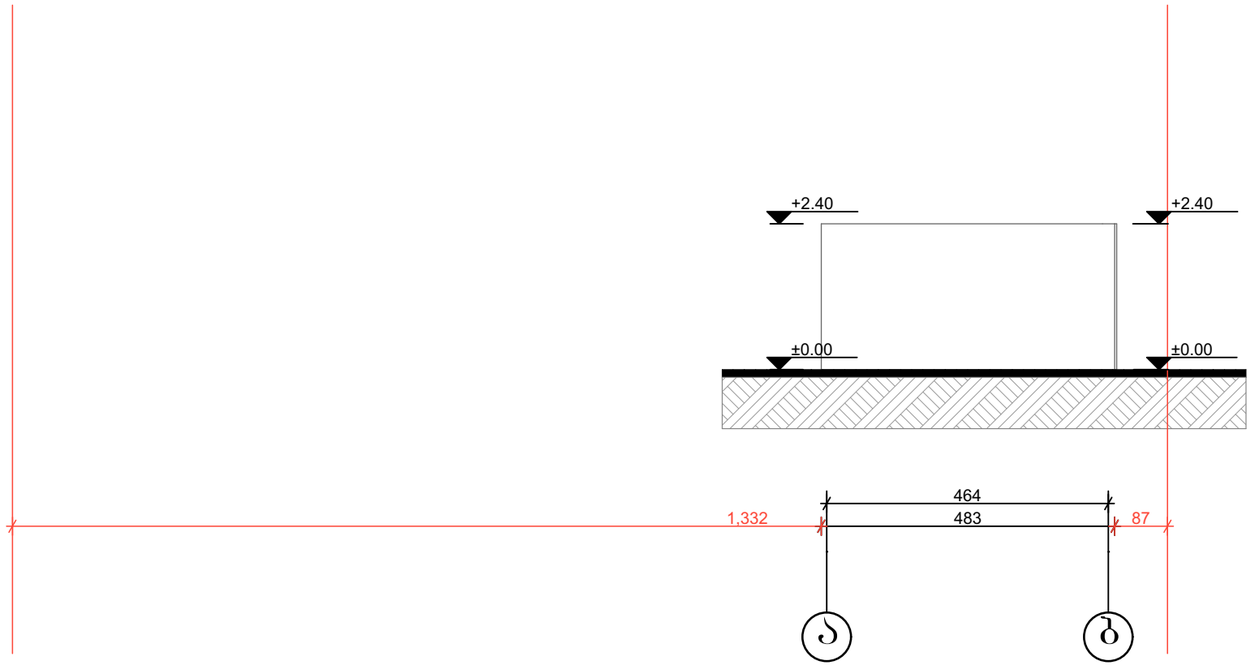

სადემონტაჟო შნობა	დირექტორი	მ. ხარაზიშვილი	
ობიექტის მის: ქ. თბილისი, ძინძმარაულის ქუჩა №5 და 10	არქიტექტორი	ლ. მასურაშვილი	
	დაამუშავა	ლ. მასურაშვილი	
პიროგითი ნიშნები	დამიკვეთი	ბ. ჩხაიძე	
ნაკვეთის საზღვარი ჭრილის ხაზი	ალ. ყაზბეგის №2 ტელ: 593 34 12 10		შპს „meti"
	მასშტაბი 1:100	A3	03.05.2018

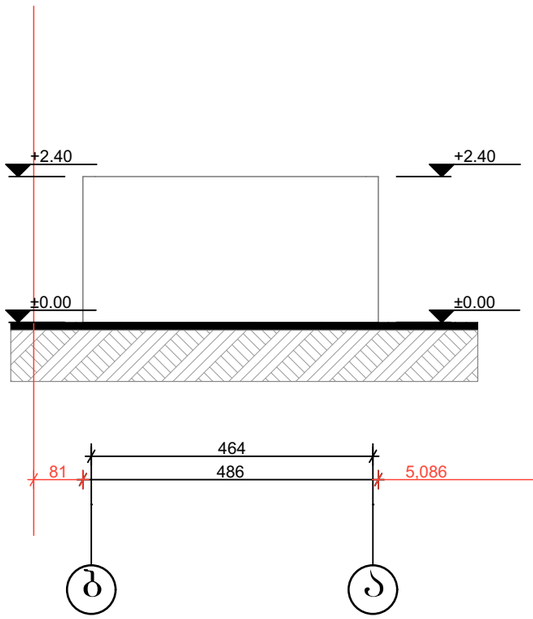

სადემონტაჟო შნობა	დირექტორი	მ. ხარაზიშვილი	
ობიექტის მის: ქ. თბილისი, ძინძმარაულის ქუჩა №5 და 10	არქიტექტორი	ლ. მასურაშვილი	
	დაამუშავა	ლ. მასურაშვილი	
პიროგითი ნიშნები	დამიკვეთი	ბ. ჩხაიძე	
ნაკვეთის საზღვარი ჭრილის ხაზი	ალ. ყაზბეგის №2 ტელ: 593 34 12 10		შპს „meti"
	მასშტაბი 1:100	A3	03.05.2018