ადმინისტრაციული შენობის
ფასადი ბ-ა ღერძებში
მ. 1:50

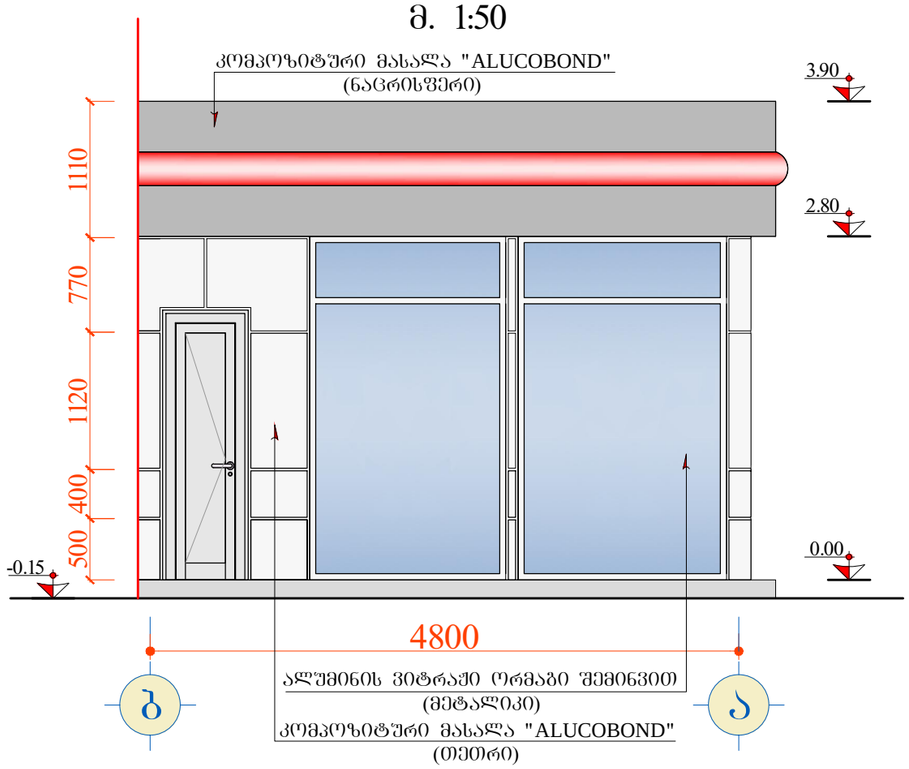

ადმინისტრაციული შენობის
ფასადი ა-ბ ღერძებში
მ. 1:50

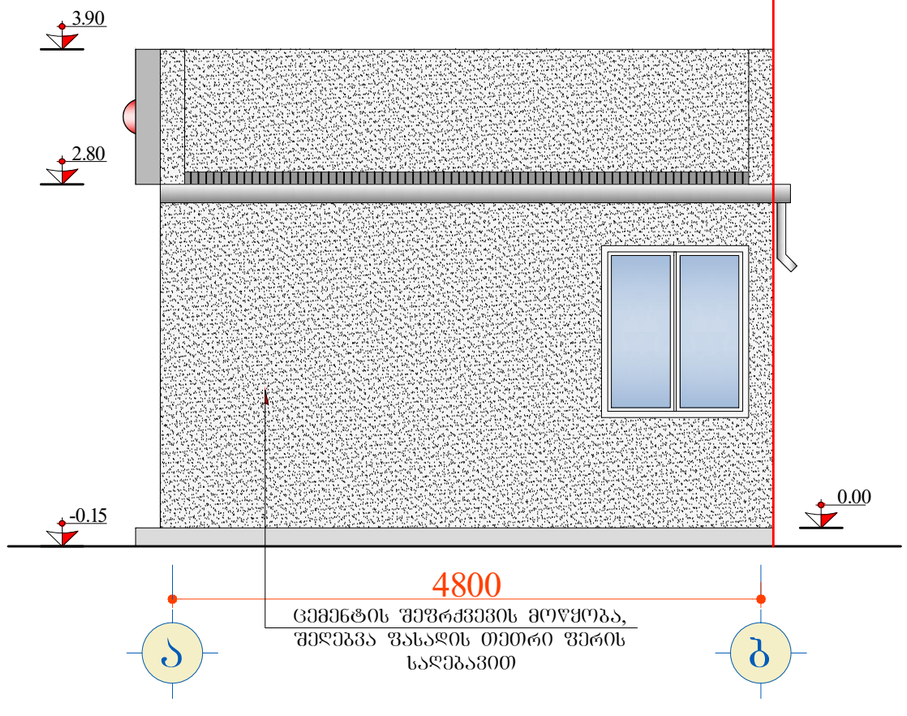

დამკვეთი: "SOCAR GEORGIA PETROLEUM"		შემსრულებელი: შ.პ.ს. "არქ ლაინი" L.T.D. "ARCH LINE"	
არქიტექტურული ნაწილი	დირექტორი		დ. გოქსაძე
ავტოგასამართი სადგური ქ. თბილისში, ისანი-სამგორის რაიონში, ბოგდან ხმელნიცკის ქუჩაზე	არქიტექტორი		ლ. ონასარიძე
	შესრულა		დ. ჯურღულაშვილი
ადმინისტრაციული შენობის ფასადები ა-ბ და ბ-ა ღერძებში	სტადია	მასშტაბი	ფურცელი / ფორმატი
	მ.პ.	1:50	3 / A-3

ადმინისტრაციული შენობის ფასადი 1-2 ღერძებში
მ. 1:100

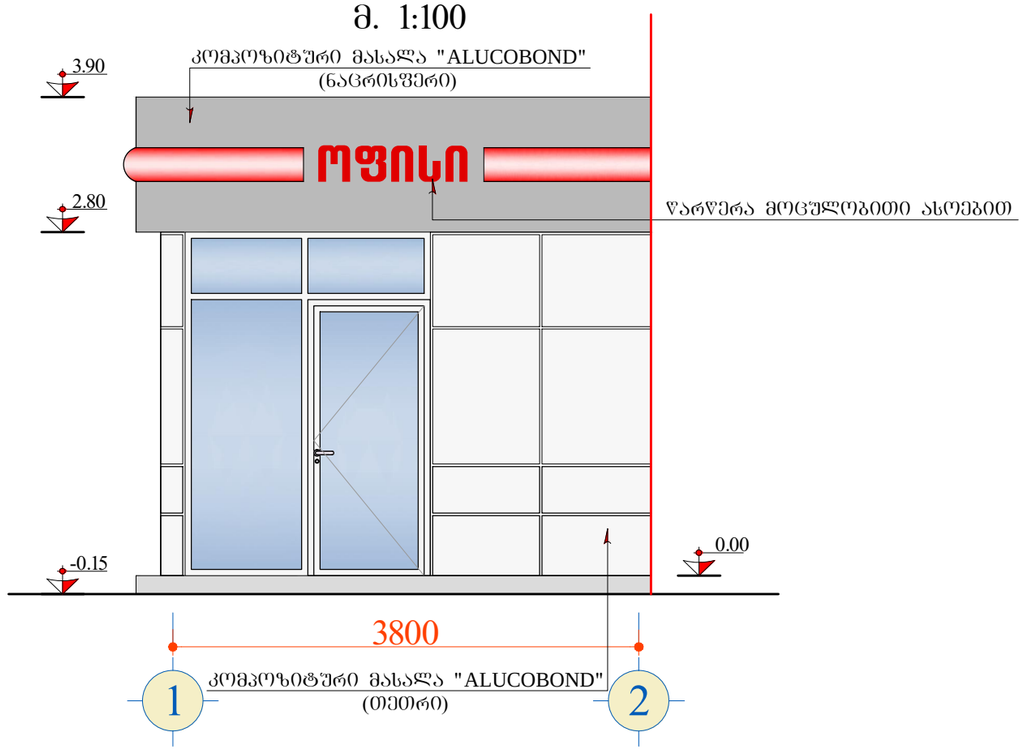

ადმინისტრაციული შენობის ფასადი 2-1 ღერძებში
მ. 1:100

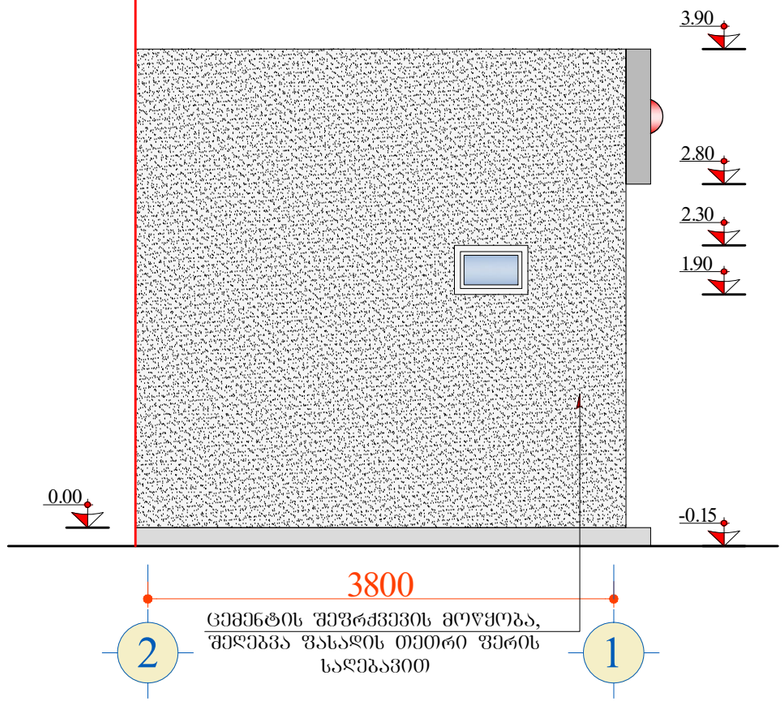

დამკვეთი: "SOCAR GEORGIA PETROLEUM"	შემსრულებელი: შ.პ.ს. "არქ ლაინი" L.T.D. "ARCH LINE"		
არქიტექტურული ნაწილი	დირექტორი		დ. გოქსაძე
ავტოგასამართი სადგური ქ. თბილისში, ისანი-სამგორის რაიონში, გოგდან ხმელნიცკის ქუჩაზე	არქიტექტორი		ლ. ინასარიძე
	შესასრულა		დ. ჯურღულაშვილი
ადმინისტრაციული შენობის ფასადები 1-2 და 2-1 ღერძებში	სტადია	მასშტაბი	ფურცელი	ფორმატი
	მ.პ.	1:50	4	A-3

ფარდულის ფასადი ა ღერძში
მ. 1:50

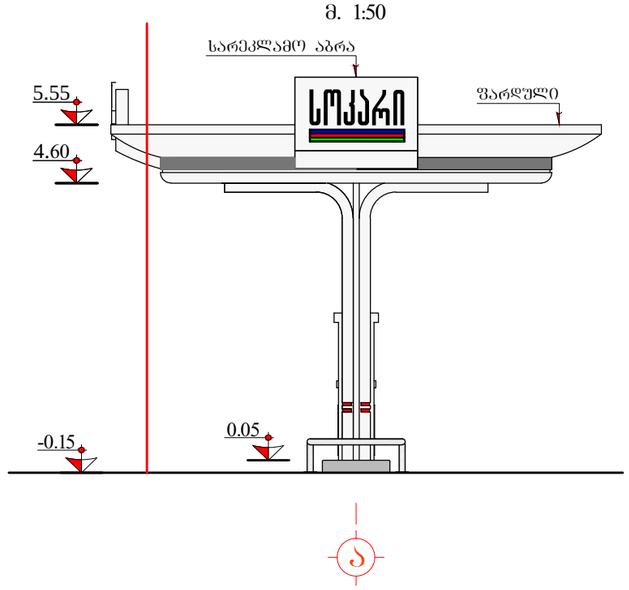

ა

ფარდულის ფასადი 1-2 ღერძებში
მ. 1:50

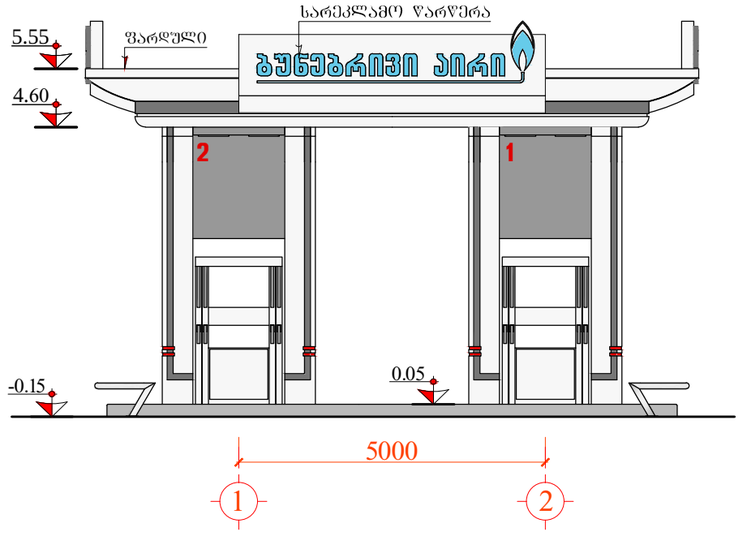

1 2

ფარდულის ფასადი ა ღერძში
მ. 1:50

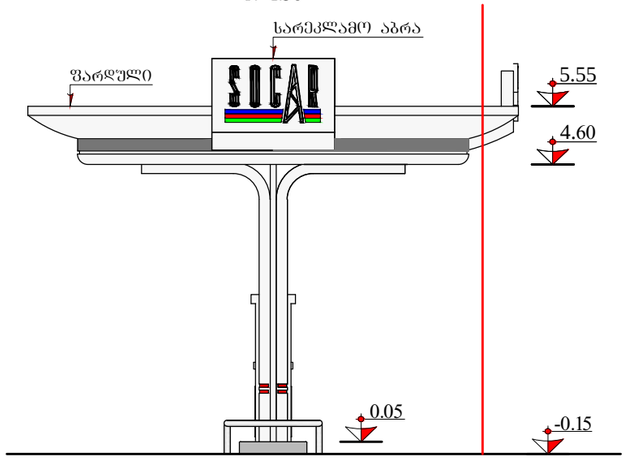

ა

ფარდულის ფასადი 2-1 ღერძებში
მ. 1:50

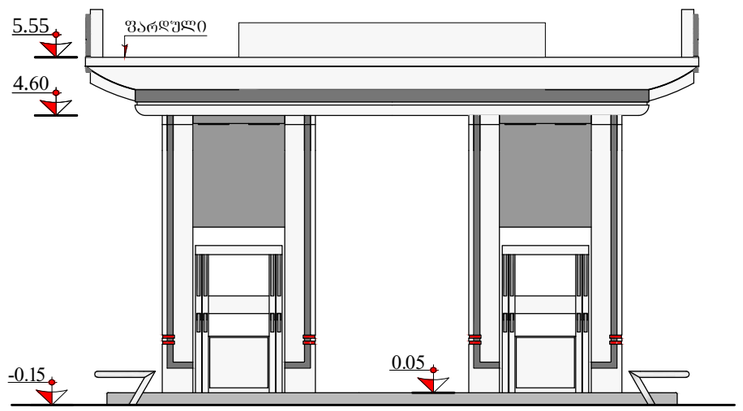

დამკვეთი: "SOCAR GEORGIA PETROLEUM"		შემსრულებელი: შ.პ.ს. "არქ ლაინი" L.T.D. "ARCH LINE"		
არქიტექტურული ნაწილი	დირექტორი		დ. გოქსაძე	
ავტოგასამართი სადგური ქ. თბილისში, ისანი-სამგორის რაიონში, ბოგდან ხმელნიცკის ქუჩაზე	არქიტექტორი		ლ. ონასარიძე	
	შესრულა		დ. ჯურღულაშვილი	
ფარდულის ფასადები 1-2, 2-1 და ა ღერძებში	სტადია	მასშტაბი	ფურცელი	ფორმატი
	მ.პ.	1:100	7	A-3