შ.პ.ს "ლ ი ლ ე ო"

LTD "L I L E O"

/№617(Z)/ 22. 02. 2017 წ.

საექსპერტო დასკვნა

ქ.თბილისი, ტეტელაშვილის ქუჩა №8 (საკადასტრო კოდებით: 01.13.08.007.034 და 01.13.08.007.033). შ.პ.ს. " ახალი ქართული ჯგუფი"-ის კუთვნილებაში არსებული შენობის სარემონტო-სარეკონსტრუქციო სამუშაოების განხორციელების შესაძლებლობის საინჟინრო-საექსპერტო დასკვნა.

თბილისი

2017 წელი

შინაარსი

დავალება საექსპერტო სამუშაოებზე:

ქ.თბილისი, ტეტელაშვილის ქუჩა №8-ში (საკადასტრო კოდებით: 01.13.08.007.034 და 01.13.08.007.033) შ.პ.ს. "ახალი ქართული ჯგუფი"-ის დირექტორმა ეკა ტყეშელაშვილმა მოგვმართა თხოვნით რათა შეგვესწავლა აღნიშნულ მისამართზე მდებარე შენობის სარემონტო-სარეკონსტრუქციო სამუშაოების განხორციელება მოახდენს თუ არა შენობის მდგრადობა საიმედოობის დარღვევას.

არსებული შენობა-ნაგებობის კონსტრუქციული მზიდი ელემენტების კვლევა მდგრადობასა და საიმედოობაზე:

არსებული ობიექტი წარმოადგენს კომერციული დანიშნულების 3 სართულიან შენობას (საკ.კოდით: 01.13.08.007.033) რომელსაც გააჩნია სარდაფის სართული მთელს პერიმეტრზე, ასევე აღნიშნულ შენობაზე მიშენებულია კაპიტალური 2 სართულიანი შენობა-ნაგებობა სარდაფის გარეშე (საკ.კოდით: 01.13.08.007.034) რომლებიც ქმნიან კონსტრუქციული თვალსაზრისით ერთ-მთლიანობას.

ჩვენს მიერ განხორციელდა არსებული ობიექტის შესწავლა-დათვალიერება, რის შედეგადაც დავადგინეთ შემდეგი; არსებული შენობა წარმოადგეილია შერეული კონსტრუქციებით კერძოდ:

1. აღნიშნულ ობიექტს გააჩნია ორნაირი ტიპის ლენტური საძირკველი, კერძოდ: შენობის იმ ნაწილს რომელიც არის 3 სართულიანი აქვს სამშენებლო აგურის და ტუფის ქვისგან ნაშენი საძირკველი, ხოლო იმ ნაწილს რომელიც არის 2 სართულიანი და არის შედარებით ახალი გააჩნია მონოლითური საძირკველი.

2. შენობის მზიდ ელემენტებად წარმოდგენილია როგორც სამშენებლო აგურისა და ტუფის ქვისგან ნაშენი კედლები ასევე შენობის გარშემო ნაწილზე მონოლითური 400X400მმ. ზომის სვეტები (შენობის 3 სართულიან ნაწილზე), ხოლო აღნიშნული შენობის იმ ნაწილს რომელიც არის 2 სართულიანი გააჩნია ნაწილობრივი სივცითი კარკასი (400X400 მმ. ზომის

LILEO GEORGIA "LILEO" LTD 404902496

სვეტები), ხოლო დანარჩენ მზიდ ელემენტებად გამოყენებულია სამშენებლო ბლოკით ნაშენი კედლები.

3. შენობის სართულშუა გადახურვა შესრულებულია ასევე შერეული კონსტრუქციებით კერძოდ გამოყენბულია, როგორც ხის კოჭები ასევე მონოლითური ფილა და ანაკრები მონოლითური ფილები (ეგრედწოდებული პეკაჟები) რომლებიც კონსტრუქციულად ჩამაგრებულია არსებულ ანტისეისმურ სარტყელში და მონოლითურ რიგელებში.

4. შენობის გადახურვა შესრულებულია მთლიანად შერეული ხის კოჭების (ზომებით: 200X200 მმ, 200X240 მმ. 200X160 მმ.) მეშვეობით, რომლების შემდეგ არის შეფიცრული 3-4 სმ-ის სისქის ხის ფიცრებით.

5. კვლევის შედეგად არსებული შენობის საძირკველის მზიდი ელემენტები დაფუძნებულია გეოლოგიური მონაცემების გათვალისწინებით თიხნარ და მდინარე მტკვრის მიერ ჩამოტანილი ნაშალი და შემდგომში დატკეპნილ ნახევრად მტვრევადი წარმოშობის ქანებზე.

საძირკვლებზე ჩატარებული დაკვირვებისა და შემოწმებისას აღმოჩენილი იქნა არსებული საყრდენი მიზიდი კედლების ჯდენითი პროცესების შედეგად გარკვეული დეფორმაციების კვალი, კერძოდ: მზიდ ელემენტებზე ზედაპირული სახით წარმოქმნილია ბზარები, რომელიც არ არის გამჭოლი და წარმოქმნილია ჯდენითი პროცესების შედეგად, უფრო ზუსტად ტემპერატურული წარმოშობის. წარმოდგენილი მდგომარეობის მიხედვით ჯდენითი პროცესი არ მიმდინრეობს ინტენსიური სახით. საძირკვლების კონსტრუქციული მდგომარეობა დამაკმაყოფილებელია მიუხედავად ამისა აუცილებელია განხორციელდეს საძირკვლის იმ ელემენტების გამაგრება და აღდგენა რომლებიც არის მცირედიდ დაზიანებული, რათა არ მოხდეს შემდეგში გართულებები მდგრადობა-საიმედოობასთან მიმართებაში.

რაც შეეხება დღეის მდგომარეობით აღნიშნულ შენობა-ნაგებობის სართულშუა გადახურვებს მათაც არ გააჩნით საინჟინრო თვალსაზრისით მძიმე დაზიანებები, მხოლოდ გარკვეულ ადგილებში, კერძოდ სარდაფისა და პირველი სართულის გამყოფი ფილის მონაკვეთი დაახლოებით 35-40 კვ.მ განიცდის საშვალო სირთულის დაზიანებას, მიუხედავად ამისა იგი ექემდებარება აღდგენით სამუშაოებს.

შევისწავლეთ სართულებზე არსებული მდგომარეობაც, როგორც სადარბაზოს უჯრედში ასევე საოფისე ფართებში. სადარბაზოს უჯრედში არსებული კიბე და მარშები განიცდის მცირე ვიბრაციას, რაც განპირობებულია ლითონის მზიდი ელემენტისათვის, რითიც არის აწყობილი კიბის ძირითადი მზიდი კონსტრუქცია. რაც შეეხება დაზიანებებს საცხოვრებელ ფართებში: შეიმჩნევა გარკვეული სახის ბზარები, როგორიცაა

Lileo
404902496
GEORGIA LILEO LTD

ზღუდარების თავზე წარმოქმნილი უმნიშვნელო ზედაპირული ნახეთქები, რაც არავითარ ზეგავლენას არ ახდენს შენობის მზიდ ელემენტებზე საანგარიშო სქემის რღვევას, და მიეკუთნება ასევე ტემპერატურული ბზარებს.

შენობის მთლიან პერიმეტრზე საყრდენი კედლების მდგომარეობა არ განიცდის რღვევას გადახრას და ჩამოშლის პირობას. რის საფუძველზეც მიგვაჩნია არსებული შენობა კონსტრუქციულად დამაკმაყოფილებელად.

არსებული შენობა-ნაგებობის სარემონტო სარეკონსტრუქციო სამუშაოების შესაბამისი რეკომენდაციების განსაზღვრა.

ვინაიდან ზემოთ აღნიშნულ კვლევებში ნათლად იკვეთება, რომ შენობია აშენებულია ძირითადად აგურისა და თუფის ქვით,ასევე სამშენბლო ბლოკის წყობით (შენობის ორ სართულიან ნაწილში) ანუ მზიდ კედლიანი საანგარიშო სქემის მიხედვით და მათ არ გააჩნიათ არათანაბარი ჯდენითი პროცესებით გამოწვეული ავარიული კატეგორიის ბზარები და დეფორმაციები, გამომდინარე აქედან გათვალისწინებული სარემონტო სარეკონსტრუქციო სამუშაოები შესაძლებელია წარიმართოს შემდეგი სახით:

შენობის ტექნიკური დახასიათების გათვალისწინებით კონსტრუქციული გაანგარიშება და სამუშაოების წარმოება, რომელიც ითვალისწინებს შიდა ფართზე ტიხრების გადაადგილებას, ასევე ახალი ღიობებისა წარმოქმნას და ძველი არამზიდი ელემენტების ახლით ჩანაცვლებას, არსებული შენობის მიმართ უმნიშვნელო ფაქტორია და არ მოახდენს უარყოფით ზეგავლენას, ვინაიდან არსებული სამუშაოები არ ეხება შენობის მზიდ საანგარიშო სქემას და არ ცვლის მათ.

ამასთან სამუშაოების დაწყებამდე დამკვეთი ვალდებულია მშენებლობა აწარმოოს სამშენბლო და უსაფთხოების ნორმების დაცვით, კერძოდ მოიპოვოს შესაბამისი კონსტრუქციული პროექტი, სადაც დეტალურად იქნება გათვალისწინებული ყველა იმ ბზარის და დაზიანებული დეტალის აღდგენა გამაგრების პროცესი, ამასთანავე უსაფთხოების თვალსაზრისით მშენებლობის დროს აუცილებელია მოეწყოს დროებითი გამაგრებები, რათა დაზღვეულები ვიყოთ რაიმე სახის, როგორც მუშახელის ისე გამვლელი ადამიანების უსაფთხოება.

LILEO 404902496 GEORGIA LILEO LTD

დასკვნა

ჩვენს მიერ შესწავლილი ქ.თბილისი, ტეტელაშვილის ქუჩა №8-ში (საკადასტრო კოდებით: 01.13.08.007.034 და 01.13.08.007.033) არსებული შენობის მზიდი საანგარიშო სქემა მდგრადობისა და საიმედოობის თვალსაზრისით დამაკმაყოფილებელია, ვინაიდან ზემოთ აღნიშნული კვლევის შედეგებში არ აღინიშნება ისეთი სახის დეფორმაციების კვალი და რღვევის ფაქტორები, რაც გავლენას მოახდენდა ერთიანი მზიდუნარიანი კონსტრუქციული ელემენტების მიმართ. აქედან გამომდინარე შესაძლებელია განხორციელდეს საპროექტო დოკუმენტაციის მიხედვით განსახორციელებელი სარემონტო სარეკონსტრუქციო სამუშაოები და დასაშვებად მიგვაჩნია ზემოთ ხსენებული დასკვნა-რეკომენდაციების დაცვით.

კონსტრუქტორ-ექსპერტი: ა. ყურაშვილი

შ.პ.ს.-"ლილეო"

შენობის შიდა ფართზე გამაგრებითი სამუშაოების კონსტრუქციული ნაწილი

2017 წ.

ლითონის სვეტების განლაგების სქემა სარდაფის სართულზე

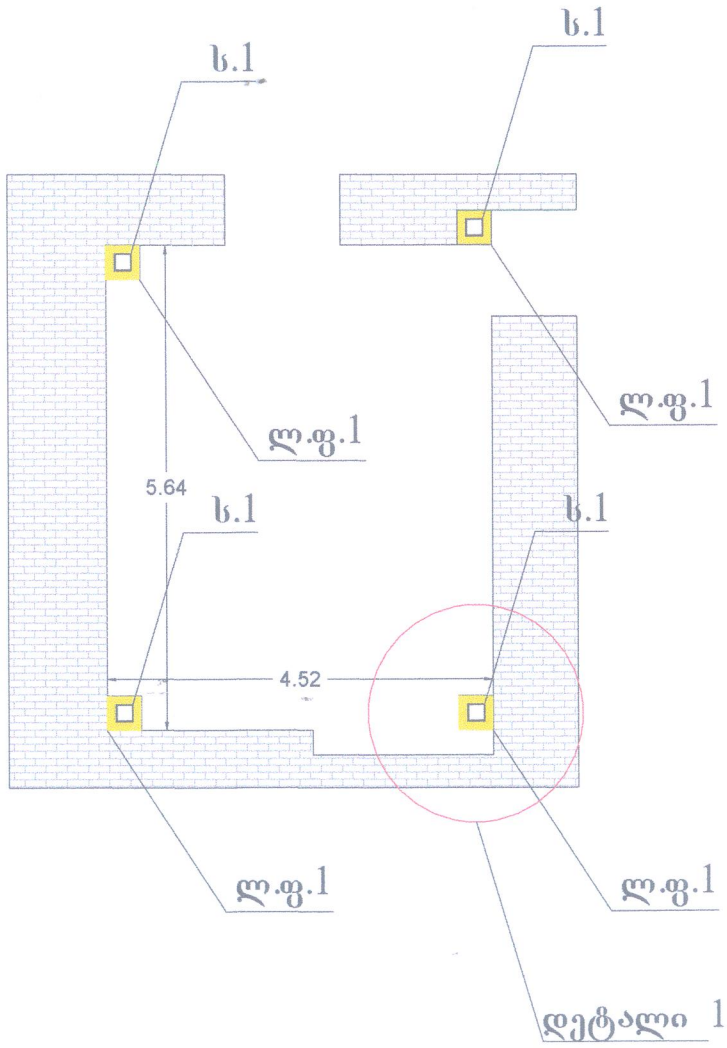

ლითონის კოჭების განლაგების სქემა სარდაფის სართულზე

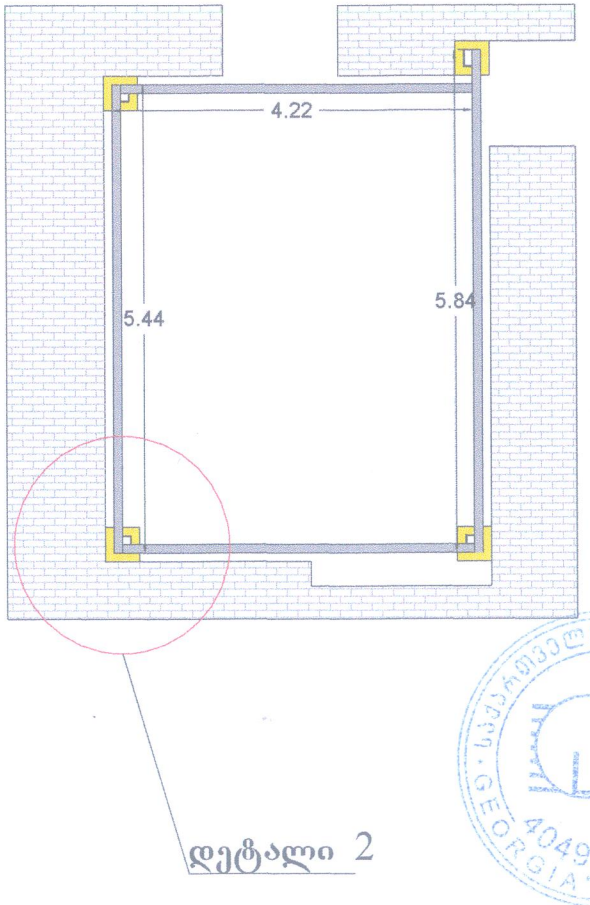



დეტალი 1

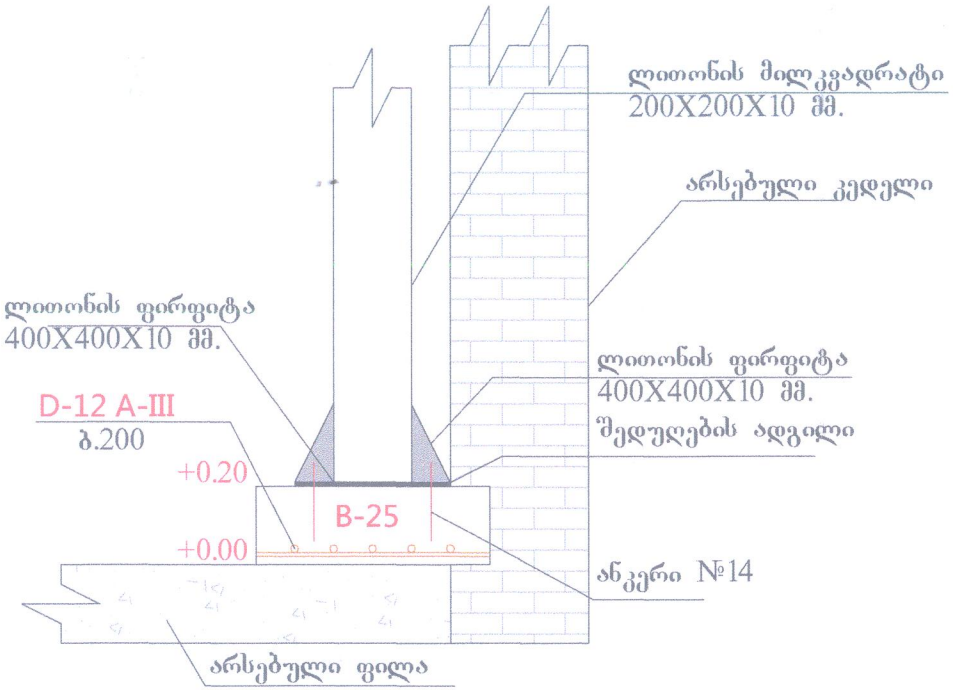

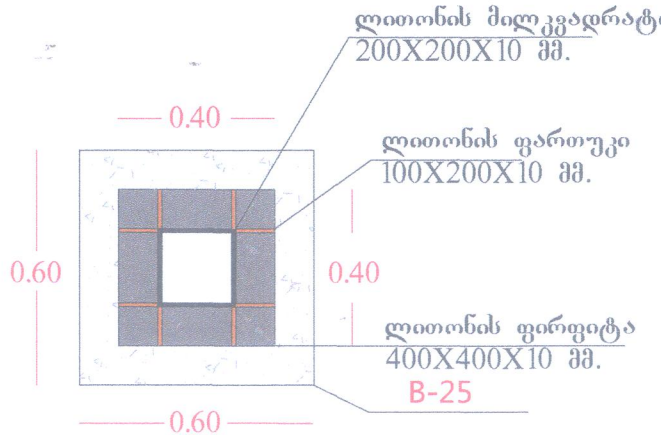

დეტალი 2

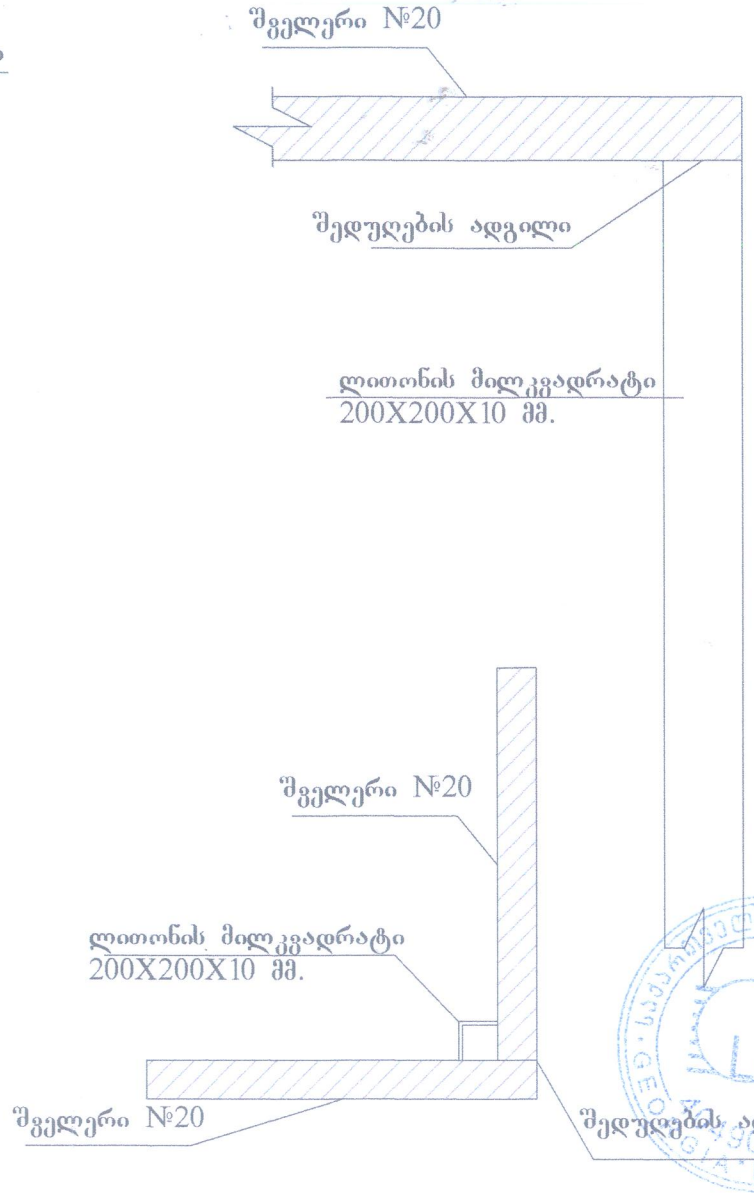

კარების ღიობის გამაგრება მონოლითური კონსტრუქციით (სარდაფის სართული)

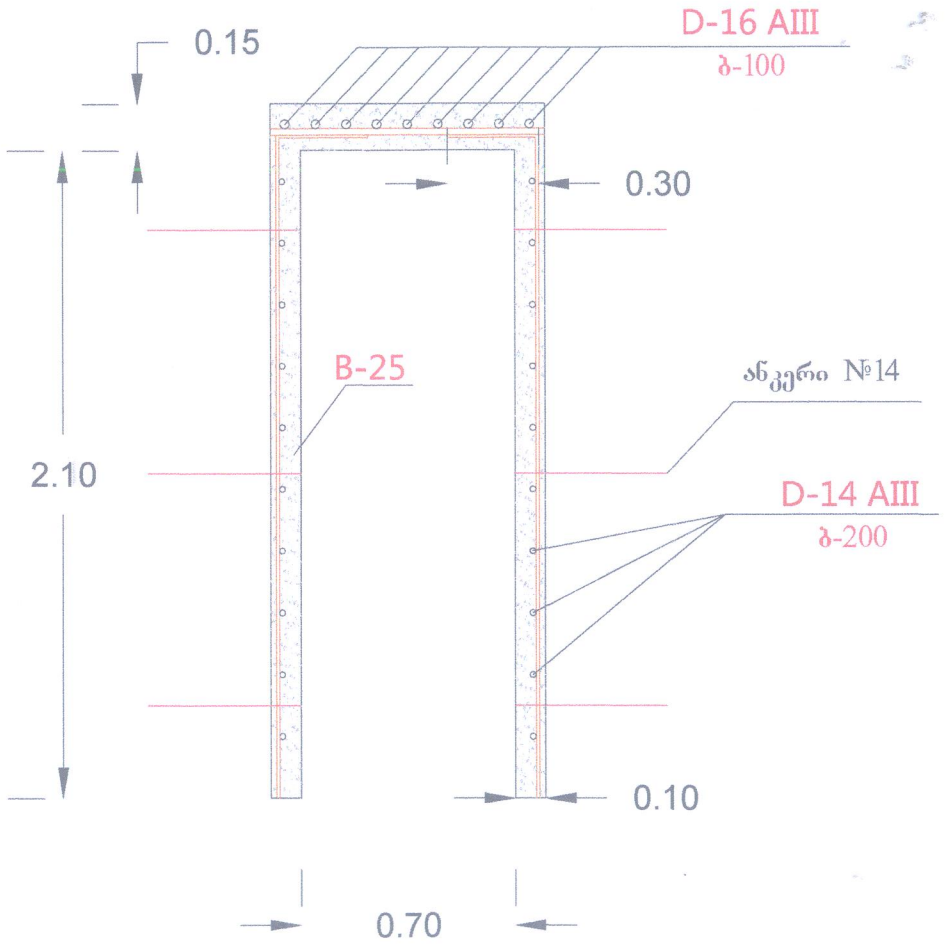

კარების ღიობის მოჩარჩოება სარდაფის სართულზე

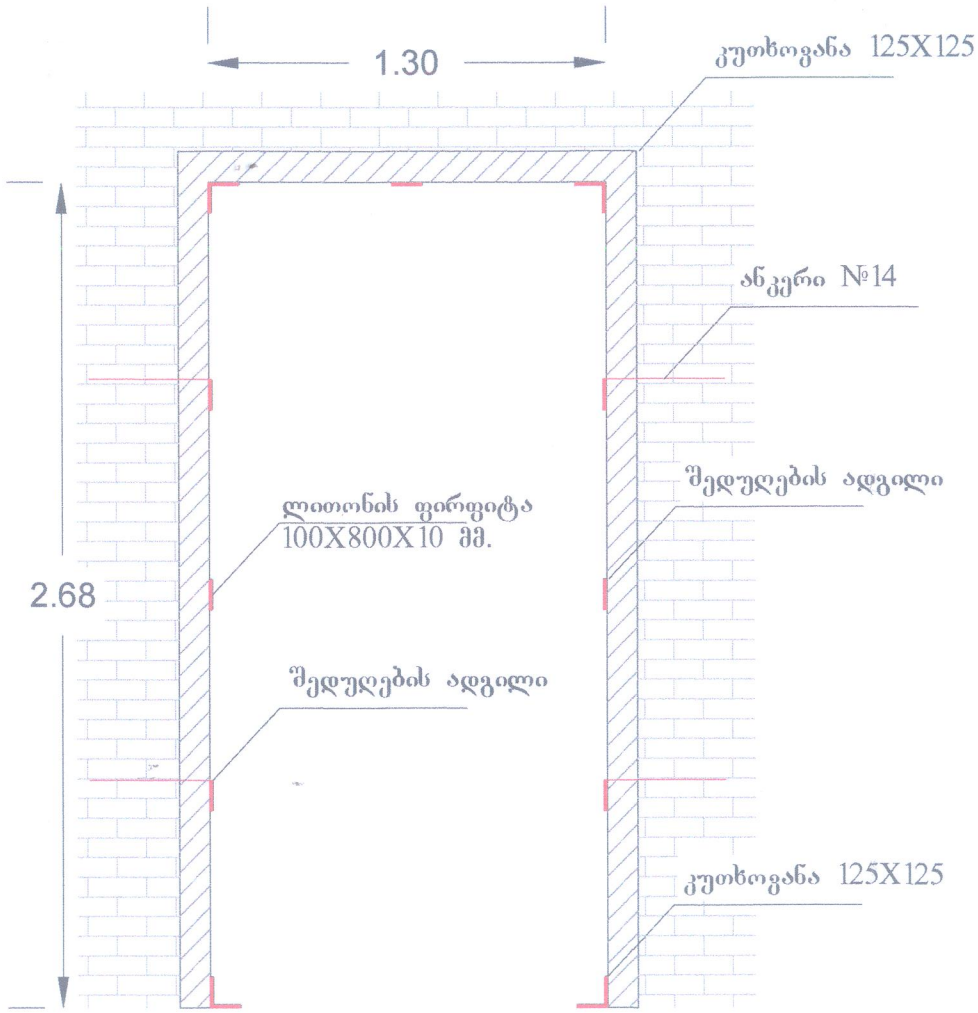

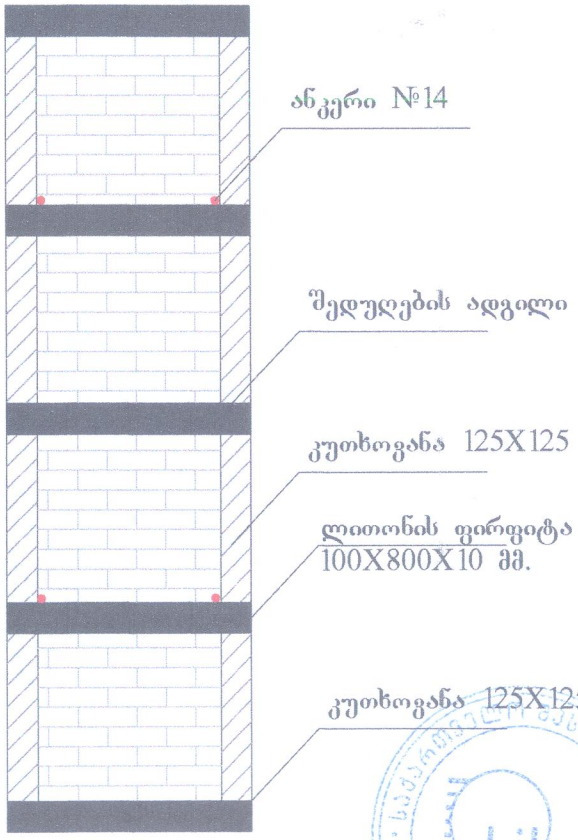

ღიობი №1-ის მოჩაერჩოება (პირველი სართული)

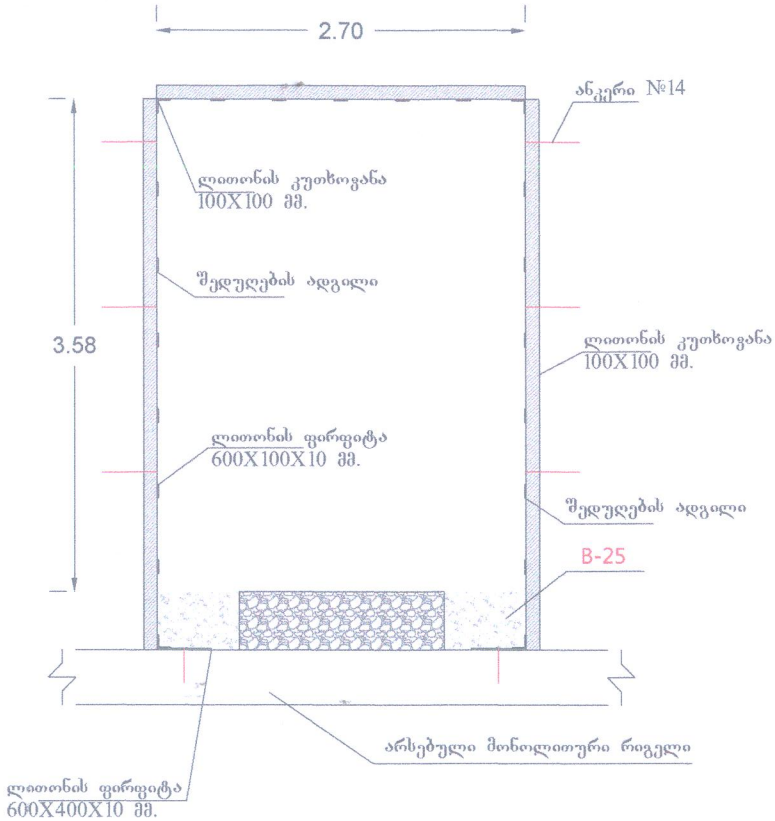

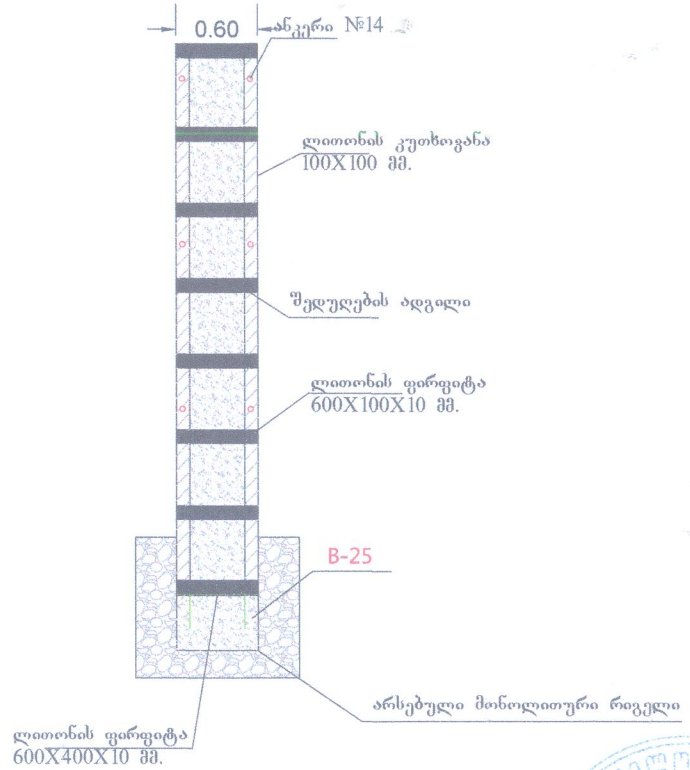



ღიობი №2-ის მოჩაერჩოება (პირველი სართული)

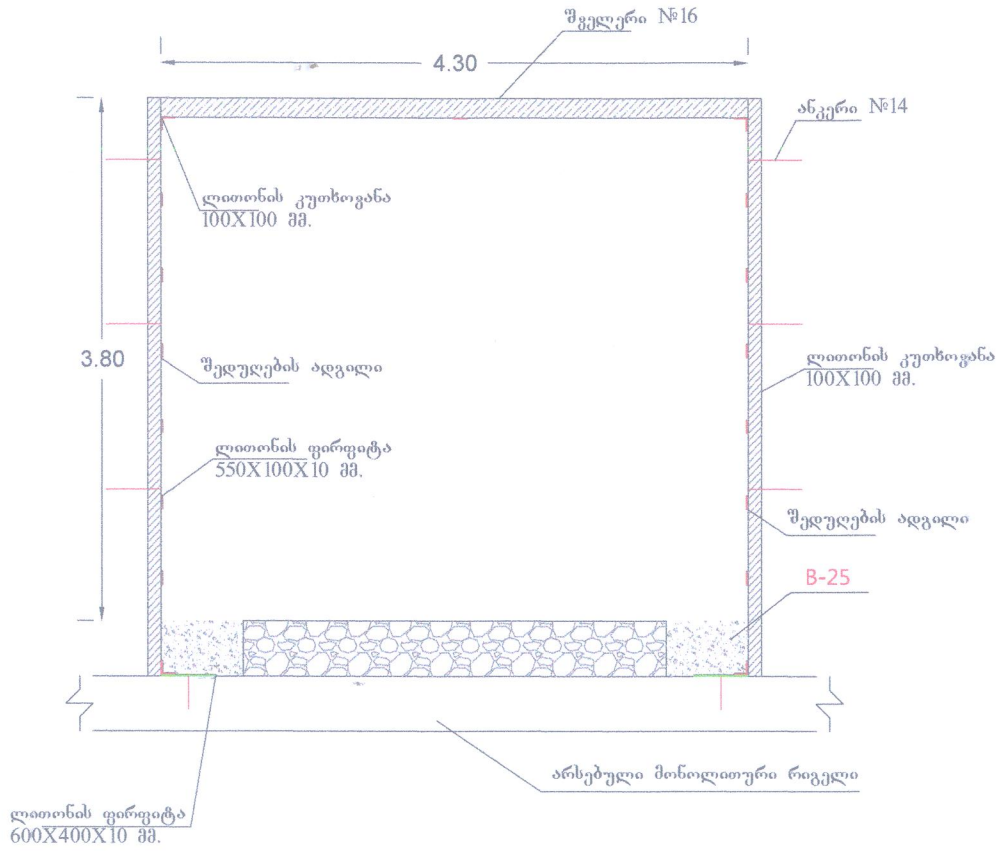

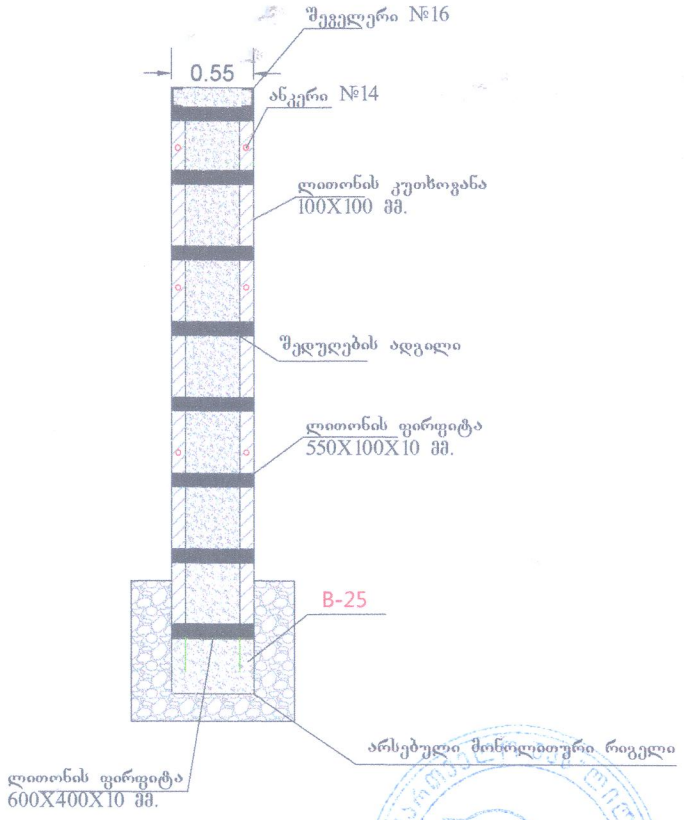

ლითონის კოჭების განლაგების სქემა (მეორე სართულზე)
მონოლითური ფილების დამჭერკი

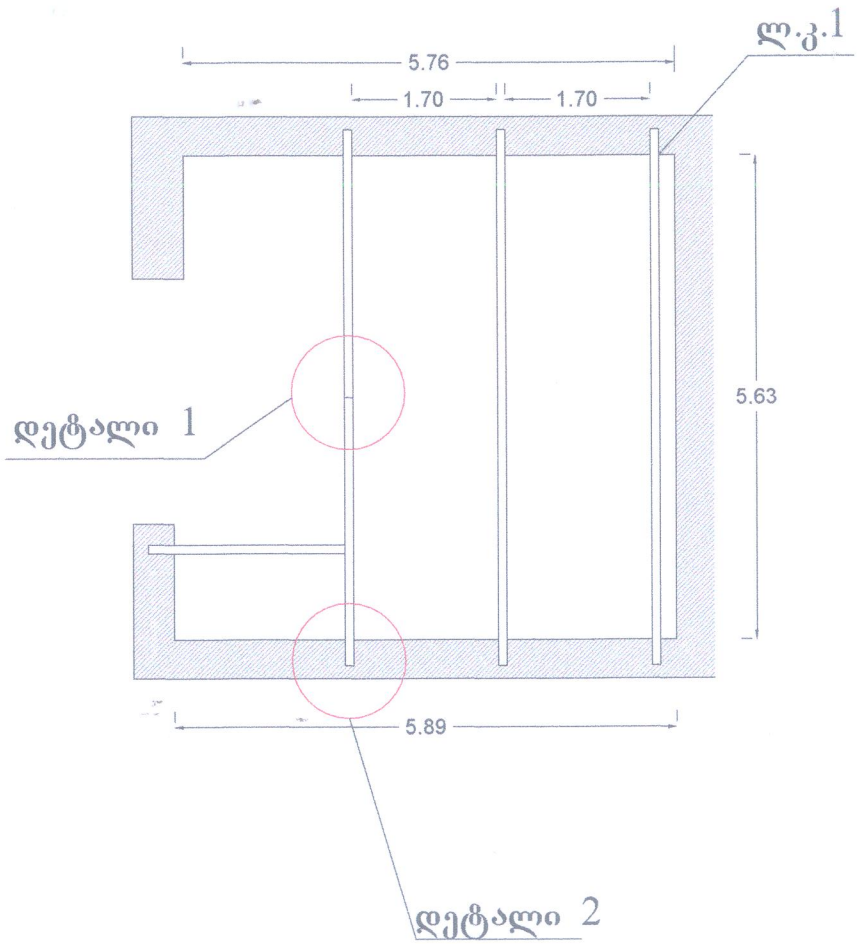

დეტალი 2

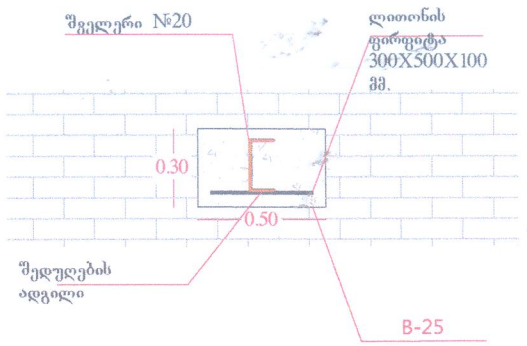

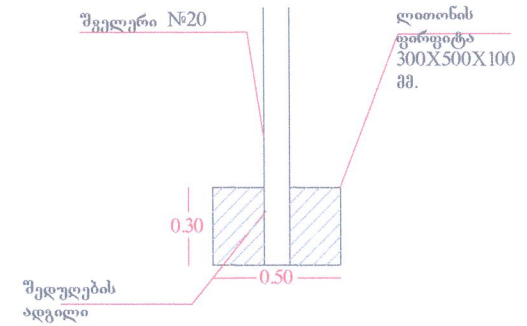

დეტალი 1

ლითონის კოჭის გადაბმა

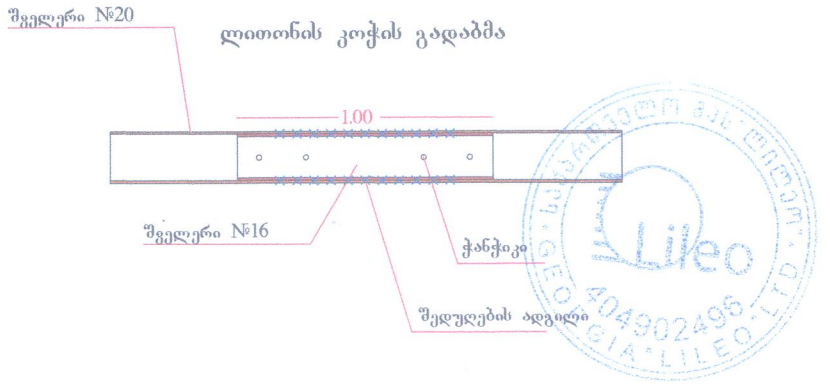

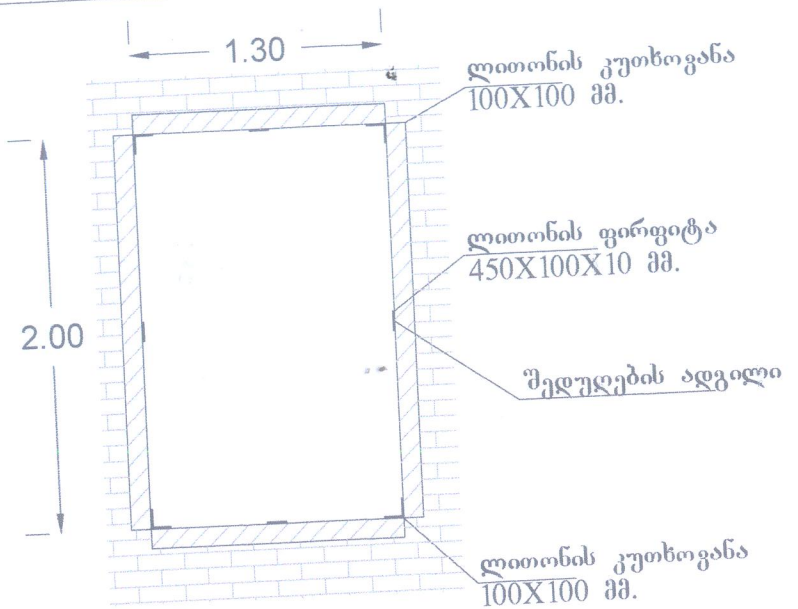

ფანჯრის ღიობის მოჩაერჩოება (მეორე სართული)

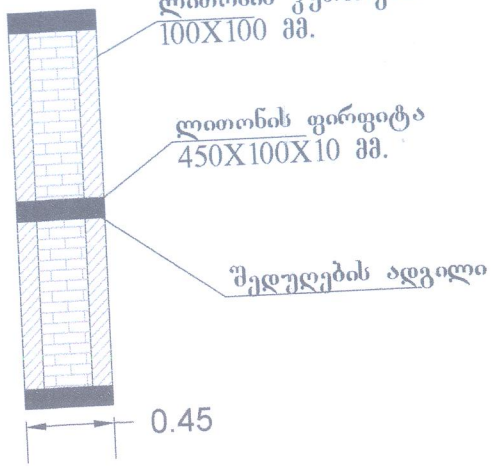

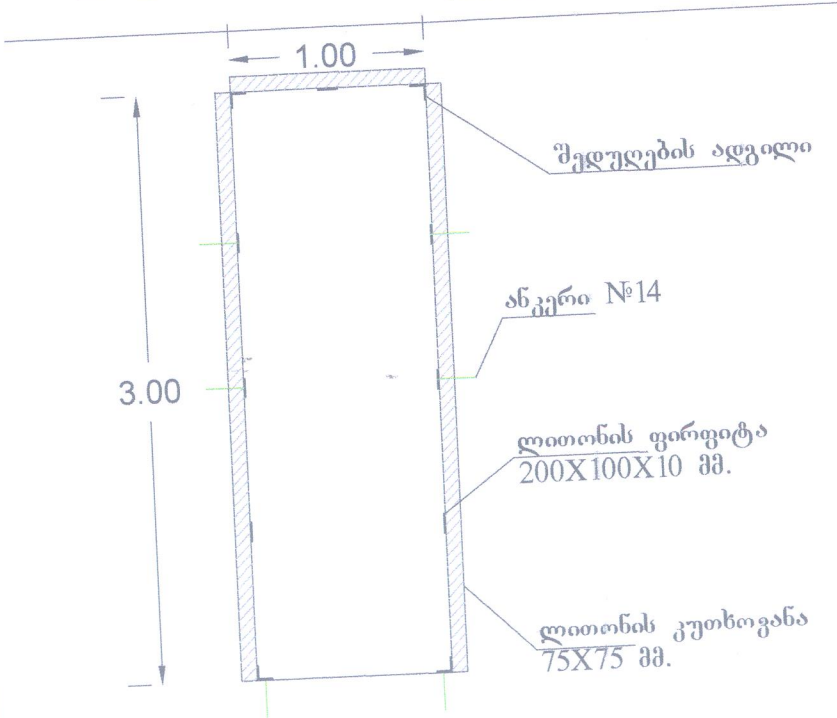

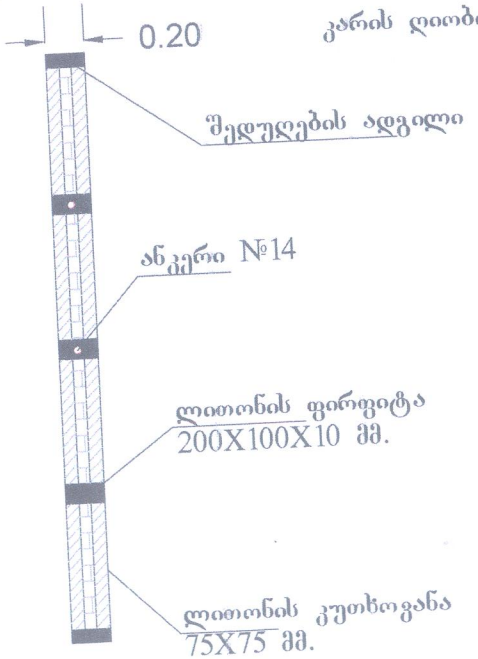

კარის ღიობის მოჩაერჩოება (მეორე სართული)

Liteo
404902496
GEORGIA LILEO

კარების ღიობის გამაგრება (ვერანდისკენ გამავალი კარი)

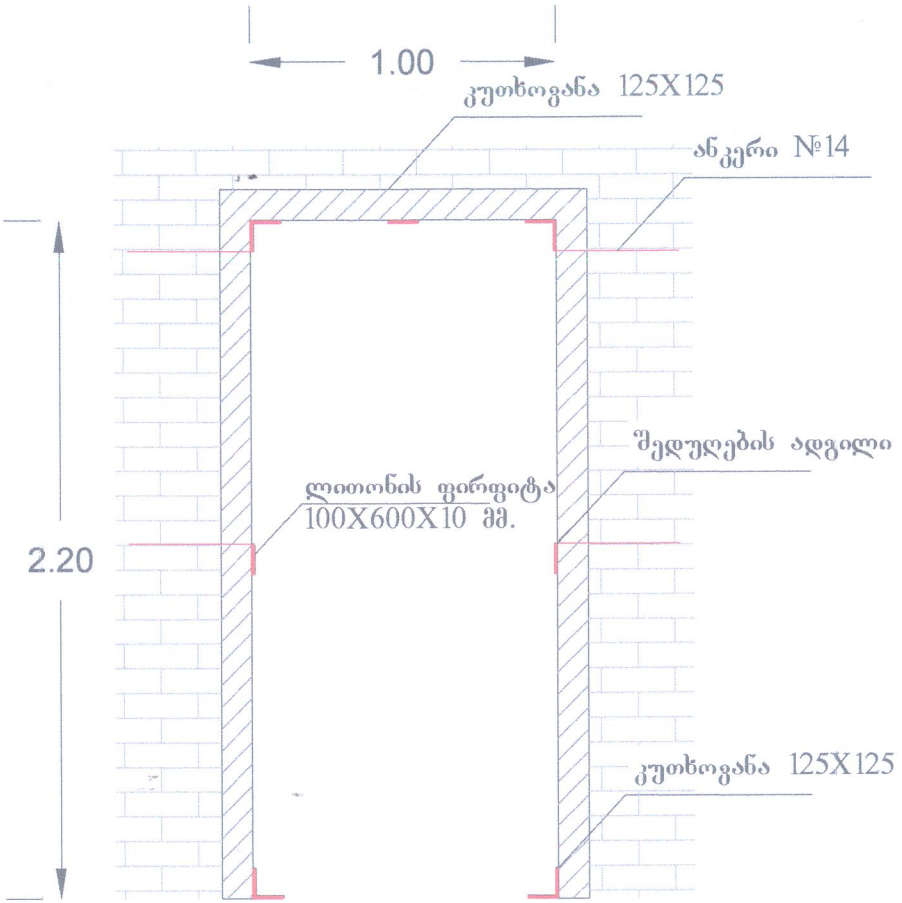

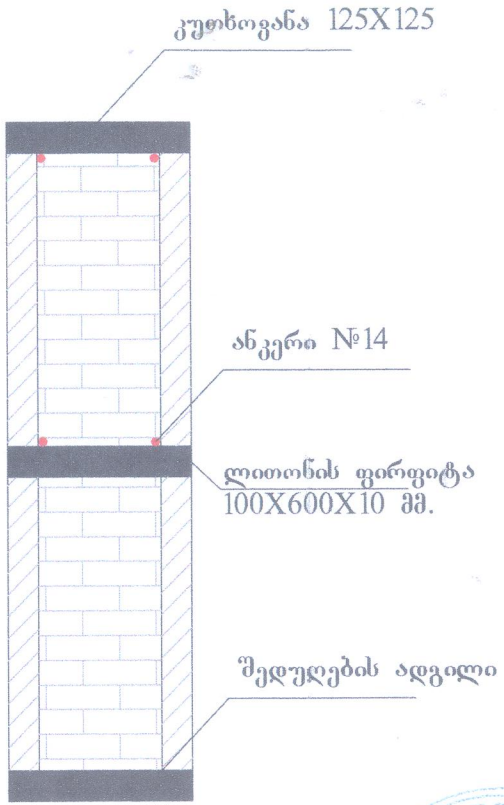



ლითონის კუთხოვანების განლაგების სქემა მონოლითური ფილის მოსაწყობად (მესამე სართულზე)

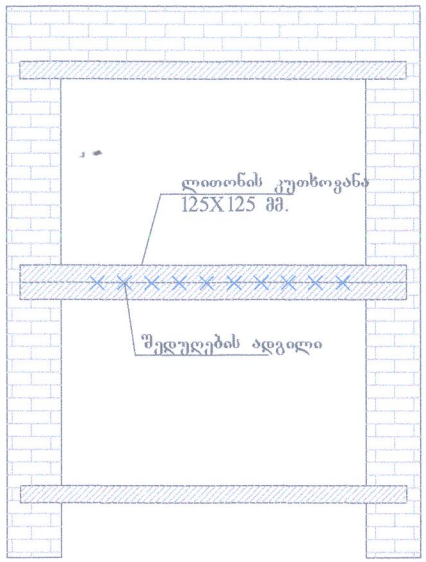

მონოლითური ფილის მოწყობის სქემა

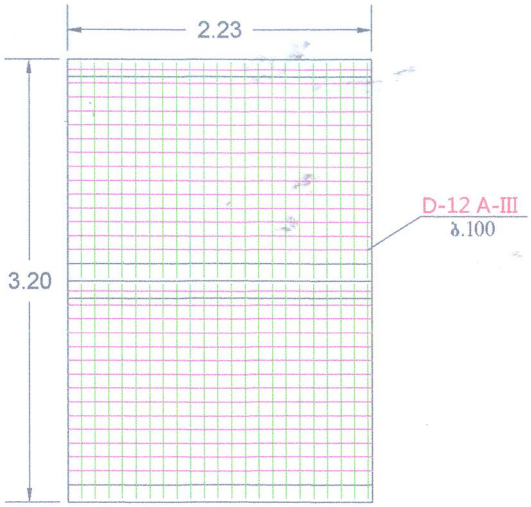

ლითონის კუთხოვანა ჩამაგრება არსებულ კედელში

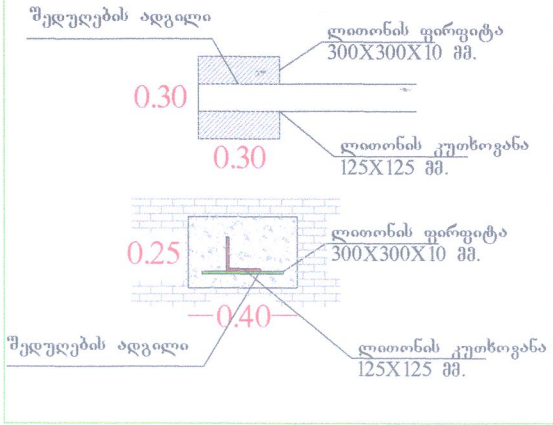

მონოლითური ფილის კონსტრუქციული ჭრილი

