სარდაფის გეგმა (ასახვით)

საქვაბის ჭედილი და ტიხრები

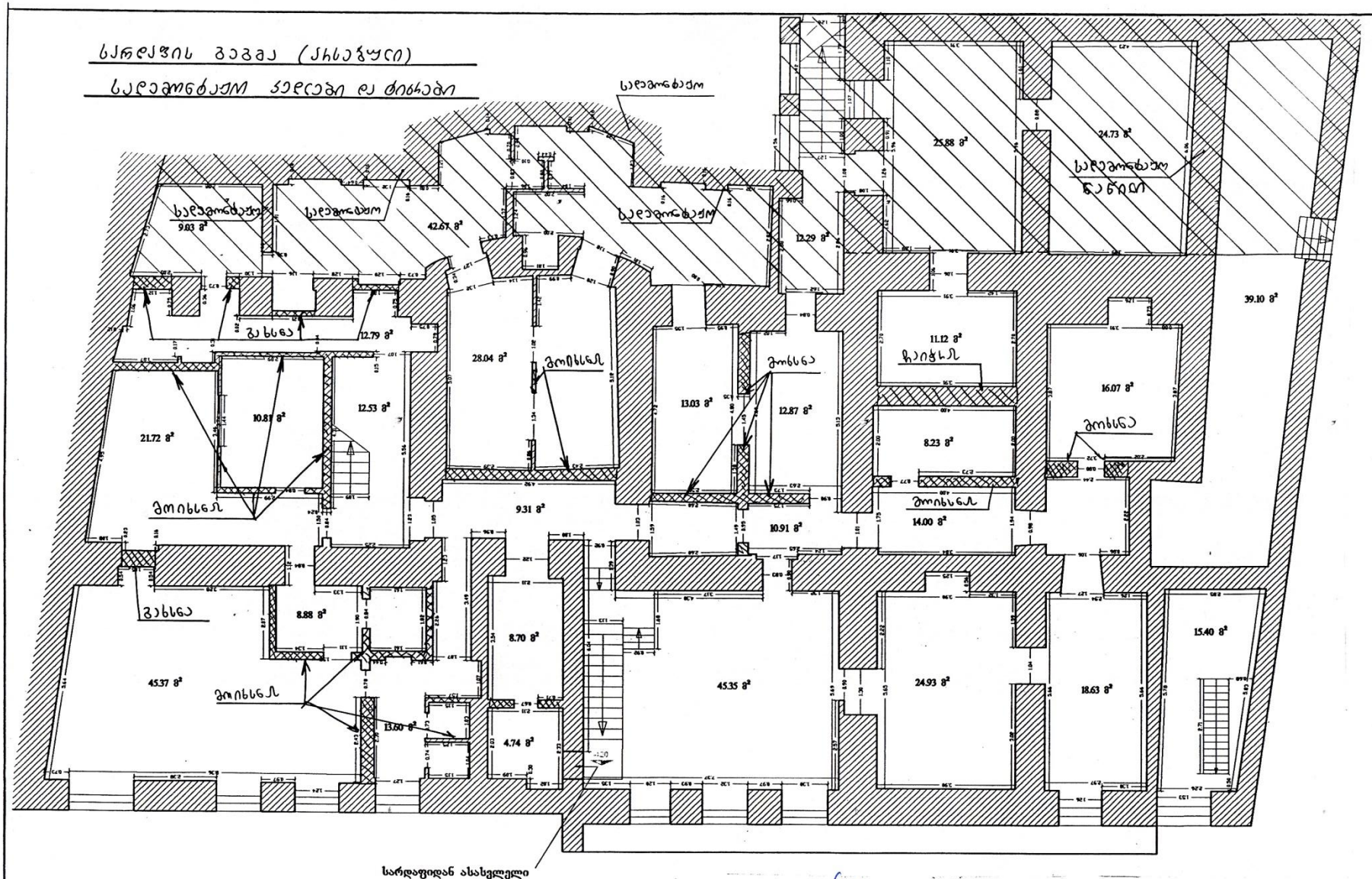

დირექტორი		ბ. გზელაკლაძა	ქ. თბილისში, კოსტავას ქ. №43-ში, შ.პ.ს. „სანო-ს მიწის ნაკვეთზე № 01.15.03.010.060 მდებარე სამსართულიანი შენობის რეკონსტრუქციის, რეაბილიტაციის და მისი ადაპტაციის პროექტის შენობად პროექტი.	შ.პ.ს. „პარკელი"	
პრ. ავტორი		მ. ბუჯიაშვილი		ქ. თბილისი, კოლხეთის ქ.№5.	
პრ. ავტორი		ბ. გზელაკლაძა	კონსტრუქციული ნაწილი	დაკვეთა №	/2012
კონსტრუქტორი		ვ. ჯაფარიძე			
			საქვაბის გეგმა (ასახვით) საქვაბის ჭედილი და ტიხრები	სტადია	შეკრული	მასშტაბი
				მ.პრ.	ა 1	1:100

I სართულის გეგმა (ანსაგმული)
საღებავონტაქტო ადგილები და ტიხრები

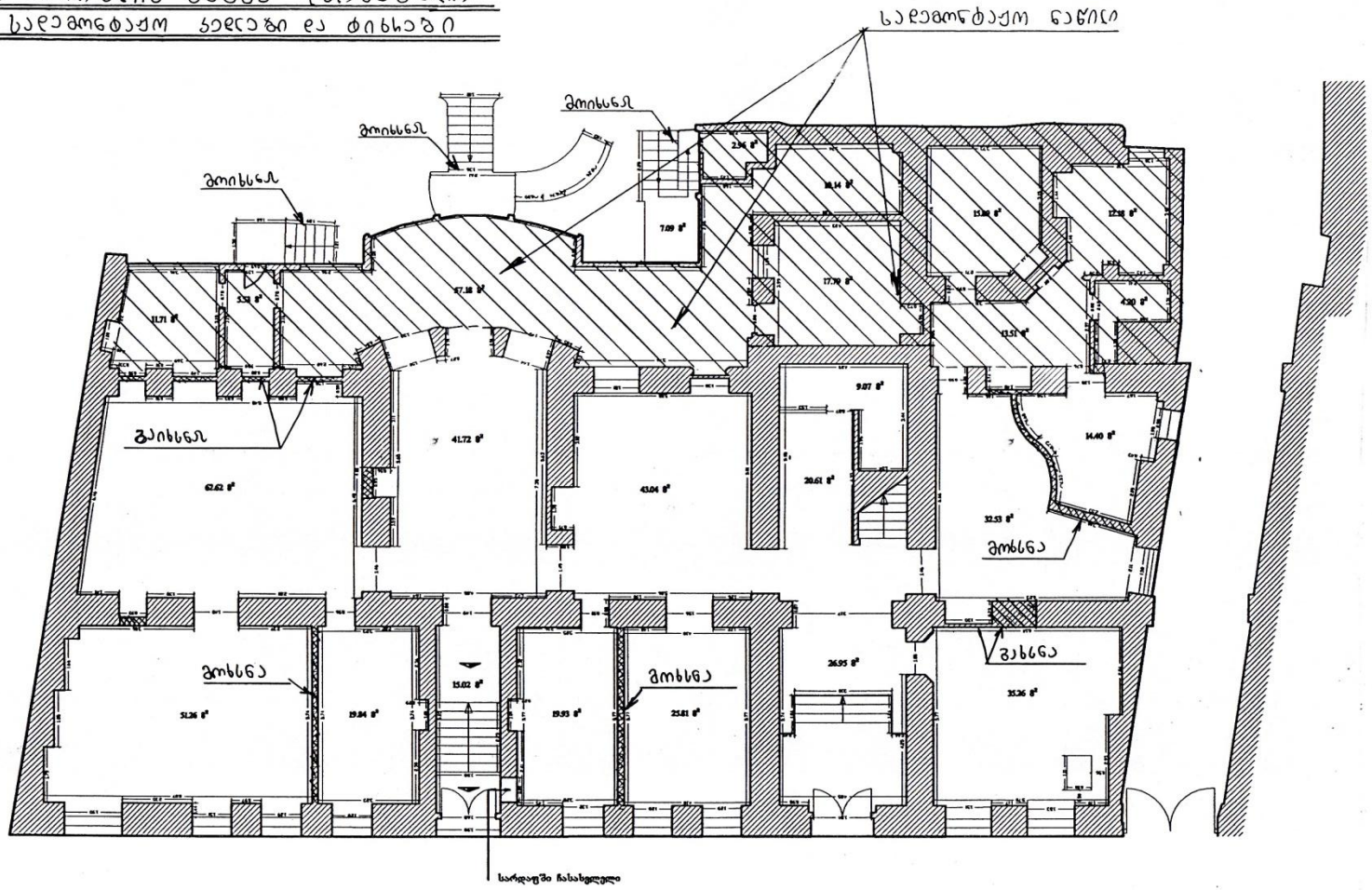

დირექტორი		ვ. გზელიანი	ქ. თბილისში, კოსტავას ქ. №43-ში, შ.პ.ს. „სარ-ს მიწის ნაკვეთზე № 01.15.03.010.060 მდებარე სამსართულიანი შენობის რეკონსტრუქციის, რეაბილიტაციის და მისი ადაპტაციის საოფისე შენობად პროექტი.	შ.პ.ს. „პარალელი" ქ. თბილისი, კოსტავის ქ.№5.
პრ. არქიტექტორი		ქ. ბუჯიაშვილი		
პრ. არქიტექტორი		ვ. გზელიანი		
კონსტრუქტორი		ვ. ჯაფარიძე	კონსტრუქციული ნაწილი	დაკვეთა № 2012
			I სართულის გეგმა (ანსაგმული) საღებავონტაქტო ტიხრები და ადგილები	სტადია / შეკვეთა / მასშტაბი
				მ.პრ. / ა-2 / 1:150

II სართულის გეგმა (ანაბეჭდი)

სადემონტაჟო კედლები და ტიხრები

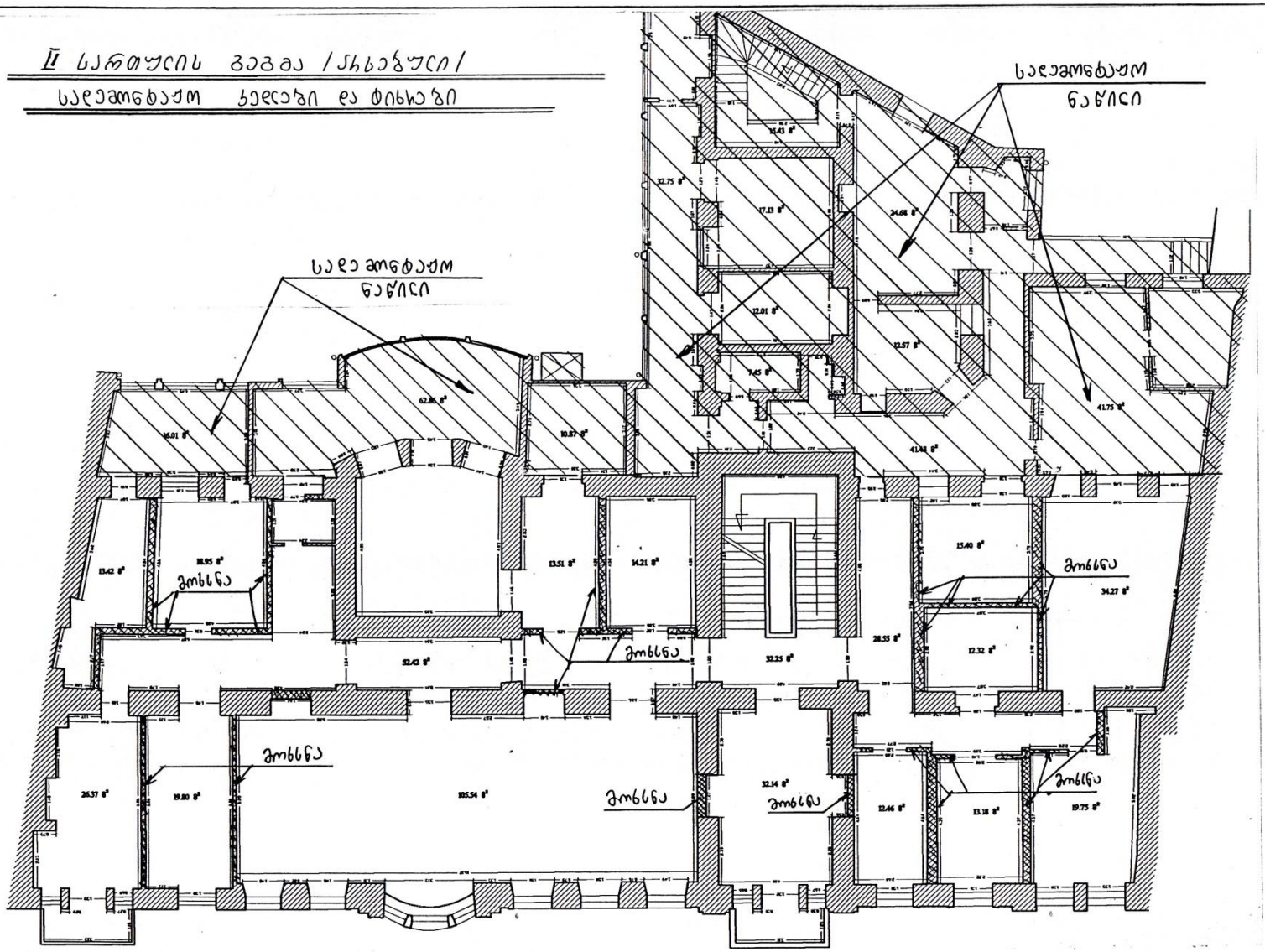

დირექტორი		ბ. გზელიანი	ქ. თბილისში, კოსტავას ქ. №43-ში, შ.ს. „სანი-ს მიწის ნაკვეთზე № 01.15.03.010.060 მდებარე სამსართულიანი შენობის რეკონსტრუქციის, რეაბილიტაციის და მისი ადაპტაციის სამუშაო შენობად პროექტი.
პრ. არქიტექტორი		გ. გუგუშვილი	
პრ. არქიტექტორი		ბ. გზელიანი	
კონსტრუქტორი		ვ. ჯაფარიძე	

შ.პ.ს. „პარალელი"
ქ. თბილისი, კოლხეთის ქ.№5.

კონსტრუქციული ნაწილი

დაკვეთა № /2012

II სართულის გეგმა (ანაბეჭდი) სადემონტაჟო ტიხრები და კედლები

სტადია	ფურცელი	მასშტაბი
მ.პრ.	ა 3	1:150

III სართულის გეგმა (ანაბეჭდი)

სადემონტაჟო კედლები და ტიხრები

დირექტორი		ბ. ბზიკალავა	ქ. თბილისში, კოსტავას ქ. №43-ში, შ.პ.ს. „პარალელი"-ს მიწის ნაკვეთზე № 01.15.03.010.060 მდებარე სამსახურებრივი შენობის რეკონსტრუქციის, რეაბილიტაციის და მისი ადაპტაციის პროექტი.	შ.პ.ს. „პარალელი"
პრ. არქიტექტორი		მ. ბუჯიაშვილი		ქ. თბილისი, კოსტავის ქ.№5
პრ. არქიტექტორი		ბ. ბზიკალავა		დაკვეთა № /2012
კონსტრუქტორი		ვ. ჯაფარიძე	კონსტრუქციული ნაწილი	
			III სართულის გეგმა (ანაბეჭდი) სადემონტაჟო კედლები და ტიხრები	სტადია: მ.პრ. / ფურცელი: 4 / მასშტაბი: 1:50

სარდაფის გეგმა (საკრებულო)

ახალი საძირკვლების და გაძიებების გეგმა

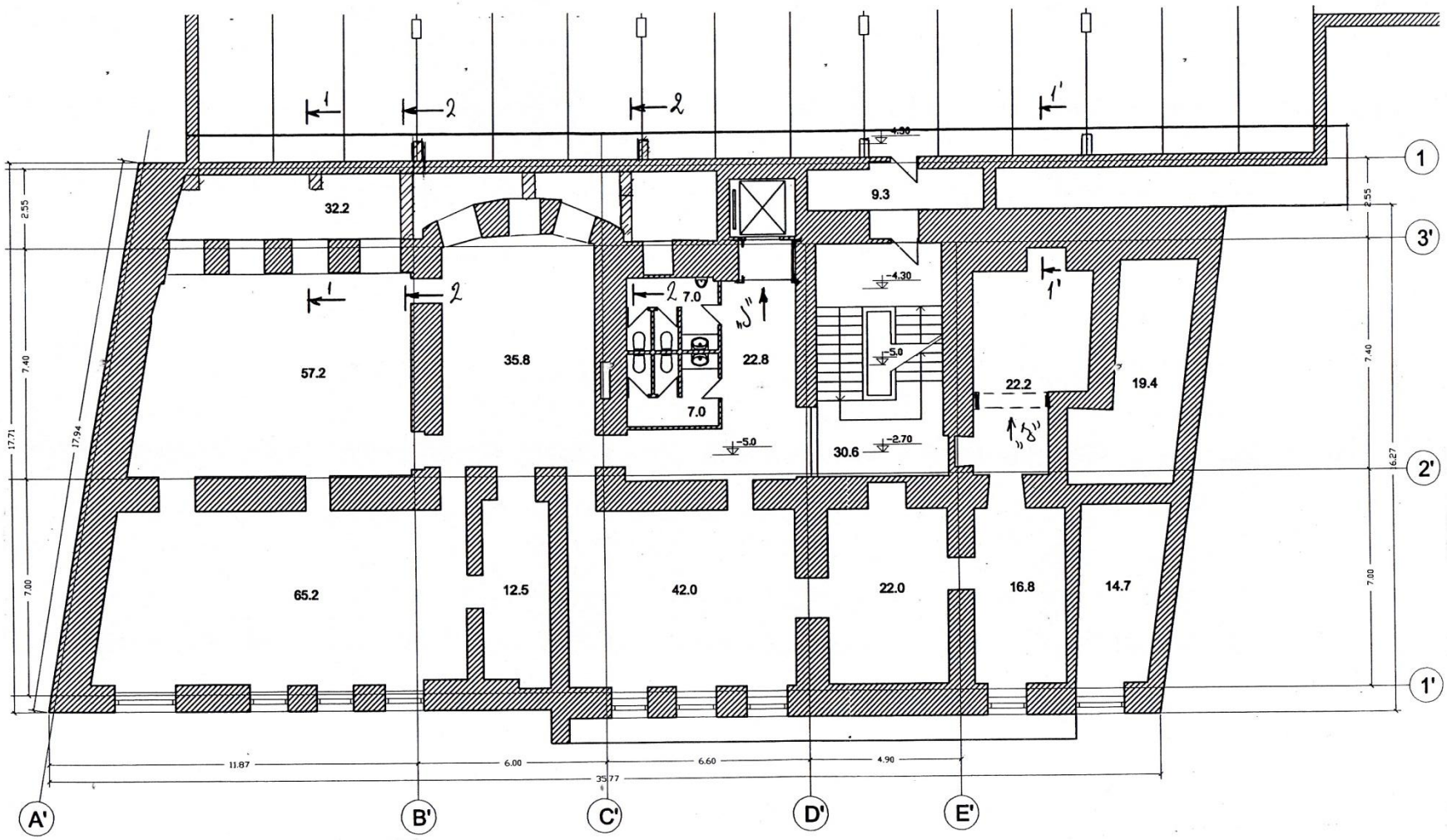

დირექტორი		გ. გზელაშვილი	ქ. თბილისში, კოსტავას ქ. №43-ში, შ.პ.ს. „სანი"-ს მიწის ნაკვეთზე № 01.15.03.010.060 მდებარე სამსახურებრივი შენობის რეკონსტრუქციის, რეაბილიტაციის და მისი ადაპტაციის პროექტი.	შ.პ.ს. „პარალელი"
პრ. ავტორი		მ. ბუჯიაშვილი		ქ. თბილისი, კოსტავას ქ.№5
პრ. ავტორი		გ. გზელაშვილი	კონსტრუქციული ნაწილი	დაკვეთა № /2012
კონსტრუქტორი		ვ. ჯაფარიძე	სარდაფის საკრებულო გეგმა საძირკვლების და გაძიებების გეგმა	სტადია: მ.პრ. / ფურცელი: 5 / მასშტაბი: 1:150

ჭრილი 1-1 მ1:20

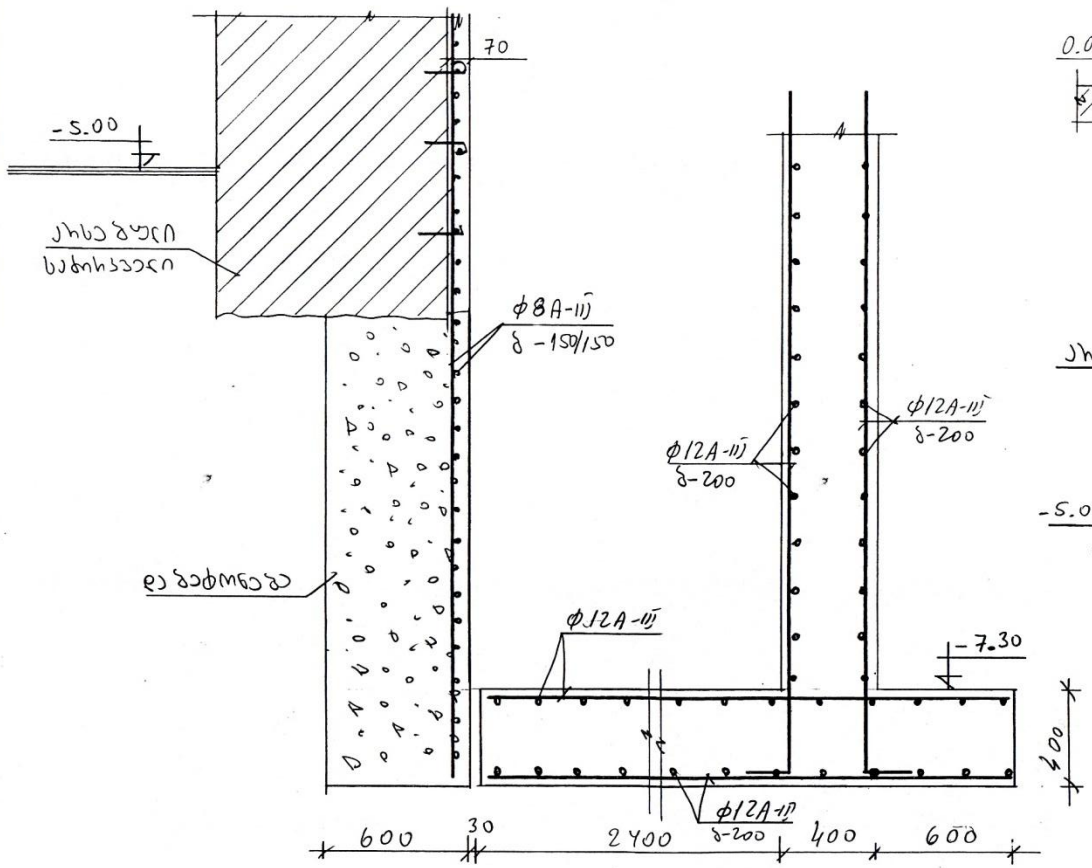

ჭრილი 2-2 მ1:50

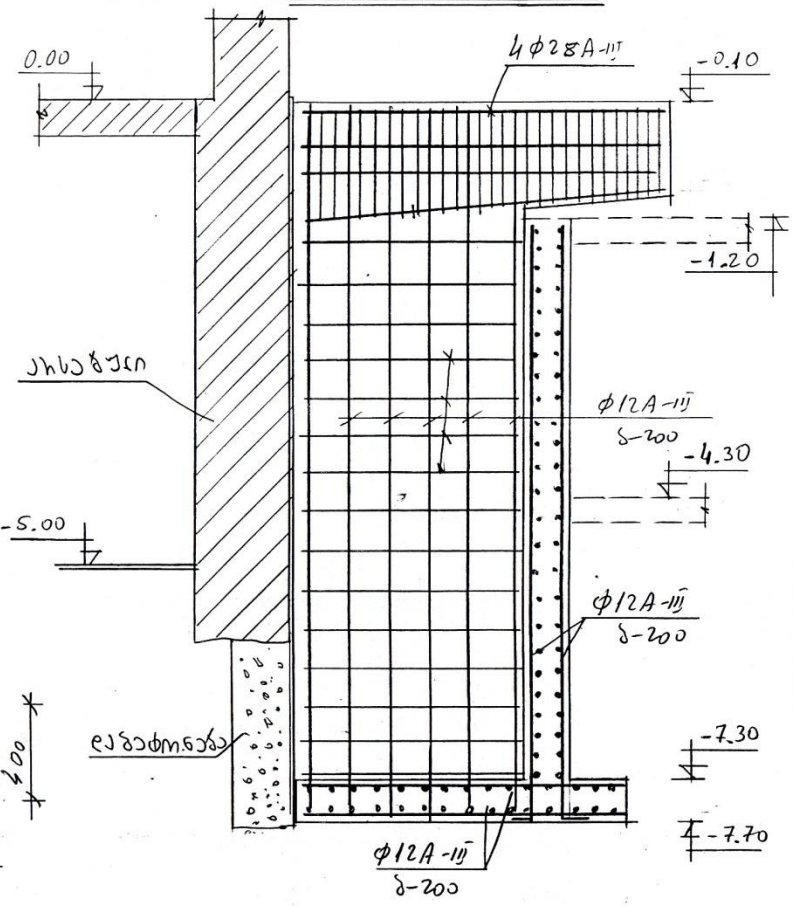

ლითონის მოჩარჩოების სქემა

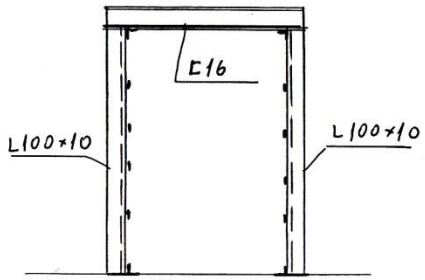

დირექტორი		ბ. გზელაშვილი	ქ. თბილისში, კრწანისის ქ. №43-ში, შ.პ.ს. „სანო"-ს მიერ ნაკვეთზე № 01.15.03.010.060 მრავალფენა საცხოვრებლიანი შენობის რეკონსტრუქციის, რამპირეტაციის და მისი ადაპტაციის საერთო შენობად პროექტი.	შ.პ.ს. „პარალელი" ქ. თბილისი, კოსტანის ქ.№5.	
პრ. ავტორი		მ. გუჯაბიშვილი			
პრ. ავტორი		ბ. გზელაშვილი			
კონსტრუქტორი		ვ. ჯაფარიძე	კონსტრუქციული ნაწილი	დაკვეთა №	/2012
			სახლის შენობის, ძველი სახლის ნაწილის, გაძლიერების ჭრილები	სტადია: მ.პრ.	შეკვეთილი: ა-6	მასშტაბი: 1:20 1:50

I სართულის გეგმა (საკრებულო)

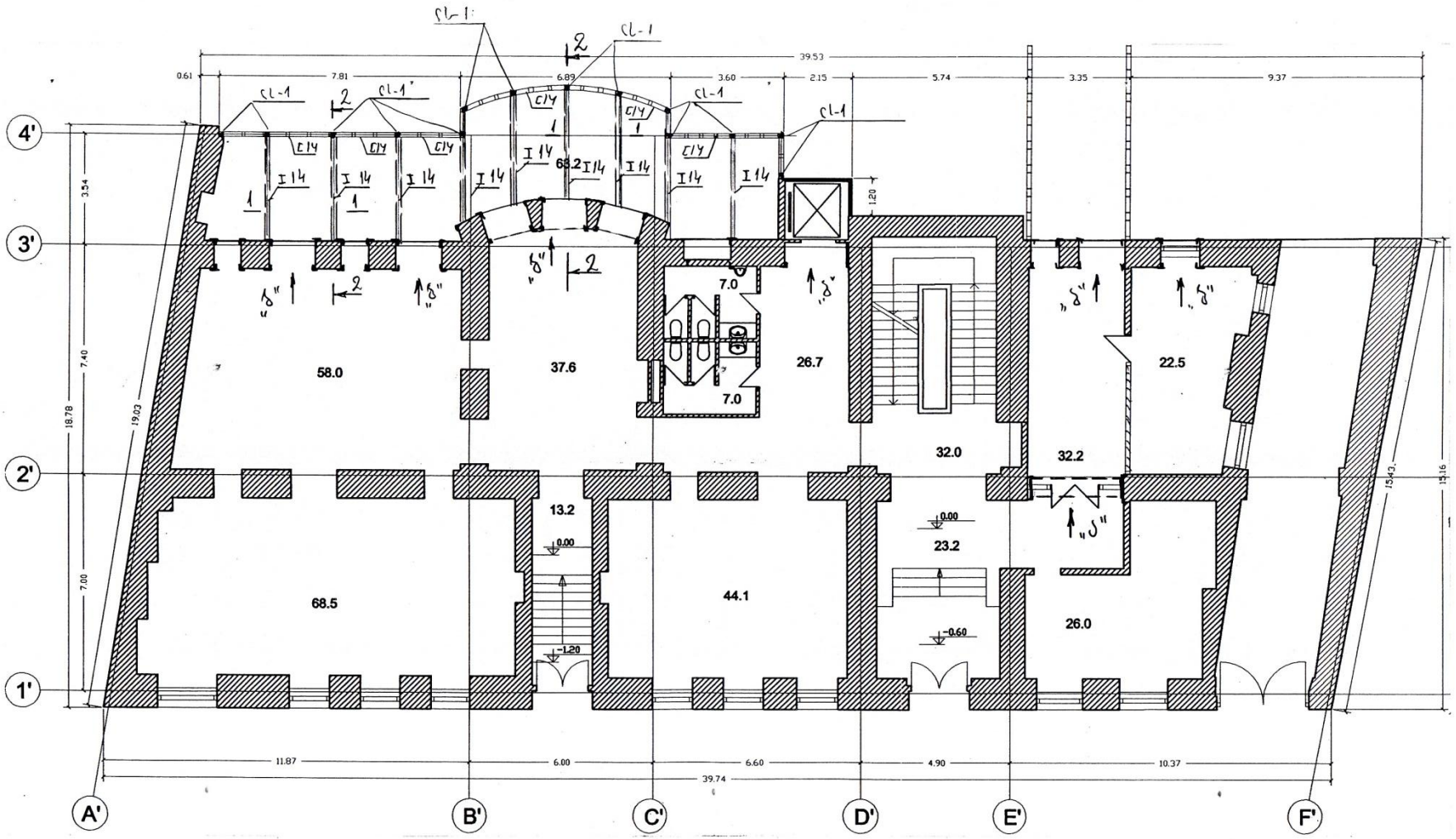

დირექტორი		გ. გზელაური	ქ. თბილისში, კოსტავას ქ. №43-ში, შ.პ.ს. „სანო"-ს მიწის ნაკვეთზე № 01.15.03.010.060 მდებარე სამსართულიანი შენობის რეკონსტრუქციის, რეაბილიტაციის და მისი ადაპტაციის საფუძველზე შენობაზე პროექტი.	შ.პ.ს. „პარალელი" ქ. თბილისი, კოლხეთის ქ.№5.
პრ. არქიტექტორი		მ. ბუჩუკაშვილი		
პრ. არქიტექტორი		გ. გზელაური		დაკვეთა № /2012
კონსტრუქტორი		ვ. ჯაფარიძე	კონსტრუქციული ნაწილი	
			I სართულის გეგმა (საკრებულო)	სტადია: მ.პრ. / შრომელი: ა-7 / მასშტაბი: 1:20

ჭრილი 1-1 მ1:20

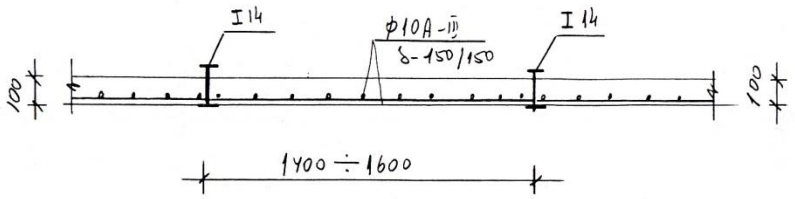

ჭრილი 2-2 მ1:20

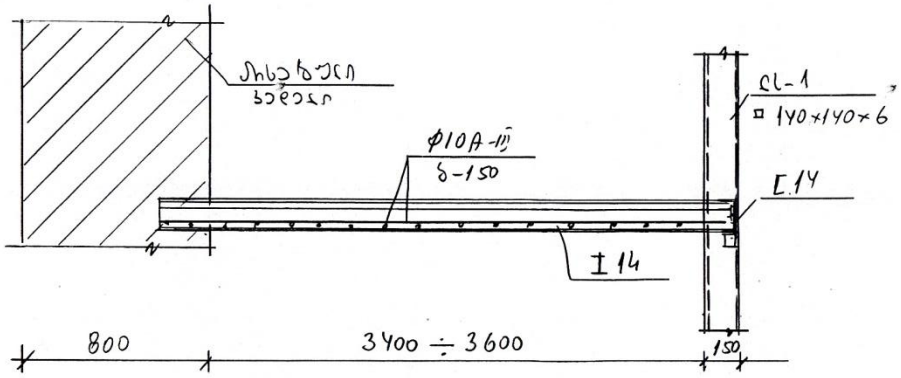

ლითონის გაძლიერება
ხედი „ა" მ1:50

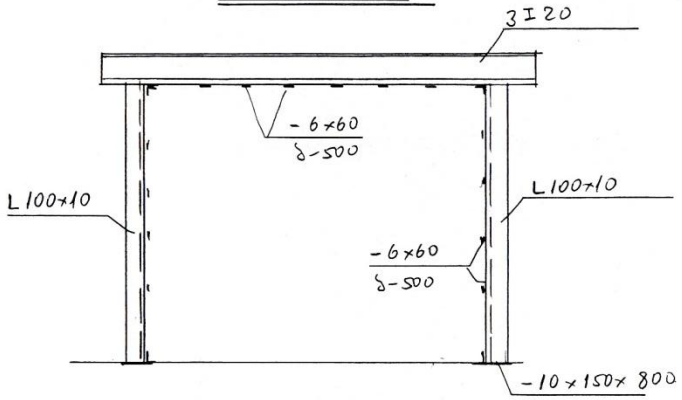

ლითონის გაძლიერების სქემა
ხედი „ბ" მ1:50

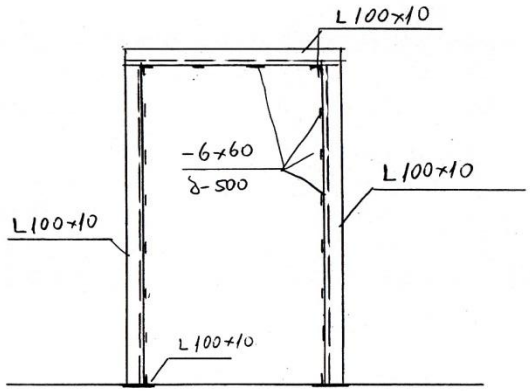

ანძისწილის სვეტის კნ-1 მ1:20

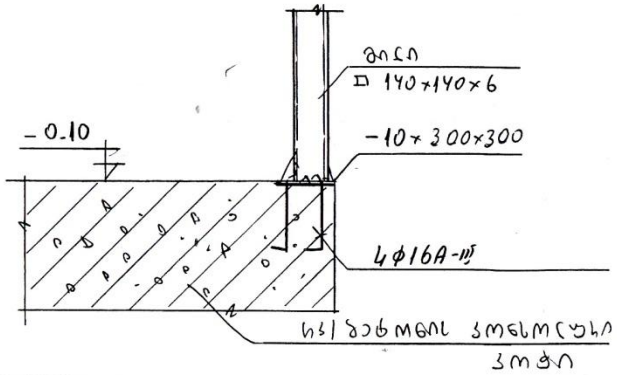

დირექტორი		ბ. გზეკალავა	ქ. თბილისში, კოსტავას ქ. N43-ში, შ.პ.ს. „სანორ-ს მიწის ნაკვეთზე № 01.15.03.010.060 მდებარე სამსართულიანი შენობის რეკონსტრუქციის, რეაბილიტაციის და მიწის ანაკაფაციის სამუშაოს შენობად პროექტი.	შ.პ.ს. „პარალელი" ქ. თბილისი, კოსტავას ქ.№5.
პრ. ავტორი		მ. ბუხნიკაშვილი		
პრ. ავტორი		ბ. გზეკალავა		
კონსტრუქტორი		მ. ჯაფარიძე	კონსტრუქციული ნაწილი	ობიექტის დასახელება: ანძისწილის სპორტული მოედნის ჭრილები

დაკვეთა № /2012		
სტადია	ფურცელი	მასშტაბი
მ.პრ.	ა-8	1:20

II სართულის გეგმა (საჯარო ნაწილი)

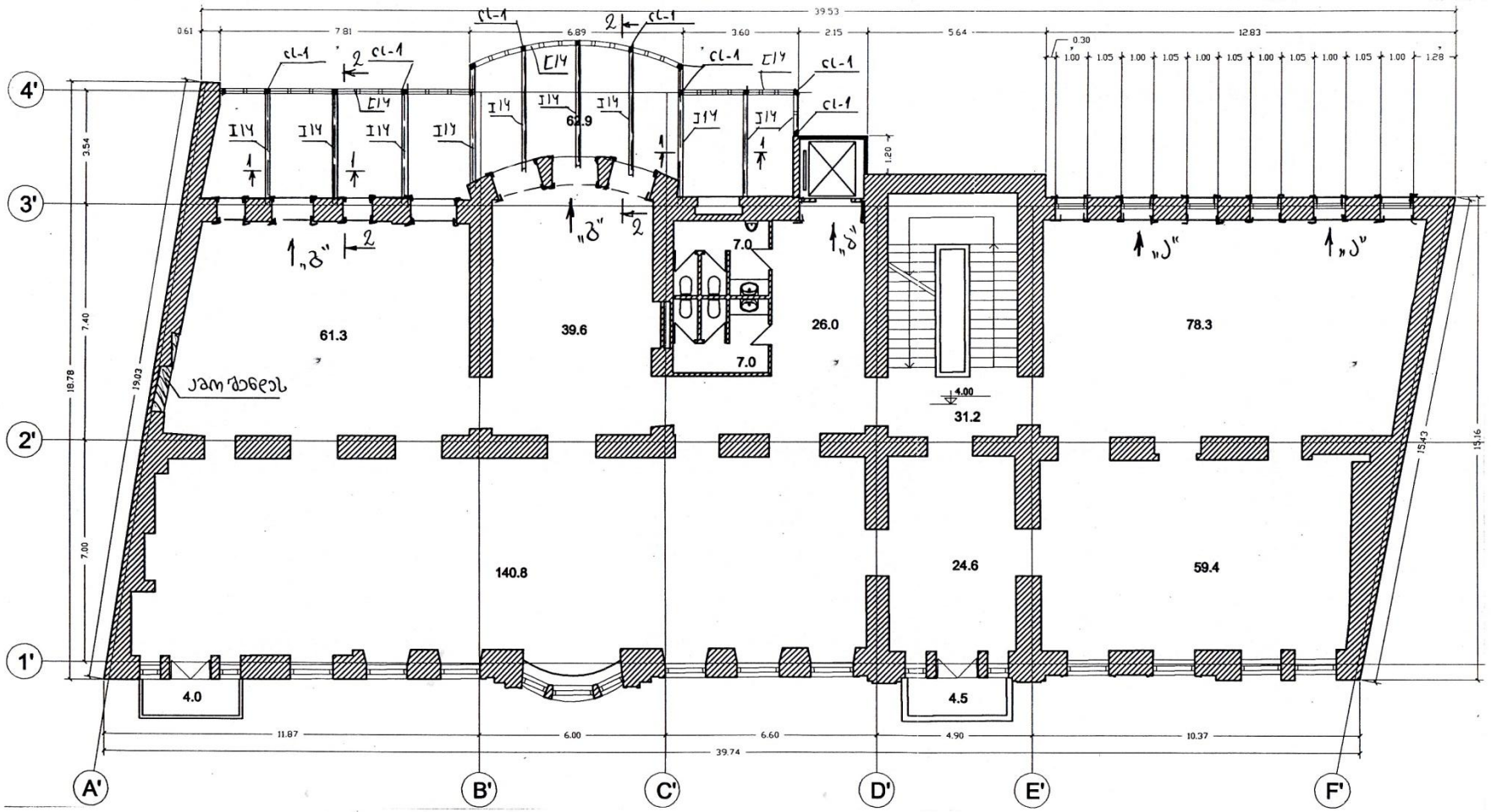

დირექტორი		ბ. ბზეკალავა	ქ. თბილისში, კოსტავას ქ. №43-ში, შ.პ.ს. „სანი"-ს მიწის ნაკვეთზე № 01.15.03.010.060 მდებარე სამსართულიანი შენობის რეკონსტრუქციის, რეაბილიტაციის და მისი ადაპტაციის ხაროშინე შენობად პროექტი.	შ.პ.ს. „პარალელი" ქ. თბილისი, კოსტავის ქ.№5.	
პრ. არქიტექტორი		მ. ბუჯიაშვილი			
პრ. არქიტექტორი		ბ. ბზეკალავა			
კონსტრუქტორი		ვ. ჯაფარიძე	კონსტრუქციული ნაწილი	დაკვეთა №	/2012
			II სართულის საჯარო ნაწილი გეგმა	სტადია	შეფარდება	მასშტაბი
				მ.პრ.	ა 9	1:150

ჭრილი 1-1 მ1:20

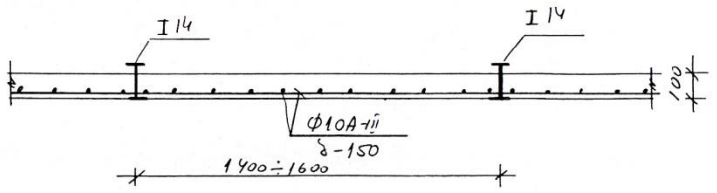

ჭრილი 2-2 მ1:20

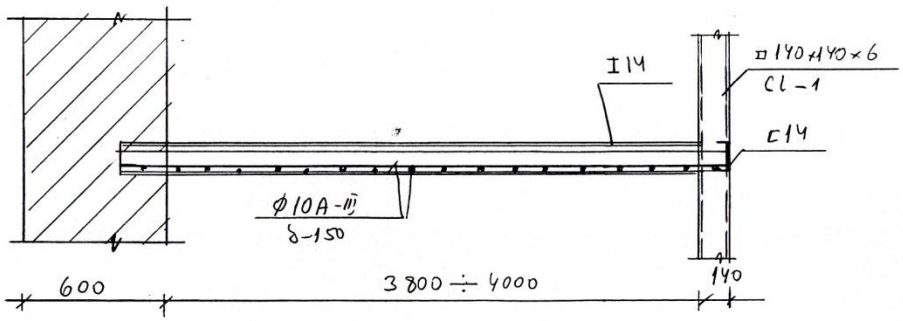

ხედი „ბ"; „გ"; მ1:50

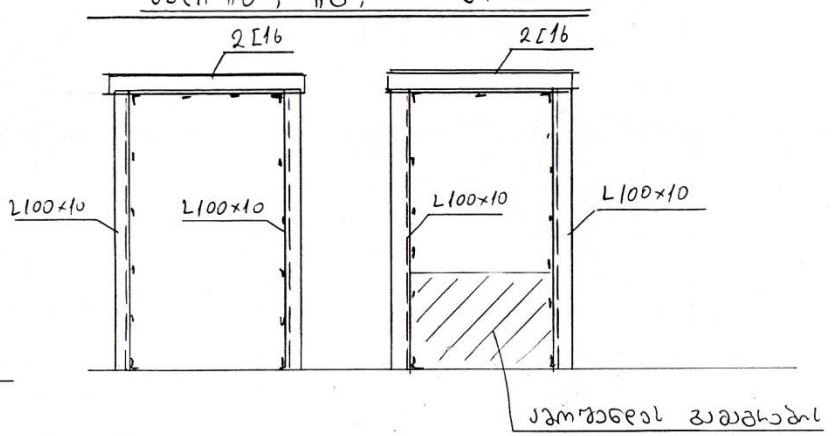

ხედი „დ" მ1:50

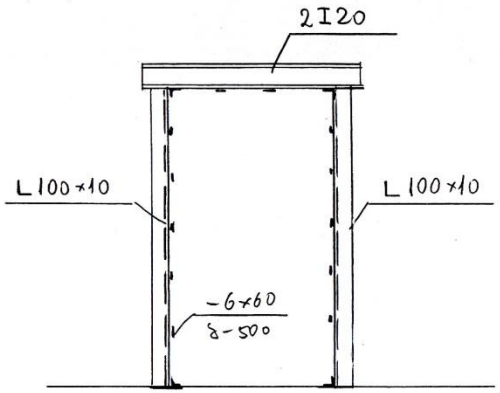

დირექტორი		ბ. ბზეკალავა	ქ. თბილისში, კოსტავას ქ. №43-ში, შ.პ.ს. „ბანი"-ს მიწის ნაკვეთზე № 01.15.03.010.060 მდებარე სამსართულიანი შენობის რეკონსტრუქციის, რეაბილიტაციის და მიწის აღდგენა-ტაციის სამუშაოს შენობად პროექტი.	შ.პ.ს. „პარალელი" ქ. თბილისი, კოსტავის ქ.№5.	
პრ. ავტორი		მ. ბუჯიაშვილი			
პრ. ავტორი		ბ. ბზეკალავა			
კონსტრუქტორი		მ. ჯაფარიძე	კონსტრუქციული ნაწილი	დაკვეთა №	/2012
			II სართულის სახურავის გადახურვის ჭრილები	სტადია	ფურცელი	მასშტაბი
				მ.პრ.	10	1:20

III სართულის გეგმა (საკრებულო)

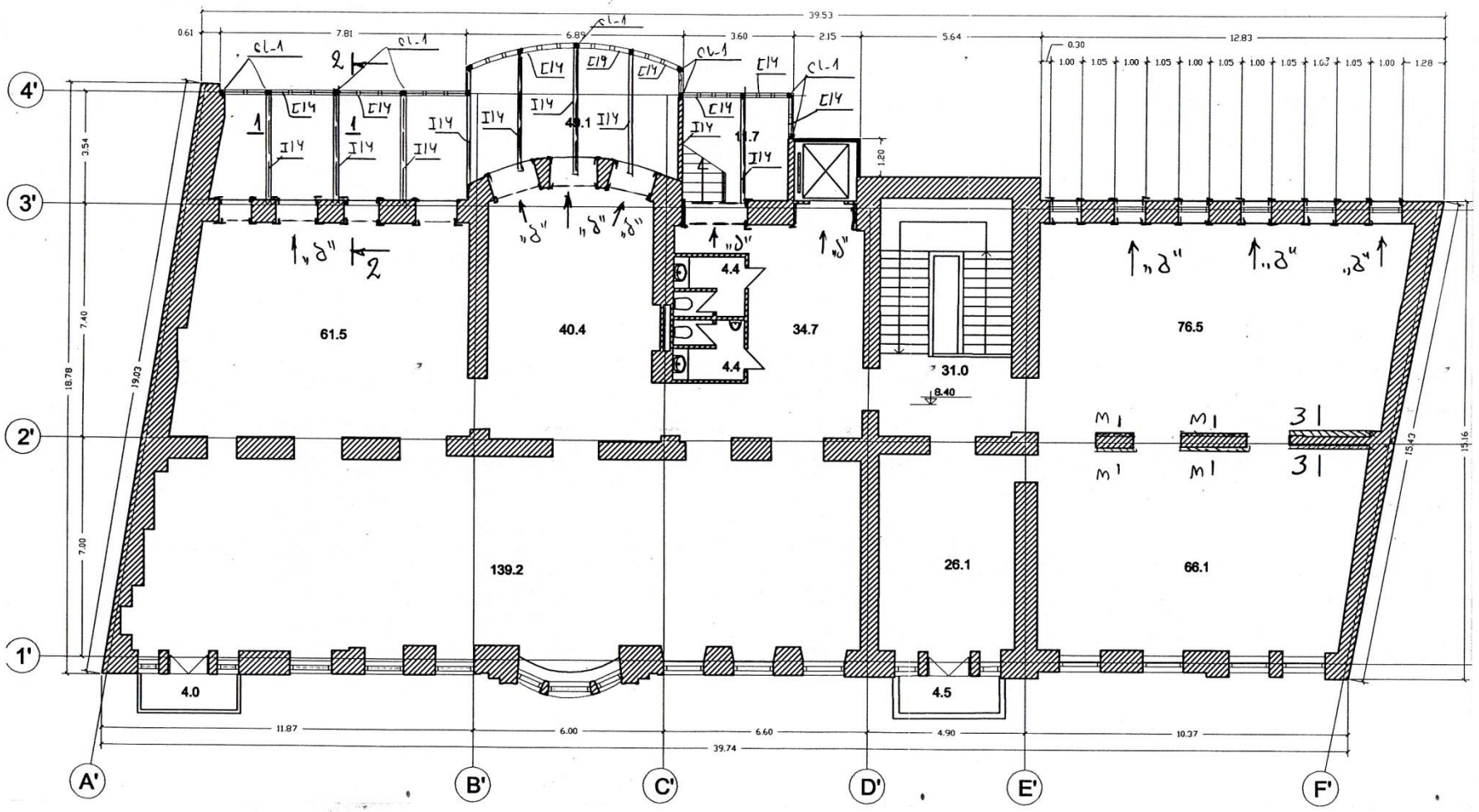

დირექტორი		ბ. გზეკალავა	ქ. თბილისში, კოსტავას ქ. №43-ში, შ.პ.ს. „სანი-ს მიწის ნაკვეთზე № 01.15.03.010.060 მდებარე სამსართულიანი შენობის რეკონსტრუქციის, რეაბილიტაციის და მისი ადაპტაციის პროექტის შენობაზე პროექტი.	შ.პ.ს. „პარალელი"
პრ. ავტორი		მ. ბუჯიაშვილი		ქ. თბილისი, კოლუმბის ქ.№5.
პრ. ავტორი		ბ. გზეკალავა		დაკვეთა № /2012
კონსტრუქტორი		მ. ჯაფარიძე	კონსტრუქციული ნაწილი	
			III სართულის საკრებულო გეგმა	სტადია: მ.პრ. / ფურცელი: 11 / მასშტაბი: 1:150

ჭრილი 1-1 მ1:20

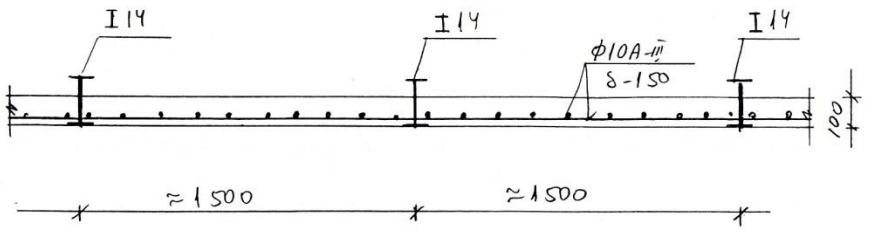

ჭრილი 2-2 მ1:20

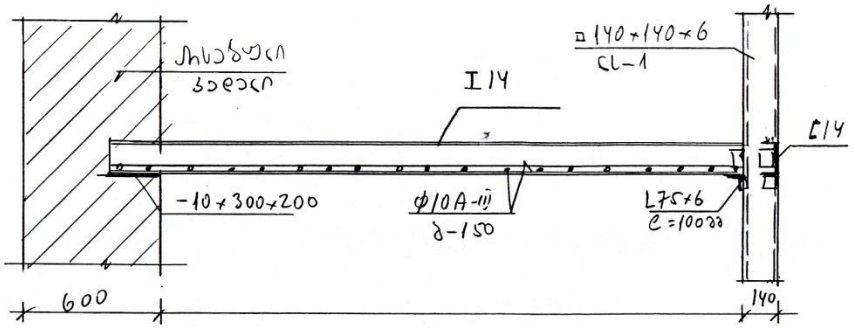

ჭრილი 3-3 მ1:20

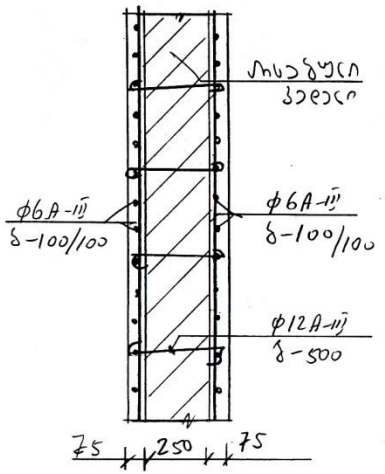

ხედი „ა" მ1:50

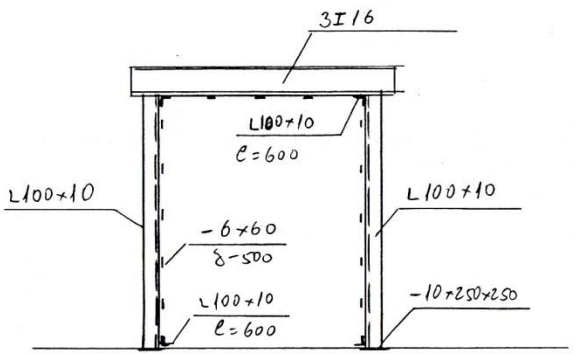

ხედი „ბ", „გ" მ1:50

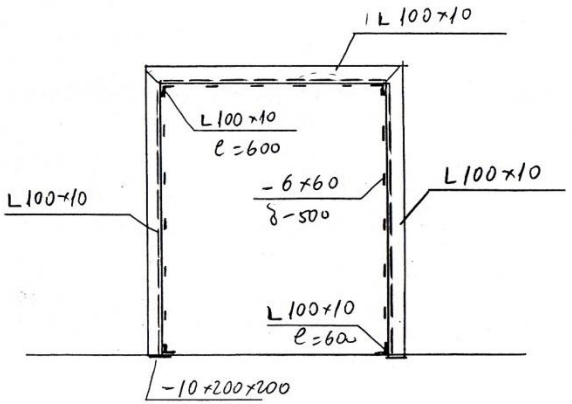

დირექტორი		გ. გზეკალავა	ქ. თბილისში, კოსტავას ქ. №43-ში, შ.პ.ს. „საინ-ჯ მორის ნაკვეთზე №01.15.03.010.060 მდებარე საბინაო-საცხოვრებლო შენობის რეკონსტრუქციის, რეაბილიტაციის და მისი აღაპტაციის პროექტი.	შ.პ.ს. „პარალელი"	
პრ. ავტორი		გ. გუჯიაშვილი		ქ. თბილისი, ჟორჟიაშის ქ.№5.	
პრ. ავტორი		გ. გზეკალავა		დაკვეთა №	/2012
კონსტრუქტორი		გ. ჯაფარიძე	კონსტრუქციული ნაწილი		
			III სართულის სარკოფაგის მონაკვეთის ჭრილები	სტადია	ფურცელი	მასშტაბი
				მ.პრ.	ა 12	1:20

მანსარდის სართულის გეგმა
(ლიფტის ჯახჯხის გეგმა)

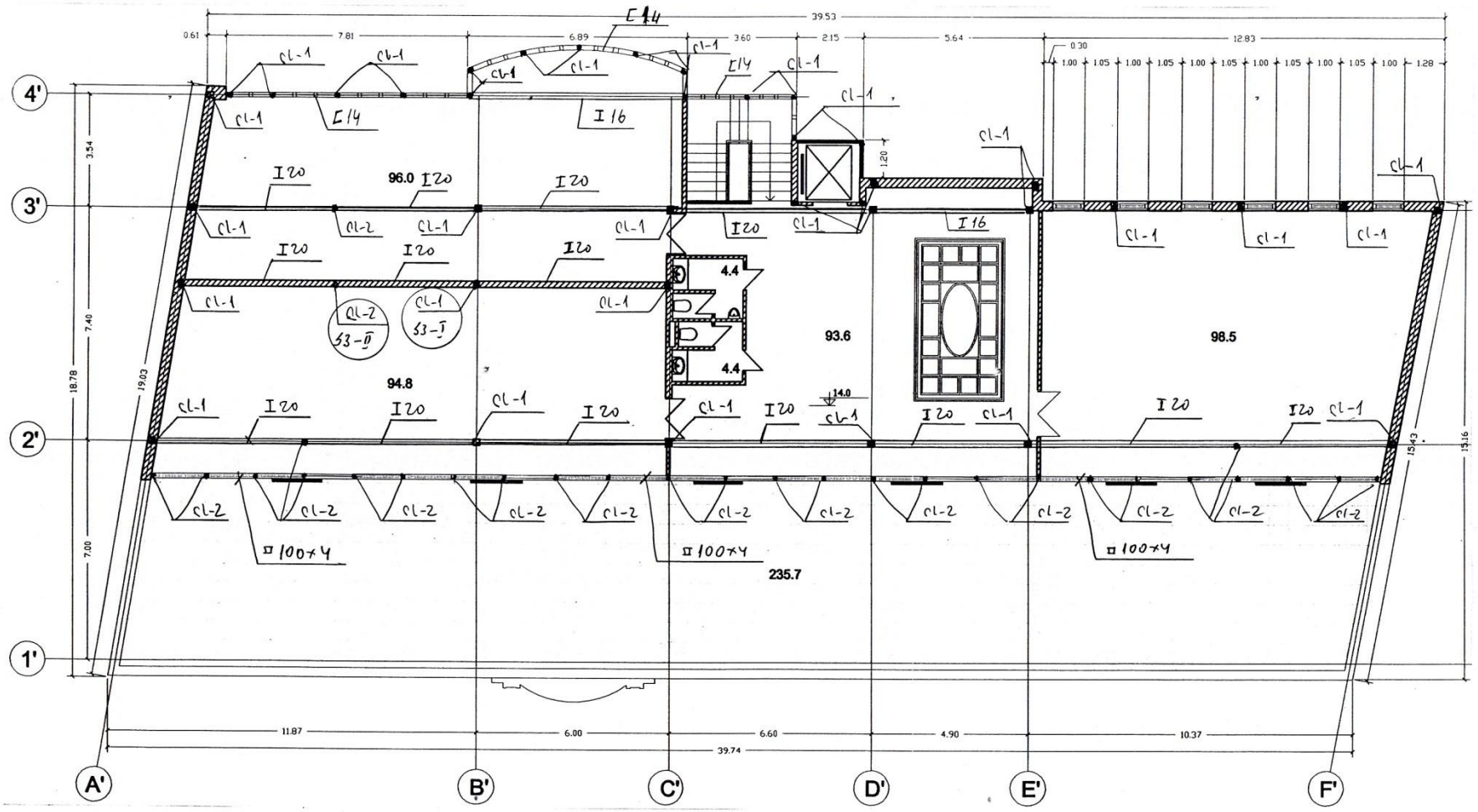

დირექტორი		ბ. გზეკალავა	ქ. თბილისში, კოსტავას ქ. №43-ში, შ.პ.ს. „სანო-ა მიწის ნაკვეთზე №01.15.03.010.060 მდებარე სამსართულიანი შენობის რეკონსტრუქციის, რეაბილიტაციის და მისი ადაპტაციის პროექტში შენობაზე პროექტი.	შ.პ.ს. „პარალელი"		
პრ. ავტორი		მ. ჯუჯაშვილი		ქ. თბილისი, ჟორჟიკის ქ.№5.		
პრ. ავტორი		ბ. გზეკალავა	კონსტრუქციული ნაწილი	დაკვეთა №	/2012	
კონსტრუქტორი		ვ. ჯაფარიძე	მანსარდის სართულის იატაკის გეგმა	სტადია	ფურცელი	მასშტაბი
				მ.პრ.	ა-13	1:150

ლითონის სვეტი ს-1 მ1:20

კვანძი I

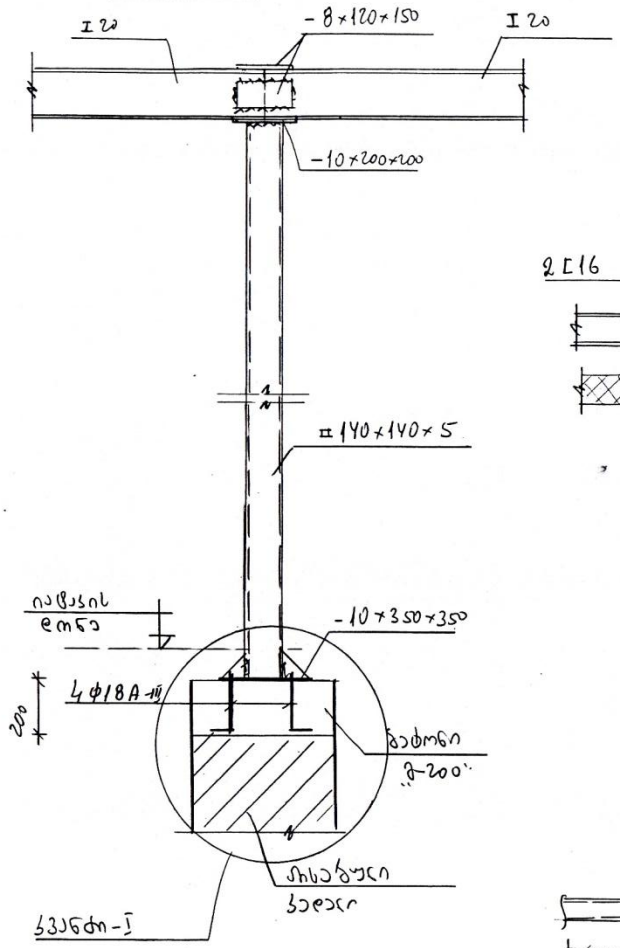

ლითონის სვეტი ს-1

ქვედა კვანძი კვ-II მ1:20

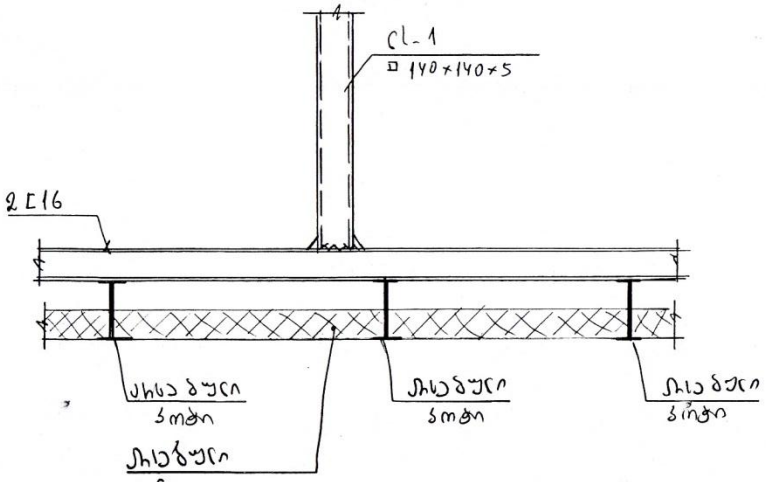

ლითონის სვეტი ს-2

ზედა კვანძი

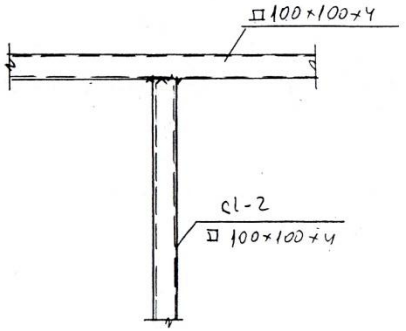

ლითონის სვეტი ს-2

ქვედა კვანძი მ1:20

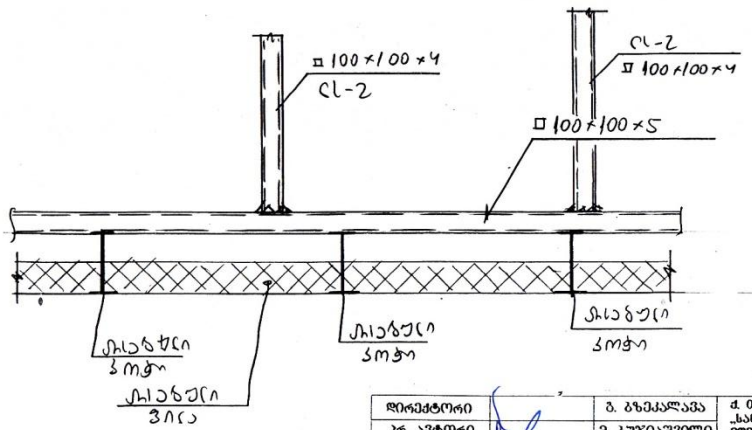

დირექტორი		გ. გზნეკალავა	ქ. თბილისში, კოსტავას ქ. №43-ში, შ.პ.ს. „სანი-ს მიწის ნაკვეთზე № 01.15.03.010.060 მდებარე სამსართულიანი შენობის რეკონსტრუქციის, რეაბილიტაციის და მისი ადაპტაციის სამუშაოს შენობაზე პროექტი.	შ.პ.ს. „პარალელი"	
პრ. ავტორი		მ. ბუჯიაშვილი		ქ. თბილისი, კოლხეთის ქ.№5.	
პრ. ავტორი		ბ. გზნეკალავა			
კონსტრუქტორი		მ. ჯაფარიძე	კონსტრუქციული ნაწილი	დაკვეთა №	/2012
			მეორადი ლითონის სვეტები ს-1; ს-2; ლითონის ფოლადის კვანძები	სტადია	შეკვეთა	მასშტაბი
				მ.პრ.	პ-14	1:20

სახურავის გეგმა

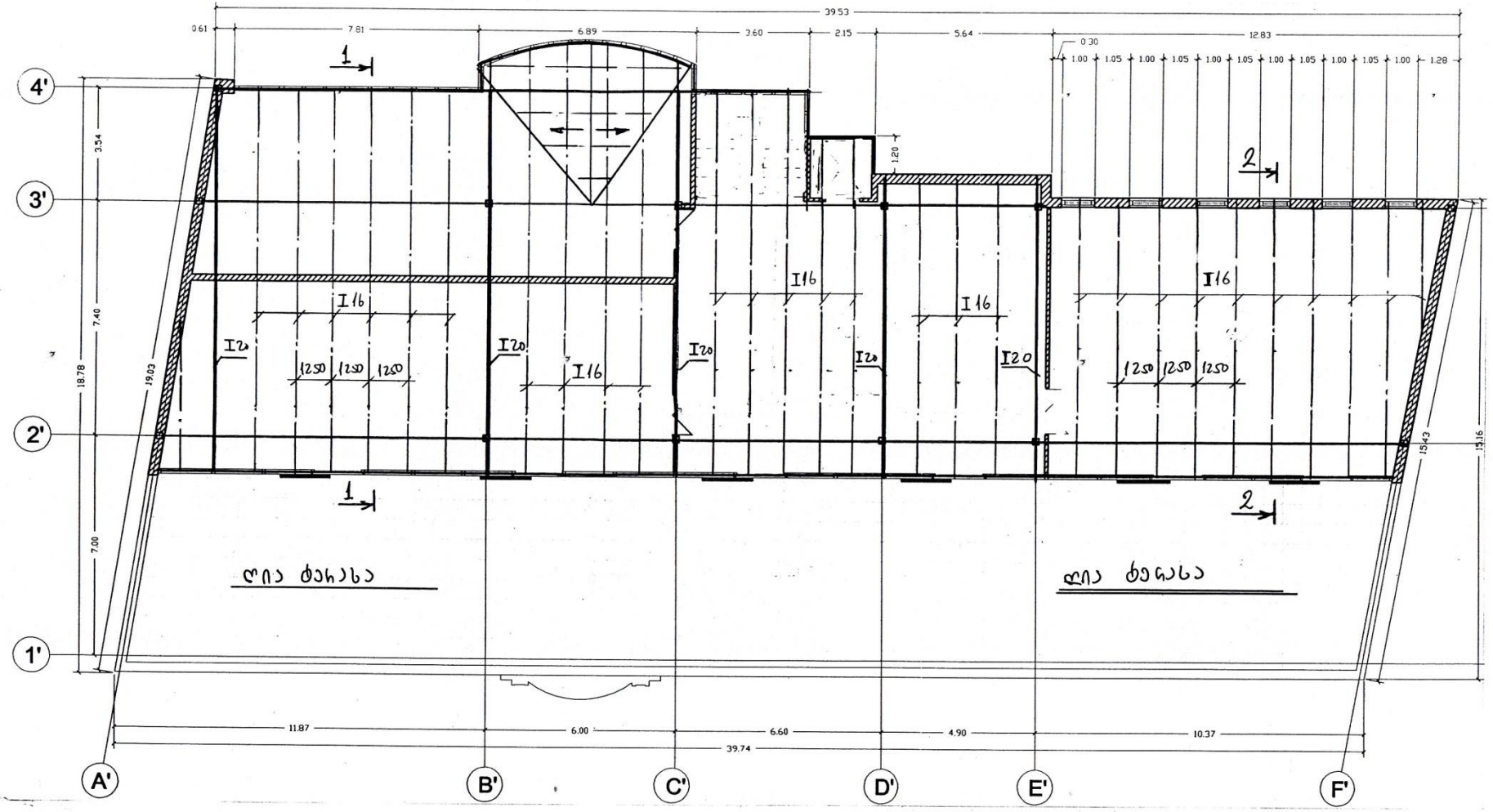

დირექტორი		ბ. გზეკალავა	ქ. თბილისში, კოსტავას ქ. №43-ში, შ.კ. კანონ-ს მიწის ნაკვეთზე №01.15.03.010.060 მდებარე სამსართულიანი შენობის რეკონსტრუქციის, რეაბილიტაციის და მისი ადაპტაციის სამუშაოს შესრულად პროექტი.	შ.პ.ს. „პარალელი" ქ. თბილისი, კოლუნკის ქ.#5
პრ. არქიტორი		მ. ბუჯიაშვილი		
პრ. არქიტორი		ბ. გზეკალავა		
კონსტრუქტორი		ვ. ჯაფარიძე	კონსტრუქციული ნაწილი	დაკვეთა № 2012
			სახურავის გეგმა	სტადია: მ.პრ. / შეკვეთილი: 15 / მასშტაბი: 1:150