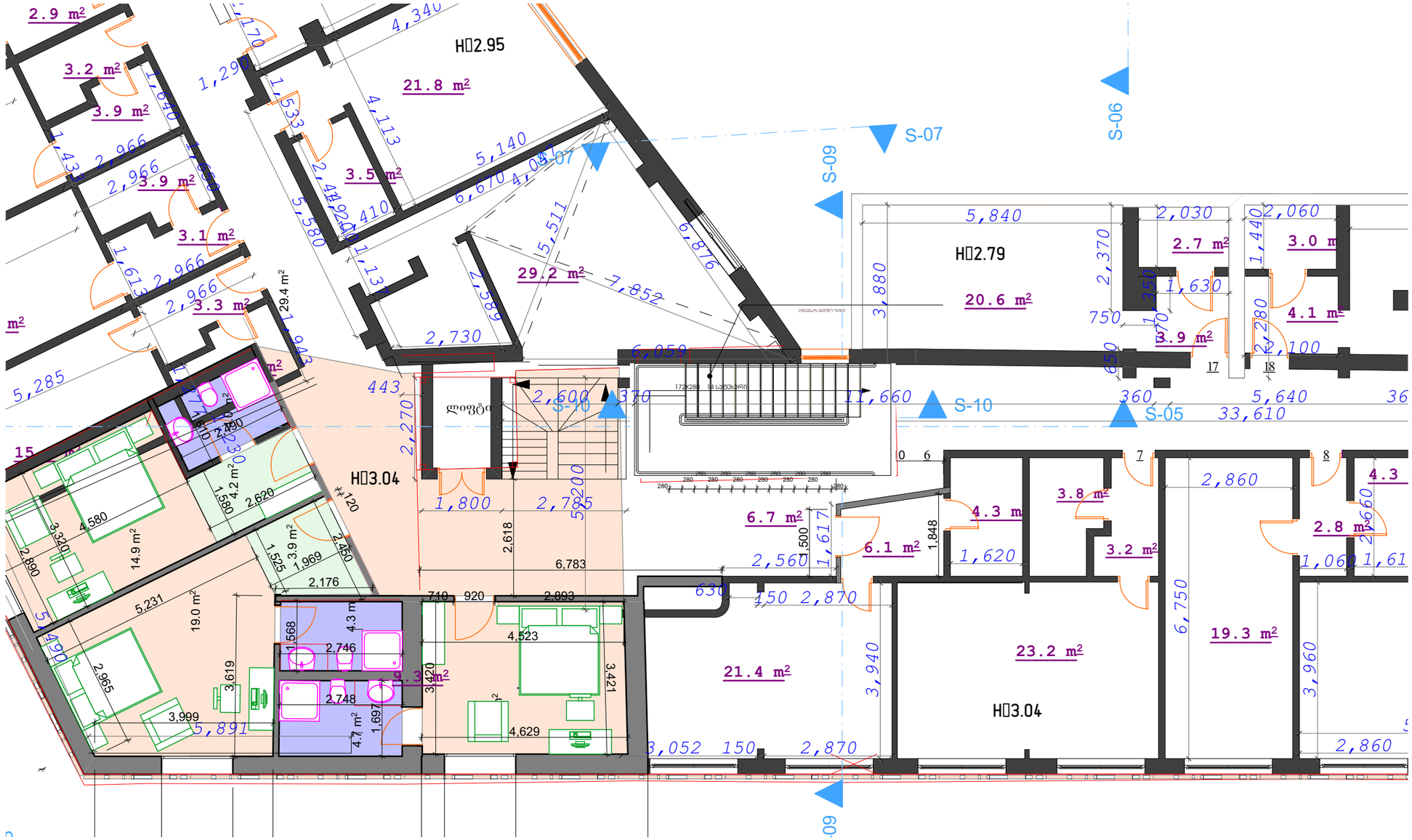
H□2.95
H□2.79
H□3.04
H□3.04
S-06
S-07
S-09
S-10
S-05
2.9 m²
3.2 m²
3.9 m²
3.9 m²
3.1 m²
3.3 m²
21.8 m²
3.5 m²
29.2 m²
20.6 m²
2.7 m²
3.0 m
4.1 m²
3.9 m²
6.7 m²
6.1 m²
4.3 m
3.8 m²
3.2 m²
2.8 m²
4.3
21.4 m²
23.2 m²
19.3 m²
14.9 m²
19.0 m²
4.2 m²
3.9 m²
4.3 m
4.7 m²
9.3 m²
29.4 m²
5,840
33,610
11,660
6,050
6,783
4,523
5,231
4,580
2,965
3,999
2,746
2,748
2,860
2,870
3,940
3,960
6,750
2,560
3,052
5,891
5,285

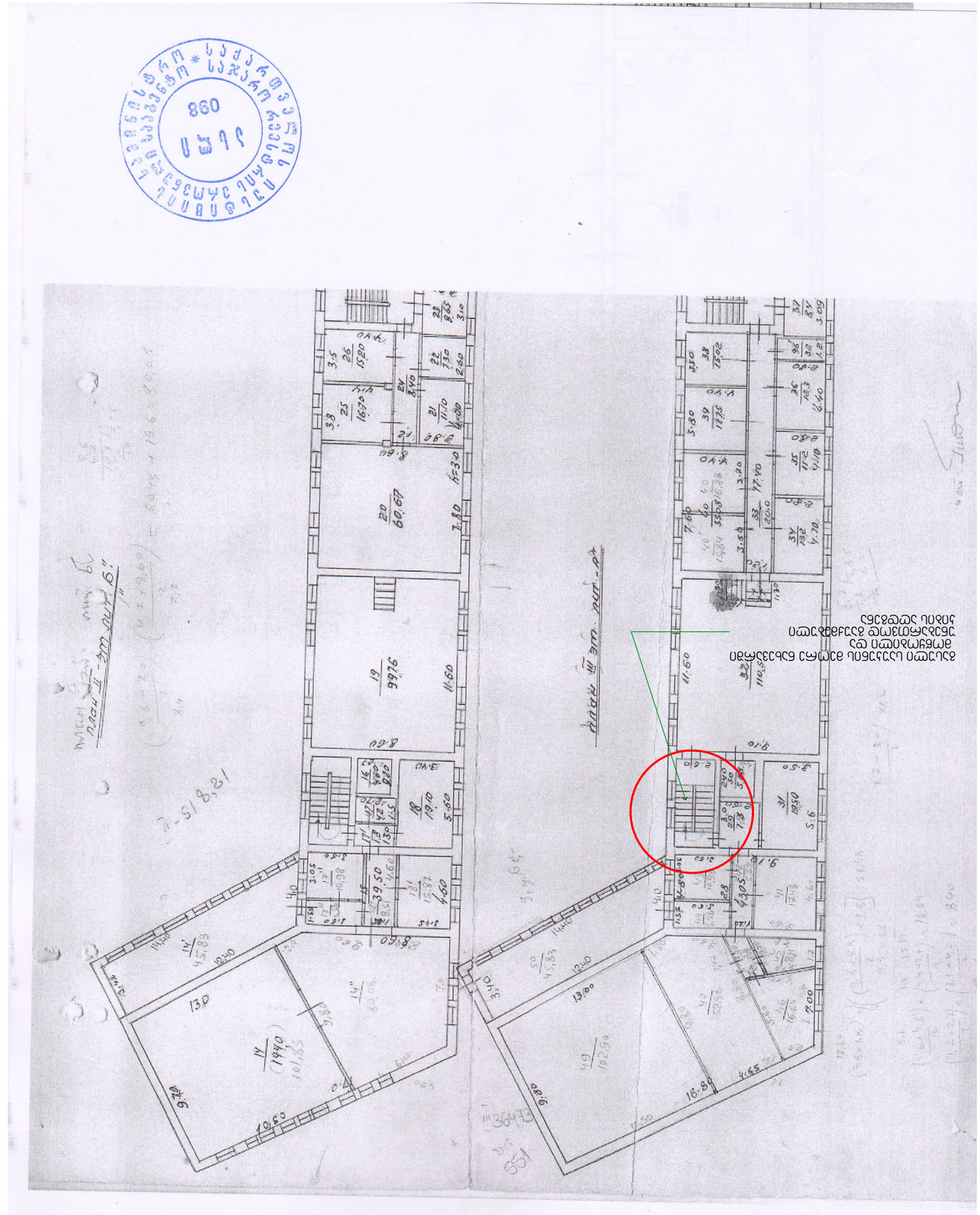

არმირებული ბეტონის ფილა ჯედლებში შესული 16 სმ შველერის ჩარჩითი

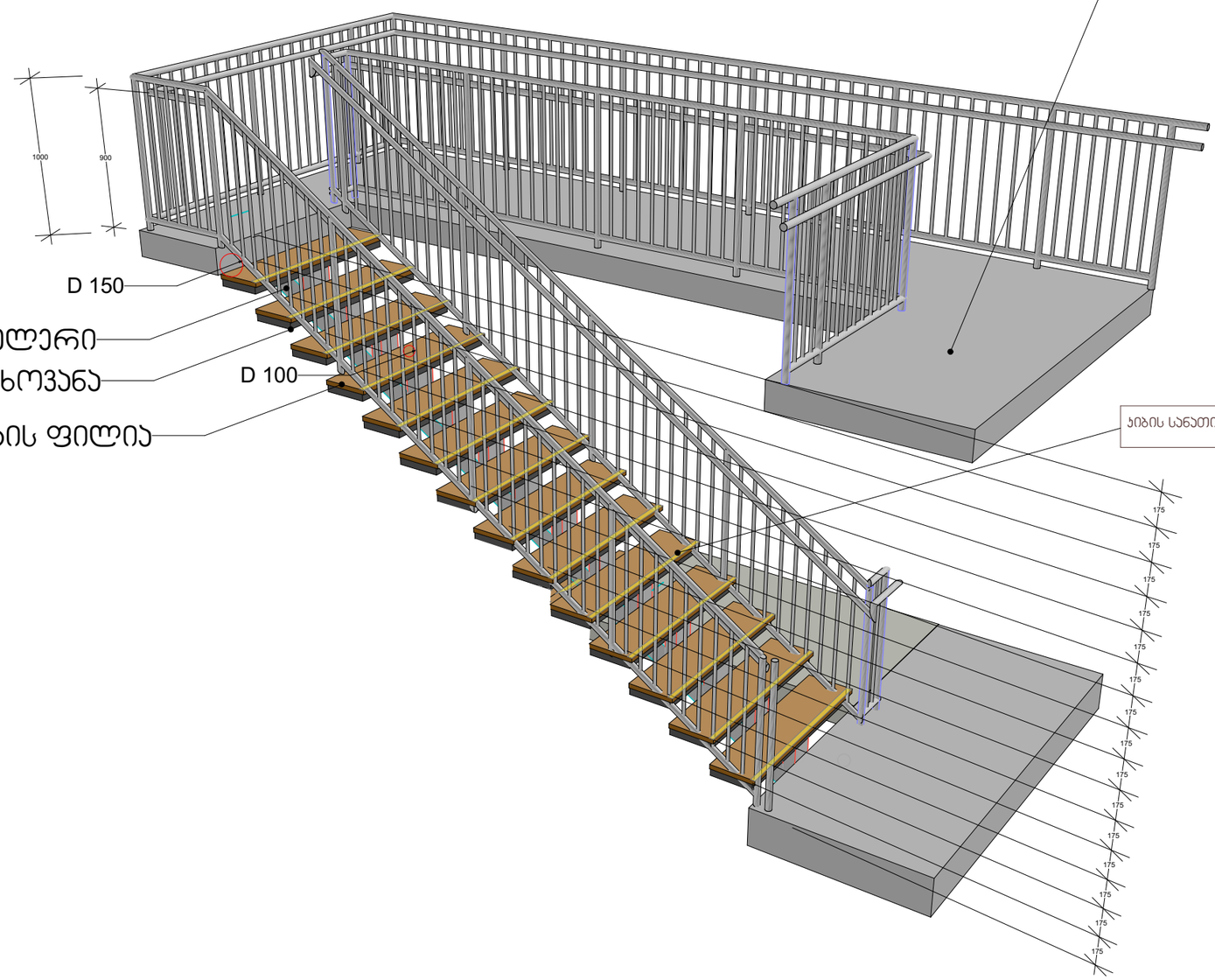

16 სმ შედუღებული შველერი

50X50X4 კუთხოვანა

3 სმ ბაზალტის ფილია

ჯიბის სანათი ზოლები , რომლის სიგანე გაუტოლდება 3 სანტიმეტრს

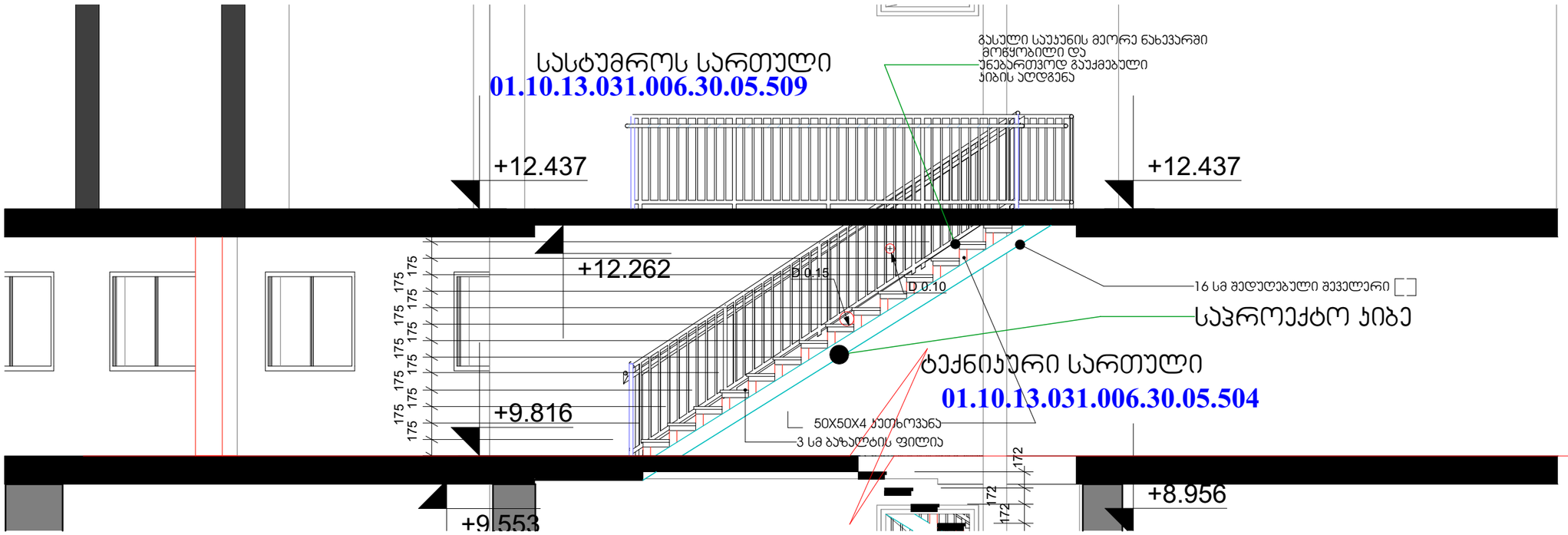
სასტუმროს სართული
01.10.13.031.006.30.05.509
გასული საუკუნის მეორე ნახევარში
მოწყობილი და
უნებართვოდ გაუქმებული
ჯიბის აღდგენა
+12.437
+12.437
+12.262
D 0.15
D 0.10
16 სმ შედუღებული შვეულერი
საპროექტო ჯიბე
ტექნიკური სართული
01.10.13.031.006.30.05.504
+9.816
50X50X4 კუთხოვანა
3 სმ ბაზალტის ფილია
+8.956
+9.553

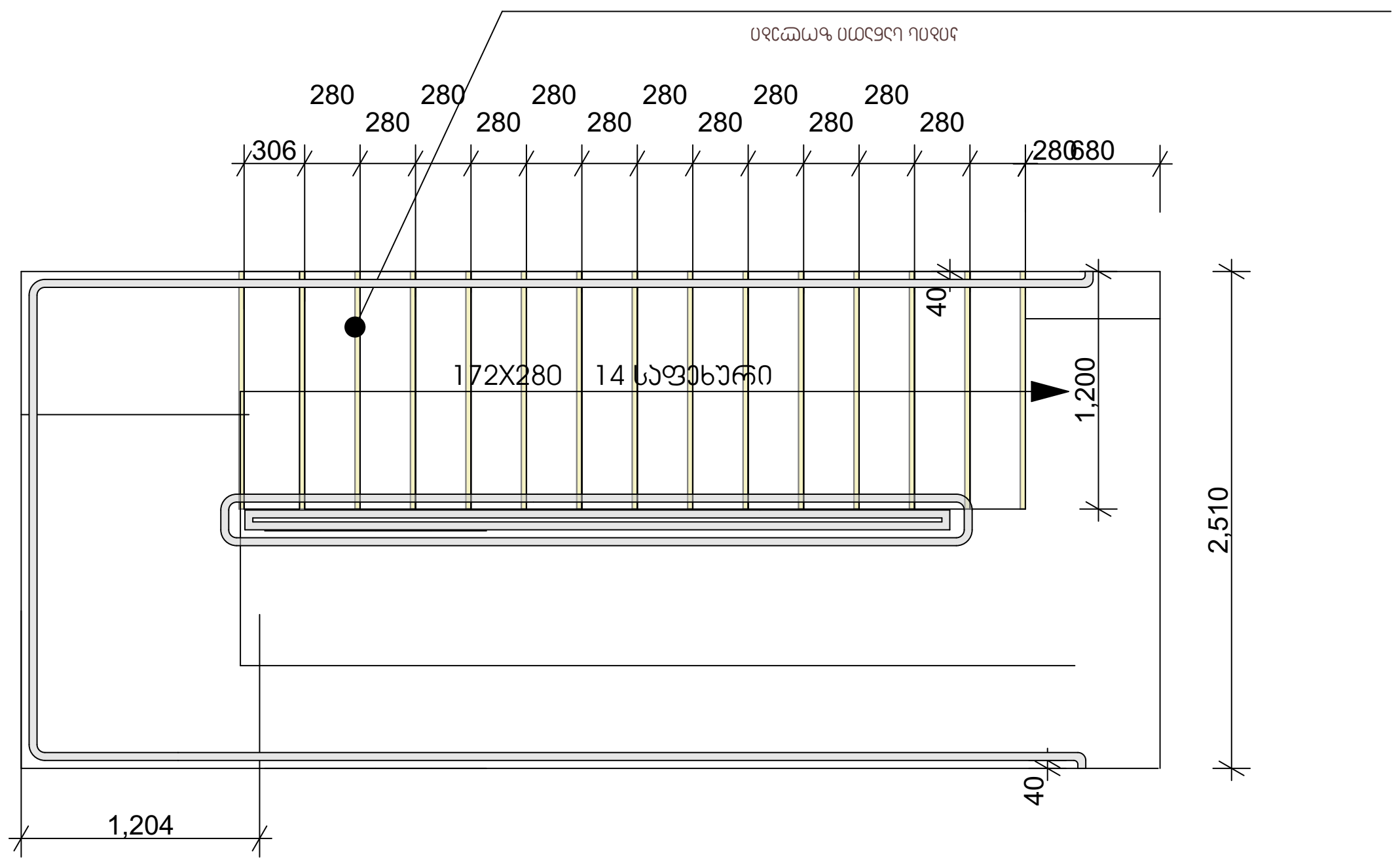
280 280 280 280 280 280
280 280 280 280 280 280
306
280
680
40
172X280 14 საფეხური
1,200
2,510
40
1,204

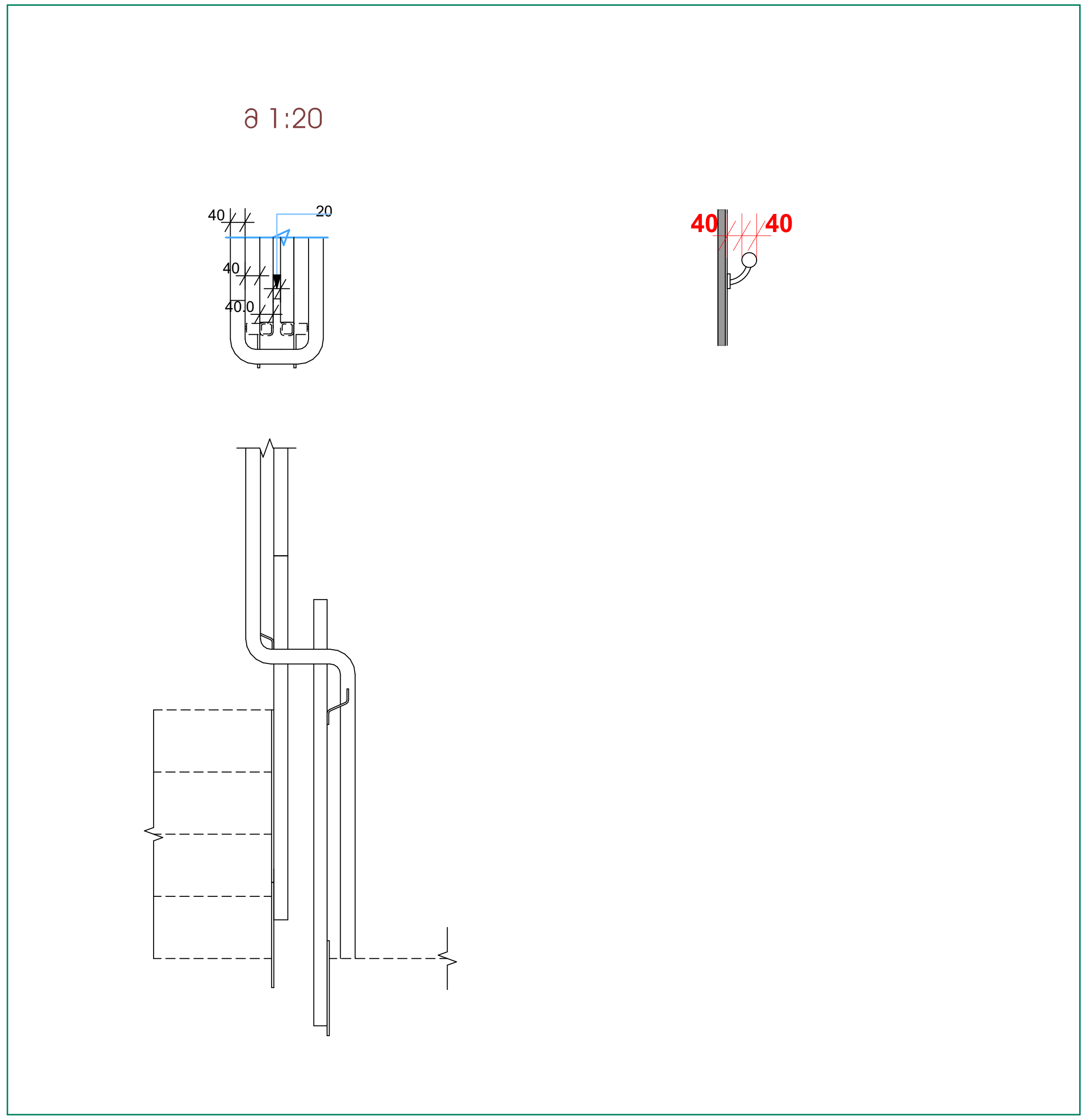
მ 1:20
40
20
40
40.0
40
40