1. ინტენსივობის კოეფიციენტის მოსაკრებლის სრულად ხადახდის ქვითარი წარმოდგინილია ველში "**არსებობის შემთხვევაში კ2 კოეფიციენტის მოსაკრებლის ანგარიშის განმარტებითი ბარათი**"

2. ჩვენი თხოვნით (წერილი №418023/12) ქ. თბილისის მერიის ზედამხედველობის სამსახურის მიმართ მშენებარე ობიექტის ტექნიკური შემოცმების შესახებ მიღებულია პასუხი (წერილი № 17-01181073032), რომელიც მიმაგრებულია ველში "**ფაილი მიამაგრეთ სურვილის შემთხვევაში**".

3. კორექტირებულ პროექტში ბინების რაოდენობა უცვლელია, ეკსპლიკაციაში ბინა №8 ათვისებულია ორ სართულზე და წარმოადგენს დუპლექსს, რის გამოც სართულებს შორის გადაადგილების მიზნით მოწყობილია შიდა კიბე.

პროექტის კორექტირების შედეგად გაყიდული ფართები რჩება უცვლელი. აღნიშნული ფართები დარეგისტრირებულია საჯარო რეესტრში. ხოლო ხელშეკრულების მიხედვით "ხელშეკრულებები მიბმული ვალდებულებებით" (გიგზავნით შეტყობინების სახით) თანამესაკუთრეები ეთანხმებიან პროექტის ცვლილებას . განსხვისებული ფართების "პროკები" მიმაგრებულია ველში "**ფაილი მიამაგრეთ სურვილის შემთხვევაში**".

4. შესაბამის ველში მითითებულია მშენებლობის ბრძანების რეკვიზიტები.

5. შესწორებულია გაჰი-ს გაცემის თარიღი.

6. არსებული სიტუაციის ფოტომასალა განახლებულია და მიმაგრებულია შესაბამის ველში მითითებული გადაღების თარიღებით და საორიენტაციო ღერძებით.

7. გეგმებზე წითელი ისრებით და შესაბამისი წარწერებით აღნიშნულია კორექტირების ადგილები. ვინაიდან ბინების რაოდეენობა არ იცვლება დამატებით ავტოსადგომის მოწყობა არ არის საჭირო,

8. ფასადებზე წითელი ისრებით და შესაბამისი წარწერებით აღნიშნულია კორექტირების ადგილები.

9. კონსტრუქციულ დასკვნაში შესწორებულია შენობის ფუნქციური დანიშნულება.

გადაწყვეტილება

ქ. თბილისის მუნიციპალიტეტის სსიპ – ქ. თბილისის მუნიციპალიტეტის არქიტექტურის სამსახურმა განიხილა თქვენს მიერ ელექტრონულად ატვირთული განცხადება და მასზე თანდართული დოკუმენტაცია, რაზედაც გაცნობებთ შემდეგს:

01. წარმოადგინეთ კ2 კოეფიციენტის მოსაკრებლის სრულად გადახდის დამადასტურებელი ქვითარი.

02. წარმოდგენილი დოკუმენტაციით ირკვევა, რომ მშენებლობა ნაწილობრივ ნაწარმოებია შეთანხმებული პროექტის დარღვევით. აქედან გამომდინარე წარმოადგინეთ ქ. თბილისის მუნიციპალიტეტის მერიის ზედამხედველობის საქალაქო სამსახურის დადგენილება სამშენებლო სამართალდარღვევის საქმეზე და შესაბამისი სანქციის გადახდის დამადასტურებელი ქვითარი.

03. ვინაიდან იცვლება ბინების რაოდენობა და ფართობები საჭიროა გეგმებზე ყველა ბინაზე მიუთითოთ ექსპლიკაცია, კერძოდ საკადასტრო კოდი და მესაკუთრე. წარმოადგინეთ შესაბამისი მესაკუთრეების თანხმობები ან ყველა შეცვლილი ბინის მესაკუთრე დაარეგისტრირეთ თანაგანმცხადებლად.

04. შესაბამის ველში მიუთითეთ ბოლოს გაცემული მშენებლობის ნებართვის რეკვიზიტები. (ამ შემთხვევაში პროექტის შეთანხმების და მშენებლობის ნებართვის რეკვიზიტები იდენტურია.)

05. მიწის ნაკვეთის გამოყენების პირობების (გაპი) რეკვიზიტები. -> .დადგენილი გაპის ბრძანების თარიღი.:

შეასწორეთ გაცემის თარიღი.

06. არსებული სიტუაციის ფოტოსურათები. -> .ფოტოსურათების pdf ფაილი.:

წარმოადგინეთ არსებული მდგომარეობის ამსახველი განახლებული ფოტოსურათები თარიღის მითითებით. სურათებზე უნდა ასახოთ შენობის ყველა ფასადი.

07. შენობა-ნაგებობის ყველა სართულისა და სახურავის გეგმები, მასშტაბი 1:100. -> .გეგმების pdf ფაილი.:

... გეგმებზე აღნიშნეთ კორექტირების ადგილები.;

... ვინაიდან ბინების რაოდენობა იზრდება ერთით საჭიროა დამატებით მოაწყოთ ერთი ავტოსადგომი.

08. შენობა-ნაგებობის ფასადები, მასშტაბი 1:100. -> .ფასადების pdf ფაილი.:

ფასადებზე აღნიშნეთ კორექტირების ადგილები.

09. ფუძეების, საძირკვლებისა და სხვა ძირითადი კონსტრუქციების საექსპერტო შეფასება. -> .საექსპერტო შეფასების pdf ფაილი.::

დასკვნაში შეასწორეთ შენობის ფუნქციური დანიშნულება.

გაითვალისწინეთ, რომ სამსახურის მიერ მითითებული ხარვეზების გაუთვალისწინებლობის შემთხვევაში წინამდებარე განცხადება დარჩება განუხილველი.

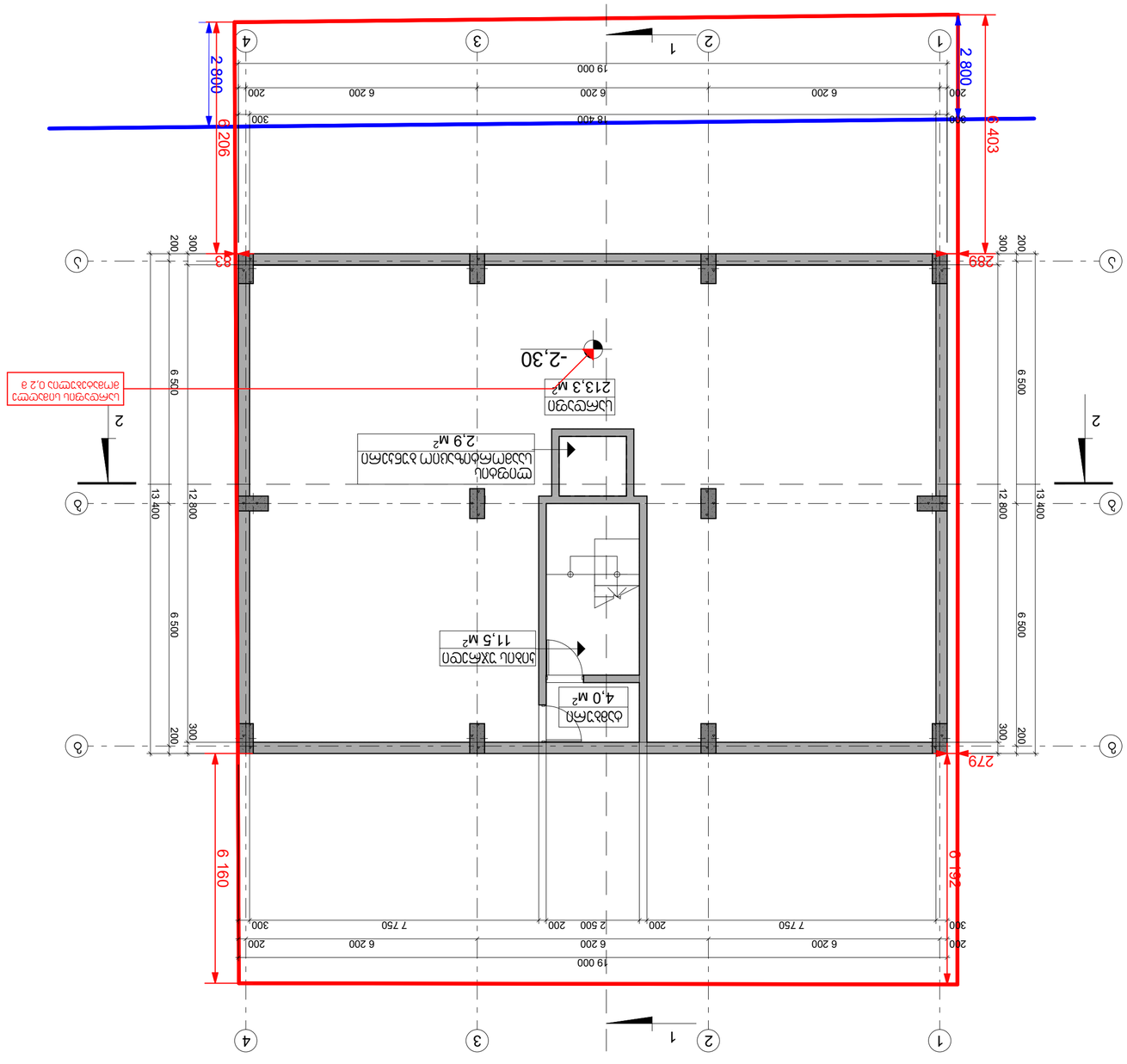
1
2
3
4
19 000
6 200
6 200
6 200
200
200
300
7 750
200
2 500
200
7 750
300
6 160
279
2 800
6 206
6 403
18 400
6 500
12 800
13 400
-2,30
-2,30
-2,30

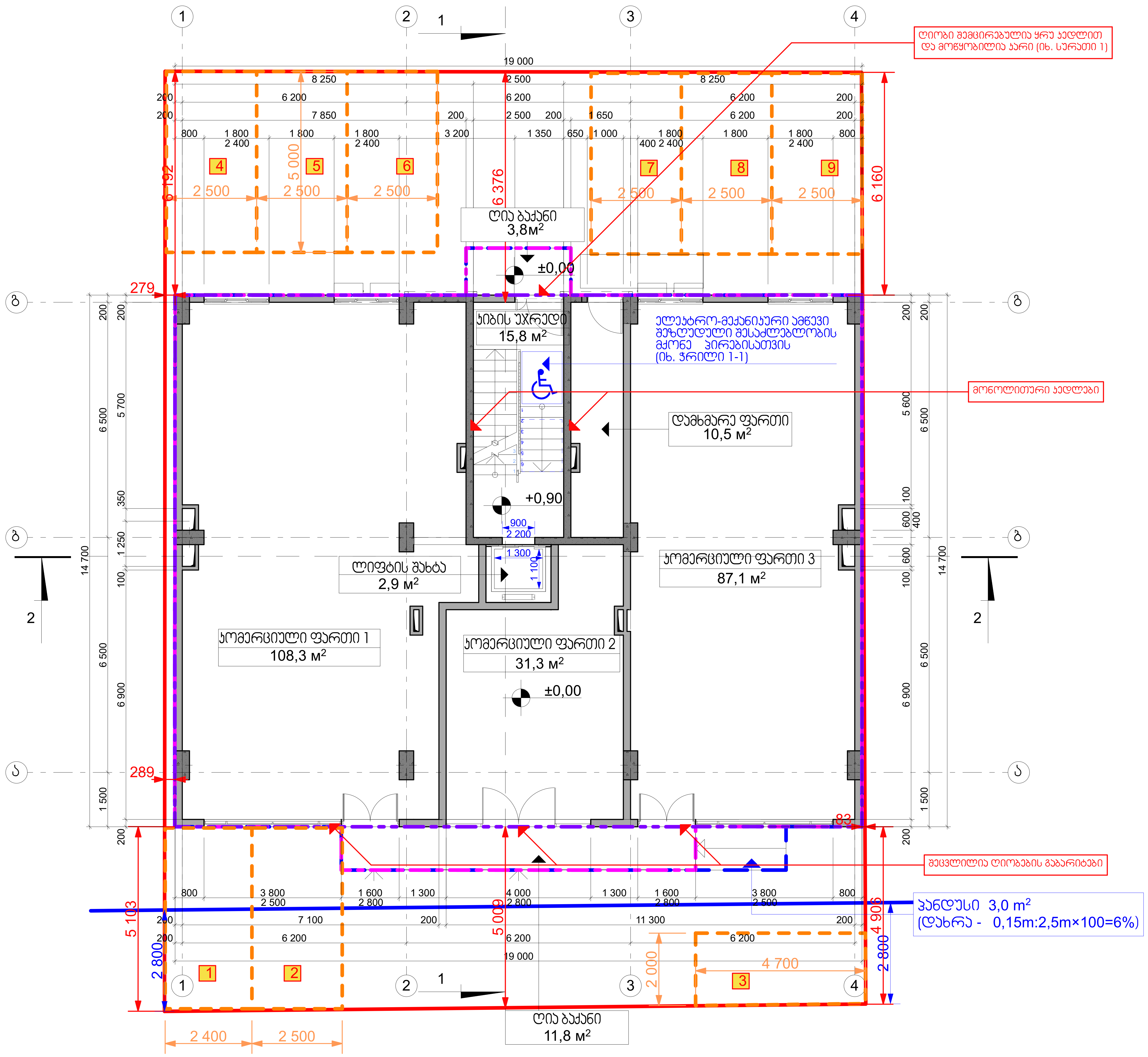



სურათი - 1

ტექნიკურ-ეკონომიკური მაჩვენებლები

1. საერთო ფართი	272,2 მ²
მათ შორის:	
ა) კომერციული ფართი	224,4 მ²
ბ) დამხმარე ფართი	10,5 მ²
გ) სადარბაზოს და კიბის ფართი	37,3 მ²
2. განაშენიანების ფართი	297,9 მ²
3. კ1-ის საანგარიშო ფართი	294,9 მ²
4. კ2-ის საანგარიშო ფართი	279,4 მ²

ინდ. მეწარმე ალექსი მინევიჩი			მრავალფუნქციური შენობა ქ.თბილისი, სოფ. დიღმის ტერიტორია (საკ. № 01.72.14.040.306) კორექტირებული პროექტი	არქიტექტურული ნაწილი			
პრ.მთ.არქიტექტორი.		ა. მინევიჩი		დაკვეთა № 07/2018 (03/2016)			
პრ.ავტორი		ა. მინევიჩი	I სართულის გეგმა ±0,00 ნიშნულზე	სტადია	ფურც.	რაოდ.	მასშტ.
შეასრულა		ა. მინევიჩი		პროექტი	არ-3	29	1:100

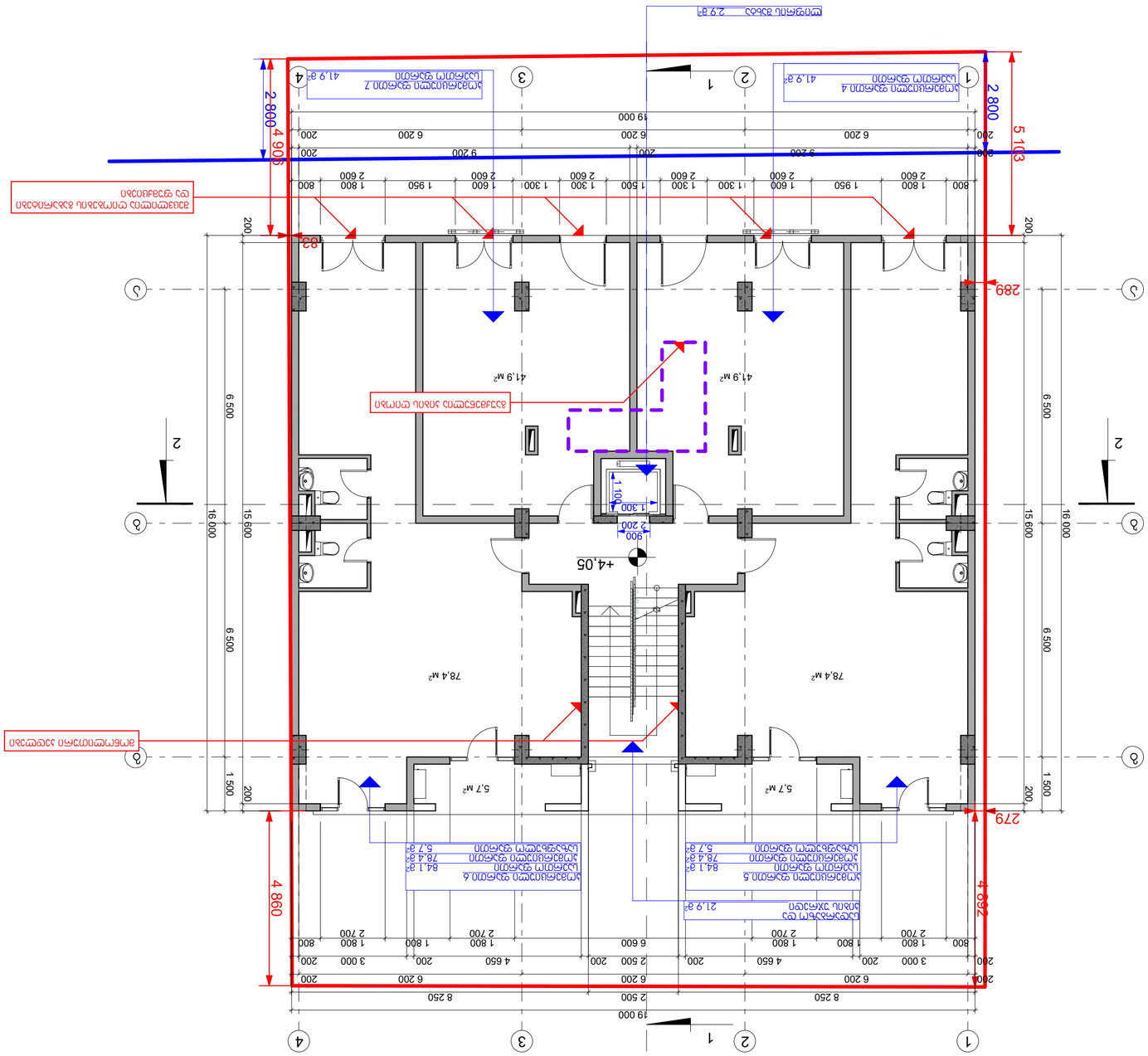
19 000
8 250
2 500
6 200
200
4 650
3 000
1 800
2 700
800
1 950
1 600
1 300
1 500
2 600
1 700
9 200
6 500
16 000
15 600
1 500
+4,05
900
2 200
1 300
41,9 м²
78,4 м²
5,7 м²
4 860
4 692
5 103
2 800
4 906
2 800
289
279
83
1
2
3
4
5
6
Ламінат
Керамогранит
Плитка керамічна
Ламінат
Керамогранит
Плитка керамічна
Ламінат
Керамогранит
Плитка керамічна

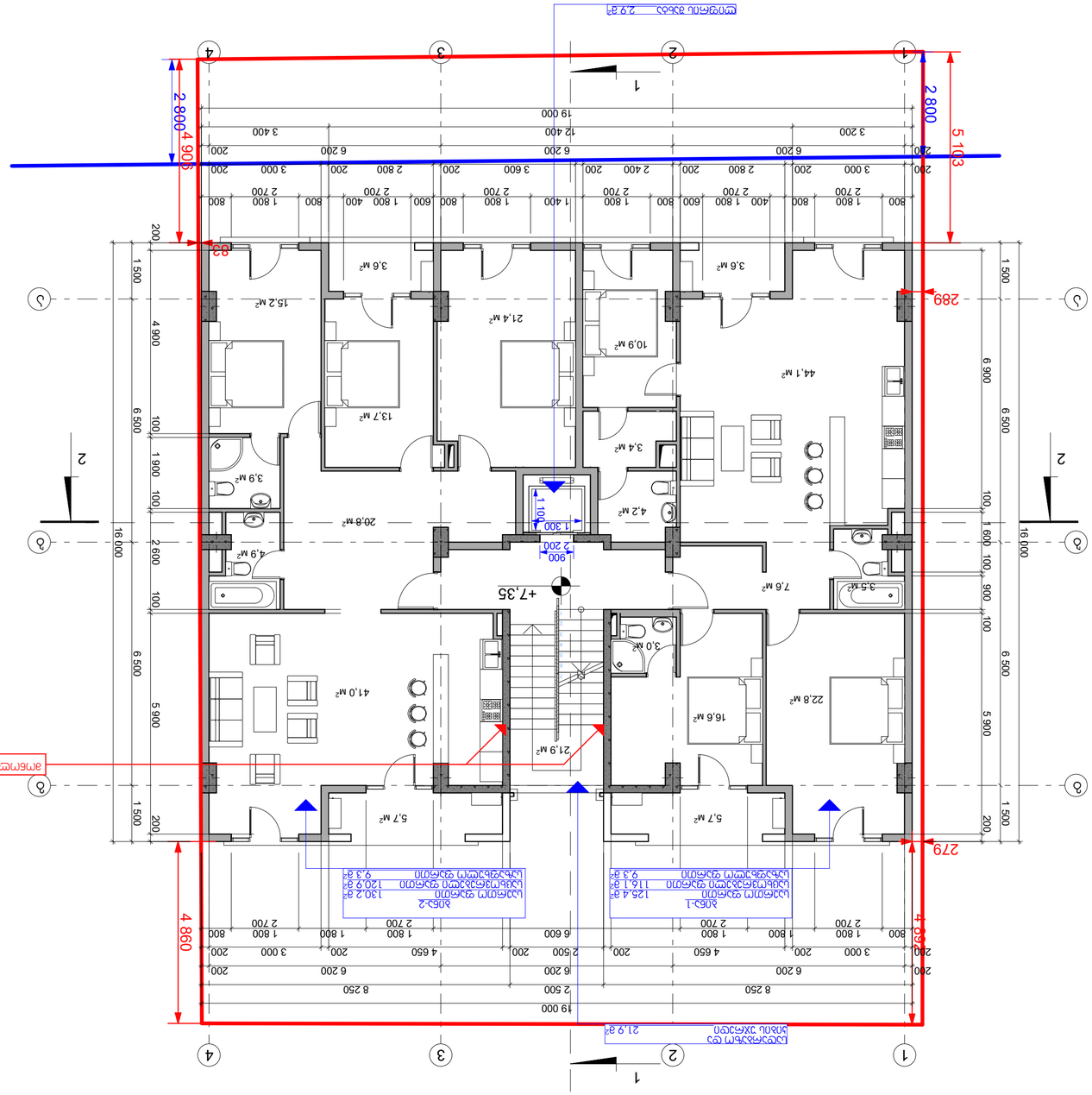

Разраб.			
Пров.			
Н. контр.			
ГИП			

Жилой дом с магазином на 1-м этаже
Блок 1, 2

Стадия: Р | Лист: 29 | Листов: 1

Экспликация помещений
Б05Б-1 — 125,4 м²
Жилая часть — 116,1 м²
Общая площадь квартиры — 9,3 м²
Б05Б-2 — 130,2 м²
Жилая часть — 120,9 м²
Общая площадь квартиры — 9,3 м²

Площадь застройки — 284,0 м²

Экспликация помещений
1. Магазин — 280,4 м²
Блок 1:
а) Жилая часть — 237,0 м²
б) Нежилые помещения — 18,6 м²
в) Общая площадь квартиры — 24,8 м²

2. Площадь застройки — 284,0 м²

Изм. | Кол.уч. | Лист | № док. | Подп. | Дата

Разработано в программе АРКОН
Копирование без разрешения запрещено

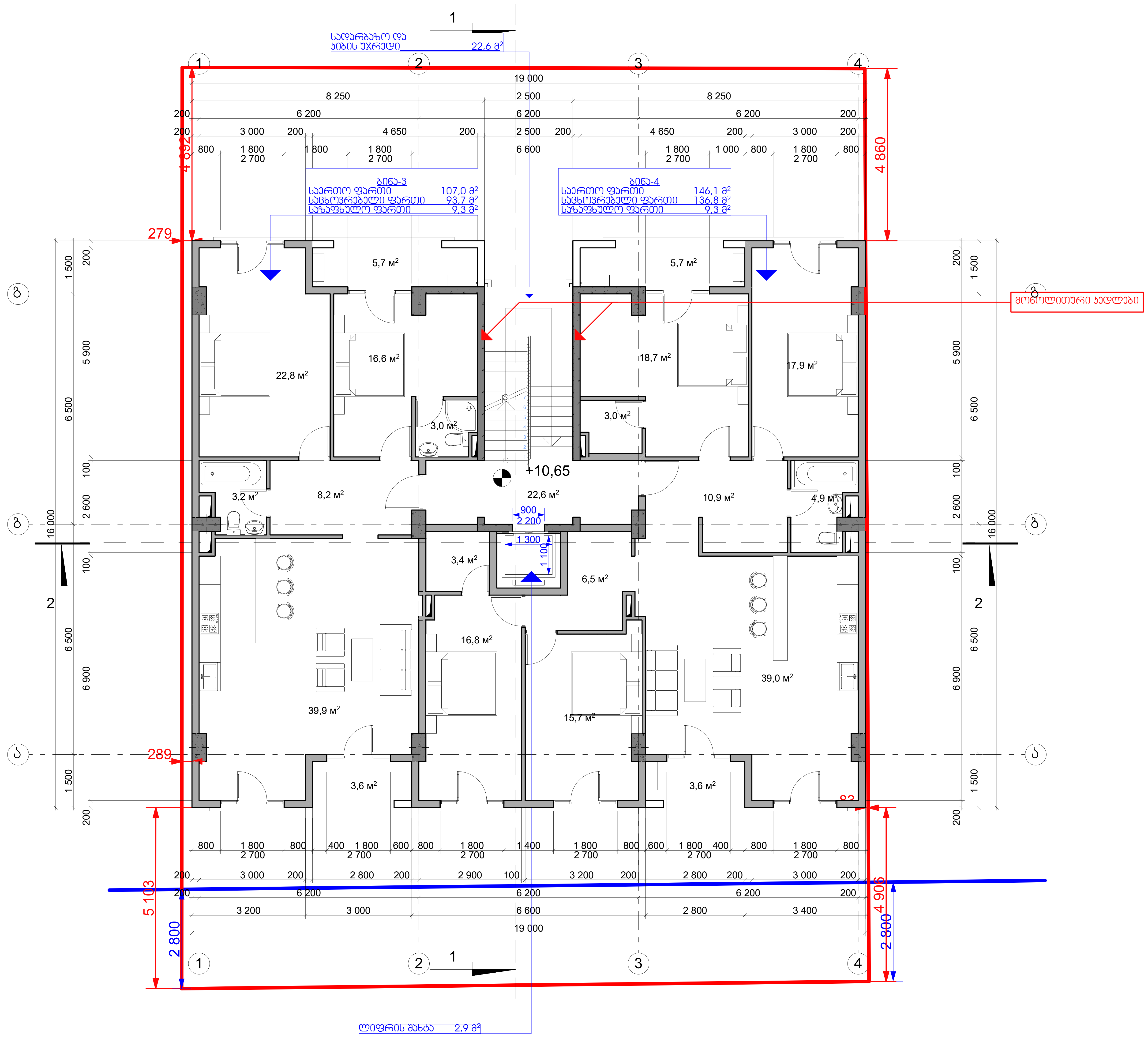

ტექნიკურ-ეკონომიკური მაჩვენებლები

1. საერთო ფართი	274,6 მ²
მათ შორის:	
ა) საცხოვრებელი ფართი	230,5 მ²
ბ) საზაფხულო ფართი	18,6 მ²
გ) სადარბაზოს და კიბის ფართი	25,5 მ²
2. კ2-ის საანგარიშო ფართი	284,0 მ²

ინდ. მეწარმე ალექსი მინევიჩი			მრავალფუნქციური შენობა ქ.თბილისი, სოფ. დიღმის ტერიტორია (ნაკვ. № 01.72.14.040.306) კორექტირებული პროექტი	არქიტექტურული ნაწილი		
პრ.მთ.არქიტექტორი.		ა. მინევიჩი		დაკვეთა № 07/2018 (03/2016)		
პრ.ავტორი		ა. მინევიჩი	IV სართულის გეგმა +10,65 ნიშნულზე	სტადია	ფურც.	რაოდ.	მასშტ.
შეასრულა		ა. მინევიჩი		პროექტი	არ-6	29	1:100

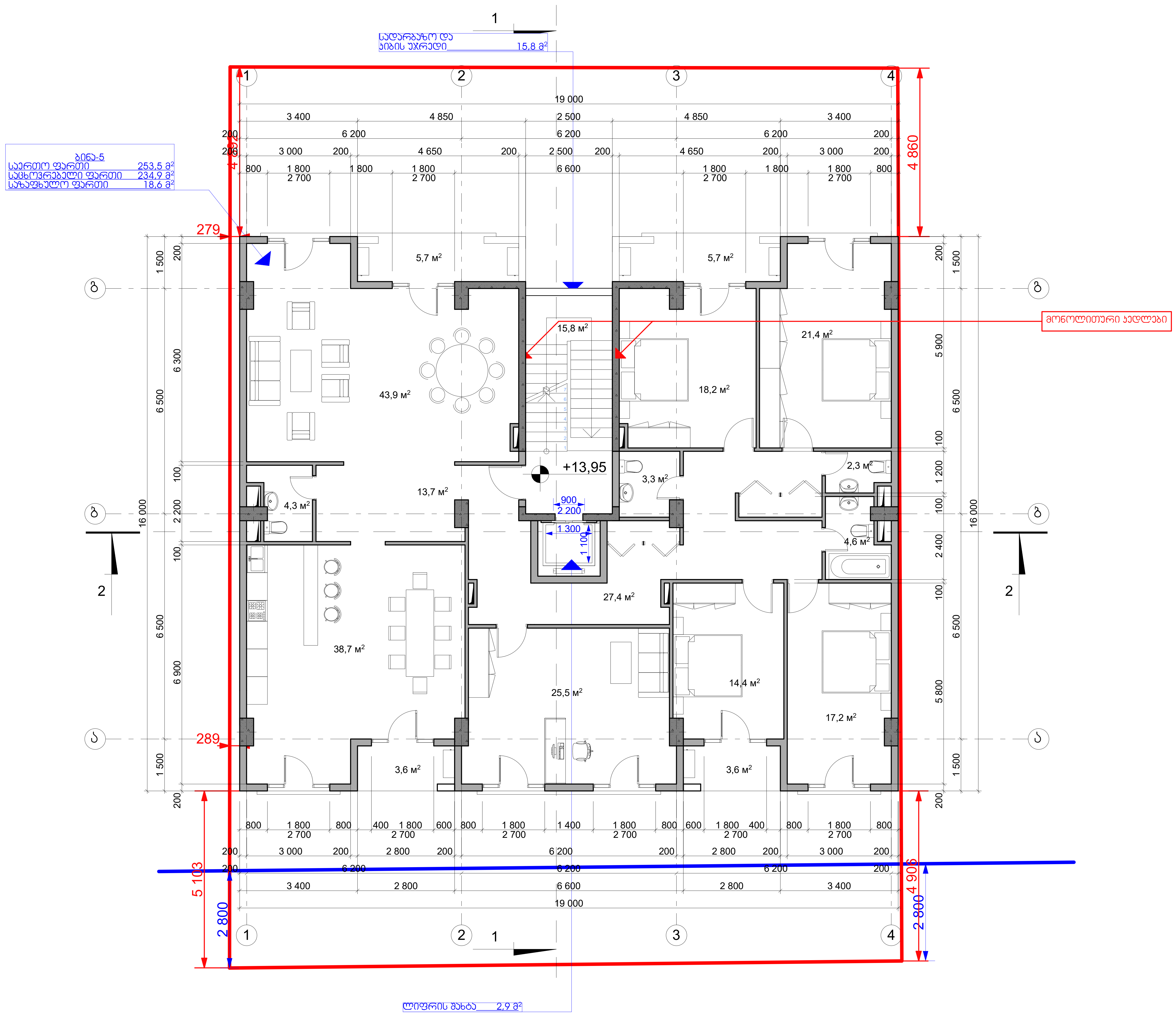

ტექნიკურ-ეკონომიკური
მაჩვენებლები

1. საერთო ფართი	272,2 მ²
მათ შორის:	
ა) საცხოვრებელი ფართი	234,9 მ²
ბ) საზაფხულო ფართი	18,6 მ²
გ) სადარბაზოს და კიბის ფართი	18,7 მ²
2. კ2-ის საანგარიშო ფართი	284,0 მ²

ინდ. მეწარმე ალექსი მინევიჩი			მრავალფუნქციური შენობა ქ.თბილისი, სოფ. დიღმის ტერიტორია (ნაკვ. № 01.72.14.040.306) კორექტირებული პროექტი	არქიტექტურული ნაწილი			
პრ.მთ.არქიტექტორი.		ა. მინევიჩი		დაკვეთა № 07/2018 (03/2016)			
პრ.ავტორი		ა. მინევიჩი	V სართულის გეგმა +13,95 ნიშნულზე	სტადია	ფურც.	რაოდ.	მასშტ.
შეასრულა		ა. მინევიჩი		პროექტი	არ-7	29	1:100

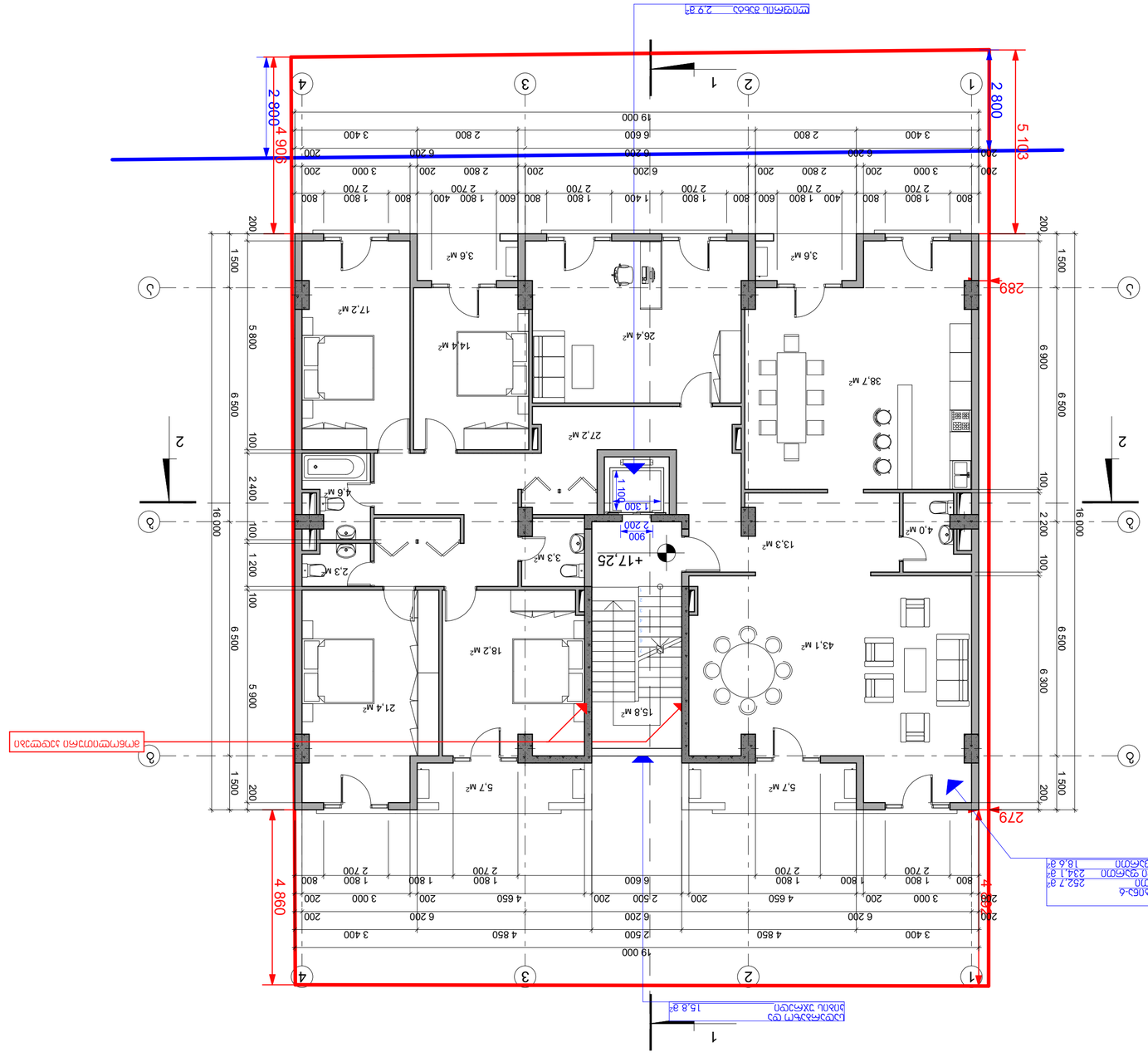

Экспликация помещений

Дом-6	
Общая площадь квартиры	262,7 м²
Общая площадь дома	2341,1 м²
Общая площадь квартиры с учетом летних помещений	18,6 м²

Экспликация помещений

1. Общая площадь	271,4 м²
Общая площадь квартиры с учетом летних помещений:	
а) Общая площадь квартиры	233,2 м²
б) Общая площадь летних помещений	18,6 м²
в) Общая площадь лоджий, террас и балконов квартиры	18,7 м²
2. Жилая площадь квартиры	284,0 м²

Разработал		Э. Мовсесян	
Проверил		Э. Мовсесян	
Н. контр.		Э. Мовсесян	
ГИП		Э. Мовсесян	
Жилой дом №7 по ул. Шаумяна в г. Ереване			
Стадия	Лист	Листов	
Р	29		
Планы этажей. Экспликация помещений			
ЗАО "Архитектурно-строительная компания "Ереван"			
Масштаб	1:100		

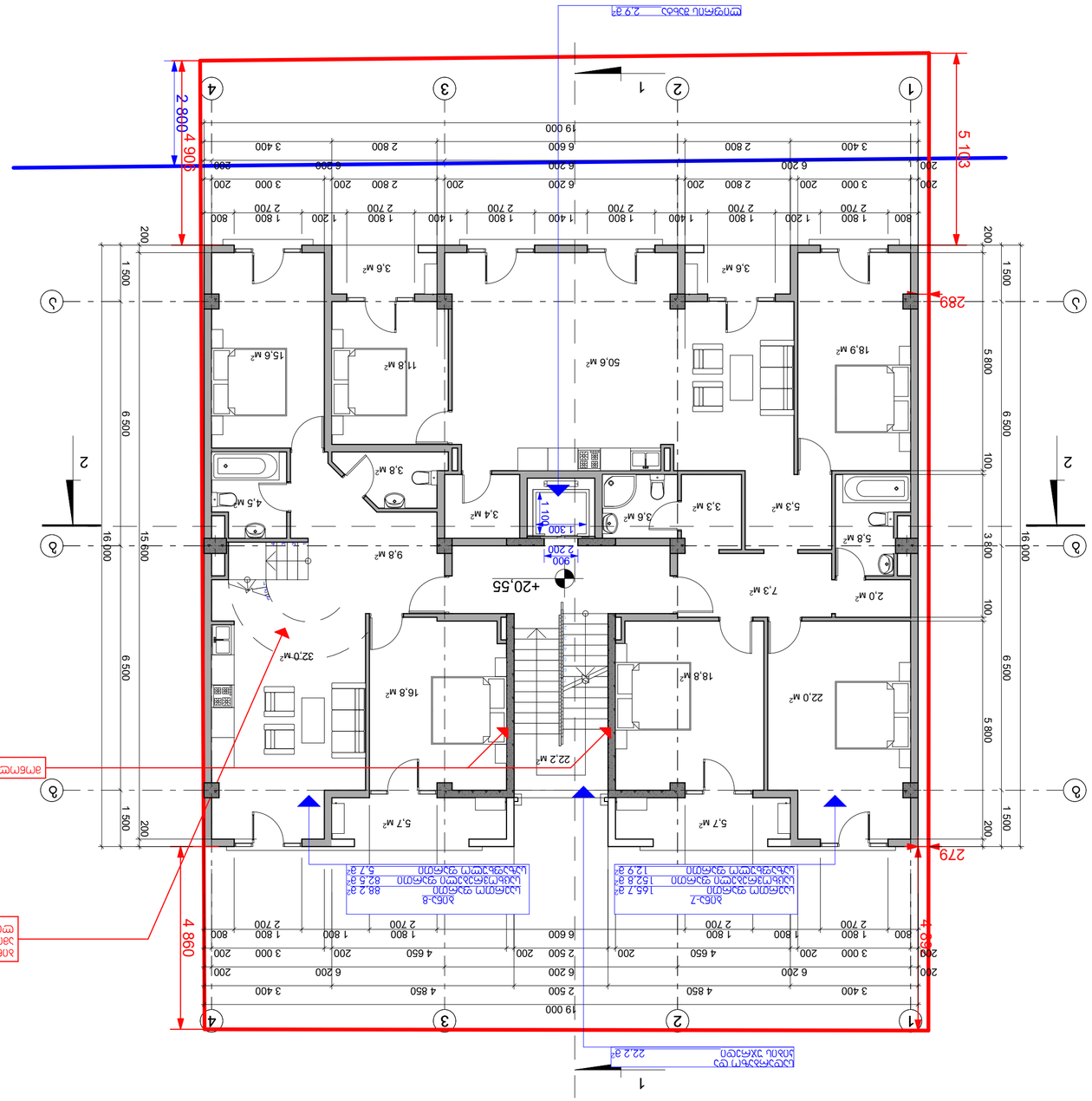

1. մասի տարածքի հաշվարկ:

ընդհանուր մասի տարածք	279,0 ք²
մասի տարածքներ:	
ա) հասարակական նշանակության տարածք	235,3 ք²
բ) սենյակների տարածք	18,6 ք²
գ) ընդհանուր օգտագործման տարածք	25,1 ք²
2. յ2-նի մասի տարածք	284,0 ք²

2. յ2-նի մասի տարածք 284,0 ք²

ՀԱՅԱՍՏԱՆԻ ՀԱՆՐԱՊԵՏՈՒԹՅԱՆ ԿԱՊԱՆ ՔԱՂԱՔԻ ԱՇԽԱՏԱՆՔԱՅԻՆ ԽՈՐՀՐԴԻ ՈՐՈՇՄԱՄԲ ՍԱՀՄԱՆՎՈՂ ՏԱՐԱԾՔՈՒՄ ԲԱԶՄԱԲՆԱԿԱՐԱՆ ՇԵՆՔԵՐԻ ԵՎ ՇԻՆՈՒԹՅՈՒՆՆԵՐԻ ՀԱՄԱԼԻՐ ՀԱՄԱԼՍԱՐԱՆԻ ՇԵՆՔԻ ԵՎ ՀԱՐԱԿԻՑ ՏԱՐԱԾՔՆԵՐԻ ՀԱՄԱՐ ՀՈՂԱՄԱՍԻ ՀԱՏԱԿԱԳԾԱՅԻՆ ՊԼԱՆ					
ՀԱՍՏԱՏՈՒԹՅԱՆ ՄԱՍՆԱԿՑՈՒԹՅԱՆ ԱՆՎԱՆՈՒՄԸ		ՀՀ ՏԱՐԱԾՔԱՅԻՆ ԿԱՌԱՎԱՐՄԱՆ ԵՎ ՔԱՂԱՔԱՇԻՆՈՒԹՅԱՆ ԿՈՄԻՏԵ			
ՀԱՍՏԱՏՈՒԹՅԱՆ ՏՆՕՐԵՆ		ՀՀ ՏԱՐԱԾՔԱՅԻՆ ԿԱՌԱՎԱՐՄԱՆ ԵՎ ՔԱՂԱՔԱՇԻՆՈՒԹՅԱՆ ԿՈՄԻՏԵ			
ՀԱՍՏԱՏՈՒԹՅԱՆ ՊԱՏԱՍԽԱՆԱՏՈՒ		Ա. ՀՈՎՀԱՆՆԻՍՅԱՆ			
ՀԱՍՏԱՏՈՒԹՅԱՆ ՄԱՍՆԱԳԵՏ		Ա. ՀՈՎՀԱՆՆԻՍՅԱՆ	ՀՀ ԱՐՄԱՎԻՐԻ ՄԱՐԶԻ ԱՐՄԱՎԻՐ ՔԱՂԱՔԻ ՀԱՍՑԵ ՈՒ ՇԵՆՔԵՐԻ ՀԱՍԱՐ ՀՈՂԱՄԱՍԻ ՀԱՏԱԿԱԳԾԱՅԻՆ ՊԼԱՆ		
ՀԱՍՏԱՏՈՒԹՅԱՆ ՀԵՂԻՆԱԿ		Ա. ՀՈՎՀԱՆՆԻՍՅԱՆ	ՀՀ ԱՐՄԱՎԻՐԻ ՄԱՐԶԻ ԱՐՄԱՎԻՐ ՔԱՂԱՔԻ ՀԱՍՑԵ ՈՒ ՇԵՆՔԵՐԻ ՀԱՍԱՐ ՀՈՂԱՄԱՍԻ ՀԱՏԱԿԱԳԾԱՅԻՆ ՊԼԱՆ		
ՀԱՍՏԱՏՈՒԹՅԱՆ ՀԱՄԱՁԱՅՆԵՑՎԱԾ ՏԱՐԱԾՔԱՅԻՆ ԿԱՌԱՎԱՐՄԱՆ ՄԱՐՄՆԻ ՂԵԿԱՎԱՐ		ՀՀ ՏԱՐԱԾՔԱՅԻՆ ԿԱՌԱՎԱՐՄԱՆ ԵՎ ՔԱՂԱՔԱՇԻՆՈՒԹՅԱՆ ԿՈՄԻՏԵ

Разработал		Зиновьев	
Гл. специалист		Зиновьев	
Н. контроль		Зиновьев	
ГИП		Зиновьев	

Жилой дом. Блок-секция 1

Российская Федерация, Ленинградская область, Всеволожский муниципальный район, Свердловское городское поселение, г.п. Свердлово, ул. Пионерская, уч. 1 (кад. 47:01:1404030:3061)

Этап 1

Общий вид

Стадия	Лист	Листов
Р	1	1

ООО "Специализированный застройщик "Свердлово"

1:100

Согласовано

Инв. № подл.

Подпись и дата

Взам. инв. №

Инв. № подл.

Подпись и дата

Взам. инв. №

Согласовано

Общий вид

1. Площадь застройки 271,4 м²

2. Площадь этажей 284,0 м²

Площадь помещений:

а) Площадь помещений квартир 230,7 м²

б) Площадь помещений общего пользования 18,6 м²

в) Площадь помещений вне квартир (кладовые) 22,1 м²

Экспликация помещений квартир

№	Наименование	Площадь, м²
1	Жилая комната	18,2
	Жилая комната	17,6
	Кухня	12,9
	Санузел	5,7
	Санузел	3,4
	Коридор	10,9
	Коридор	2,6
	Шкаф	1,1
	Шкаф	1,1
	Итого	187,6
2	Жилая комната	20,8
	Жилая комната	20,7
	Жилая комната	13,2
	Санузел	3,1
	Санузел	3,1
	Коридор	16,3
	Коридор	4,2
	Шкаф	1,1
	Шкаф	1,1
	Итого	174,7
3	Жилая комната	42,7
	Санузел	3,4
	Коридор	9,5
	Шкаф	1,1
	Шкаф	1,1
	Итого	61,7
4	Жилая комната	19,2
	Жилая комната	18,4
	Санузел	3,1
	Санузел	3,1
	Коридор	5,7
	Коридор	5,7
	Шкаф	1,1
	Шкаф	1,1
	Итого	56,0

Экспликация помещений общего пользования

№	Наименование	Площадь, м²
1	Тамбур	2,9
	Коридор	5,7
	Коридор	5,7
	Итого	14,3
2	Коридор	13,5
	Коридор	12,5
	Итого	26,0
3	Коридор	19,2
	Итого	19,2
4	Коридор	9,5
	Итого	9,5
5	Коридор	16,3
	Итого	16,3
6	Коридор	4,2
	Итого	4,2
7	Коридор	10,9
	Итого	10,9
8	Коридор	2,6
	Итого	2,6
9	Коридор	18,4
	Итого	18,4
10	Коридор	17,6
	Итого	17,6
11	Санузел	3,4
	Итого	3,4

Ведомость жилых и общественных помещений

№	Наименование	Площадь, м²
1	Жилая комната	18,2
	Жилая комната	17,6
	Кухня	12,9
	Санузел	5,7
	Санузел	3,4
	Коридор	10,9
	Коридор	2,6
	Шкаф	1,1
	Шкаф	1,1
	Итого	187,6
2	Жилая комната	20,8
	Жилая комната	20,7
	Жилая комната	13,2
	Санузел	3,1
	Санузел	3,1
	Коридор	16,3
	Коридор	4,2
	Шкаф	1,1
	Шкаф	1,1
	Итого	174,7
3	Жилая комната	42,7
	Санузел	3,4
	Коридор	9,5
	Шкаф	1,1
	Шкаф	1,1
	Итого	61,7
4	Жилая комната	19,2
	Жилая комната	18,4
	Санузел	3,1
	Санузел	3,1
	Коридор	5,7
	Коридор	5,7
	Шкаф	1,1
	Шкаф	1,1
	Итого	56,0

Экспликация помещений квартир

№	Наименование	Площадь, м²
1	Жилая комната	18,2
	Жилая комната	17,6
	Кухня	12,9
	Санузел	5,7
	Санузел	3,4
	Коридор	10,9
	Коридор	2,6
	Шкаф	1,1
	Шкаф	1,1
	Итого	187,6
2	Жилая комната	20,8
	Жилая комната	20,7
	Жилая комната	13,2
	Санузел	3,1
	Санузел	3,1
	Коридор	16,3
	Коридор	4,2
	Шкаф	1,1
	Шкаф	1,1
	Итого	174,7
3	Жилая комната	42,7
	Санузел	3,4
	Коридор	9,5
	Шкаф	1,1
	Шкаф	1,1
	Итого	61,7
4	Жилая комната	19,2
	Жилая комната	18,4
	Санузел	3,1
	Санузел	3,1
	Коридор	5,7
	Коридор	5,7
	Шкаф	1,1
	Шкаф	1,1
	Итого	56,0

Экспликация помещений общего пользования

№	Наименование	Площадь, м²
1	Тамбур	2,9
	Коридор	5,7
	Коридор	5,7
	Итого	14,3
2	Коридор	13,5
	Коридор	12,5
	Итого	26,0
3	Коридор	19,2
	Итого	19,2
4	Коридор	9,5
	Итого	9,5
5	Коридор	16,3
	Итого	16,3
6	Коридор	4,2
	Итого	4,2
7	Коридор	10,9
	Итого	10,9
8	Коридор	2,6
	Итого	2,6
9	Коридор	18,4
	Итого	18,4
10	Коридор	17,6
	Итого	17,6
11	Санузел	3,4
	Итого	3,4

Ведомость жилых и общественных помещений

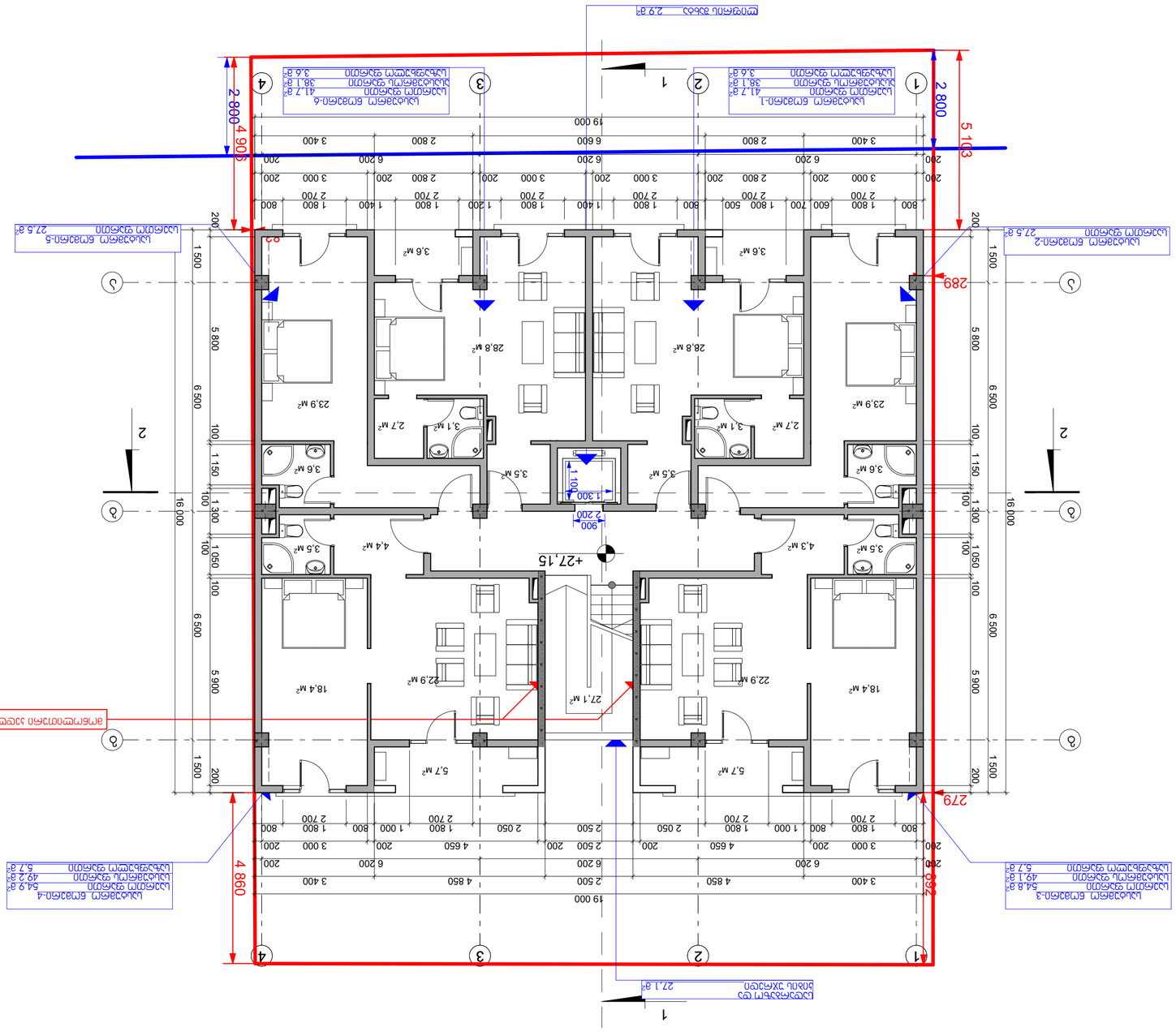
1
2
3
4
5
6
19 000
16 000
6 500
5 800
5 900
1 500
1 150
1 050
100
200
2 800
4 900
4 860
5 103
289
279
+27,15
1
2
3
4
5
6
2 800
2 900
2 900
2 900

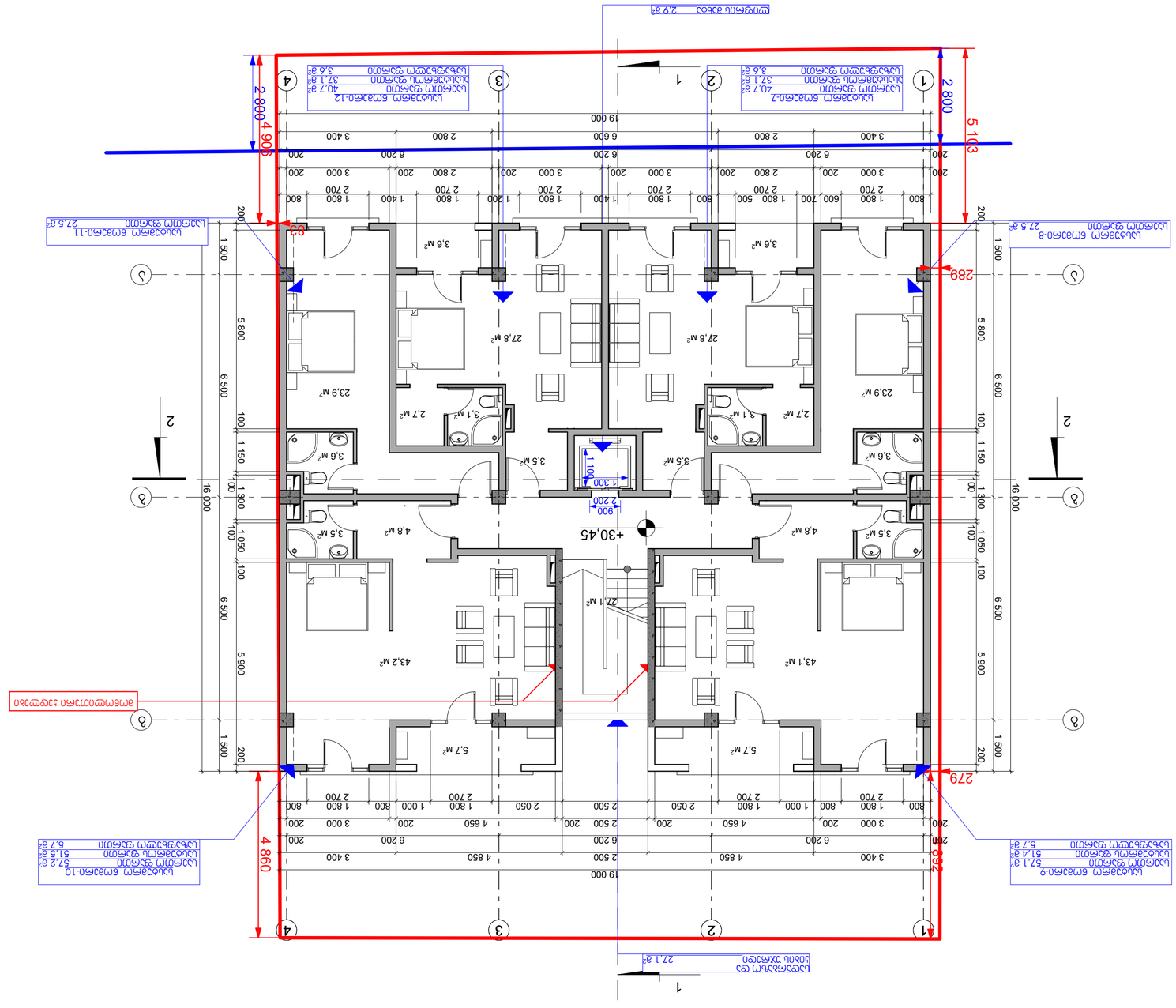

Изм.	Кол.уч.	Лист	№ док.
Разраб.		Х.Ц.Ш.Ш.Ш

Հաստատող		Ն. ՅՈՀՈՒՐՅԱՆ	
Գլխ. նախագիծ		Ա. ՅՈՀՈՒՐՅԱՆ	
Նախագծող		Ն. ՅՈՀՈՒՐՅԱՆ	
Գծագրող		Ն. ՅՈՀՈՒՐՅԱՆ	

ՀՀ, ՄԱՐԶ. ԱՐԱԳԱԾՈՏՆ, ՔԱՂ. ԱՇՏԱՐԱԿ, ԳՈՐԳՈՐՅԱՆ ՓՈՂՈՑ, ՀՈՒՇԱՐՁԱՆԻ ԱՆՎԱՆ ՓՈՂՈՑ ԱՌԱՆՁՆԱՏՈՒՆ ԱԶԳԱՅԻՆ ՀԱՄԱՅՆՔԱՅԻՆ ՇԻՆԱՐԱՐԱԿԱՆ ԱՌԱՋԱՐԿՈՒԹՅՈՒՆ

ՀԱՄԱՅՆՔԱՅԻՆ ՇԻՆԱՐԱՐԱԿԱՆ ԱՌԱՋԱՐԿՈՒԹՅՈՒՆ ԱՇՏԱՐԱԿԻ ՄԱՐԶԱՅԻՆ ԿԵՆՏՐՈՆԻ ԱՌԱՆՁՆԱՏՈՒՆ ԱԶԳԱՅԻՆ ՀԱՄԱՅՆՔԱՅԻՆ ՇԻՆԱՐԱՐԱԿԱՆ ԱՌԱՋԱՐԿՈՒԹՅՈՒՆ ԳՅՈՒՂԱՄԱՍԻ ՇԻՆԱՐԱՐԱԿԱՆ ԱՌԱՋԱՐԿՈՒԹՅՈՒՆ

ՀՀ, ՄԱՐԶ. ԱՐԱԳԱԾՈՏՆ, ՔԱՂ. ԱՇՏԱՐԱԿ, ԳՈՐԳՈՐՅԱՆ ՓՈՂՈՑ, ՀՈՒՇԱՐՁԱՆԻ ԱՆՎԱՆ ՓՈՂՈՑ

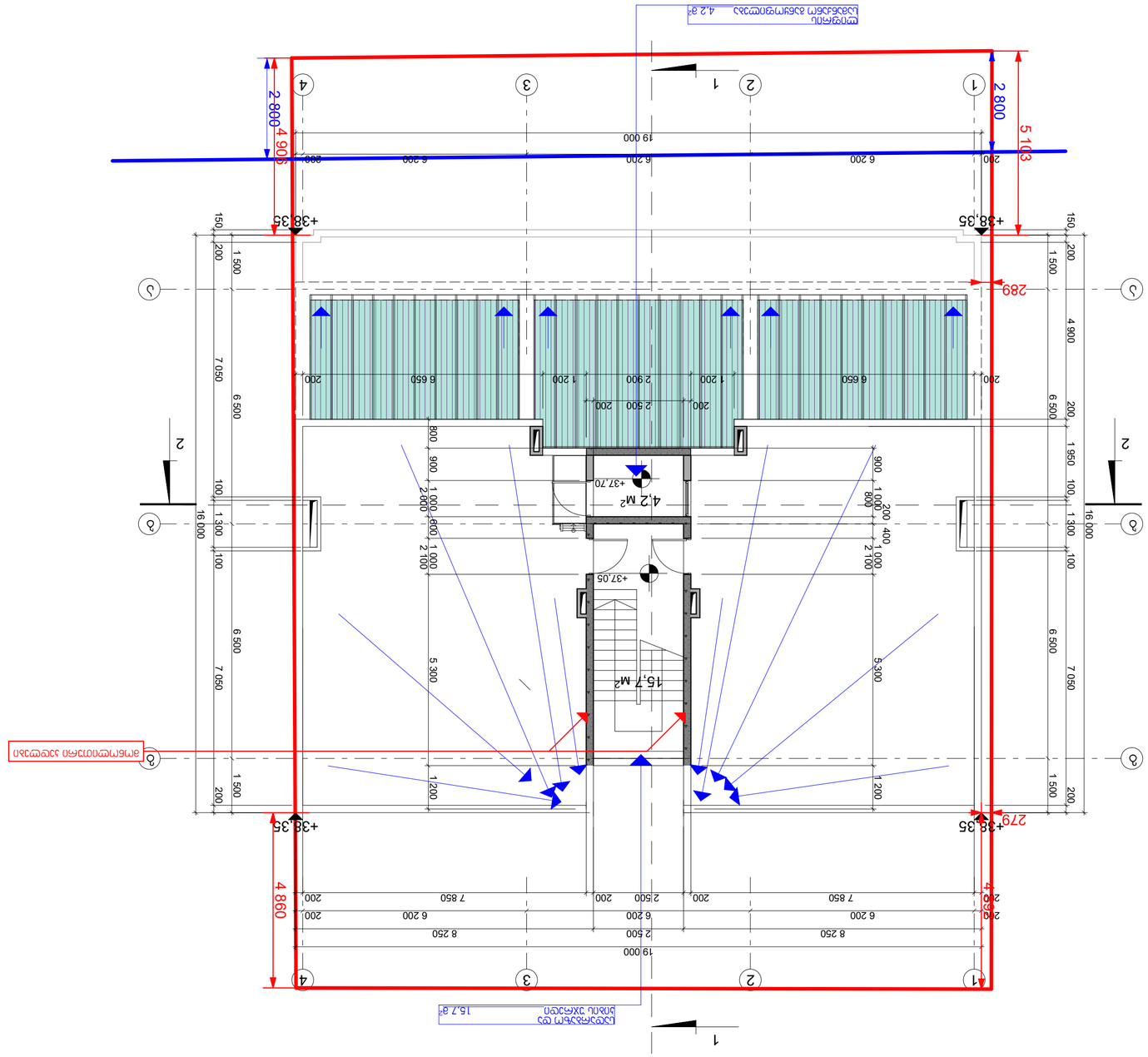

Экспликация помещений

№	Наименование	Площадь, м²
1	Тамбур	4,2
2	Коридор	15,7
3	Помещение уборочного инвентаря	19,9

Изм.	Кол.уч.	Лист	№ док.	Подп.	Дата
ГИП			Б.Э.Ю.Ю.А.		
Н.контр.			Б.Э.Ю.Ю.А.		
Разраб.			Б.Э.Ю.Ю.А.		

Многофункциональный культурно-спортивный комплекс в г. Ростов-на-Дону, ул. Пушкинская, 63/65 (Литер 1)

Стадия: Р | Лист: 29 | Листов: 14

План на отм. +37,70 (+37,05)

Формат А1 | 1:100

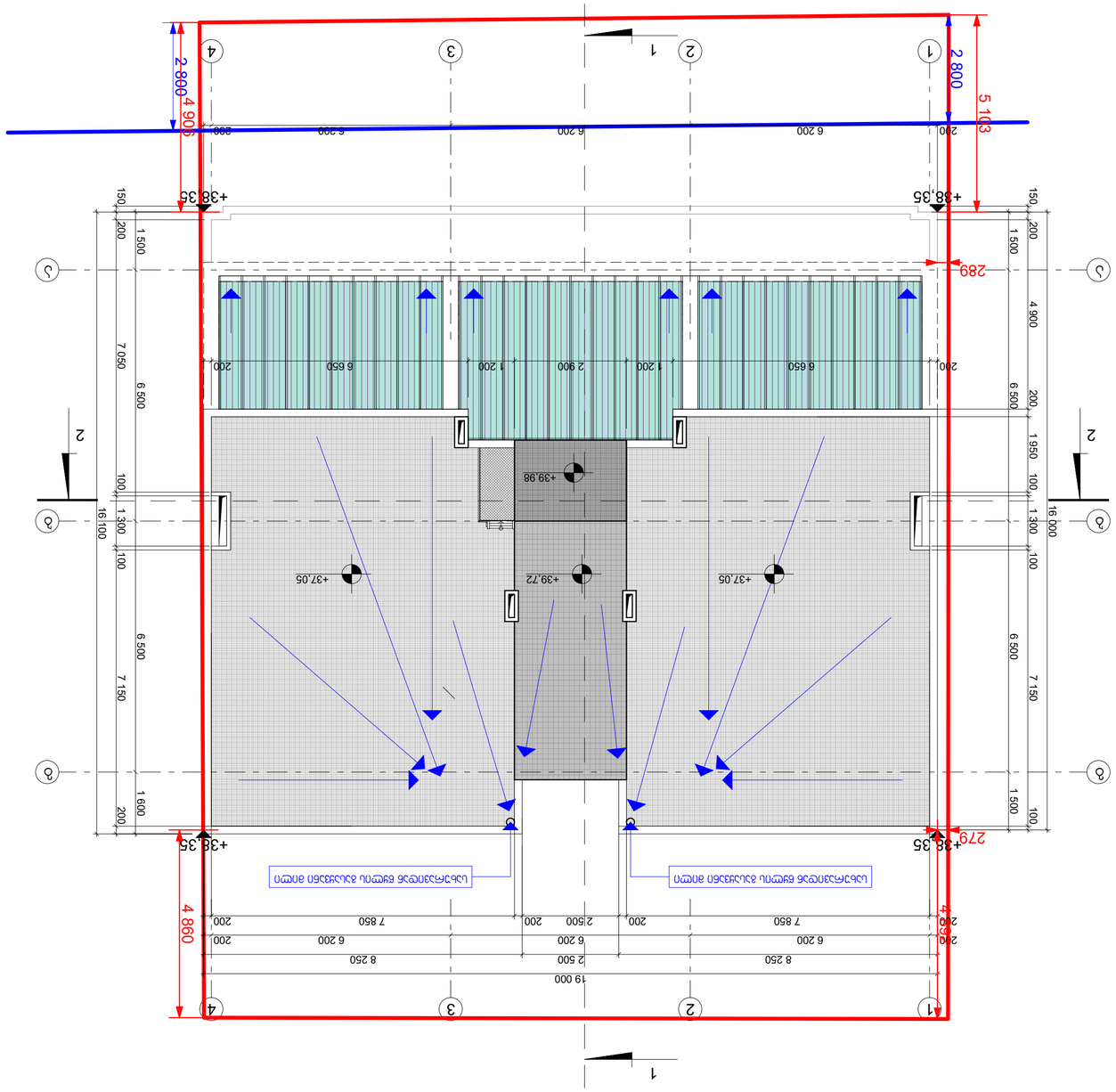

Разраб.	Алексеева Ольга Сергеевна	3. 80633NRA	
Гл. инженер проекта	Шарапова Ирина Александровна	3. 80633NRA	
Нач. отдела	Шарапова Ирина Александровна	3. 80633NRA	
Н. контр.	Шарапова Ирина Александровна	3. 80633NRA	

Изм.	Кол.уч.	№док.	Подп.	Дата

Многофункциональный комплекс с апартаментами, гостиницей, общественными пространствами и автостоянкой (блок А). Корректировка (6533). № 01.72.1.4.040.3(06)

Здание гостиницы. Архитектурные решения

Стадия	Лист	Листов
Р	29	

ООО «Архитектурное бюро «Остоженка»

Фасад 1-4

1:100

Формат А3

ראש הצוות לתכנון מחוז מרכז		3. 80633RN	
מנהל אגף תכנון		3. 80633RN	
מנהל תחום תכנון ופיתוח		3. 80633RN	

מספר תכנית				
1:100	29	3מ-16	3תמ/מפ/0	
מבוא.	תכ"מ.	קנ"מ.	נוסח:	

תכנית מתאר מקומית מס' 07/2018 (03/2016)

294,9 M²

±0,00

51-ט"ש עבמ"ס

297,9 M²

±0,00

279,4 M²

±0,00

52-ט"ש עבמ"ס

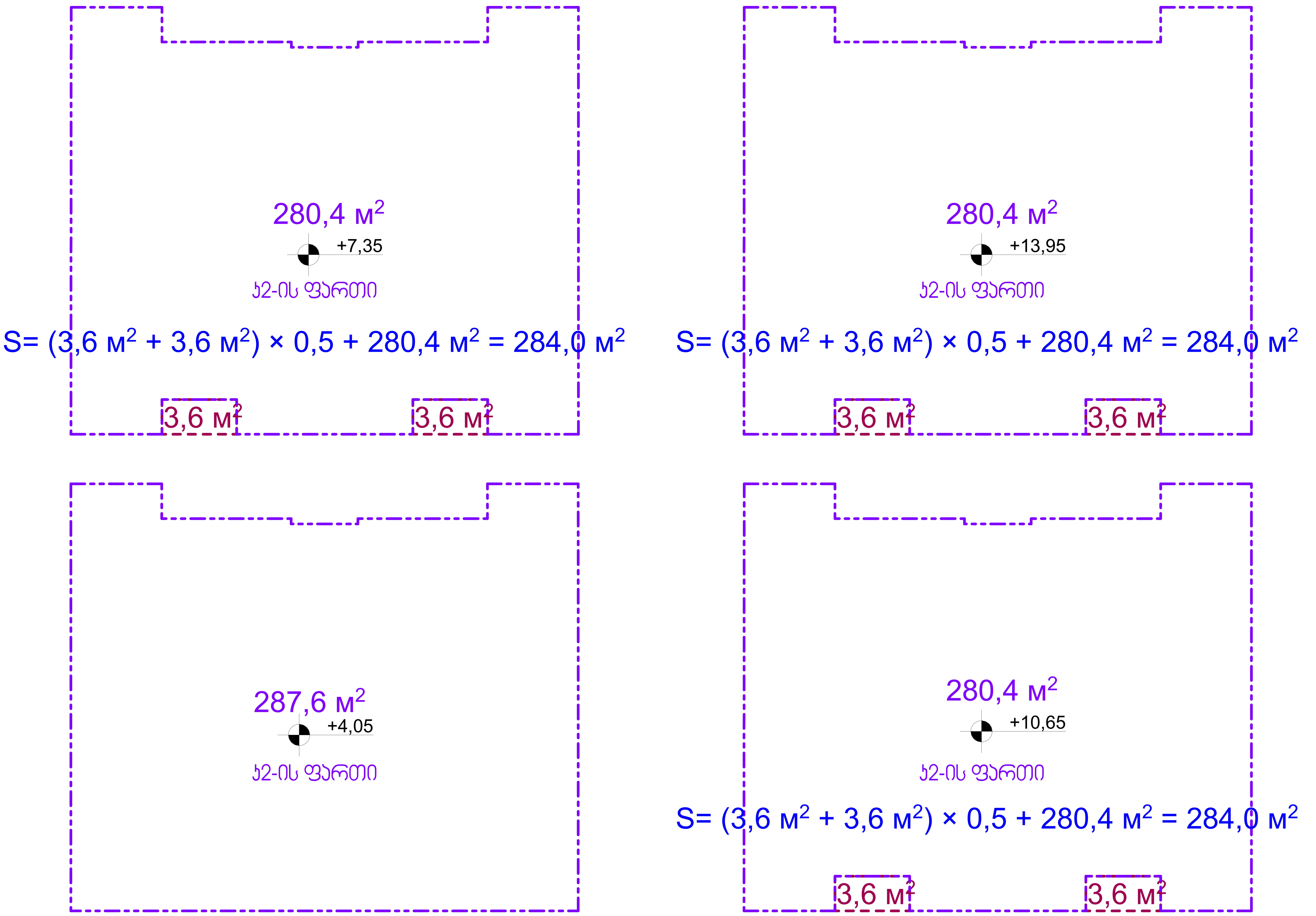

ინდ. მეწარმე ალექსი მინევიჩი			მრავალფუნქციური შენობა ქ.თბილისი, სოფ. დიღმის ტერიტორია (ნაკვ. № 01.72.14.040.306) კორექტირებული პროექტი	არქიტექტურული ნაწილი			
პრ.მთ.არქიტექტორი.		ა. მინევიჩი		დაკვეთა № 07/2018 (03/2016)			
პრ.ავტორი		ა. მინევიჩი	პ2-ის ფართები +4,05, +7,35, +10,65 და +13,95 ნიშნულებზე	სტადია	ფურც.	რაოდ.	მასშტ.
შეასრულა		ა. მინევიჩი		პროექტი	არ-17	29	1:100

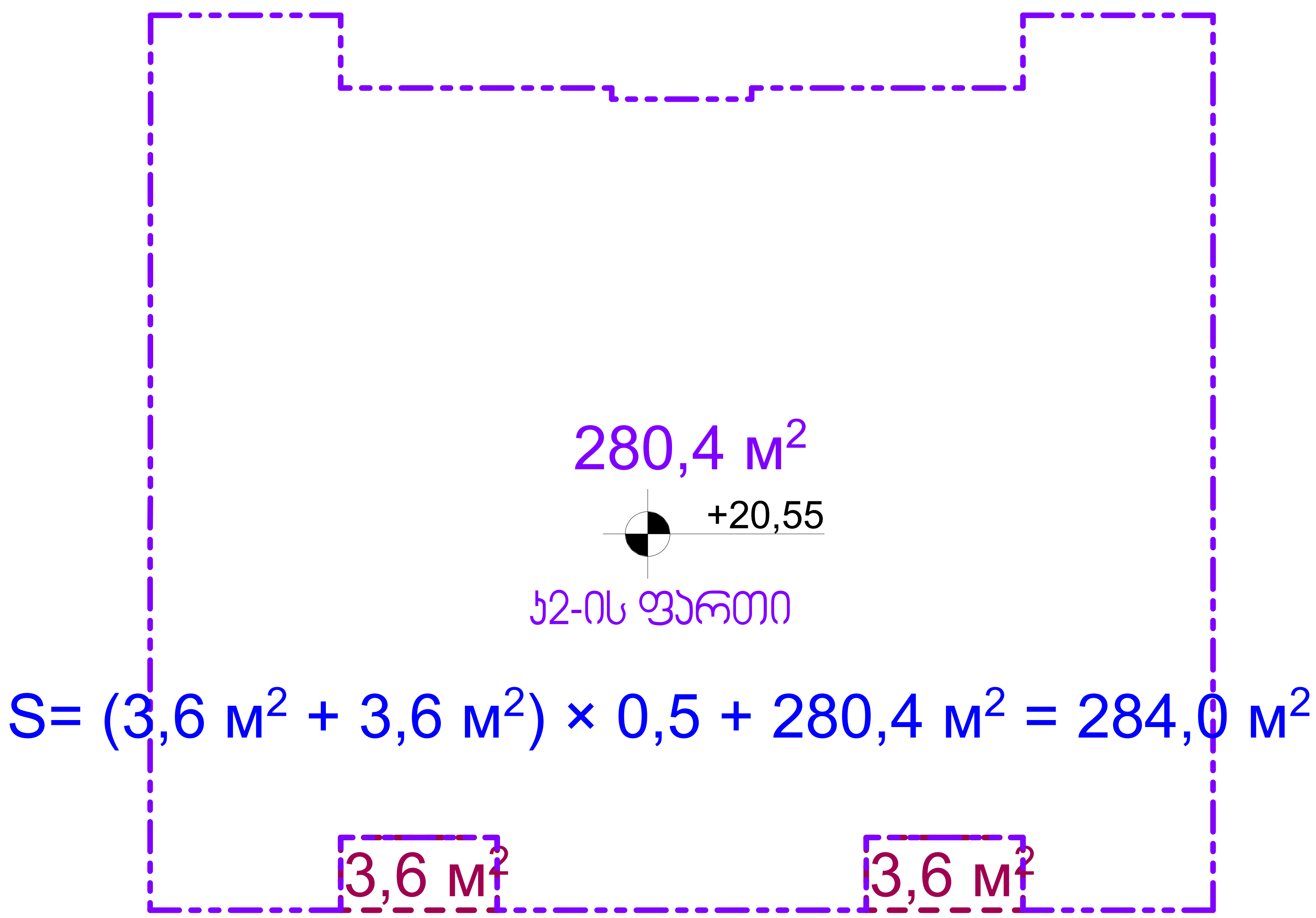

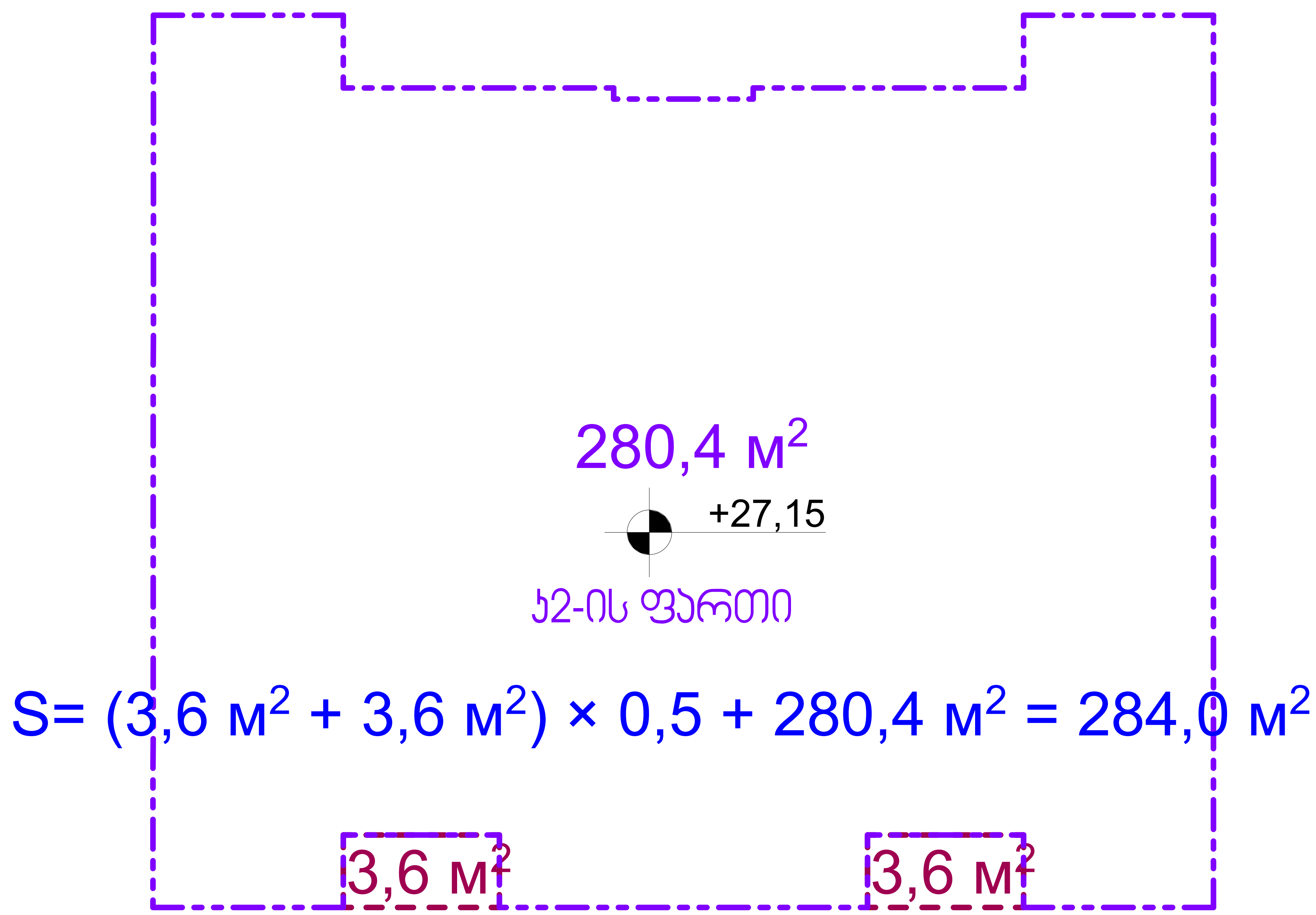

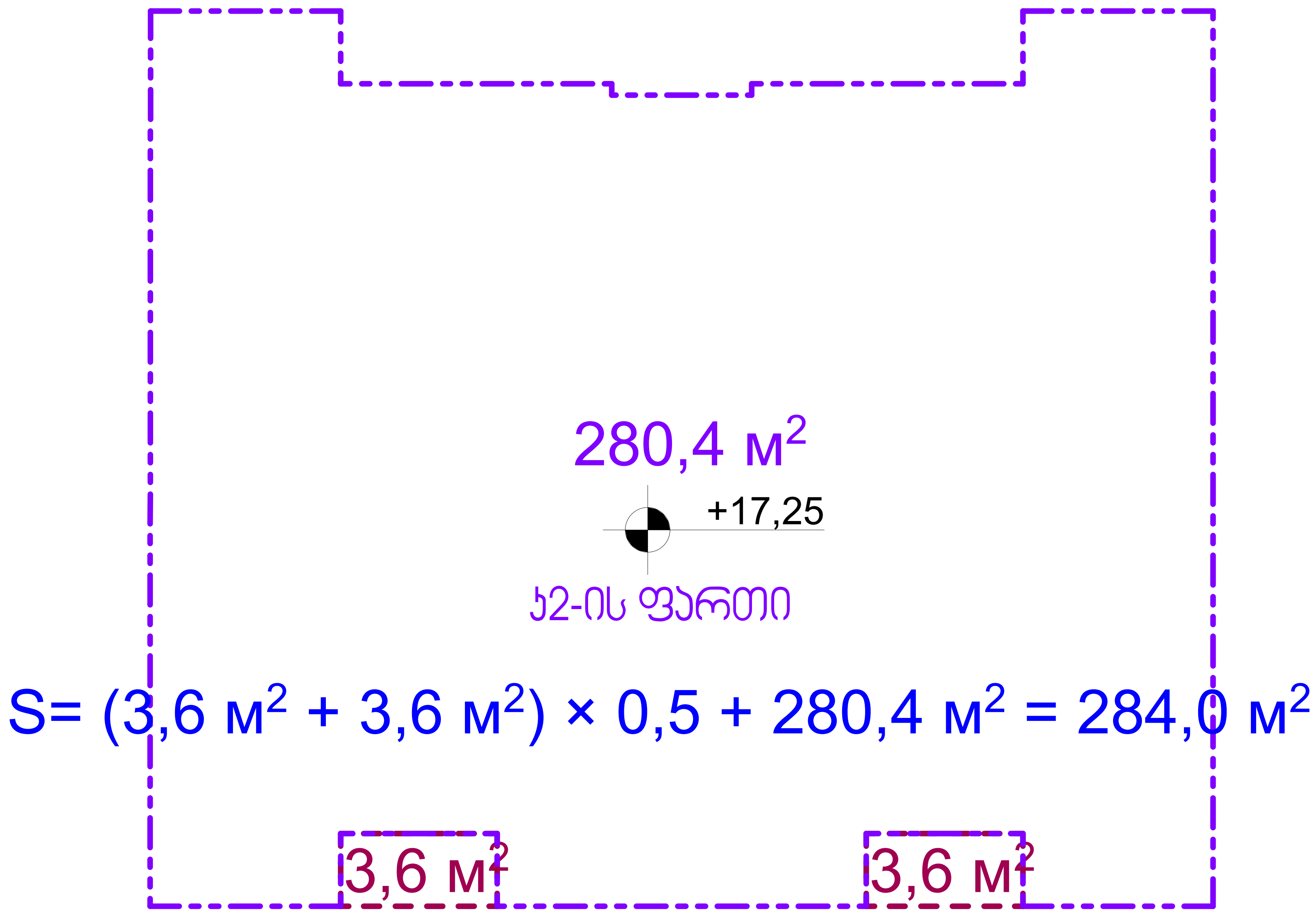

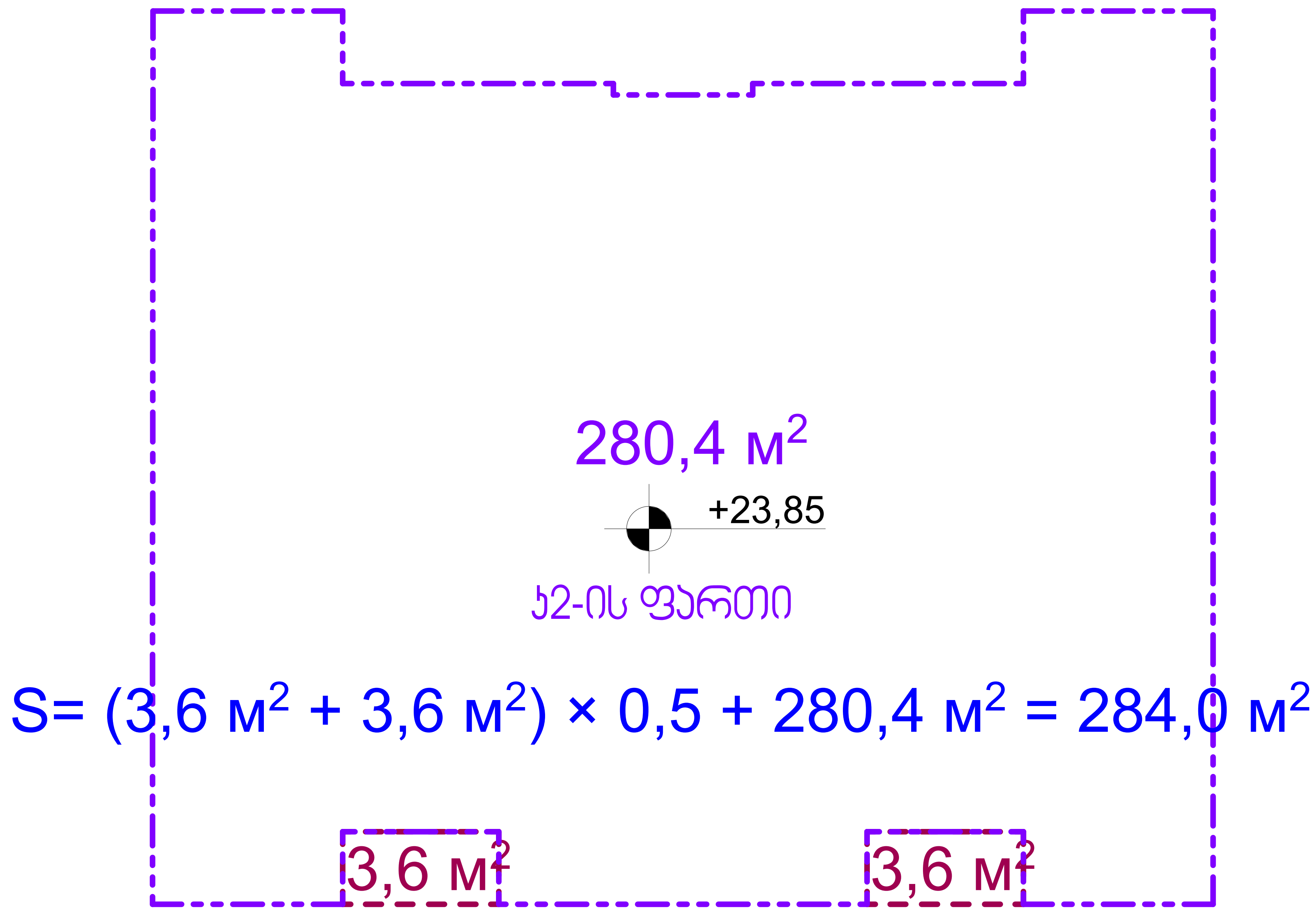

ინდ. მეწარმე ალექსი მინევიჩი			მრავალფუნქციური შენობა ქ.თბილისი, სოფ. დიღმის ტერიტორია (საკ. № 01.72.14.040.306) კორექტირებული პროექტი	არქიტექტურული ნაწილი			
პრ.მთ.არქიტექტორი.		ა. მინევიჩი		დაკვეთა № 07/2018 (03/2016)			
პრ.ავტორი		ა. მინევიჩი	კ2-ის ფართები +17,25, +20,55, +23,85 და +27,15 ნიშნულებზე	სტადია	ფურც.	რაოდ.	მასშტ.
შეასრულა		ა. მინევიჩი		პროექტი	არ-18	29	1:100

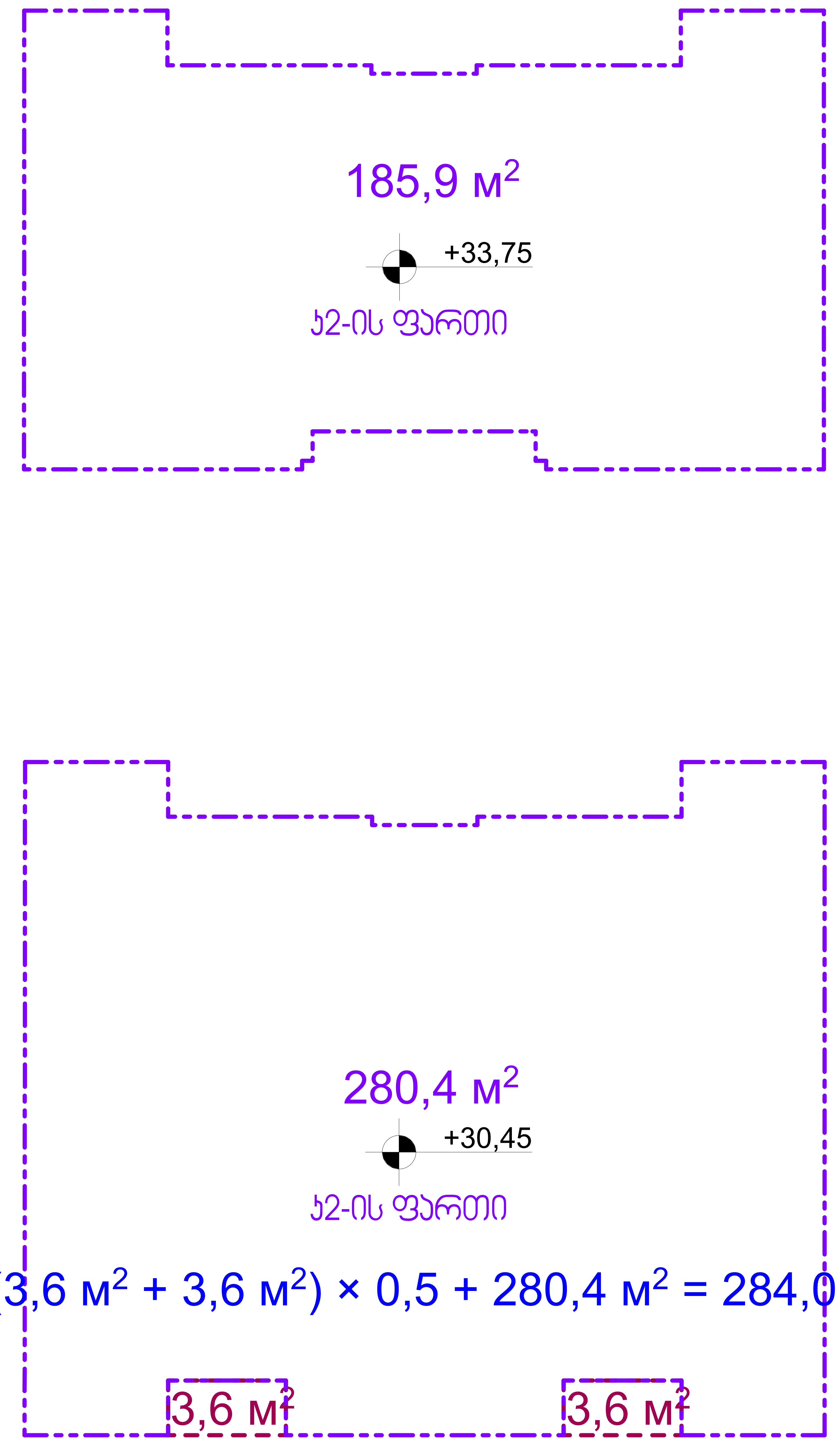

$$S= (3{,}6\ м^2 + 3{,}6\ м^2) \times 0{,}5 + 280{,}4\ м^2 = 284{,}0\ м^2$$

ინდ. მეწარმე ალექსი მინევიჩი			მრავალფუნქციური შენობა ქ.თბილისი, სოფ. დიღმის ტერიტორია (ნაკვ. № 01.72.14.040.306) კორექტირებული პროექტი	არქიტექტურული ნაწილი			
პრ.მთ.არქიტექტორი.		ა. მინევიჩი		დაკვეთა № 07/2018 (03/2016)			
პრ.ავტორი		ა. მინევიჩი	კ2-ის ფართები +17,25, +20,55, +23,85 და +27,15 ნიშნულებზე	სტადია	ფურც.	რაოდ.	მასშტ.
შეასრულა		ა. მინევიჩი		პროექტი	არ-19	29	1:100

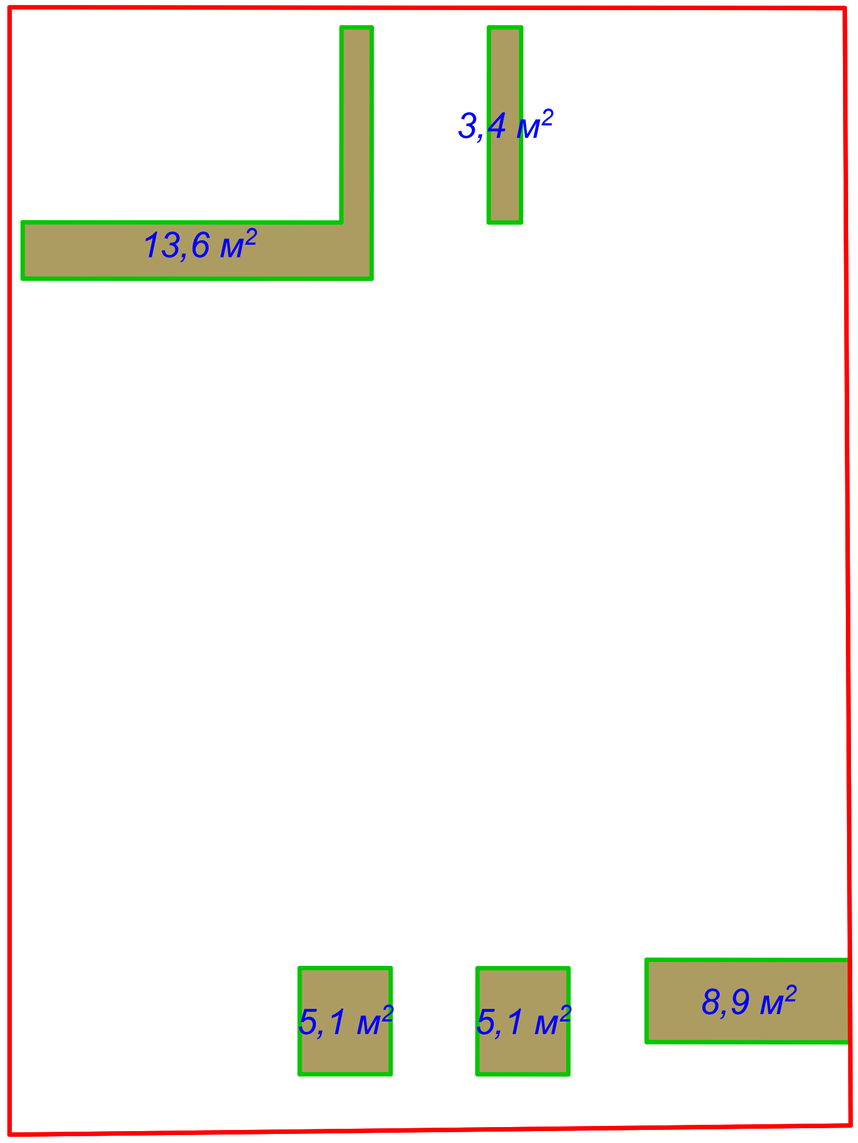

განაშენიანების საანგარიშო ფართი: 297,9 მ²

ქ1-ს საანგარიშო ფართი: 294,9 მ²

ქ2-ს საანგარიშო ფართი: (279,4 მ²+287,6 მ²+284,0 მ² +284,0 მ²+284,0 მ²+284,0 მ² +284,0 მ²+284,0 მ²+284,0 მ²+284,0 მ²+185,9 მ²)= 3 024,9 მ²

ქ3-ს საანგარიშო ფართი: (13,6 მ²+3,4 მ²+5,1 მ²+5,1 მ²+8,9 მ²)= 36,1 მ²

ქ1= 294,9 მ² :500 მ² = 0,6

ქ2 = 3 024,9 მ² : 500 მ² = 6,0

ქ3 = 36,1 მ² : 500 მ² = 0,1

ინდ. მონაწილე არქიტექტორი			მრავალფუნქციური შენობა ქ.თბილისი, სოფ. დიღმის ტერიტორია (ნაკვ. № 01.72.14.040.306) პროექტირებული პროექტი	არქიტექტურული ნაწილი			
პრ.მთ.არქიტექტორი		ა. მიქვეთაძე		დაკვეთა № 07/2018 (03/2016)			
პრ.ავტორი		ა. მიქვეთაძე	ა3-ის ფართი	სტადია	ფურც.	რაოდ.	მასშტ.
მთავარი		ა. მიქვეთაძე		პროექტი	არ-20	29	1:100