ჭრილი 1-1

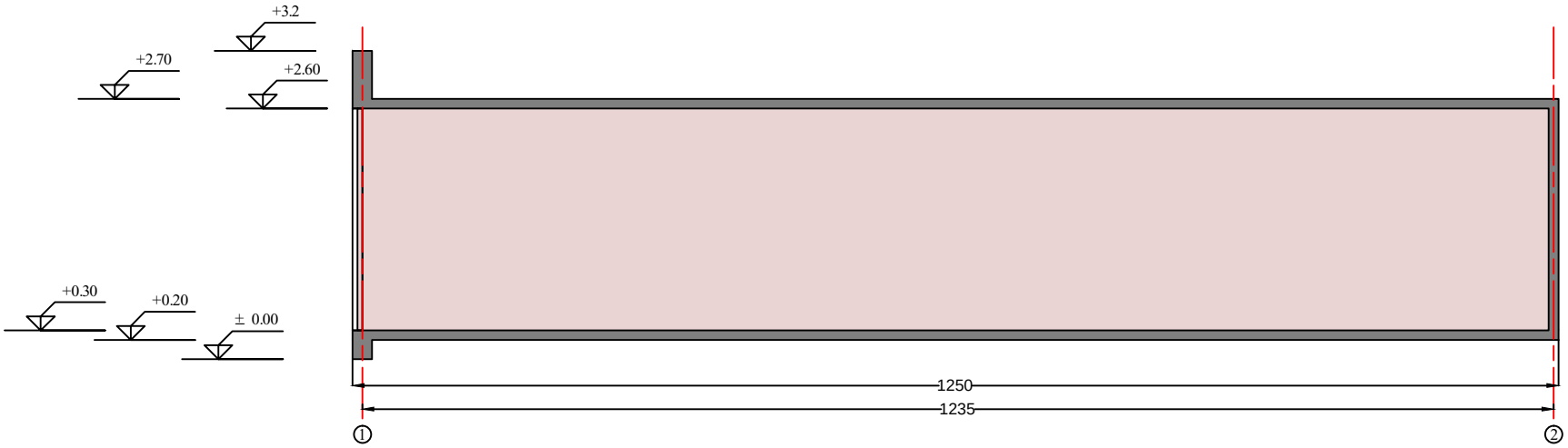

ფასადი 1-2

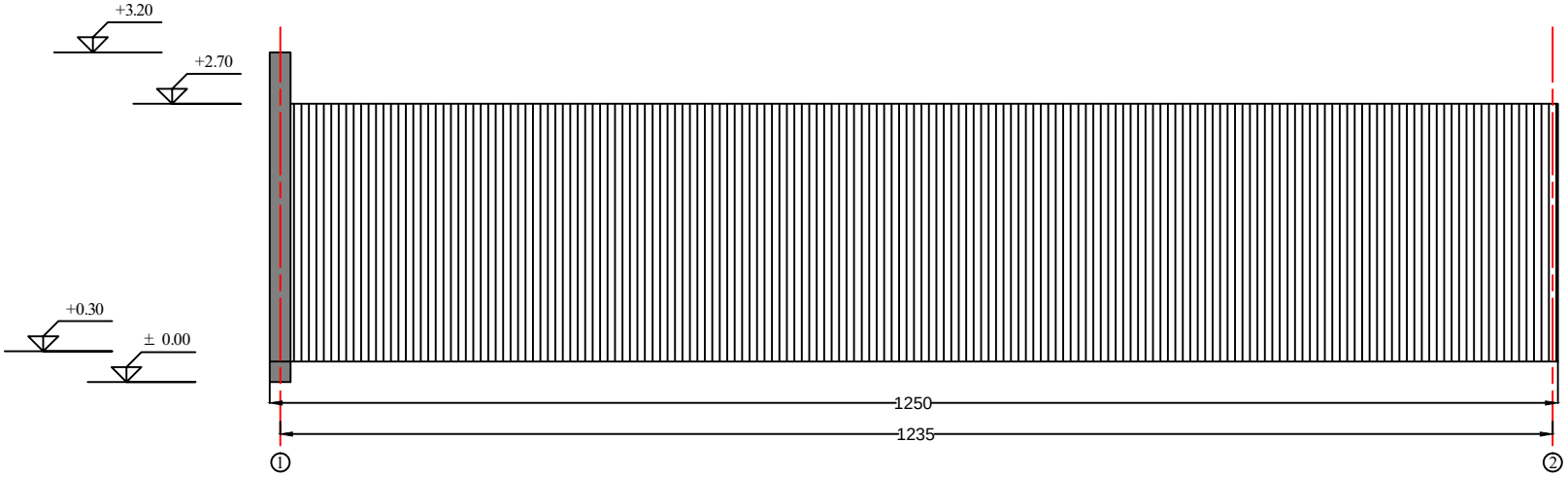

ფასადი 2-1

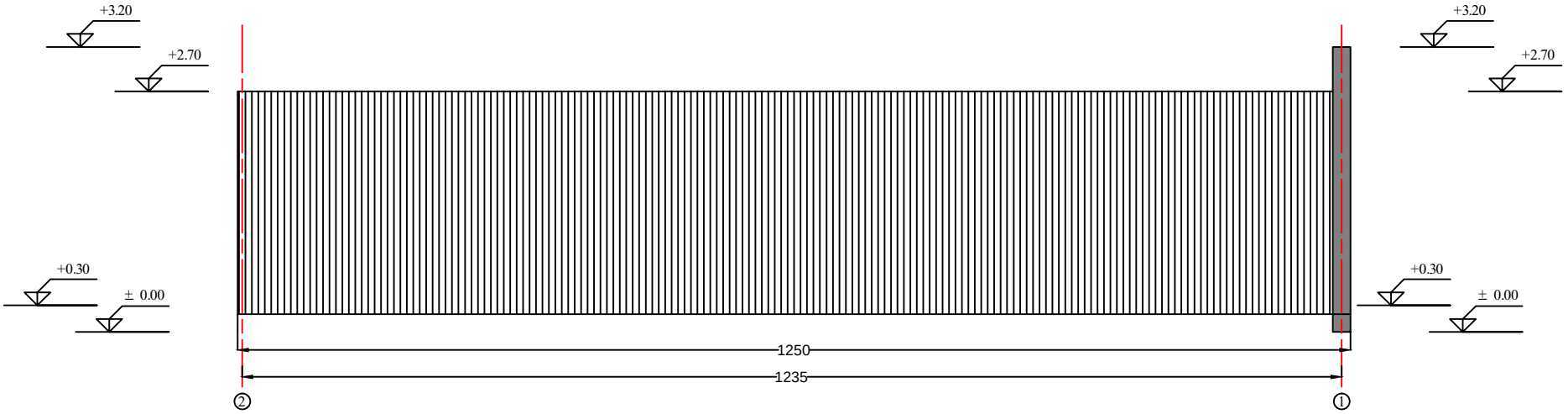

ფასადი ბ-ა

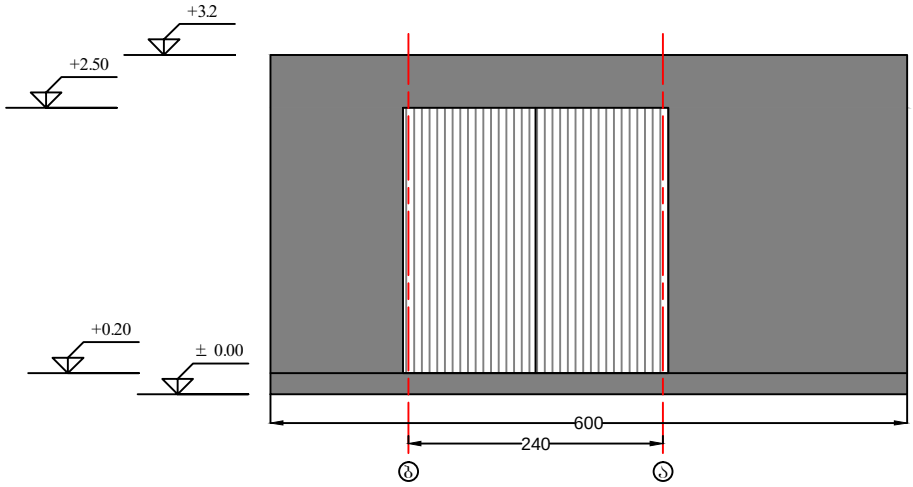

ფასადი ა-ბ

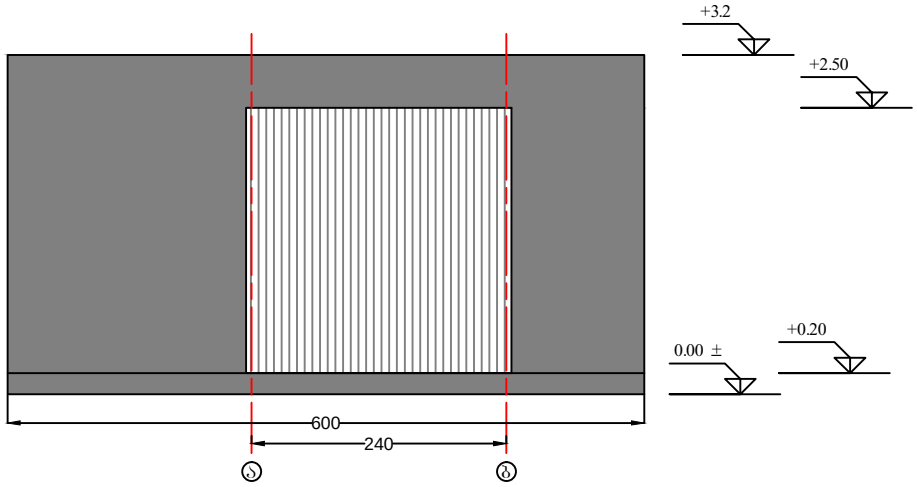

გეგმა

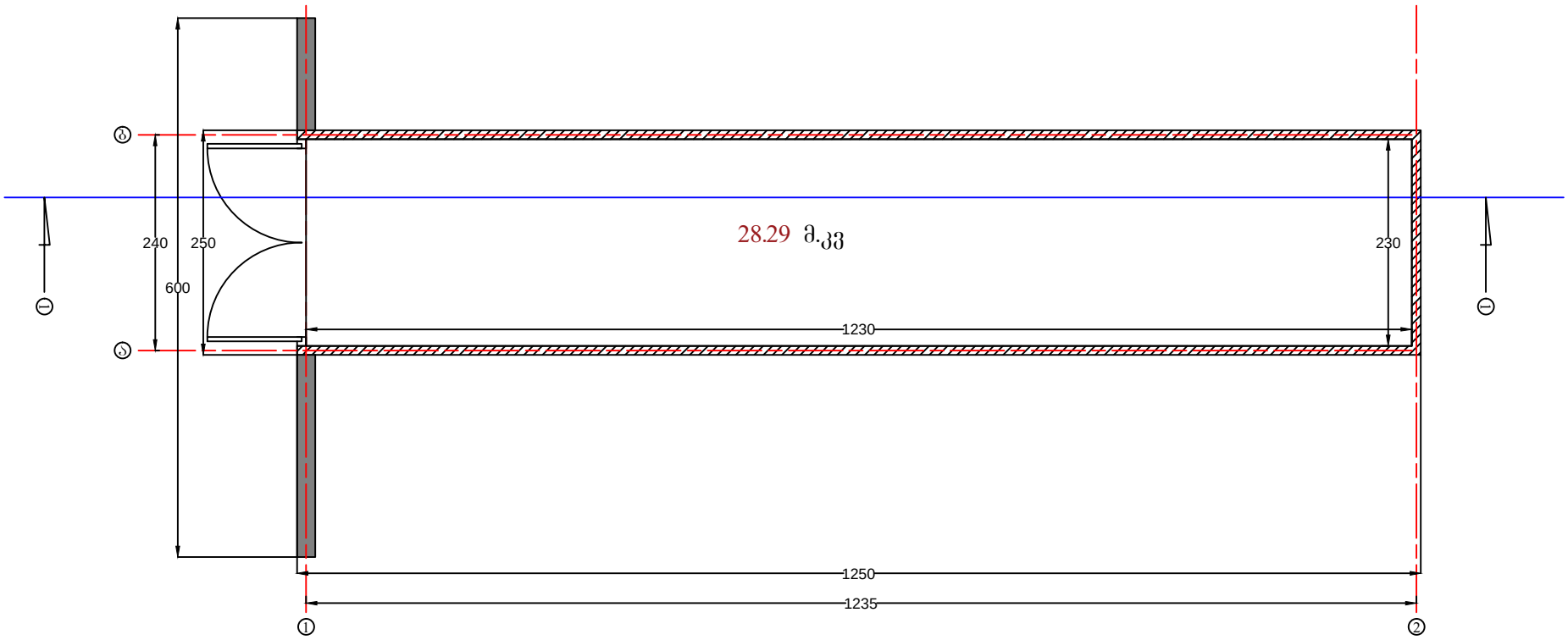

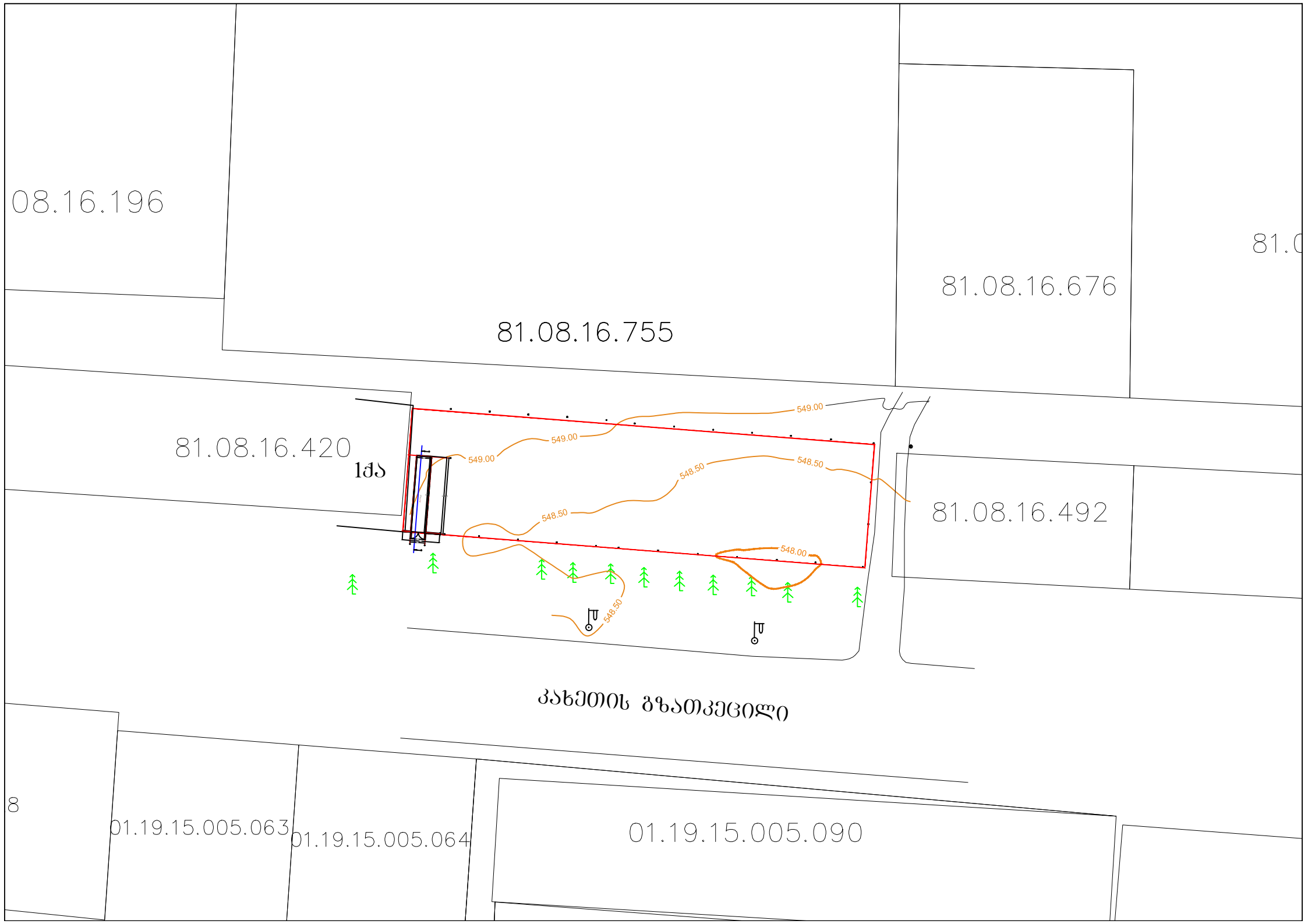
08.16.196
81.08.16.755
81.08.16.676
81.08.16.420
1ძა
81.08.16.492
549.00
549.00
549.00
548.50
548.50
548.50
548.00
548.50
კახეთის გზათკეცილი
8
01.19.15.005.063
01.19.15.005.064
01.19.15.005.090