arsebuli

Senoba #1,#2

Isartulis gegma (arsebuli)

(eqvemdebareba demontaJs)

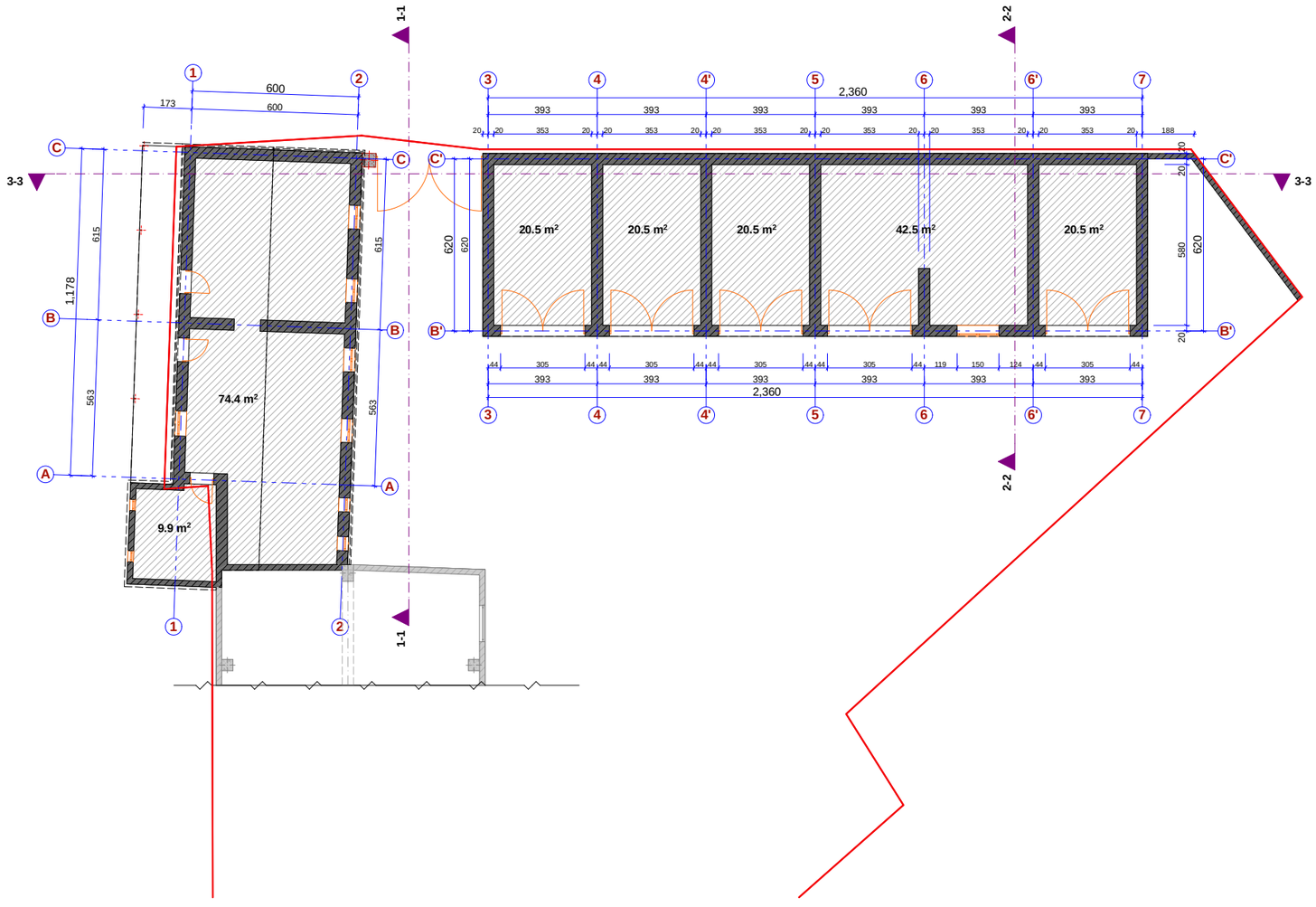

q. Tbilisi
2012w.

formati A3

eqsplikacia

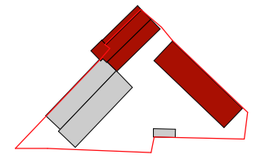

damkveTi
Sps. "transmsSeni".

misamarTi
qalaqi Tbilisi,
sakolmeurneo mdelo #1a
(xizabarvis quCa).

SeniSvnebi

1. naxazze zomebi mocemulia santimetrebSi, niSnulebi metrebSi.

Tanamdeboba	gvari	xelmowera
direqtori	a.anareklisvili	
arqiteqtori	s.paqsasvili	
Seamowma	a.anareklisvili	

saproeqto S.p.s

saxazavi

misamarTi:
q. Tbilisi
J.Sartavas quCa #14.

TariRi	
masStabi	m 1:200

naxazi

stadia	furceli	furclebi

arsebuli

Senoba #1,#2

saxuravis gegma
(arsebuli)

(eqvemdebareba demontaJs)

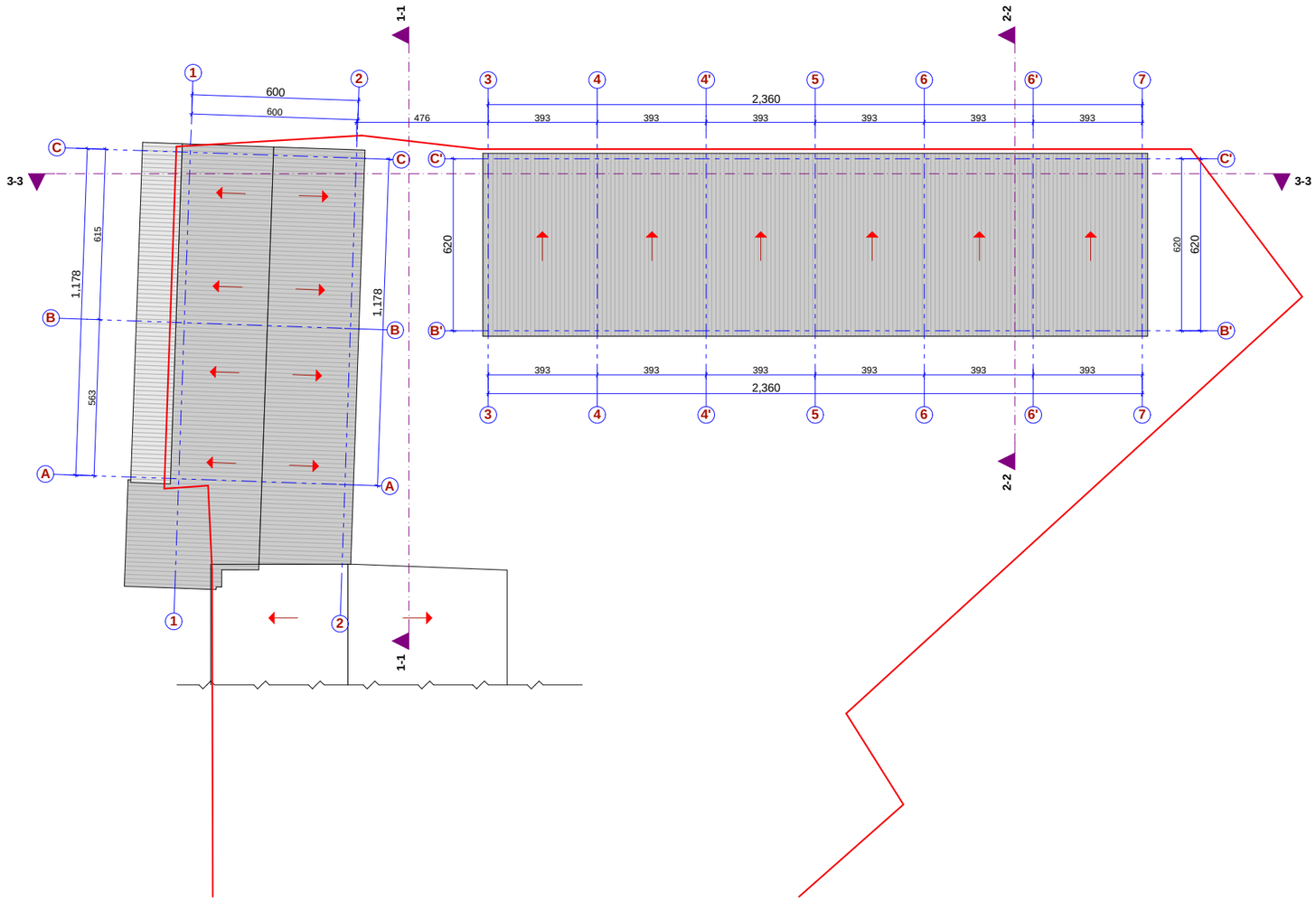

q. Tbilisi
2012w.

formati A3

eqsplikacia

damkveTi
Sps. "transmsSeni".

misamarTi
qalaqi Tbilisi,
sakolmeurneo mdelo #1a
(xizabarvis quCa).

SeniSvnebi

1. naxazze zomebi mocemulia santimetrebSi, niSnulebi metrebSi.

Tanamdeboba	gvari	xelmowera
direqtori	a.narekliSvili	
arqiteqtori	s.paqsaSvili	
Seamowma	a.narekliSvili	

saproeqto S.p.s

saxazavi

misamarTi:
q. Tbilisi
J.Sartavas quCa #14.

TariRi	
masStabi	m 1:200

naxazi

stadia	furceli	furclebi

arsebuli

Senoba #3

Isartulis gegma (arsebuli)

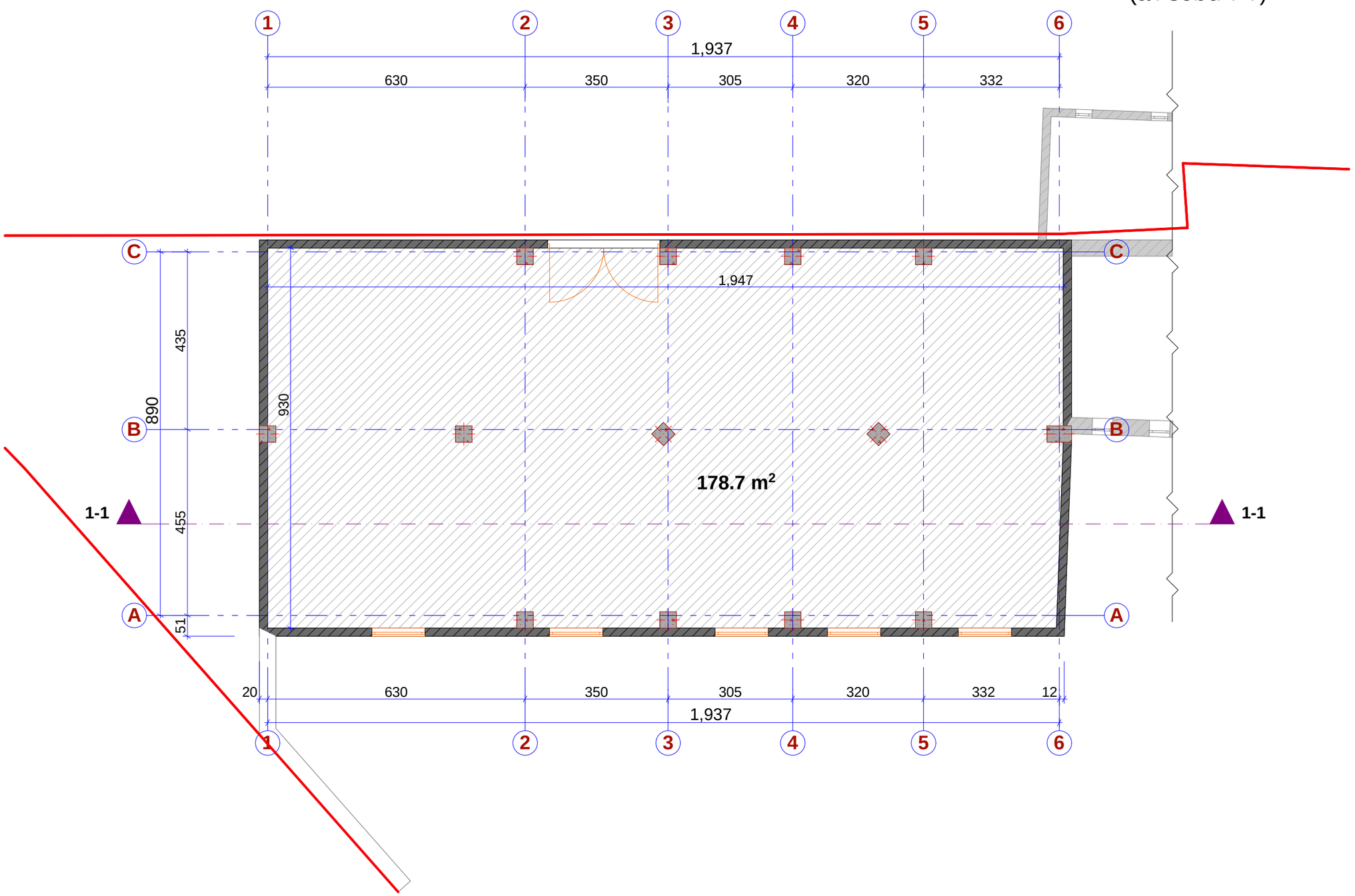

q. Tbilisi
2012w.

formati A3

eqsplikacia

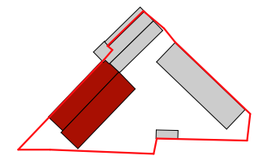

damkveTi
Sps. "transmsSeni".

misamarTi
qalaqi Tbilisi,
sakolmeurneo mdelo #1a
(xizabarvis quCa).

SeniSvnebi

1. naxazze zomebi mocemulia santimetrebSi, niSnulebi metrebSi.

Tanamdeboba	gvari	xelmowera
direqtori	a.anaklisvili	
arqiteqtori	s.paqsashvili	
Seamowma	a.anaklisvili	

saproeqto S.p.s

saxazavi

misamarTi:
q. Tbilisi
J.Sartavas quCa #14.

TariRi	
masStabi	m 1:100

naxazi

stadia	furceli	furclebi

arsebuli

Senoba #3

saxuravis gegma
(arsebuli)

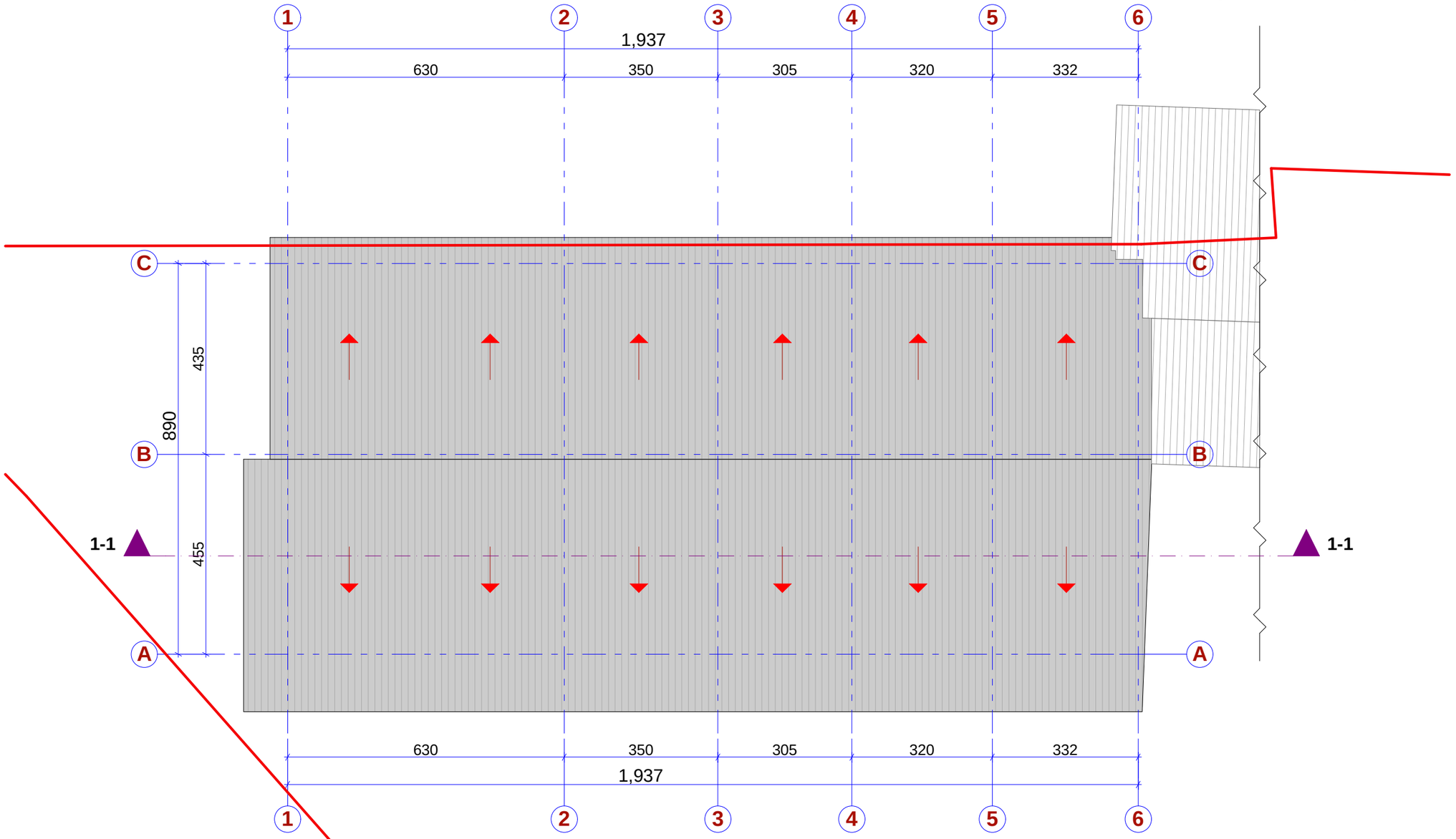

q. Tbilisi
2012w.

formati A3

eqsplikacia

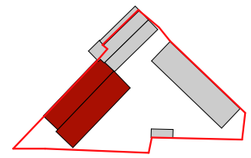

damkveTi
Sps. "transmsSeni".

misamarTi
qalaqi Tbilisi,
sakolmeurneo mdelo #1a
(xizabarvis quCa).

SeniSvnebi

1. naxazze zomebi mocemulia santimetrebSi, niSnulebi metrebSi.

Tanamdeboba	gvari	xelmowera
direqtori	a.anaklisvili	
arqiteqtori	s.paqsaSvili	
Seamowma	a.anaklisvili	

saproeqto
S.p.s

saxazavi

misamarTi:
q. Tbilisi
J.Sartavas quCa
#14.

TariRi	
masStabi	m 1:100

naxazi

stadia	furceli	furclebi

arsebuli

Senoba #4

(eqvemdebareba demontaJs)

gegma
(arsebuli)

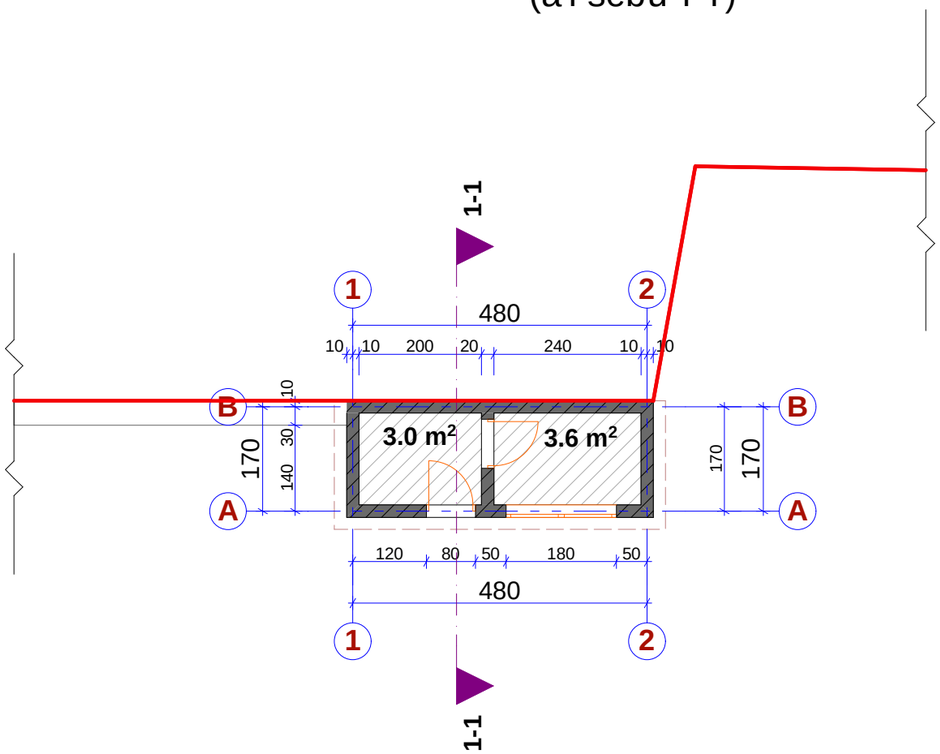

q. Tbilisi
2012w.

formati A3

eqsplikacia

damkveTi
Sps. "transmsSeni".

misamarTi
qalaqi Tbilisi,
sakolmeurneo mdelo #1a
(xizabarvis quCa).

SeniSvnebi

1. naxazze zomebi mocemulia santimetrebSi, niSnulebi metrebSi.

Tanamdeboba	gvari	xelmowera
direqtori	a.nareklisvili	
arqiteqtori	s.paqsaSvili	
Seamowma	a.nareklisvili	

saproeqto
S.p.s

saxazavi

misamarTi:
q. Tbilisi
J.Sartavas quCa
#14.

TariRi	
masStabi	m 1:100

naxazi

stadia	furceli	furclebi

arsebuli

Senoba #4

(eqvemdebareba demontaJs)

saxuravis gegma
(arsebuli)

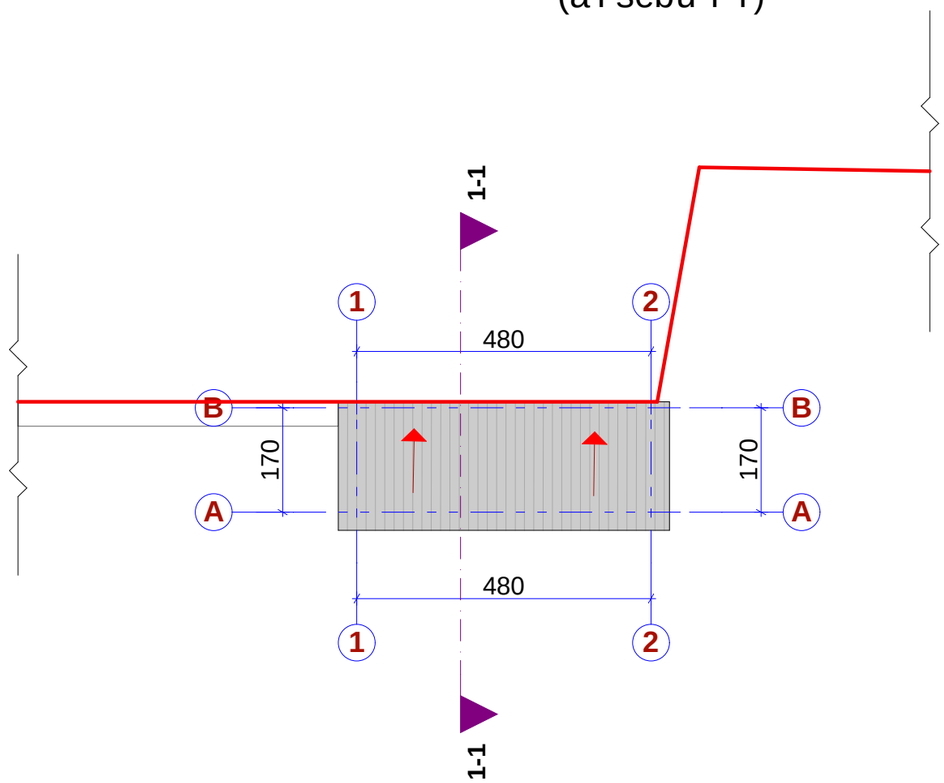

q. Tbilisi
2012w.

formati A3

eqsplikacia

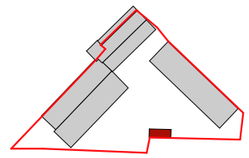

damkveTi
Sps. "transmsSeni".

misamarTi
qalaqi Tbilisi,
sakolmeurneo modelo #1a
(xizabarvis quCa).

SeniSvnebi

1. naxazze zomebi mocemulia santimetrebSi, niSnulebi metrebSi.

Tanamdeboba	gvari	xelmowera
direqtori	a.anareklisvili	
arqiteqtori	s.paqsaSvili	
Seamowma	a.anareklisvili	

saproeqto
S.p.s

saxazavi

misamarTi:
q. Tbilisi
J.Sartavas quCa
#14.

TariRi	
masStabi	m 1:100

naxazi

stadia	furceli	furclebi

saproeqto

Senoba #1

(avtoteqmomsaxureba,sacxovrebeli, saofise)

Igegma
sarTulis
(saproeqto)

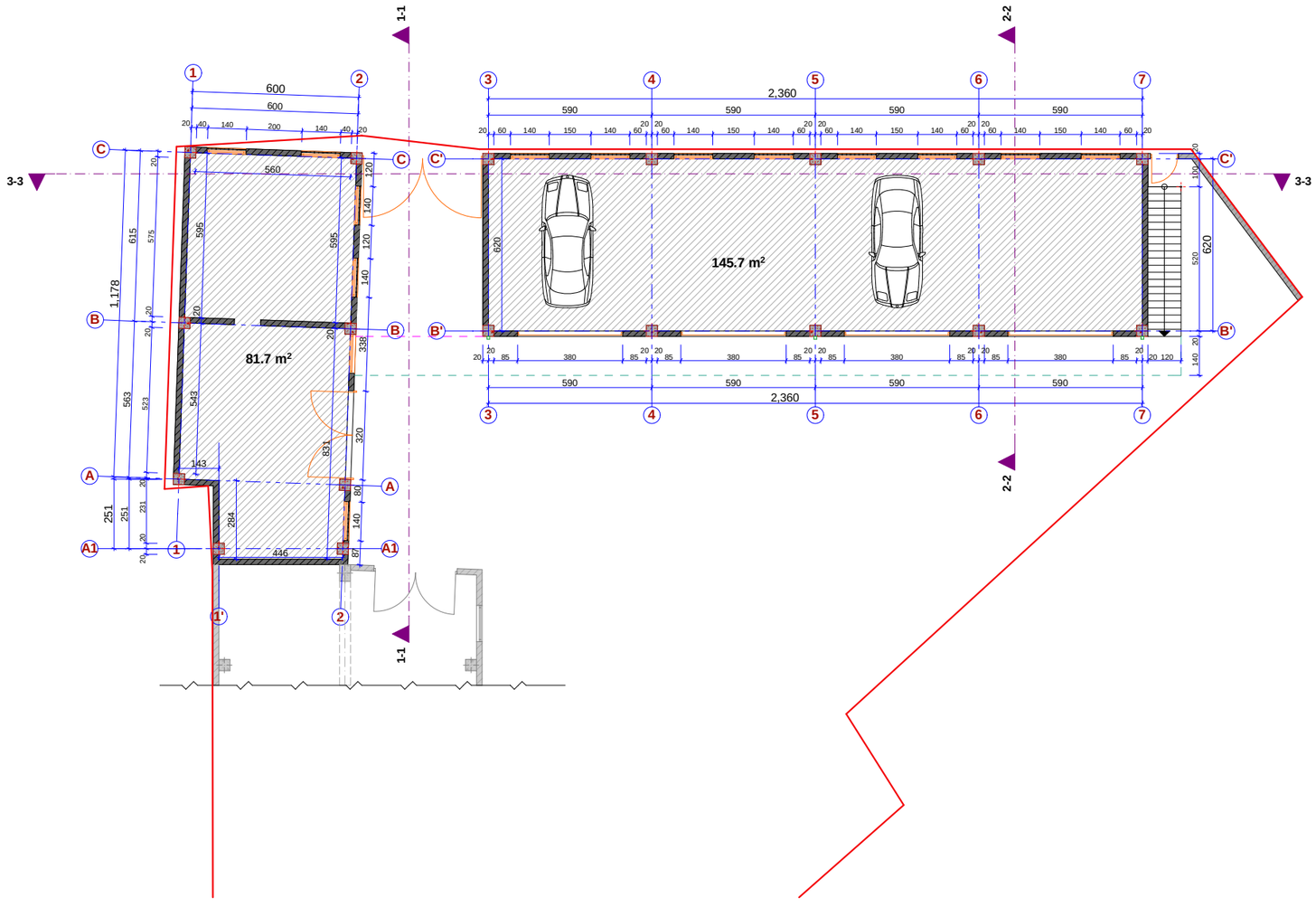

q. Tbilisi
2012w.

formati A3

eqsplikacia

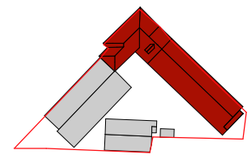

damkveTi

Sps. "transmsSeni".

misamarTi
qalaqi Tbilisi,
sakolmeurneo mdelo #1a
(xizabarvis quCa).

SeniSvnebi

1. naxazze zomebi mocemulia santimetrebSi, niSnulebi metrebSi.

Tanamdeboba	gvari	xelmowera
direqtori	a.anareklisvili	
arqiteqtori	s.paqsaSvili	
Seamowma	a.anareklisvili	

saproeqto
S.p.s

saxazavi

misamarTi:
q. Tbilisi
J.Sartavas quCa
#14.

TariRi	
masStabi	m 1:200

naxazi

stadia	furceli	furclebi

saproeqto

Senoba #1

(avtoteqmomsaxureba,sacxovrebeli, saofise)

II sarTuli gegma (saproeqto)

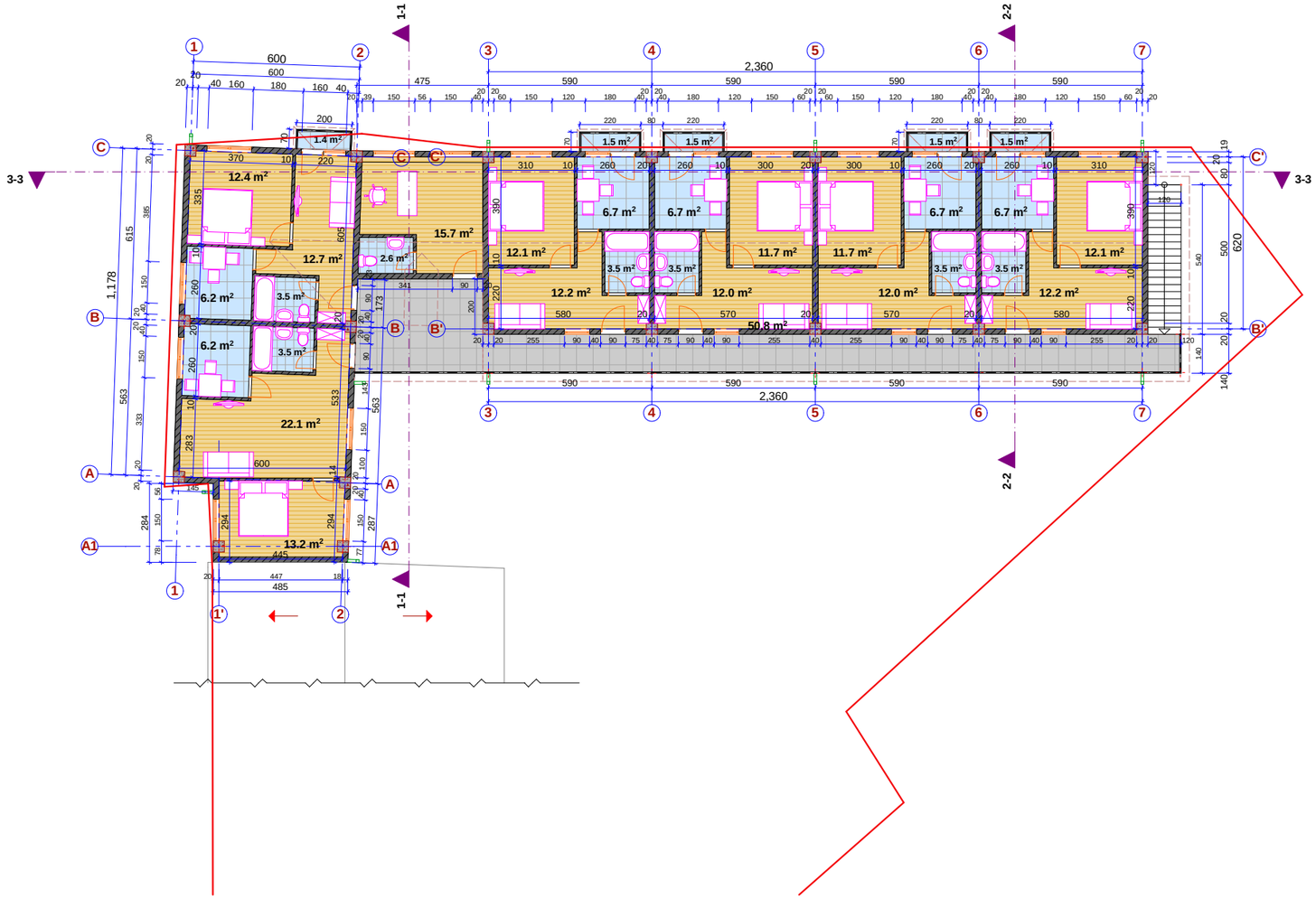

q. Tbilisi
2012w.

formati A3

eqsplikacia

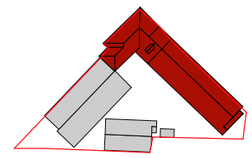

damkveTi

Sps. "transmsSeni".

misamarTi

qalaqi Tbilisi,
sakolmeurneo mdelo #1a
(xizabarvis quCa).

SeniSvnebi

1. naxazze zomebi mocemulia santimetrebSi, niSnulebi metrebSi.

Tanamdeboba	gvari	xelmowera
direqtori	a.narekliSvili	
arqiteqtori	s.paqsaSvili	
Seamowma	a.narekliSvili	

saproeqto
S.p.s

saxazavi

misamarTi:

q. Tbilisi
J.Sartavas quCa
#14.

TariRi	
masStabi	m 1:200

naxazi

stadia	furceli	furclebi

saproeqto

Senoba #1

(avtoteqmomsaxureba,sacxovrebeli, saofise)

saxuravis gegma
(saproeqto)

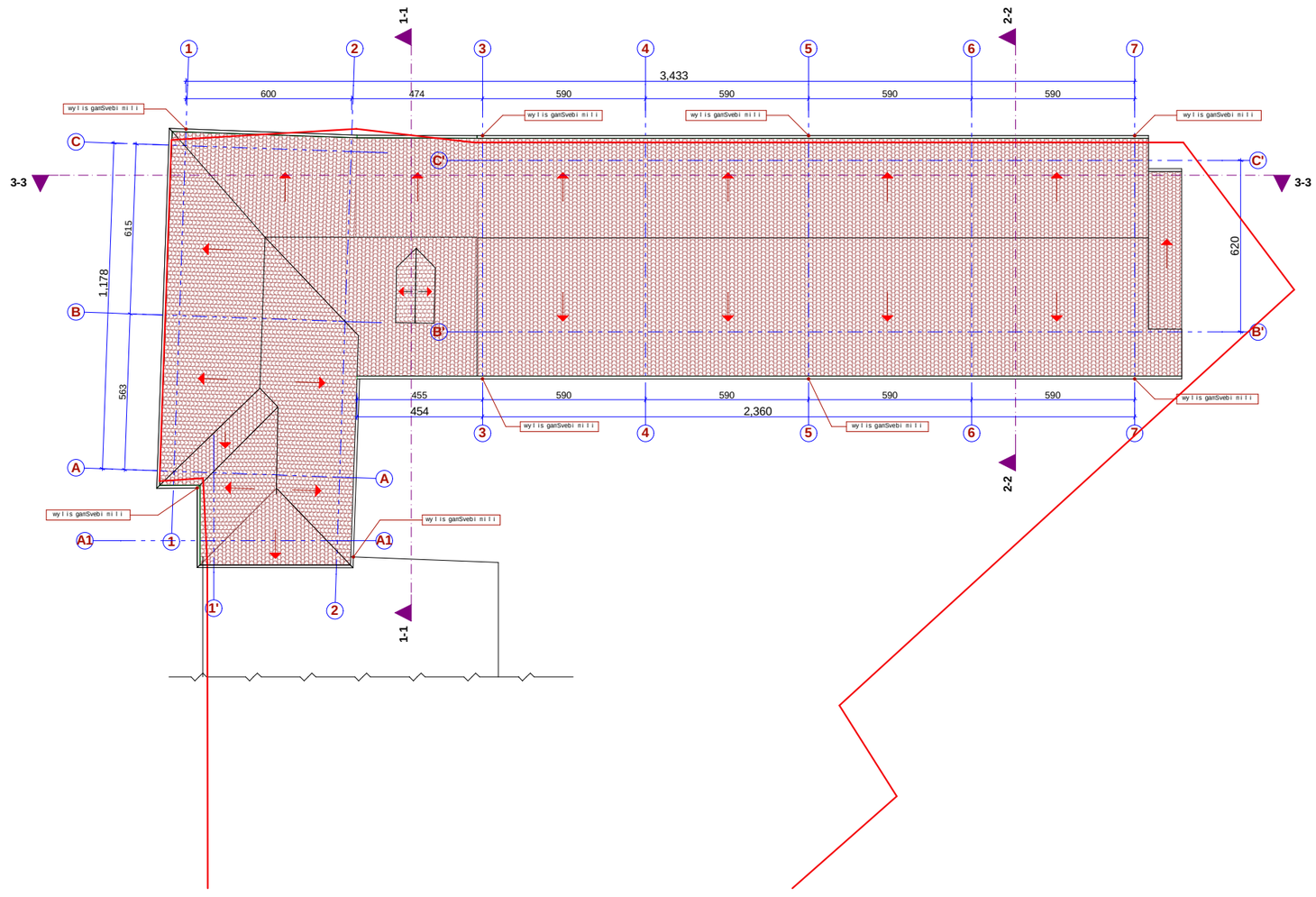

q. Tbilisi
2012w.

formati A3

eqsplikacia

damkveTi
Sps. "transmsSeni".

misamarTi
qalaqi Tbilisi,
sakolmeurneo modelo #1a
(xizabarvis quCa).

SeniSvnebi

1. naxazze zomebi mocemulia santimetrebSi, niSnulebi metrebSi.

Tanamdeboba	gvari	xelmowera
direqtori	a.narekliSvili	
arqiteqtori	s.paqsaSvili	
Seamowma	a.narekliSvili	

saproeqto
S.p.s

saxazavi

misamarTi:
q. Tbilisi
J.Sartavas quCa
#14.

TariRi	
masStabi	m 1:200

naxazi

stadia	furceli	furclebi

saproeqto

Senoba #2 (sawyobi)

IsarTulis gegma (saproeqto)

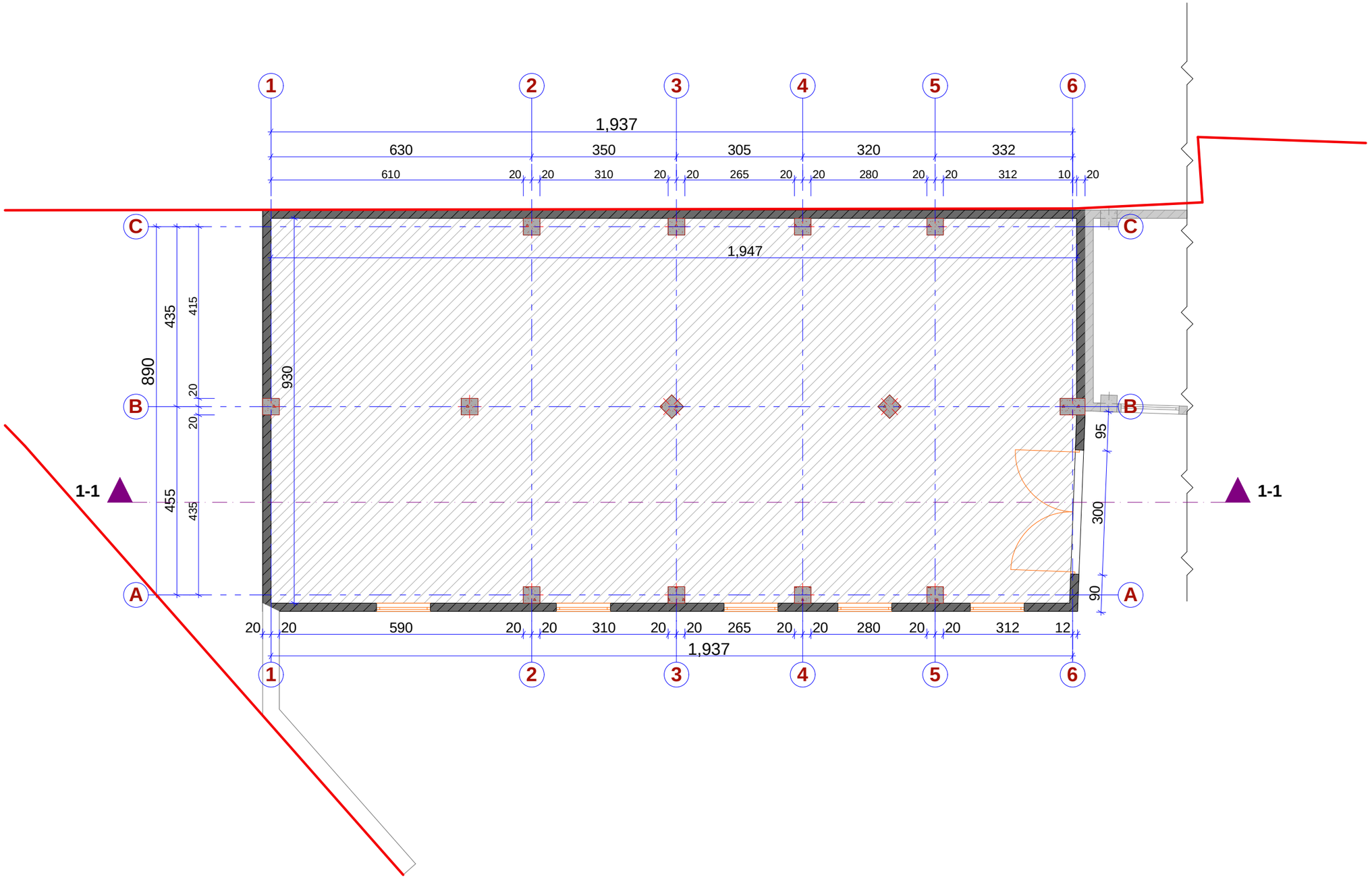

q. Tbilisi
2012w.

formati A3

eqsplikacia

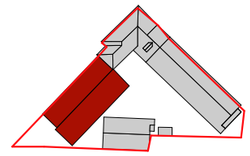

damkveTi
Sps. "transmsSeni".

misamarTi
qalaqi Tbilisi,
sakolmeurneo mdelo #1a
(xiCaxvis quCa).
178.7 m²

SeniSvnebi
1. naxazze zomebi mocemulia santimetrebSi, niSnulebi metrebSi.

Tanamdeboba	gvari	xelmowera
direqtori	a.narekliSvili	
arqiteqtori	s.paqsaSvili	
Seamowma	a.narekliSvili	

saproeqto
S.p.s
saxazavi

misamarTi:
q. Tbilisi
J.Sartavas quCa
#14.

TariRi	
masStabi	m 1:100

naxazi

stadia	furceli	furclebi

saproeqto

Senoba #2
(sawyobi)

saxuravis gegma
(saproeqto)

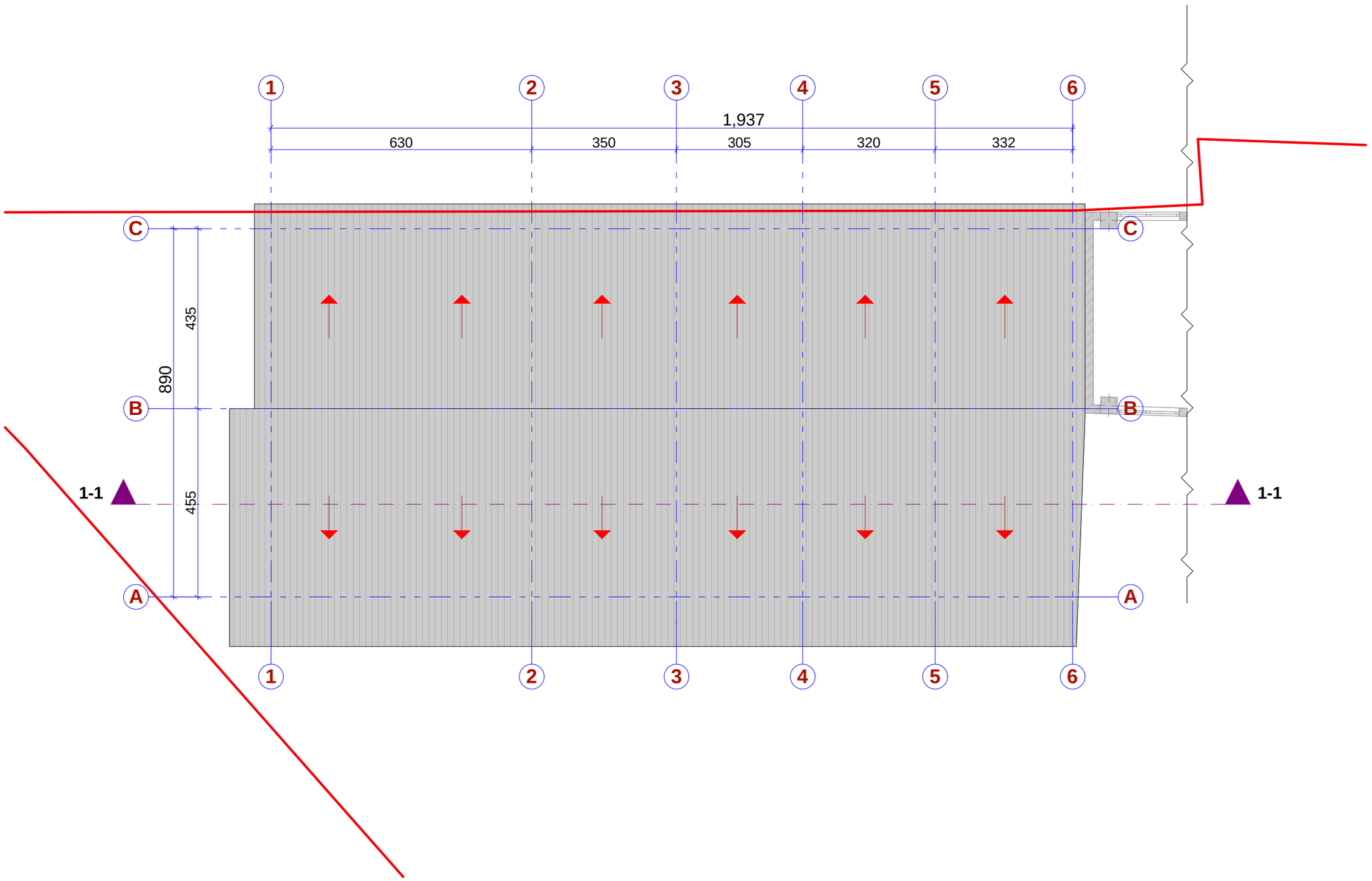

q. Tbilisi
2012w.

formati A3

eqsplikacia

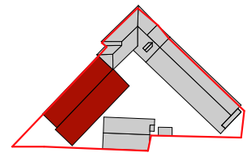

damkveTi
Sps. "transmsSeni".

misamarTi
qalaqi Tbilisi,
sakolmeurneo mdelo #1a
(xizabarvis quCa).

SeniSvnebi
1. naxazze zomebi mocemulia santimetrebSi, niSnulebi metrebSi.

Tanamdeboba	gvari	xelmowera
direqtori	a.anareklisvili	
arqiteqtori	s.paqsasvili	
Seamowma	a.anareklisvili	

saproeqto
S.p.s

saxazavi

misamarTi:
q. Tbilisi
J.Sartavas quCa
#14.

TariRi	
masStabi	m 1:100

naxazi

stadia	furceli	furclebi

saproeqto

Senoba #3
(avtoteqmomsaxureba, sacxovrebeli)

I saxuravis gegma

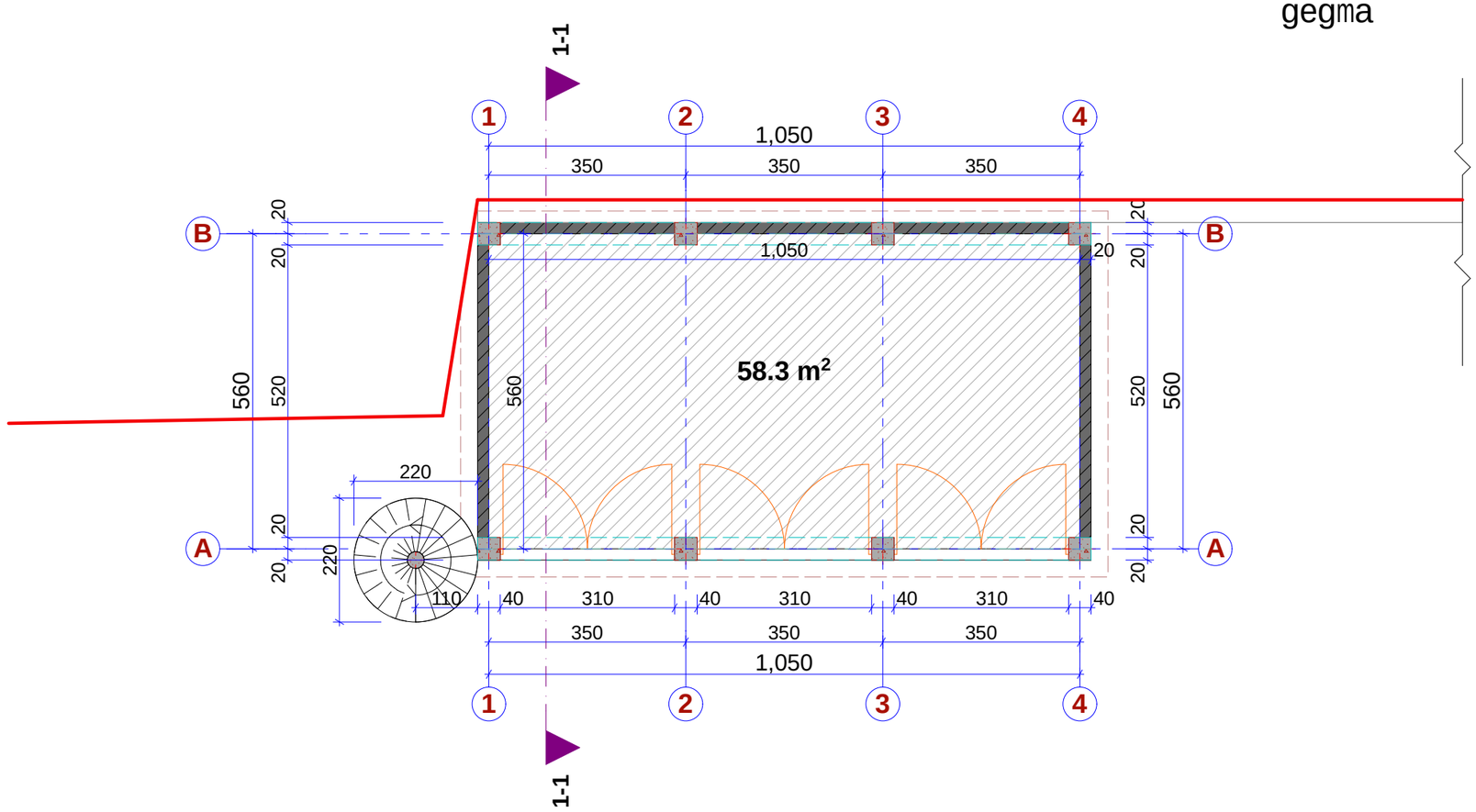

q. Tbilisi
2012w.

formati A3

eqsplikacia

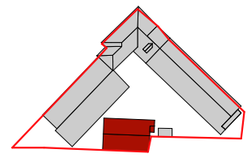

damkveTi
Sps. "transmsSeni".

misamarTi
qalaqi Tbilisi,
sakolmeurneo mdelo #1a
(xizabarvis quCa).

SeniSvnebi
1. naxazze zomebi mocemulia santimetrebSi, niSnulebi metrebSi.

Tanamdeboba	gvari	xelmowera
direqtori	a.anareklisvili	
arqiteqtori	s.paqsaSvili	
Seamowma	a.anareklisvili	

saproeqto
S.p.s

saxazavi

misamarTi:
q. Tbilisi
J.Sartavas quCa
#14.

TariRi	
masStabi	m 1:100

naxazi

stadia	furceli	furclebi

saproeqto

Senoba #3
(avtoteqmomsaxureba, sacxovrebeli)

II saxuravis gegma

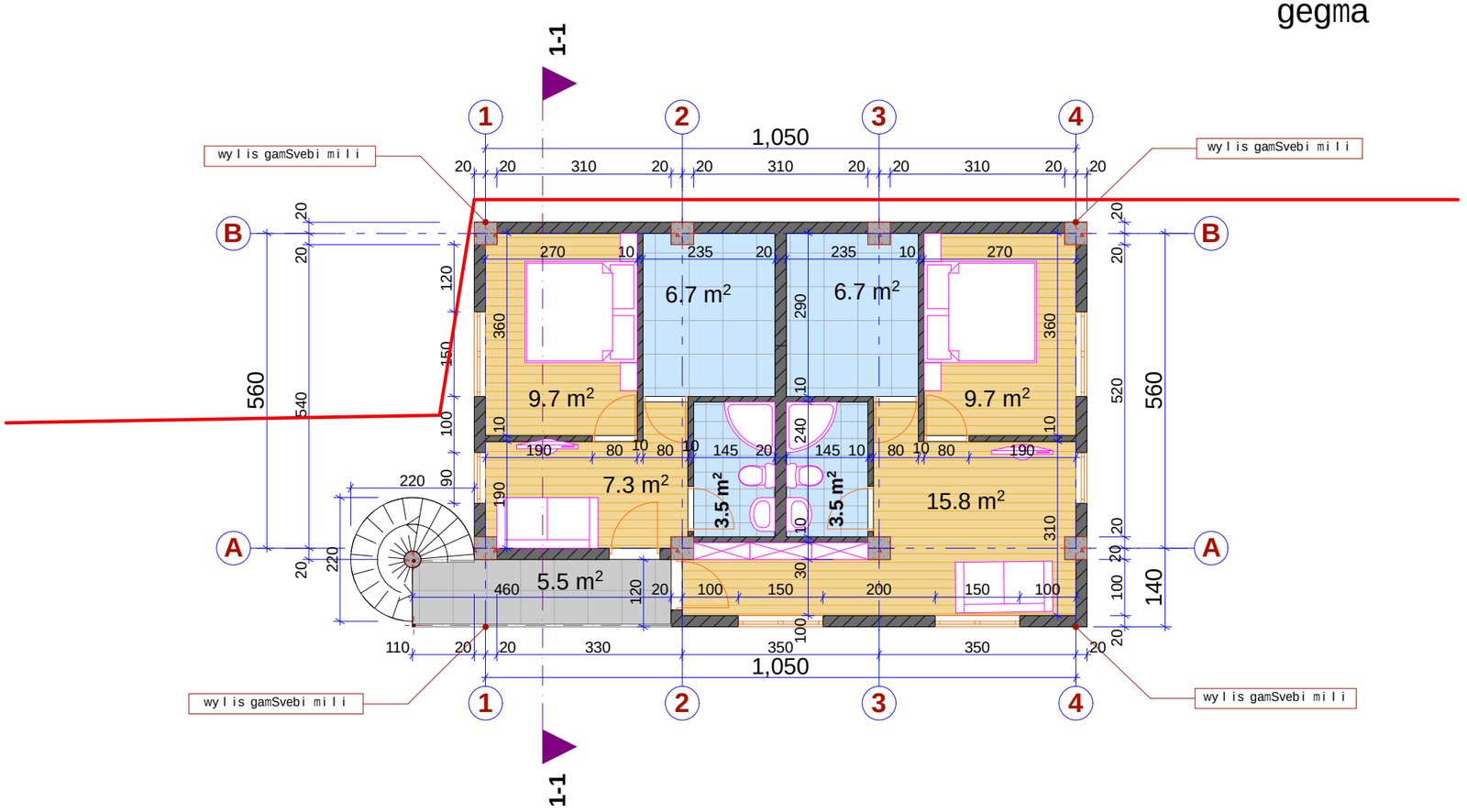

q. Tbilisi
2012w.

formati A3

eqsplikacia

damkveTi
Sps. "transmsSeni".

misamarTi
qalaqi Tbilisi,
sakolmeurneo mdelo #1a
(xizabarvis quCa).

SeniSvnebi
1. naxazze zomebi mocemulia santimetrebSi, niSnulebi metrebSi.

Tanamdeboba	gvari	xelmowera
direqtori	a.narekliSvili	
arqiteqtori	s.paqsaSvili	
Seamowma	a.narekliSvili	

saproeqto
S.p.s

saxazavi

misamarTi:
q. Tbilisi
J.Sartavas quCa
#14.

TariRi	
masStabi	m 1:100

naxazi

stadia	furceli	furclebi

saproeqto

Senoba #3
(avtoteqmomsaxureba, sacxovrebeli)

saxuravis gegma

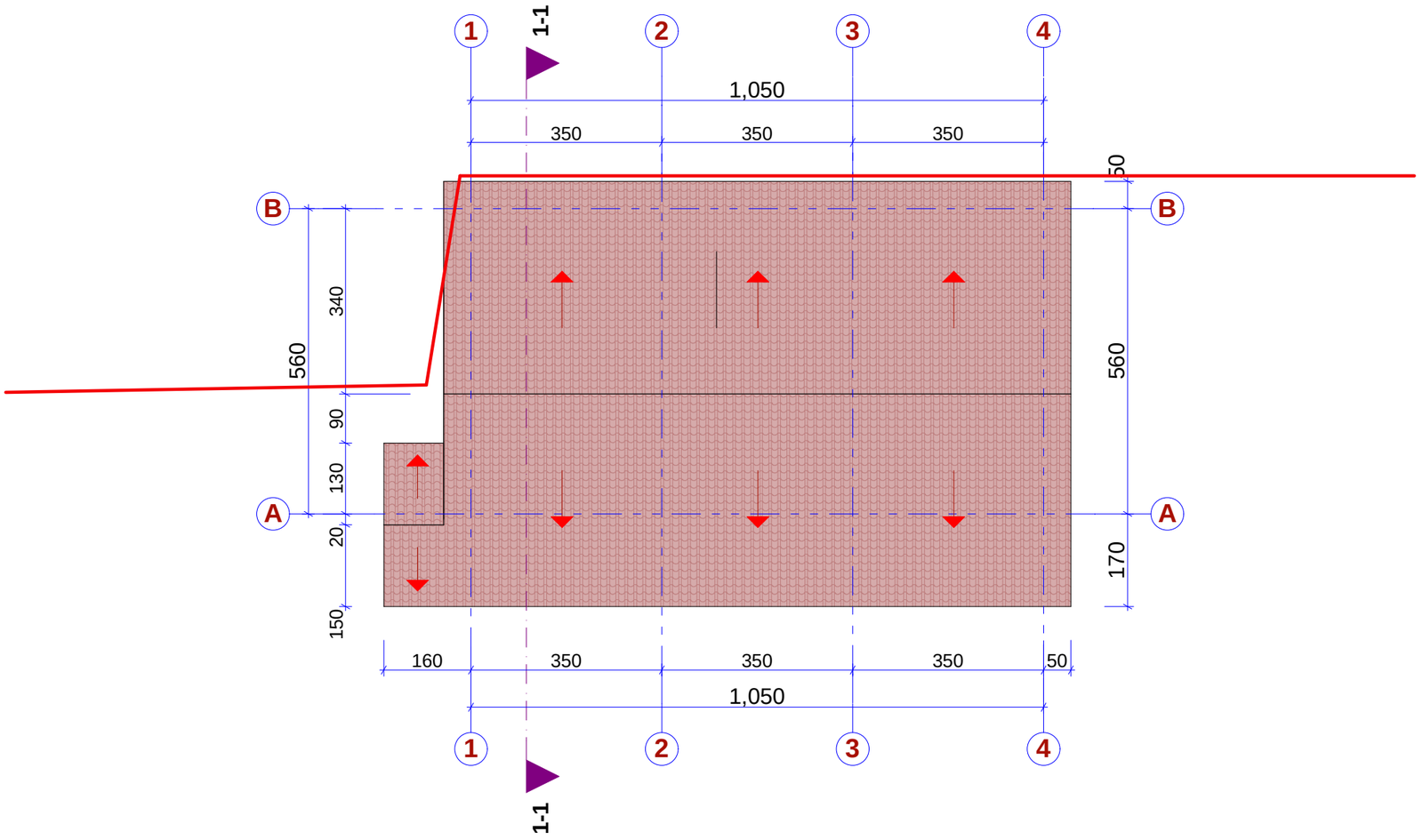

q. Tbilisi
2012w.

formati A3

eqsplikacia

damkveTi
Sps. "transmsSeni".

misamarTi
qalaqi Tbilisi,
sakolmeurneo mdelo #1a
(xizabarvis quCa).

SeniSvnebi
1. naxazze zomebi mocemulia santimetrebSi, niSnulebi metrebSi.

Tanamdeboba	gvari	xelmowera
direqtori	a.narekliSvili	
arqiteqtori	s.paqsaSvili	
Seamowma	a.narekliSvili	

saproeqto
S.p.s

saxazavi

misamarTi:
q. Tbilisi
J.Sartavas quCa
#14.

TariRi	
masStabi	m 1:100

naxazi

stadia	furceli	furclebi

saproeqto

Senoba #4
(saguSago)

gegma
(saproeqto)

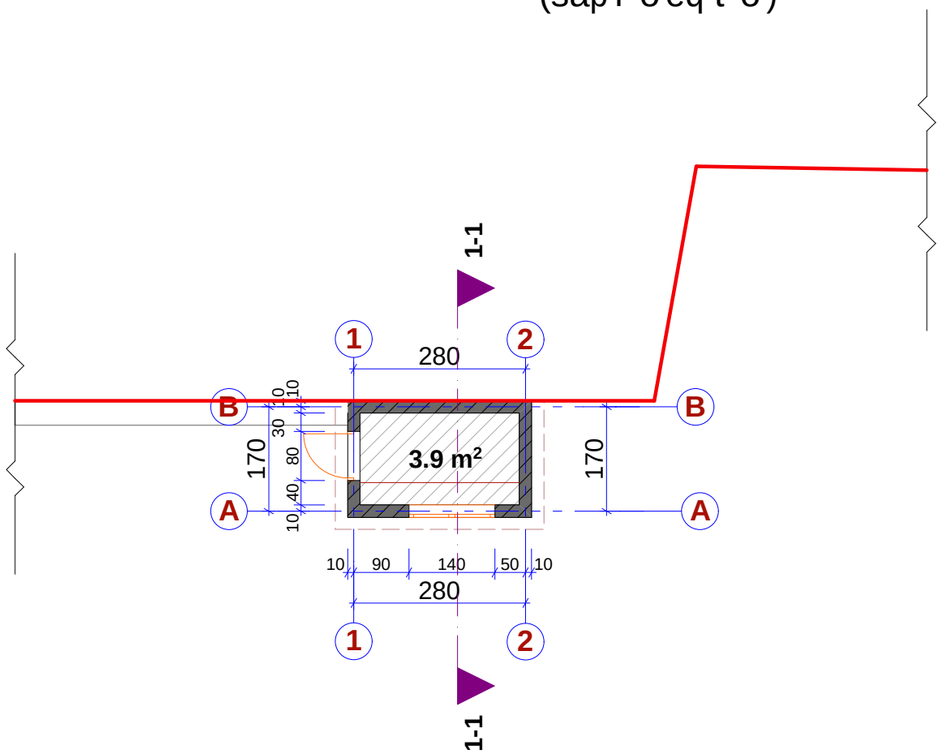

q. Tbilisi
2012w.

formati A3

eqsplikacia

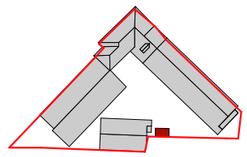

damkveTi
Sps. "transmsSeni".

misamarTi
qalaqi Tbilisi,
sakolmeurneo modelo #1a
(xizabarvis quCa).

SeniSvnebi
1. naxazze zomebi mocemulia santimetrebSi, niSnulebi metrebSi.

Tanamdeboba	gvari	xelmowera
direqtori	a.narekliSvili	
arqiteqtori	s.paqsaSvili	
Seamowma	a.narekliSvili	

saproeqto
S.p.s
saxazavi

misamarTi:
q. Tbilisi
J.Sartavas quCa
#14.

TariRi	
masStabi	m 1:100

naxazi

stadia	furceli	furclebi

saproeqto

Senoba #4
(saguSago)

saxuravis gegma
(saproeqto)

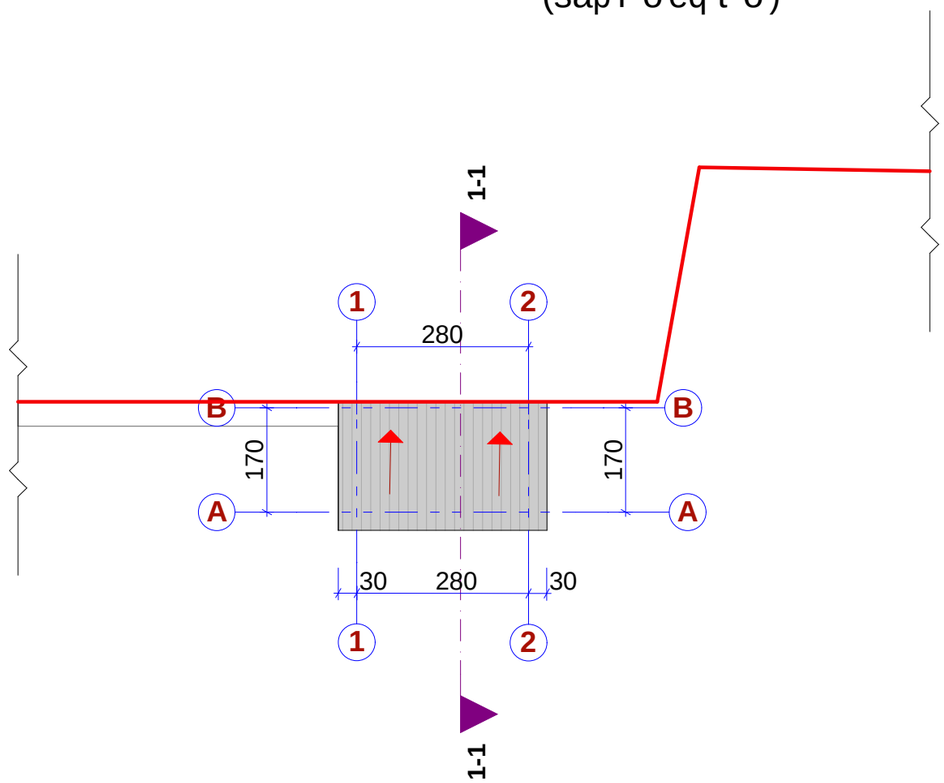

q. Tbilisi
2012w.

formati A3

eqsplikacia

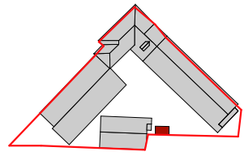

damkveTi
Sps. "transmsSeni".

misamarTi
qalaqi Tbilisi,
sakolmeurneo mdelo #1a
(xizabarvis quCa).

SeniSvnebi
1. naxazze zomebi mocemulia santimetrebSi, niSnulebi metrebSi.

Tanamdeboba	gvari	xelmowera
direqtori	a.narekliSvili	
arqiteqtori	s.paqsaSvili	
Seamowma	a.narekliSvili	

saproeqto
S.p.s

saxazavi

misamarTi:
q. Tbilisi
J.Sartavas quCa
#14.

TariRi	
masStabi	m 1:100

naxazi

stadia	furceli	furclebi