დემონტაჟის ორგანიზაციის პროექტი

ქალაქ თბილისი, დასახლება თემქა, მიკრორაიონი XI, კვარტალი II, "არაშენდა"-ს მიმდებარედ

დამკვეთი: ჯი-ელექტრონიქსი
პროექტის ავტორი: ზ. ჯოლოხავა

თბილისი 2018



<u>სამუშაოთა წარმოების წესები და მეთოდები</u>

შენობის დაშლა ხდება სამონტაჟო სამუშაოების საპირისპიროდ ზემოდან ქვევით.
კატეგორიულად იკრძალება დემონტაჟის დროს ქვედა სივრცეში ქველანაირი სამუშაოს ჩატარება.

<u>უსაფრთხოების ტექნიკა</u>

დაუშვებელია უცხო პირთა, აგრეთვე სამშენებლო ოპერაციებში დაუსაქმებელ მუშა-მოსამსახურეთა ყოფნა სამშენებლო მოედანზე სადემონტაჟო სამუშაოების მიმდინარეობის დროს მოხდეს ანაკრები მზიდი კონსტრუქციების შეუღლების კვანძების შემოწმება და მხოლოდ შემოწმების შემდგომ მოხდეს მათი დაშლა.
კატეგორიულად აიკრძალოს დემონტაჟის დროს სადემონტაჟო არეალის ქვემოთ ქველანაირი სამუშაოების ჩატარება.

<u>შენობის დემონტაჟის პროექტის დამუშავებას საფუძვლად დაედო შემდეგი მონაცემები:</u>

მშენებლობის რაიონის სიტუაციური გეგმა
აზომვითი ნახაზები
პროექტის შედგენის წინ მოხდა შენობების ეზოს და მთლიანად ტერიტორიისა და მიმდებარე ჭუჭების დათვალიერება, დაშლის პირობების შესწავლითა და გაანალიზებით.

მიწის ნაკვეთის საერთო ფართი - 2278 კვ.მ
სადემონტაჟო შენობის მოშენების ფართი- 596 კვ.მ
სადემონტაჟო ნაგებობის საერთო ფართი - 0 (ნანგრევი)
სადემონტაჟო ნაგებობის კონსტრუქციული სიმაღლე - 4.5 მ

<u>მითითებანი</u>
1. დაცულ იქნას უსაფრთხოების ღონისძიებები;
2. აკრძალულ იქნას უცხო პირების მოხვედრა სამშენებლო მოედანზე;
3. ტერიტორია შემოიღობოს დროებითი ღობით. ღობის განთავსების ადგილი დაზუსტდეს ტერიტორიაზე, მოსამზადებელ პერიოდში;
4. შესასვლელთან და დროებით ღობეზე განთავსდეს შესაბამისი ბანერი, სადემონტაჟო სამუშაოების წარმოების და უსაფრთხოების წესების შესახებ;
5. მოხდეს სადემონტაჟო სამუშაოების ეტაპების დაცვა.
6. გათვალისწინებულ იქნას კონსტრუქტორის მითითებანი;
7. სამშენებლო ნაგავი ეტაპობრივად გატანილ იქნას მოედნიდან;

დემონტაჟის სამუშაოების კალენდარული გრაფიკი

N	სამუშაოს დასახელება	თვე	I			II		
		დღე	10	20	30	40	50	60
1	ტერიტორიის მომზადება შენობის დემონტაჟისთვის	20						
2	შენობის დემონტაჟი	20						
3	სამშენებლო ნაგვის გატანა და ტერიტორიის დასუფთავება	30						

მიწის (უძრავი ქონების) საკადასტრო კოდი **N 01.12.02.020.019**

ამონაწერი საჯარო რეესტრიდან

განცხადების რეგისტრაცია	მომზადების თარიღი
N 892018660890 - 26/07/2018 14:47:36	**07/08/2018 10:05:17**

საკუთრების განყოფილება

ზონა	სექტორი	კვარტალი	ნაკვეთი
თბილისი	ნაძალადევი		
01	**12**	**02**	**020/019**

მისამართი: ქალაქი თბილისი , დასახლება თემქა , მიკრო/რაიონი XI , კვარტალი II , "არაშენდა"-ს მიმდებარედ

ნაკვეთის საკუთრების ტიპი: საკუთრება
ნაკვეთის დანიშნულება: არასასოფლო სამეურნეო
დაზუსტებული ფართობი: 2278.00 კვ.მ.
ნაკვეთის წინა ნომერი:
შენობა-ნაგებობის ჩამონათვალი: N1 (ნანგრევი)

მესაკუთრის განყოფილება

განცხადების რეგისტრაცია : ნომერი 892018660890 , თარიღი 26/07/2018 14:47:36
უფლების რეგისტრაცია: თარიღი 07/08/2018

უფლების დამადასტურებელი დოკუმენტი:

- სახელმწიფო საკუთრებაში არსებული უძრავი ნივთის უპირობო აუქციონის ფორმით პრივატიზებისას ნასყიდობის ხელშეკრულება N2018070665390 უ.უ. , დამოწმების თარიღი:26/07/2018 , საქართველოს იუსტიციის სამინისტროს საჯარო რეესტრის ეროვნული სააგენტო

მესაკუთრეები:
შპს "ჯი-ელექტრონიქსი" , ID ნომერი:454407062

მესაკუთრე:	აღწერა:
შპს "ჯი-ელექტრონიქსი"	

იპოთეკა

საგადასახადო გირავნობა:

რეგისტრირებული არ არის

ვალდებულება

ყადაღა/აკრძალვა:

რეგისტრირებული არ არის

მოვალეთა რეესტრი:

რეგისტრირებული არ არის

საკადასტრო გეგმა

საჯარო რეესტრის ეროვნული სააგენტო

საკადასტრო კოდი:	**01.12.02.020.019**	ნაკვეთის დანიშნულება:	**არასასოფლო სამეურნეო**
განცხადების ნომერი:	**892018380564**	ფართობი:	**2278 კვ.მ (WGS 84 / UTM zone 38N)**
მომზადების თარიღი:	**04/05/2018**		

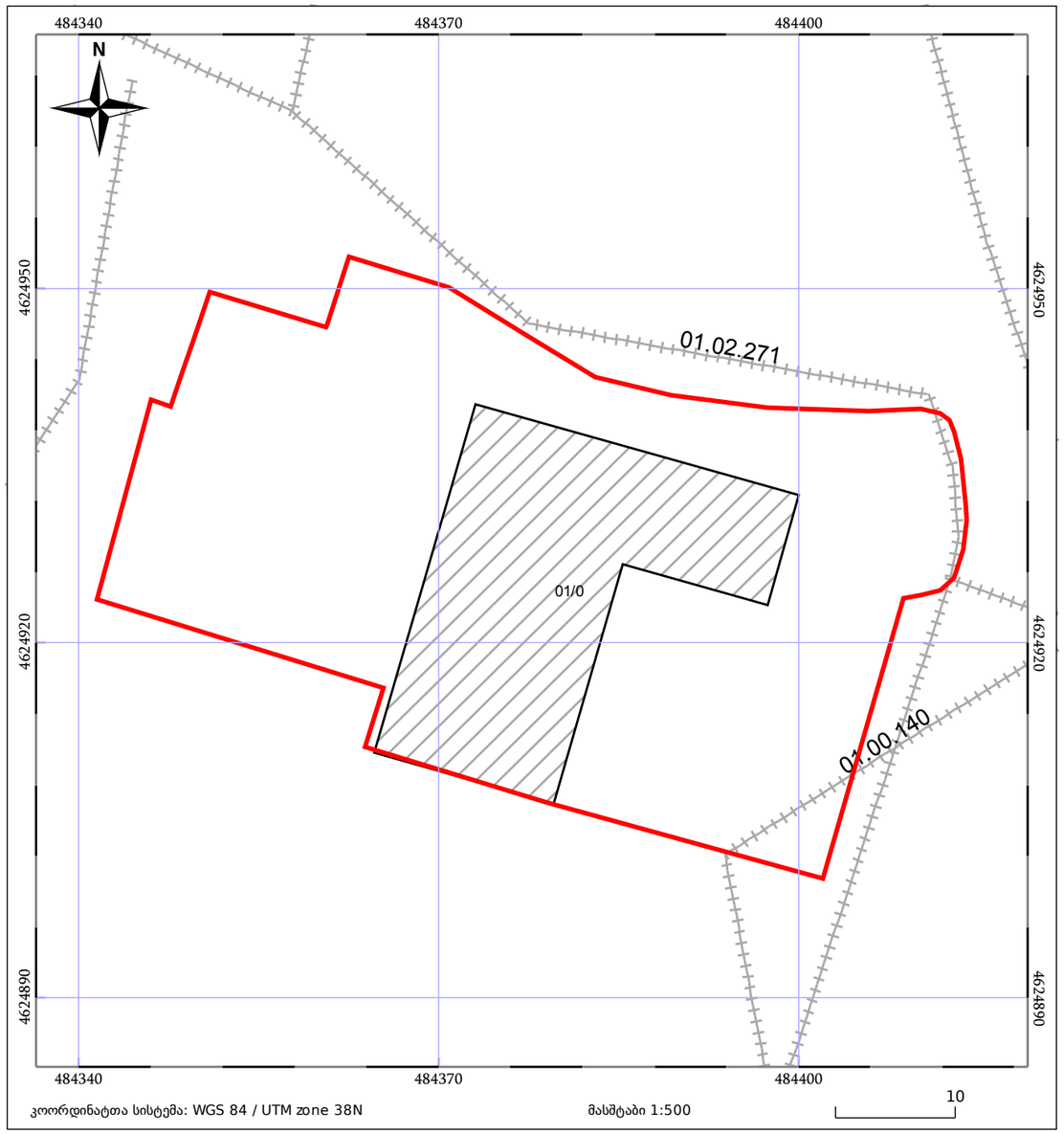

საპროექტო ტერიტორიის ტოპო გადაღება

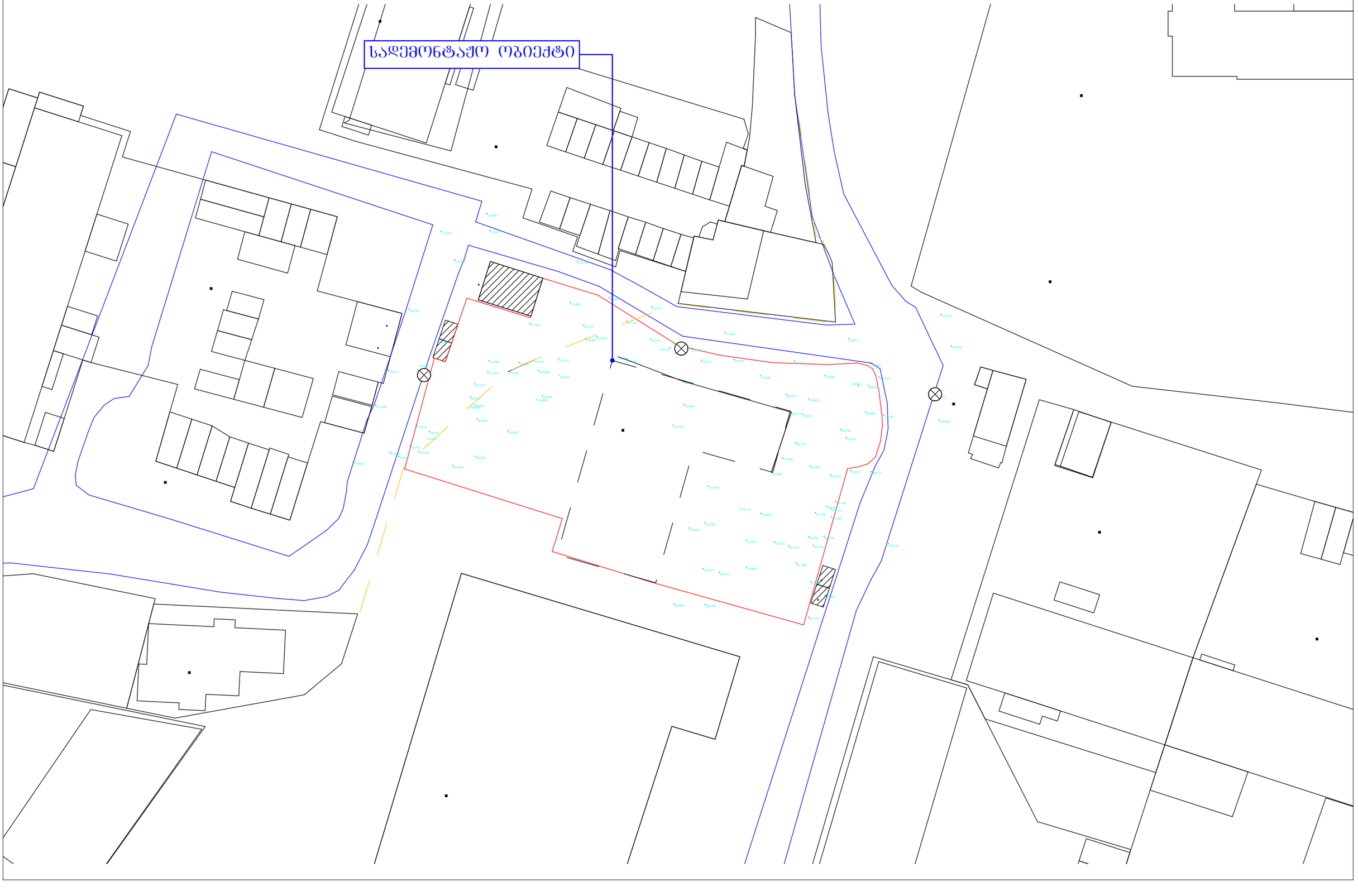

LINE GEORGIA
ტოპო-გეოდეზიური საპროექტო საამზომველო კომპანია

ქ.თბილისი

9 აგვისტო 2018წ

კონსტრუქციული დასკვნა

/შენობა-ნაგებობის მზიდი კონსტრუქციების შესახებ/

ობიექტის დასახელება: -- მშენებარე ნაგებობა
მის: ქ.თბილისი, დასახლება თემქა,XI მკრ,II კვ,არაშენდას მიმდებარედ
დავალება: მშენებარე ნაგებობის დემონტაჟი.

განმარტებითი ბარათი:

არსებული მშენებარე ნაგებობა აშენებულია გასული საუკუნის 70-80 იან წლებში. გეგმაში მართკუთხა ფორმის. გეგმაში ზომებით 8.30 * 7.70. კონსტრუქციული სიმაღლე 4.50 მ . შენობა განლაგებულია რელიეფურად დახრილ ადგილზე. მშენებარე ნაგებობა არის კარკასული. დაუსრულებელი ნაწილობრივი გადახურვით /პკწ/-ს ფილებით. მაქსიმალური გადასვლა მალით 8მ. საძირკვლები კომბინირებული რკ-ბეტონი. რეალურად აშენებულია მხოლოდ კარკასი, გადამსვლელი რიგელებით 40*40-ზე.





დავალებით ხდება არსებული მშენებარე ობიექტის სრული დემონტაჟი:

დასკვნა რეკომენდაცია:

ვიზუალური დათვალიერების შედეგად შეიძლება დავასკვნათ შემდეგი:
არსებული შენობა და მზიდი კონსტრუქციები, გახლავთ დამაკმაყოფილებელ მდგომარეობაში. შენობა არ განიცდის არათანაბარ /ჯდენას/.
დემონტაჟის დროს გათვალისწინებული იქნეს შემდეგი:
სადემონტაჟო სამუშაოები დაიწყოს ზედა კონსტრუქციების დემონტაჟით. რიგელების ჩახსნით ამწის დახმარებით. სამუშაოების დროს გათვალისწინებული იქნეს შრომის უსაფრთხოების ნორმები.
იხელმძღვანელეთ დემონტაჟის პროექტით

ინჟ/ექსპერტი /ჯ. ვაშაკიძე/

დირექტორი: /ე.კატაშური/

მის: ქ.თბილისი სანაპიროს ქ №6 ტელ: 296-17-35 577 500-602 email: pelguja@mail.ru

სიტუაციური გეგმა ფოტოფიქსაციის ადგილების ჩვენებით



გეგმა 0.00 ნიშნულზე

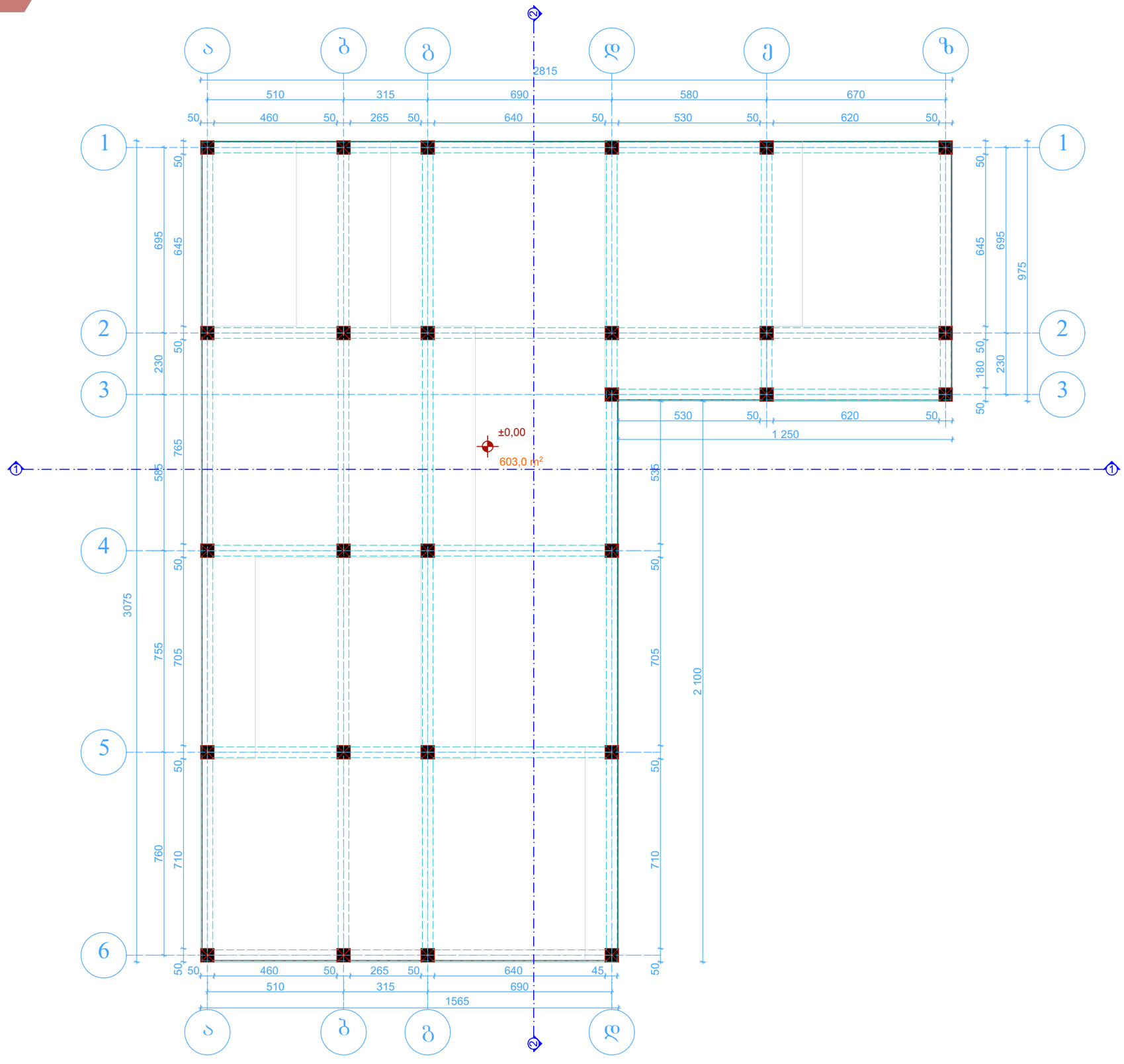

გადახურვის გეგმა +4.50 ნიშნულზე

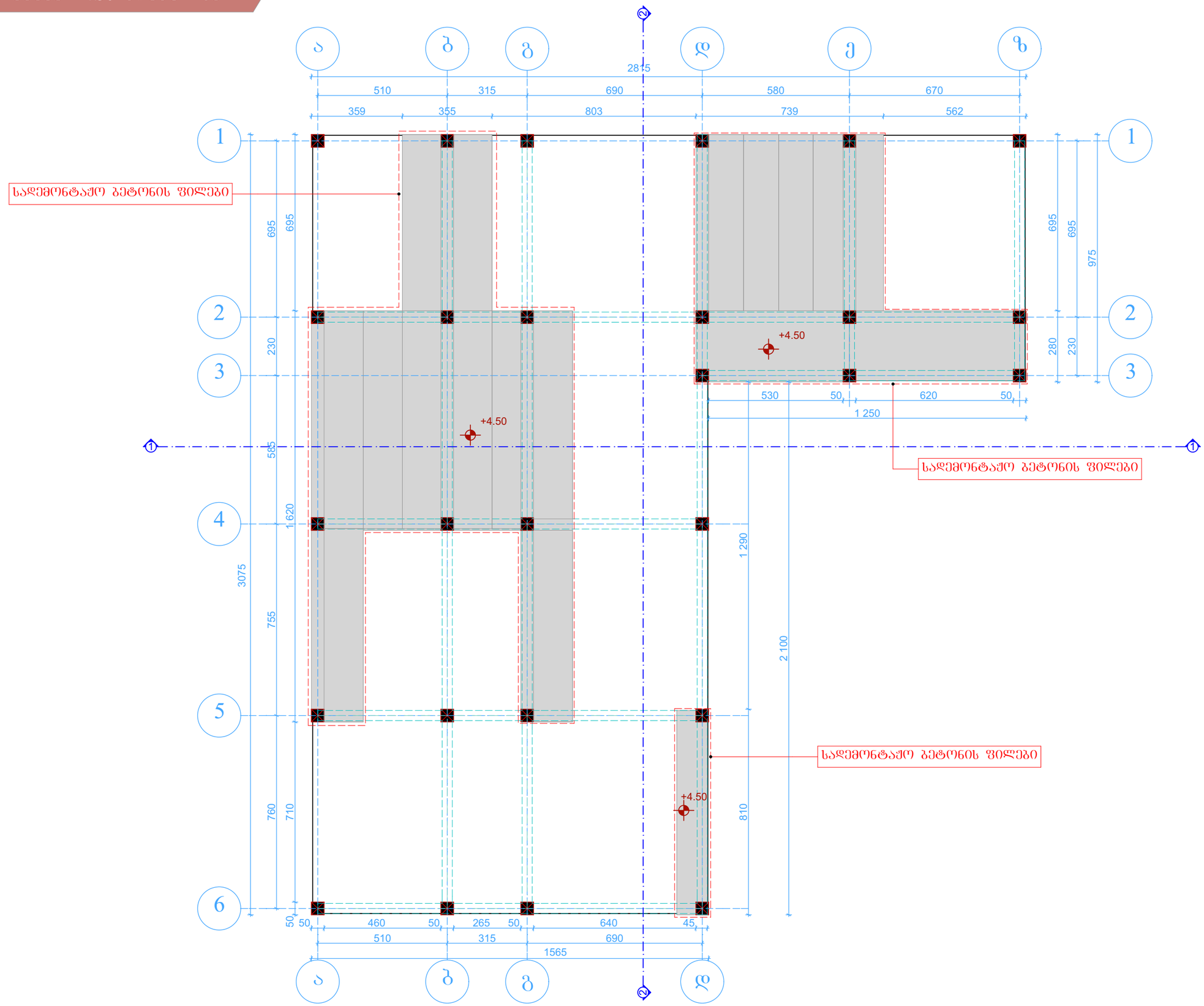

ჭრილი 1-1

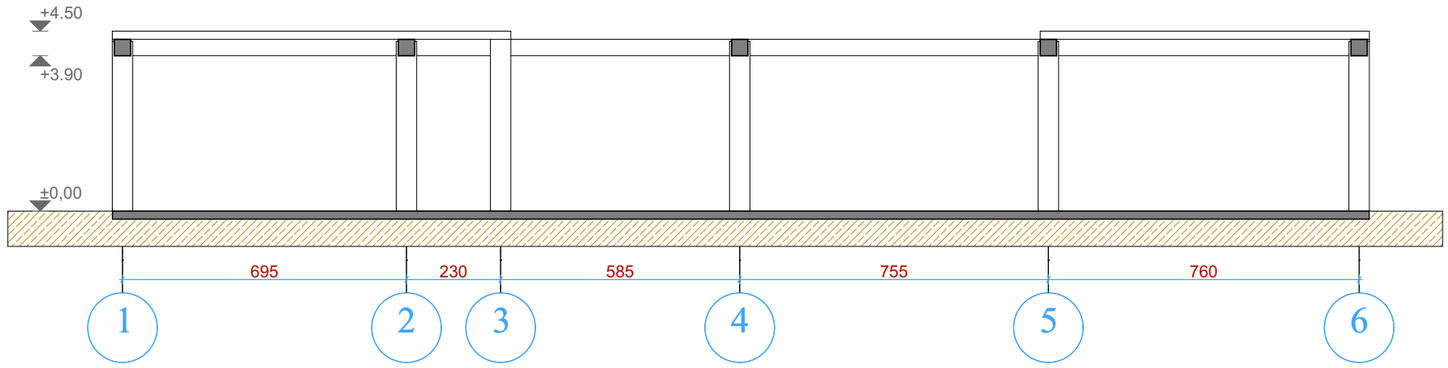

ჭრილი 2-2

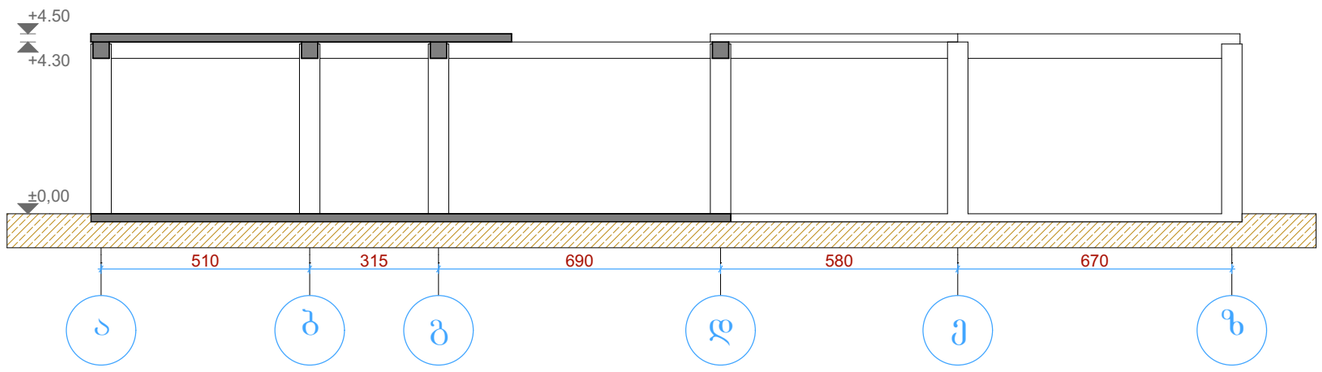

ფასადი ა-ზ

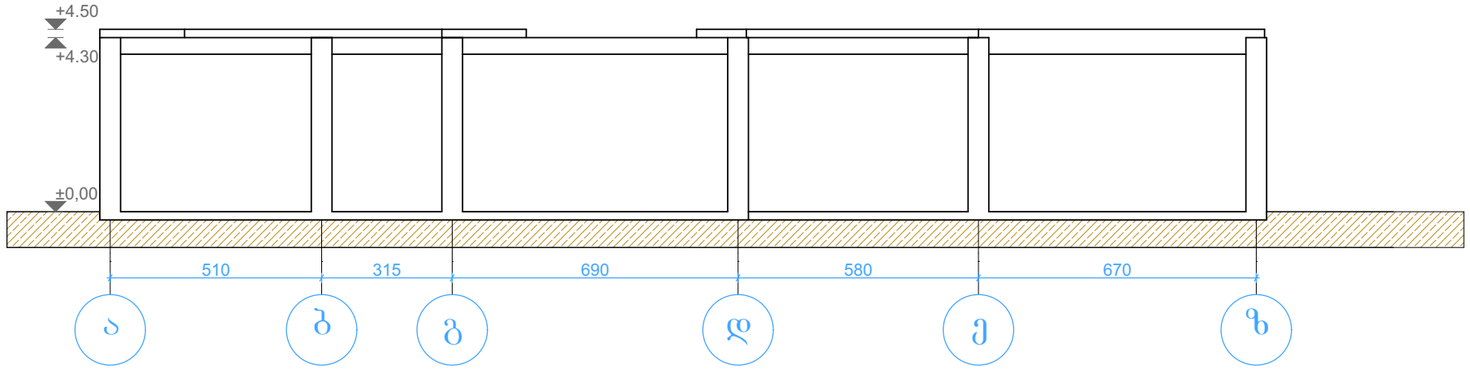

ფასადი 6-1

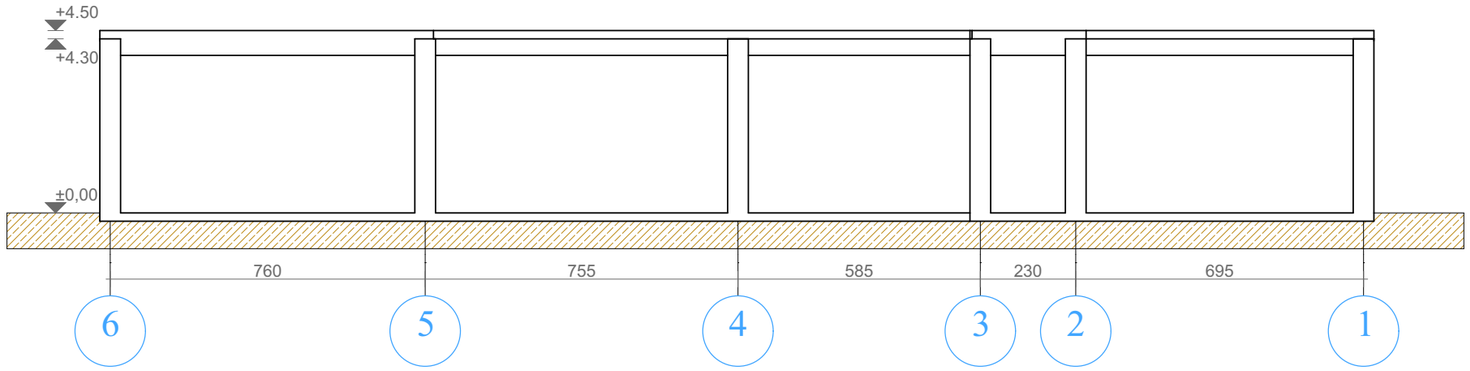

ფასადი ზ-ა

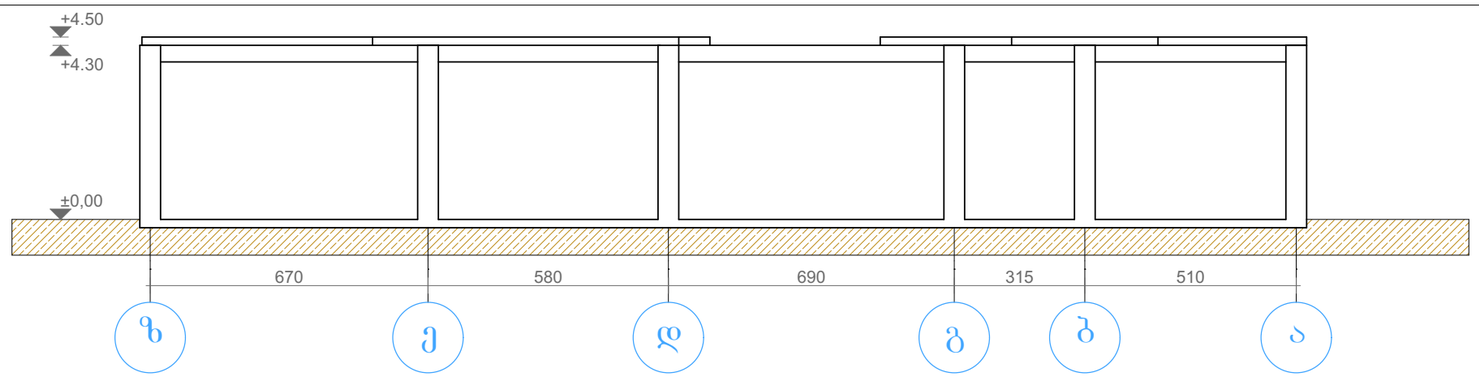

ფასადი 1-6

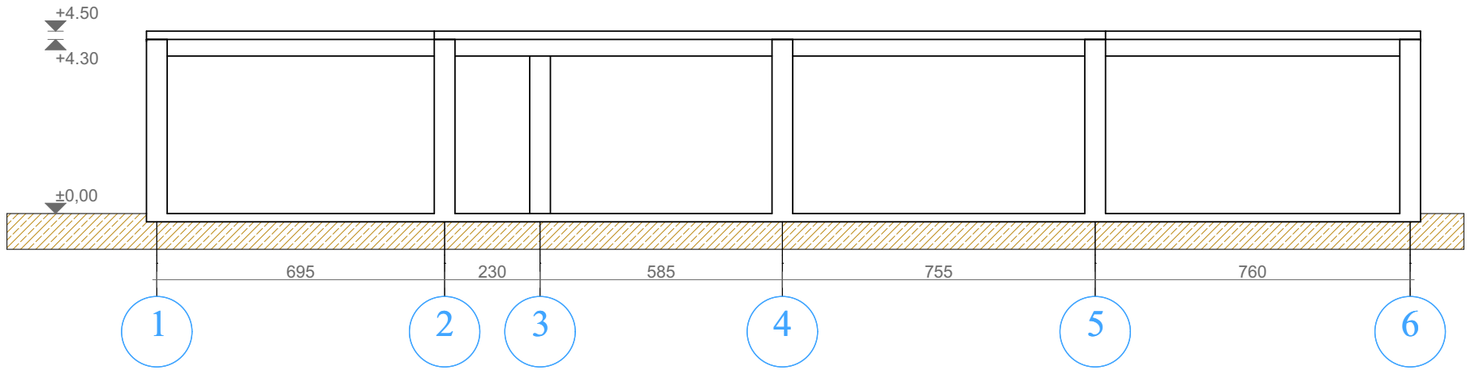

სადემონტაჟო ობიექტი ფოტოფიქსაცია

1



2



3



4



5



6

