ნაწრთობი მქრქალი მინა 10მმ

MDF-ის პანელი შეღებილი

ქაფმუყაოს (პევეხა) ფირი

LED-სანათები, თითოეული აპარატის თავზე

გვერდითა ჭრილი

ნახევრად ჩაძირული გამონათებით

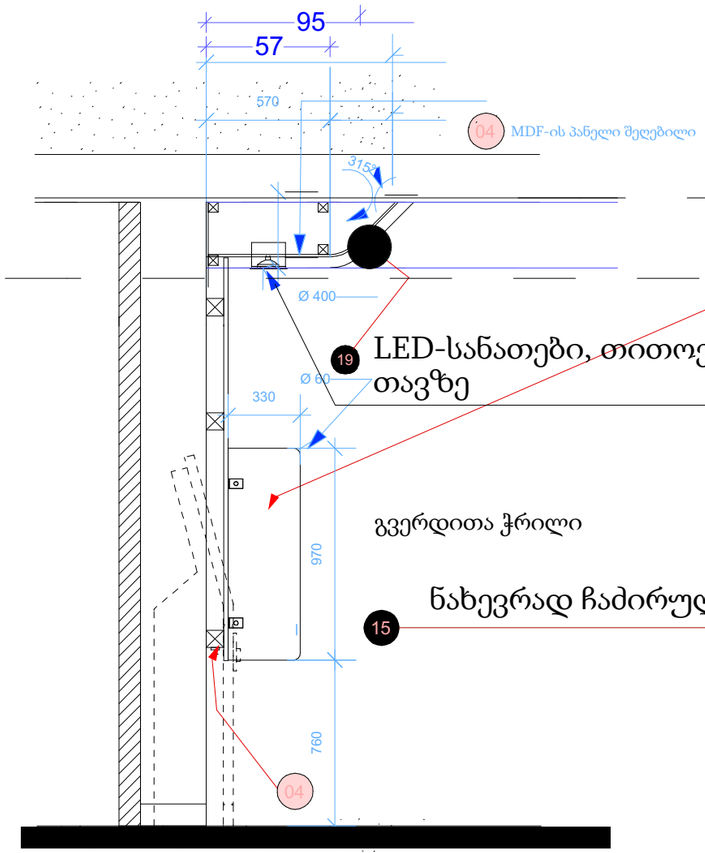

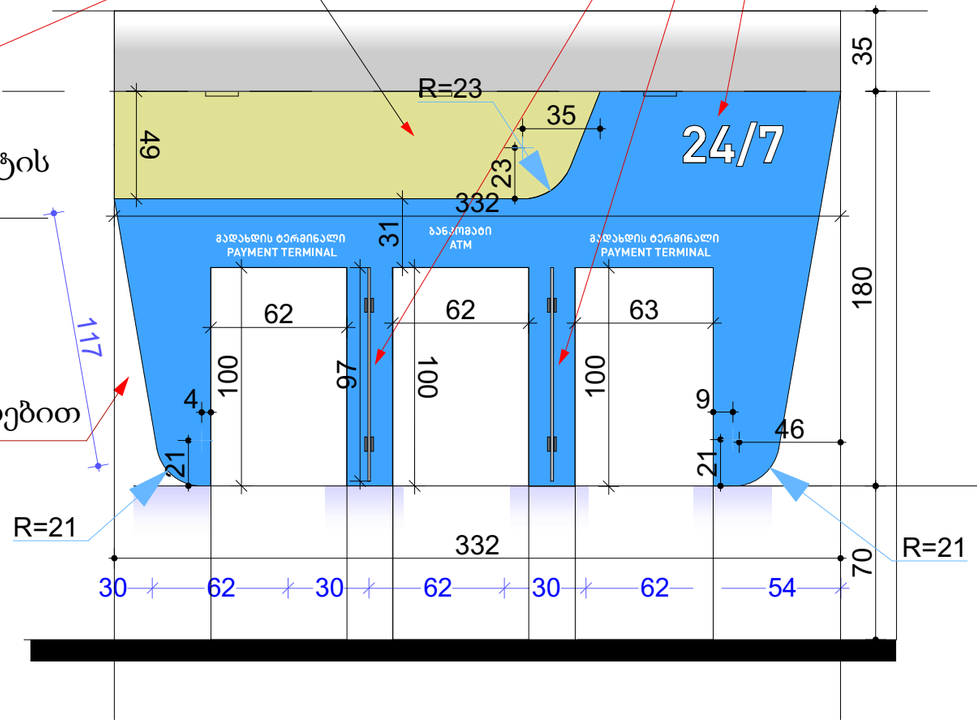

01 თეთრი ფერი - Ral 9010,პრიალა ზედაპირი

04 TBC ლაქვარდისფერი - Ral 5012, ხაოიანი ზედაპირი

15 გამჭვირვალე ორგმინა(აკრილი) 8 მმ სისქის

www.print-shop.ge

ორგმინა მოცულობითი ლაჟვარდისფერი არაკალით
ლედბამონათება ლაჟვარდისფერი

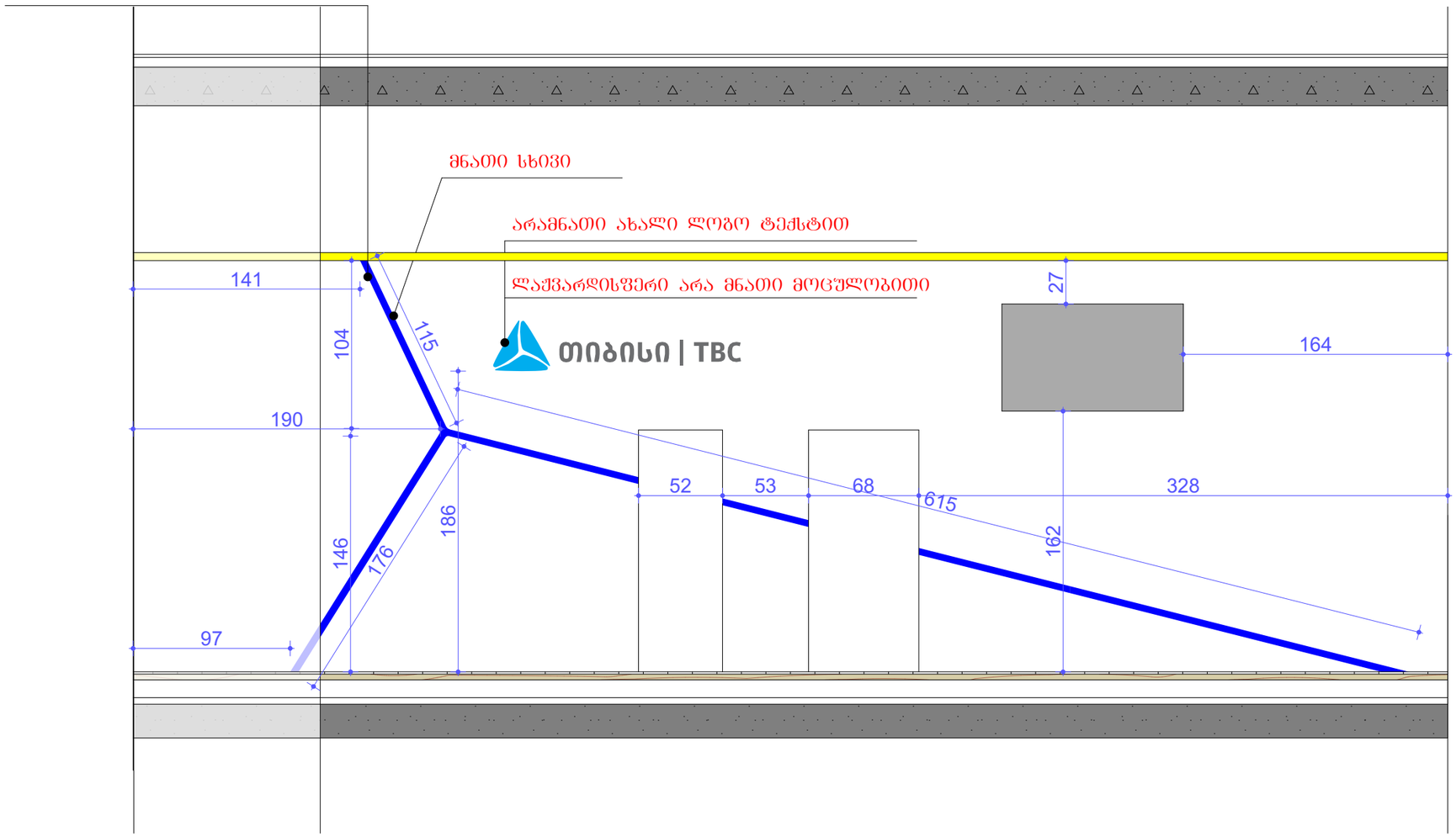

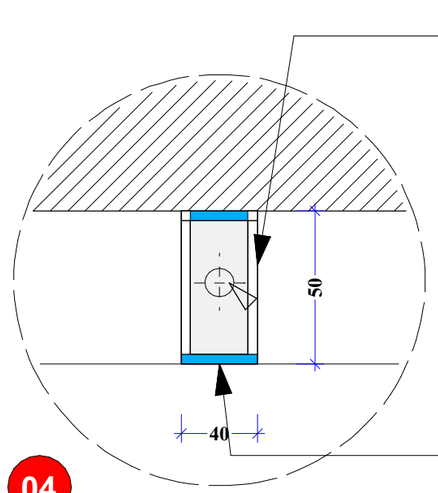

TBC ლაჟვარდისფერი -
Ral 5012, ხაოიანი ზედაპირი

09

კაპუჩინო -
Ral 7044, (caparol) maril 25 ,
ხაოიანი ზედაპირი

15

გამჭვირვალე ორგმინა (აკრილი)
8 მმ სისქის

www.print-shop.ge

წინხედი

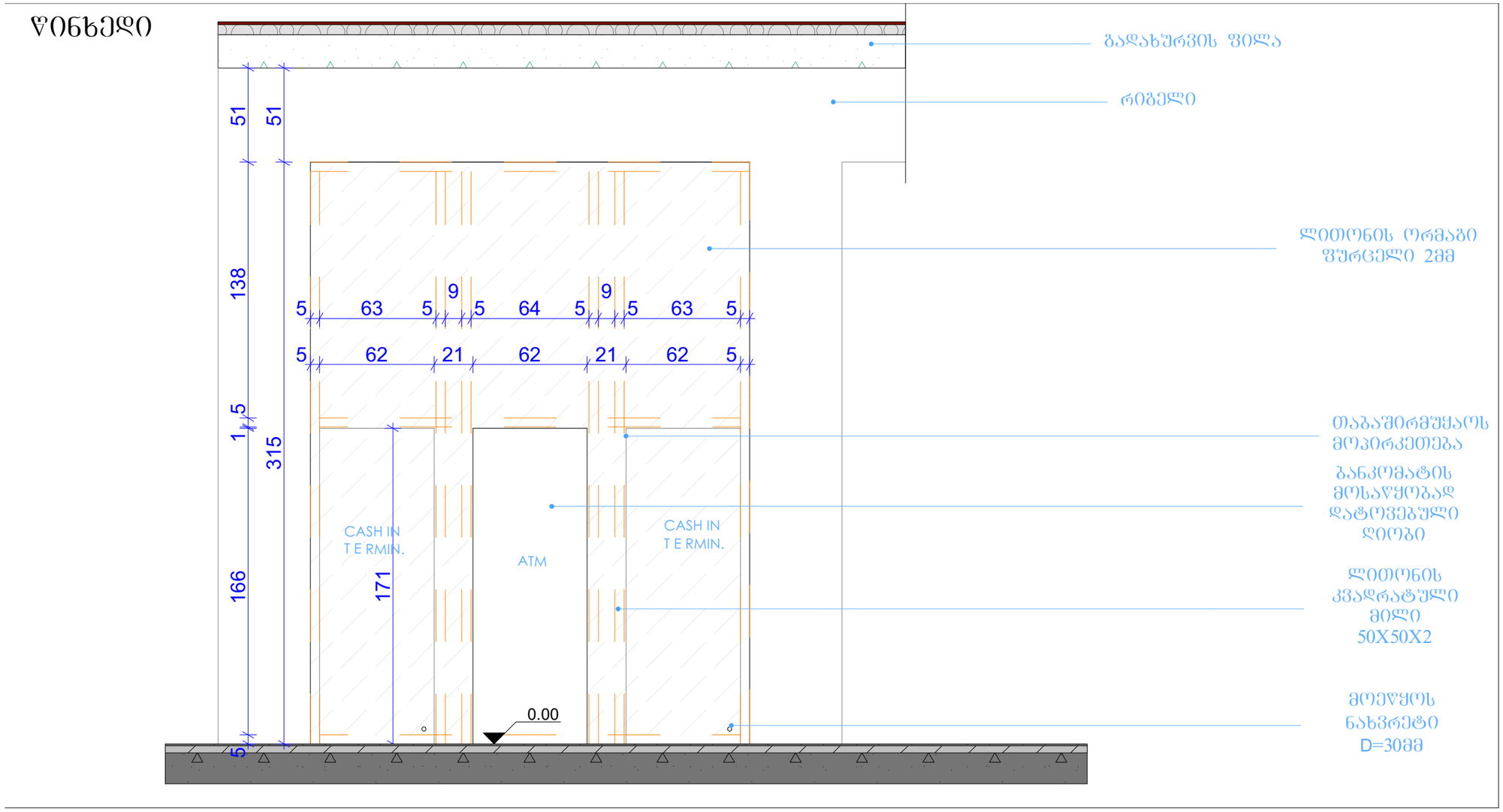

გადახურვის ფილა
რიგელი
ლითონის ორმაგი
ფურცელი 2მმ
თაბაშირმუყაოს
მოკირკეთება
ბანკომატის
მოსაწყობად
დატოვებული
ღიობი
ლითონის
კვადრატული
მილი
50X50X2
მოეწყოს
ნახვრეტი
D=30მმ
51
51
138
5
1
315
166
5
9
9
5
63
5
5
64
5
5
63
5
5
62
21
62
21
62
5
CASH IN
T E RMIN.
ATM
CASH IN
T E RMIN.
171
0.00



24/7
PAYMENT TERMINAL
ATM
PAYMENT TERMINAL

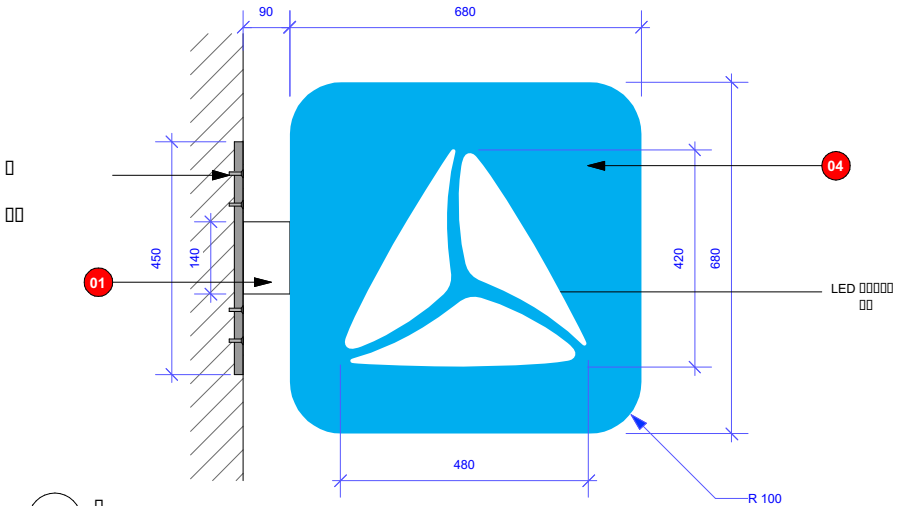

3

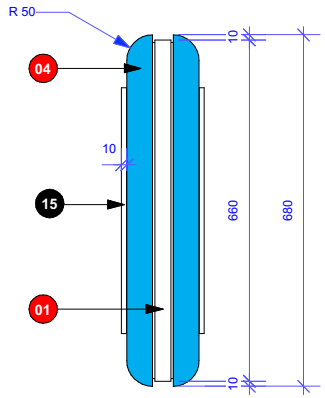

4

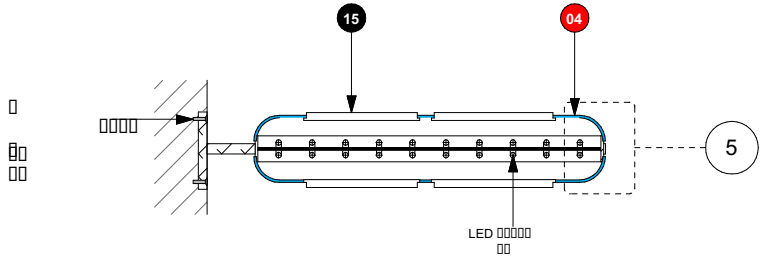

2

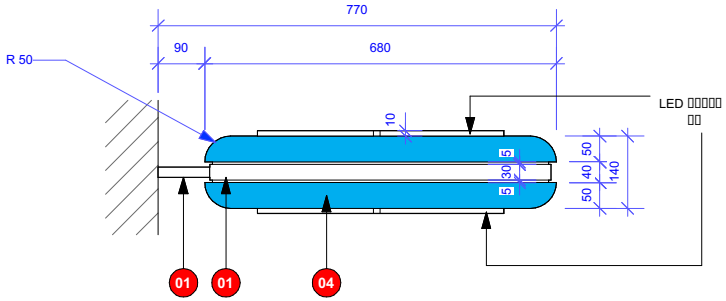

1

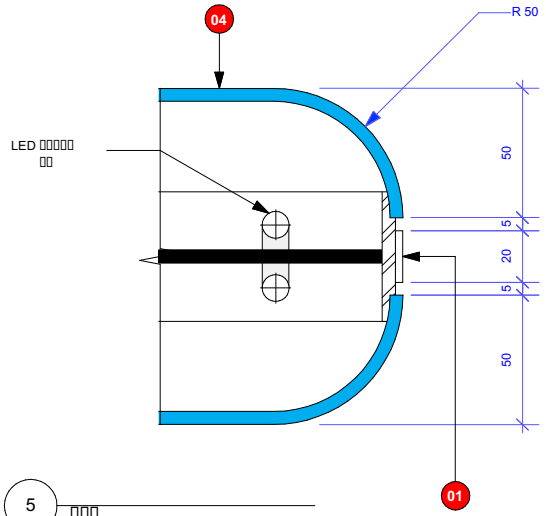

5

01

04

15

www.print-shop.ge

CLIENT	TBC
PROJECT	Standard Details
DRAWING	
DATE	
DRAWN BY	
SCALE	As shown @ A3

DRAWING NUMBER

TBC.SD.002.02

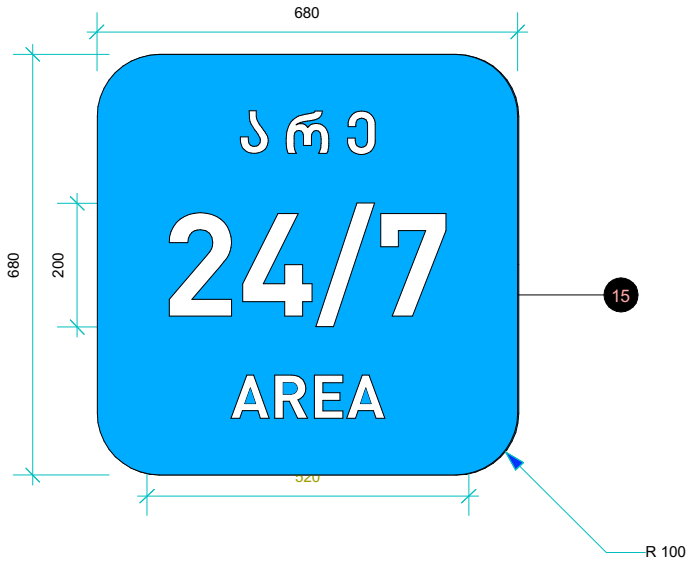

კვანძი 5

2 წინხედი

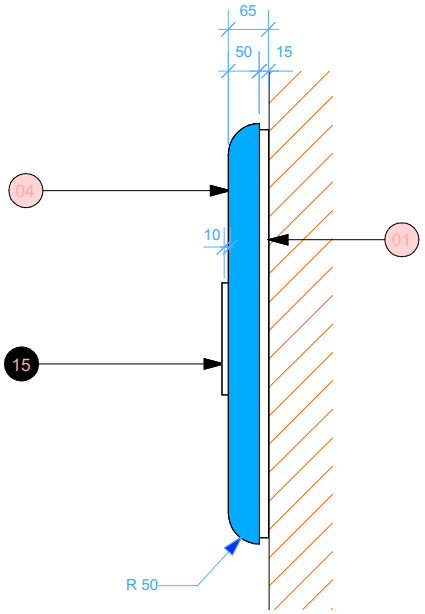

3 გვერდხედი

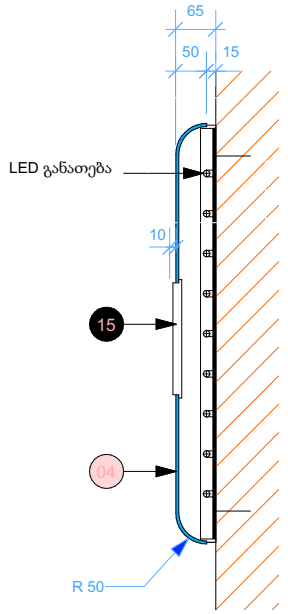

5

4 გვერდითა ჭრილი

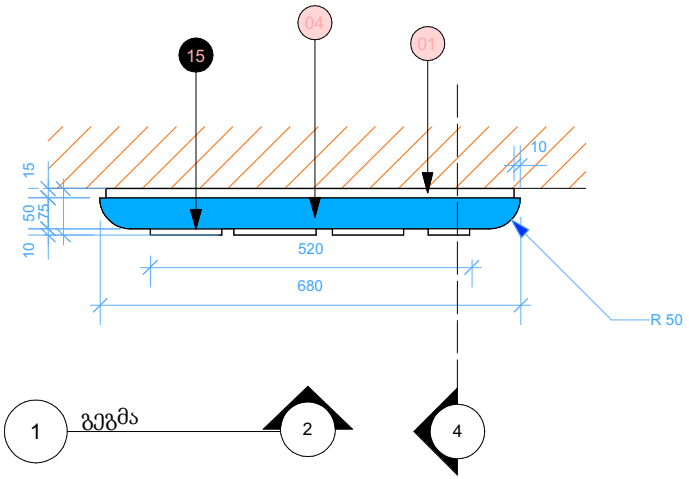

1 გეგმა 2 4

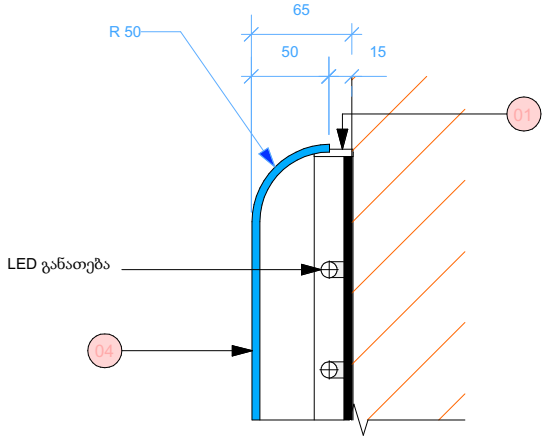

5 დეტალი