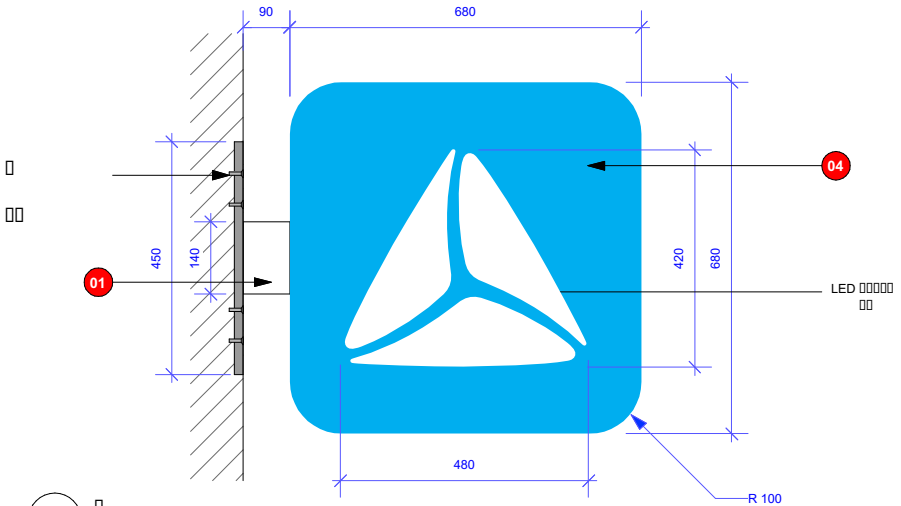

3

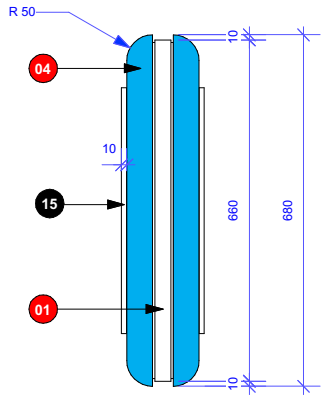

4

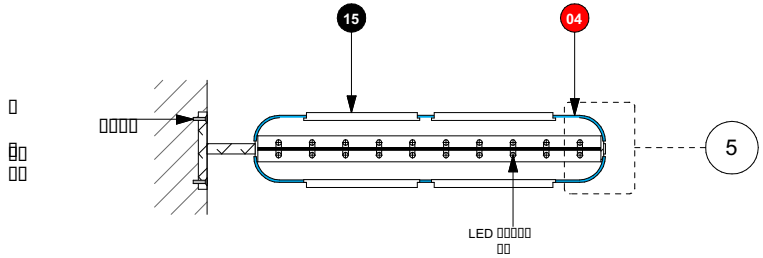

2

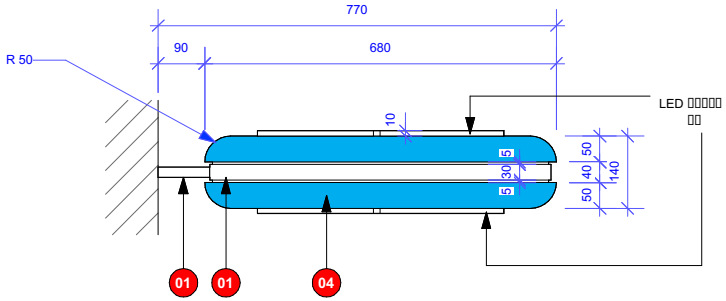

1

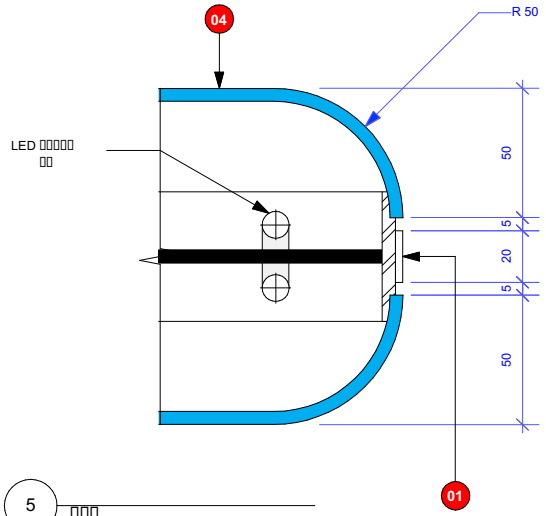

5

01

04

15

www.print-shop.ge

CLIENT	TBC
PROJECT	Standard Details
DRAWING	
DATE	
DRAWN BY	
SCALE	As shown @ A3

DRAWING NUMBER

TBC.SD.002.02

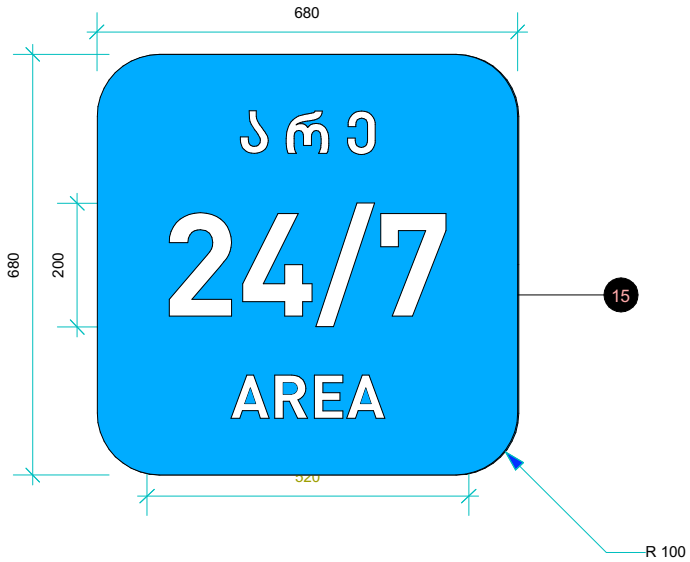

კვანძი 5

2 წინხედი

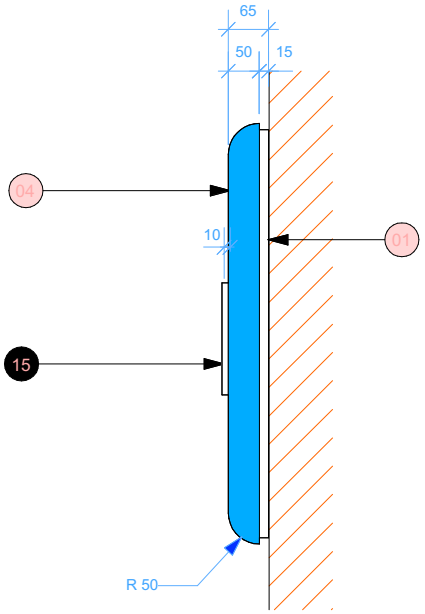

3 გვერდხედი

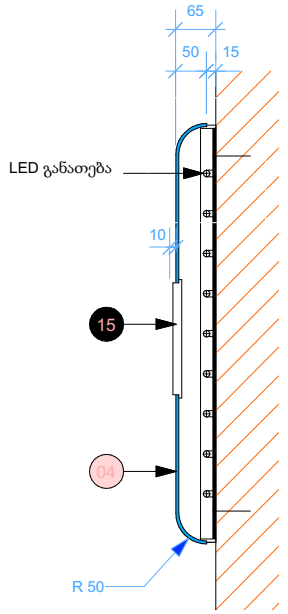

5

4 გვერდითა ჭრილი

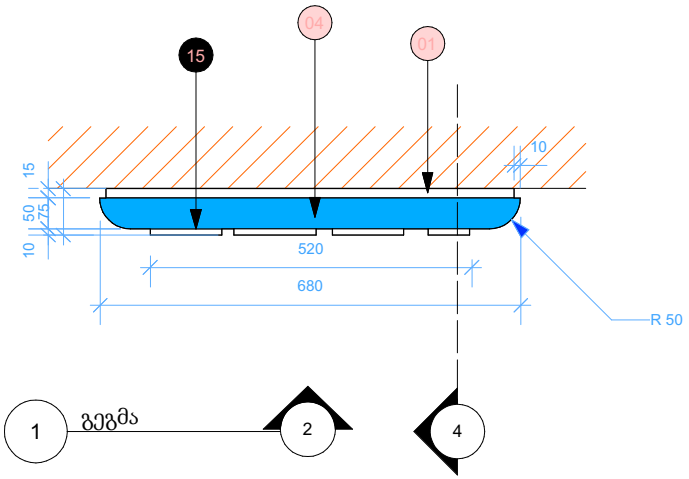

1 გეგმა 2 4

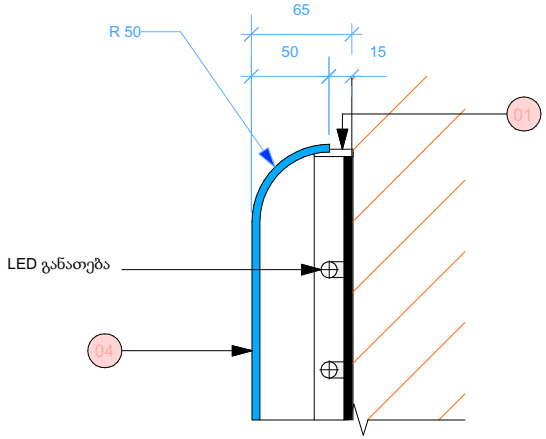

5 დეტალი


TBC Bank
2.20
0.20
0.20
0

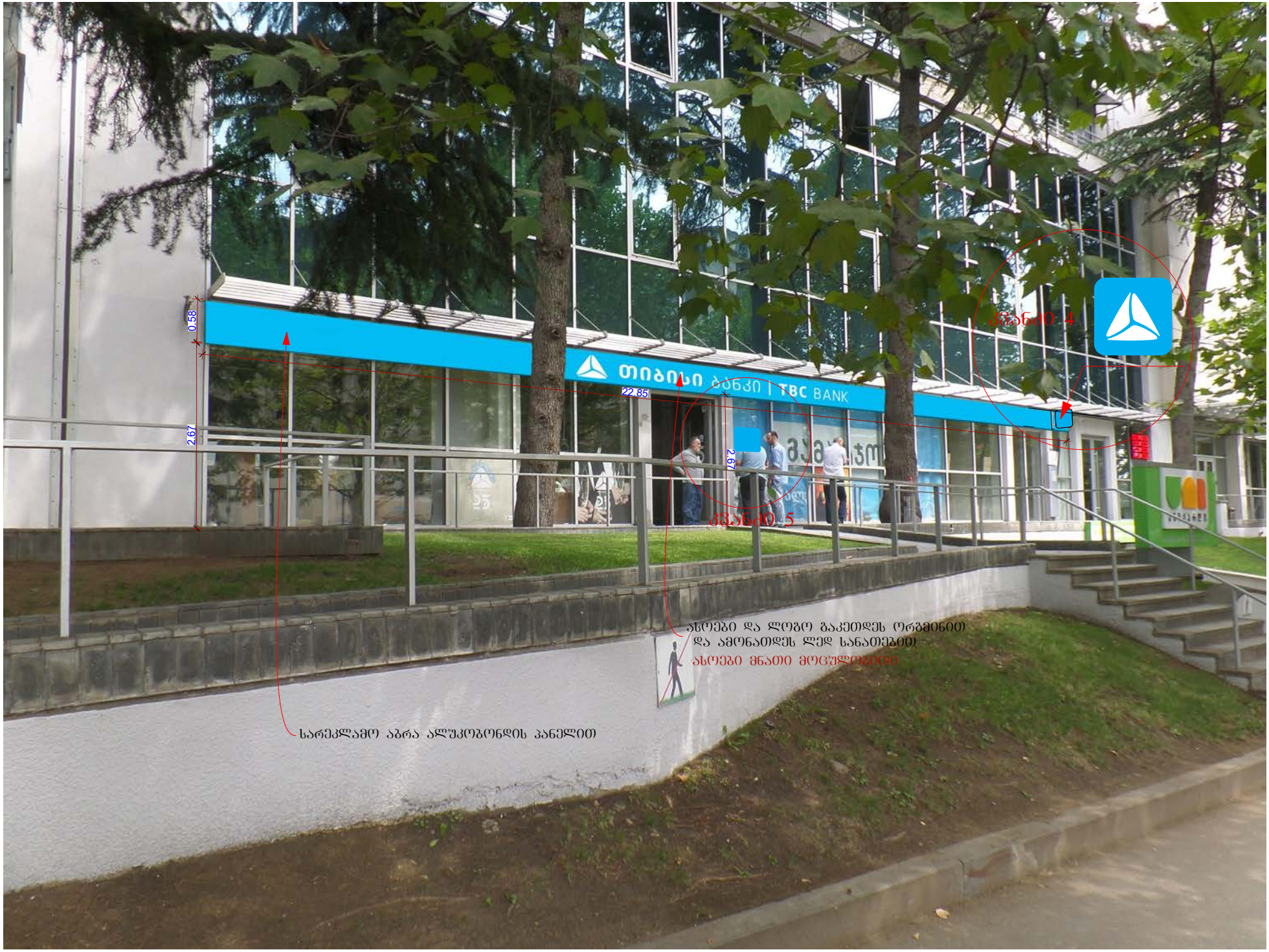
0.58
2.67
22.85
2.67
ბანერი 4
ბანერი 5
ასოები და ლოგო გაკეთდეს ორგმინით
და ამონათდეს ლედ სანათებით
ასოები მნათი მოცულობითი
სარეკლამო აბრა ალუკობონდის პანელით