ააიპ "ინჟინრული აზრი"

ქ. თბილისში ჩახრუხაძის ქ. №25-ში მდებარე შენობის დემონტაჟის პროექტი.

მშენებლობის ორგანიზაციის პროექტი

დირექტორი		მ. ლეკვეიშვილი
დაამუშავა		ბ. ბოგოლაური

ქ. თბილისი 2018წ

შინაარსი

ა/ განმარტებითი ბარათი

ბ/ კალენდარული გეგმა

გ/ გრაფიკული ნაწილი:

ნახაზი მო-1—“სამშენებლო გენგეგმა”
ნახაზი მო-2--- “ხის გადახურვის დემონტაჟის სქემა”

ა/ განმარტებითი ბარათი

1 სადემონტაჟო საცხოვრებელი სახლი მდებარეობს ქ. თბილისი, ჩახრუხაძის ქ№25-ში. შენობა ორსართულიანი სარდაფით ნაგებობაა. შენობას აქვს ქანობიანი სახურავი ხის ნივნივებზე, ხის გადახურვა და აგურის კედლები.

2 ვინაიდან მშენებლობის ხანგრძლივობა არ განისაზღვრება СниП 1.04.03-85 თანახმად, ხანგრძლივობა პირობითად მიღებულია **3 თვე.** სამუშაოთა მოცულობიდან გამომდინარე.

3 მოსამზადებელ პერიოდში უნდა მოხდეს: უცხო ხალხის გაყვანა სადემონტაჟო შენობიდან, გარე და შიგა ქსელების გამორთვა, სახურავიდან ანტენების და ქსელების მოხსნა /არსებობის შემთხვევაში/, არსებული ქსელების დაზუსტება და მათი გადატანა საჭიროების შემთხვევაში, შეზღუდული პირობების გამო დროებითი "ნაგებობების" დაყენება სამუშაოთა სურვილის თანახმად, სამშენებლო მოედნის უზრუნველყოფა დროებითი წყლით და ენერგიით არსებული ქსელებიდან, ხანძრისგან დაცვის სისტემის მონტაჟი და შეერთება წყალსადენის ქსელთან.

4 სადემონტაჟო სამუშაოების განხორციელება უნდა მოხდეს ზემოდან ქვევით **მარტო ხელით. აკრძალულია:** სადემონტაჟო სამუშაოების განხორციელება ორი-სამი კონსტრუქციის ერთად. სამუშოების დროს უნდა იყოს გათვალისწინებული: ყველა კონსტრუქციის დროებითი გამაგრება /საჭიროების შემთხვევაში/, მუშების სათანადო ინსტრუქტაჟი და უზრუნველყოფა სპეციალური ქამრებით და სათვალეებით. ავარიული სიტუაციის დროს უნდა მოხდეს სამუშაოების **შეჩერება და ყველა სადემონტაჟო კონსტრუქციების გამაგრება**. ყველა საშიში ადგილი უნდა იყოს შემოღობილი სათანადო განათებით ღამის საათებში. სამშენებლო ნაგავი დროულად უნდა იქნას გატანილი.

ლითონის კონსტრუქციების დემონტაჟი განხორციელდეს საავტომობილო ამწე KC-3575A-ის საშუალებით.

5 საძირკვლის და მონოლითური ნაწილების დაშლა მოხდეს საკომპრესორო დანადგარის საშუალებით. სამშენებლო მოედანზე უნდა იყოს გათვალისწინებული დემონტირებული ნაწილების მოედანი და გათვალისწინებული დროული გატანა ავტოტრანსპორტით.

6 სამუშაოების განხორციელება მოხდეს საქართველოს მთავრობის 2007წ 28 მარტის №62 დადგენილების მიხედვით – **"მშენებლობის უსაფრთხოების წესები"**

მანქანა-მექანიზმების უწყისი

N	დ ა ს ა ხ ე ლ ე ბ ა	ერთ გან.	რ-ბა
1	სამშენებლო ლითონის კიბე ბაქნით	ც	2
2	საკომპრესორო დანადგარი	ც	1
3	სანგრევი ჩაქუჩები	ც	2
4	ნიჩაბი	ც	2
5	ელექტროსახერხი	ც	2
6	სპეცტრანსპორტი	ც	2
7	საავტომობილო ამწე /ლითონის კონსტრუქციების დემონტაჟი/	ც	1
8	ექსკავატორი /ნაგვის დატვირთვა/	ც	1

საავტომობილო ამწე KC-3575A-ის ტექნიკური დახასიათება

1 ისრის სიგრძე----------15.50მ
2 ისრის შვერა----------5.75-14.80მ
3 ტვირთამწეობა----------0.75-4.50ტნ
4 აწევის სიმაღლე----------16.50-1.50მ

ბ/ კალენდარული გეგმა T=3.0 თვე

N	სამუშაოს დასახელება	დღე	1 თვე						2 თვე						3 თვე					
			5	10	15	20	25	30	5	10	15	20	25	30	5	10	15	20	25	30
	მოსამზადებელი პერიოდის სამუშაოები																			
1	მოსამზადებელი სამუშაოების ჩატარება	10																		
	ძირითადი პერიოდის სამუშაოები																			
1	სახურავის კონსტრუქციების დემონტაჟი	80																		
2	შიდა ქსელების დემონტაჟი																			
3	ხის გადახურვის დემონტაჟი																			
4	აივნის კონსტრუქციების აღება																			
5	კარ-ფანჯრების ამოღება																			
6	კედლების დაშლა																			
7	ლითონის კოჭების აღება																			
8	გრუნტის დამუშავება ხელით და საძირკვლის დანგრევა-ამოღება																			
	საერთო სამუშაოები																			
1	სამშენებლო ნაგვის გატანა	-																		
2	სხვადასხვა სამუშაოები	-																		



სამშენებლო გენგეგმა 1:300

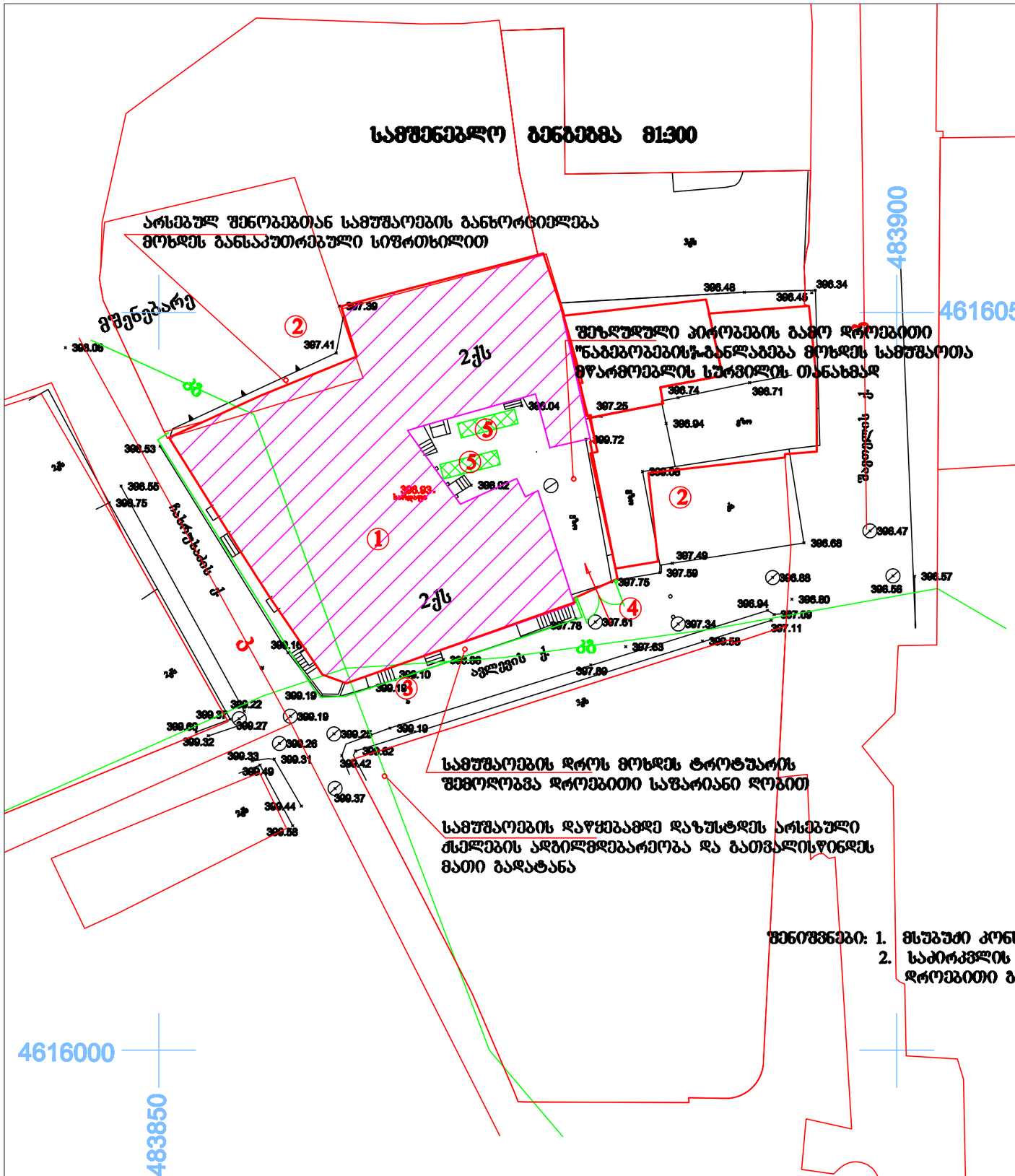

ექსპლიკაცია

1 სადემონტაჟო ობიექტი
2 არსებული შენობა
3 დროებითი საწარიანი ღობე
4 დროებითი ბოძკარი
5 დემონტირებული ნაწილების მოედანი

პირობითი აღნიშვნები

-სადემონტაჟო შენობა

-არსებული შენობა

-დროებითი საწარიანი ღობე

-დემონტირებული ნაწილების მოედანი

სამუშაოების დროს მოხდეს ტროტუარის შემოღობვა დროებითი საწარიანი ღობით

სამუშაოების დაწყებამდე დაზუსტდეს არსებული ძელების ადგილმდებარეობა და გათვალისწინდეს მათი გადატანა

შენიშვნები: 1. მსუბუქი კონსტრუქციების გამო სამუშაოების განხორციელება მოხდეს ხელით.
2. საძირკვლის დანგრევა-ამოღების დროს გათვალისწინდეს ძვაბულის კედლის დროებითი გამაგრება

დირექტორი	მ. ლეკვეიშვილი		აიპ "ინჟინრული აზრი"	მასშტაბი 1:300
არქიტექტორი	ტ.შტანაშვილი			
დაამუშავა	ბ. გოგოლაშვილი		ქ. თბილისში ჩახრუხაძის ქ. №25-ში მდებარე შენობის დემონტაჟის პროექტი.	ფიზ. პირის პრ. შესრულდა
			სამშენებლო გენგეგმა	მო-1

ხის სართულშუა გადახურვის დემონტაჟის სქემა

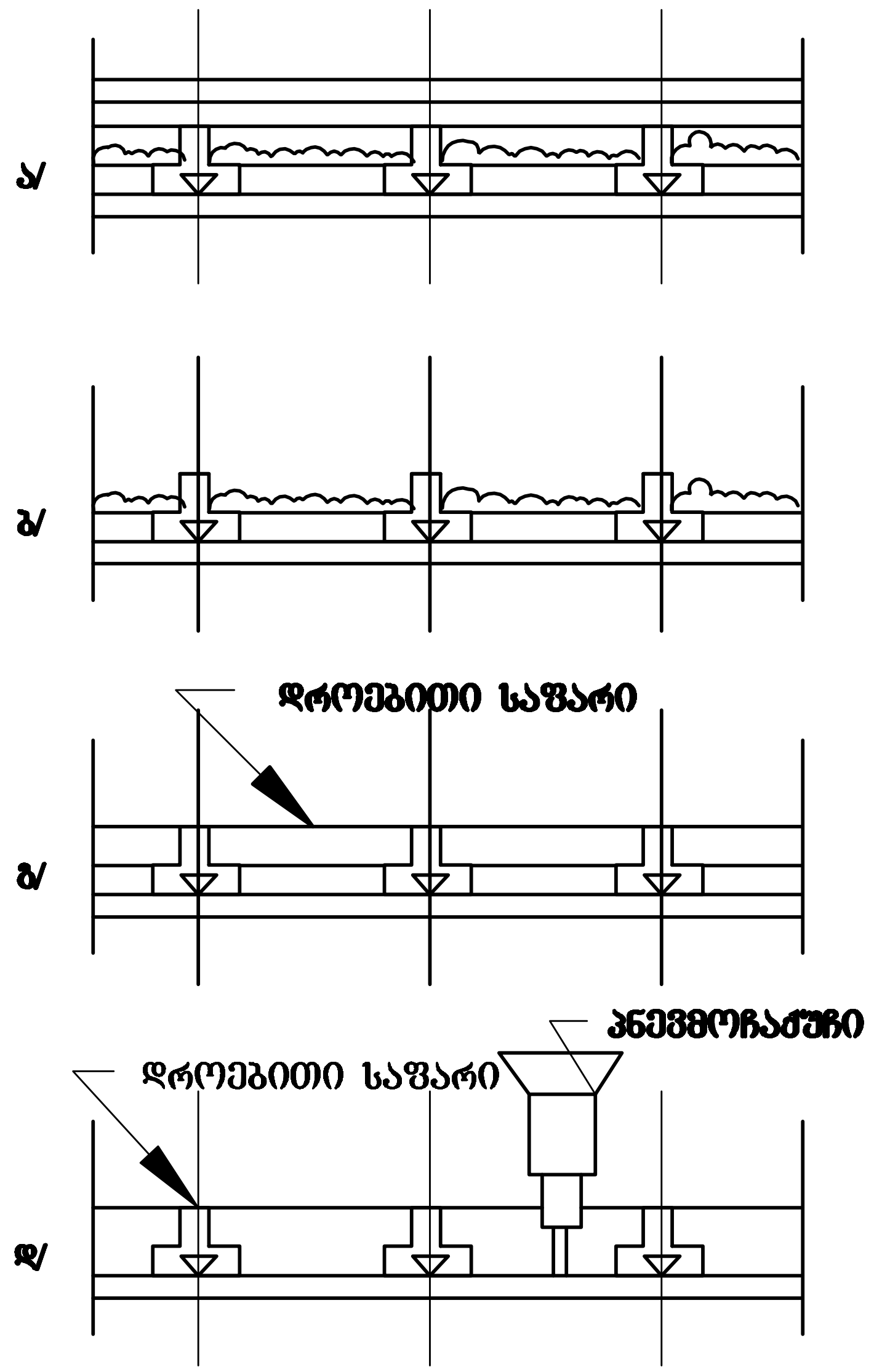

ა/ გადახურვა დემონტაჟის წინ

ბ/ გადახურვა იატაკის დემონტაჟის შემდეგ

გ/ გადახურვა უკუჩაყრის ამოღების შემდეგ

დ/ გადახურვა ჭერის დემონტაჟის შემდეგ

დირექტორი	მ. ლეკვეიშვილი		ააიპ "ინჟინრული აზრი"	მასშტაბი
არქიტექტორი	ტ.უხტიაშვილი			
დაამუშავა	ბ. გოგოლაური		ქ. თბილისში ჩახრუხაძის ქ. №25-ში მდებარე შენობის დემონტაჟის პროექტი.	მშენ. ორგან. პრ.
				ფურცელი
			ხის გადახურვის დემონტაჟის სქემა	მო-2

TIMM

პროექტის სახელწოდება:

სასტუმრო ჩახრუხაძის ქუჩა №25ში

მისამართი:

ჩახრუხაძის ქუჩა №25, თბილისი

მშენებლობის ორგანიზაციის პროექტი

ქ. თბილისი 2018წ

შინაარსი

საპროექტო სამუშაოები

ა/--განმარტებითი ბარათი;
ბ/--კალენდარული გეგმა;
გ/--გრაფიკული ნაწილი: ნახაზი მო-1, მო-2

ა/ განმარტებითი ბარათი

1. მშენებლობის ორგანიზაციის პროექტი დამუშავებულია СниП 3.01.01-85 თანახმად და "საქართველოს მთავრობის დადგენილება №41 თავი №20"-ის თანახმად.

2. საპროექტო ობიექტი---- ჩახრუხაძის №25-ში გეგმაში რთული ფორმის ოთხსართულიანი სასტუმრო ერთი მიწისქვეშა სართულით. 0.00 შეესაბამება აბსოლუტურ ნიშნულს 396.18მ-ს. შენობის მზიდ, სტრუქტურულ ელემენტებს წარმოადგენს მონოლითური რკინაბეტონის ღეროვან ფირფიტოვანი სივრცული სისტემა.

გეოლოგიური დასკვნის საფუძველზე გამოიყოფა ორი საინჟინრო ელემენტი:
--ფენა №2----------მოყავისფერო თიხები, ძნელპლასტიკური კონსისტენციის ხვინჭისა და ღორღის მინარევით;
--ფენა №3----------მსხვოლნატეხოვანი გრუნტი—ქვიშნარის შემავსებლით საშუალო და მსხვილი ფრაქციის კენჭნარით. გრუნტის წყალი არ არის დაფიქსირებული.

3. საპროექტო ობიექტის მშენებლობის ხანგრძლივობა განისაზღვრება СниП 1.04.03-85 გვ 486 პ 1-ის მიხედვით T=11.00 თვე, სადაც 2.00 თვე-მოსამზადებელი პერიოდის ხანგრძლივობა. გვ 484 პ 2-ის მიხედვით T=11.00x1.10=12.00 თვე. გვ 2 პ 11-ის მიხედვით T=12.00+3.00=15.00 თვე. გვ 4 პ 17-ის მიხედვით **T=15.00x1.15=18.00 თვე.**

მოსამზადებელ პერიოდში უნდა მოხდეს:
-ტერიტორიის საბოლო გასუფთავება;
-სამშენებლო ნაგვის გატანა;
-საპროექტო ქსელების გაყვანა;
-სამშენებლო მოედნის უზრუნველყოფა დროებითი წყლით და ენერგიით საპროექტო ქსელებიდან;
-ხანძრისგან დაცვის სისტემის მონტაჟი და შეერთება დროებით წყალსადენის ქსელთან.

4. მეზობელი “მარიონეტების თეატრის” შენობის და ქვაბულის ფერდის მდგრადობის უზრუნველსაყოფად ქვაბულის დამუშავებამდე თეატრის შენობის გასწვრივ ეწყობა ნაბურღ-ნატენი მონოლითური რკინაბეტონის ნარანდების “ფარდა” /ძ=0.3მ, სიგრძე---8.50მ/. გამოყენებული იქნას აგრეგატი **УБС-1**. ჩახრუხაძის და ავლევის ქუჩების მხრიდან ქვაბულის კედლების გამაგრება მოხდეს ხის კონსტრუქციებით. გრუნტის დამუშავება მოხდეს ექსკავატორით და ხელით სრული მოცულობის დატვირთვით და გატანით. არსებულ ქსელებთან, შენობებთან და ქვაბულის ნებისმიერი გამაგრებასტან დამუშავება მოხდეს მარტო ხელით. ჭარბი ატმოსფერული ნალექების შემთხვევაში ქვაბულში დაყენდეს წყლის ტუმბო. ამოღებული წყალი გადაყვანილი იქნას არსებულ სანიაღვრე ქსელში.

5. წინამდებარე პროექტი ითვალისწინებს სამშენებლო საწევლა **ТП-4**-ის და ბეტონის სტაციონალური ტუმბოს გამოყენება. სამშენებლო მასალების გადმოტვირთვა მოხდეს ხელით. სამშენებლო საწევლა დაყენდეს “3” ღერძის მხრიდან. ბეტონის მიქსერების “დგომისას” მოხდეს დამატებითი ტერიტორიის შემოღობვა დროებითი ფარებით ან ლენტით. უსაფრთხოების თვალსაზრისით ჩახრუხაძის და ავლევის ქუჩების გასწვრივ გაკეთდეს ბადიანი საფარები იატაკის დონეზე.

ყურადღება!!! სამშენებლო საწევლის მარკა შეიძლება შეცვლილი იქნას სამშენებლო ორგანიზაციის სურვილის თანახმად ანალოგიურ მარკაზე.

6. ყველა სამუშაოს განხორციელება მოხდეს საქართველოს მთავრობის 2007წ 28 მარტის №62 დადგენილების – **“მშენებლობის უსაფრთხოების წესები”**-ს მოთხოვნათა გათვალისწინებით.

7. წინამდებარე განმარტებითი ბარათი იხილე ნახ მო-1, მო-2 ერთად.

ТП-4-ის ტექნიკური დახასიათება

1	ტვირთამწეობა	300.00კგ
2	აწევის სიმაღლე	17.00მ
3	აწევის სიჩქარე	0.50მ/წ

სტაციონალური ბეტონის ტუმბო ВН-80-ს ტექნიკური დახასიათება

1	ბეტონის ტიპი	დგუშიანი
2	წარმადობა	80.0მ^3/სთ
3	მაქსიმალური მიწოდების სიმაღლე	120.0მ
4	საწვავის ბაკის მოცულობა	75.0ლ
5	მაქსიმალური ფრაქციის ზომა	50.0მმ
6	დანადგარის ზომები	5.5ხ1.8ხ2.3მ

ბ/ კალენდარული გეგმა T=18.00 თვე

N	სამუშაოს დასახელება	დღე	1 თვე						2 თვე						3 თვე					
			5	10	15	20	25	30	5	10	15	20	25	30	5	10	15	20	25	30
	მოსამზადებელი პერიოდის სამუშაოები																			
1	მოსამზადებელი სამუშაოების ჩატარება	60																		
	ძირითადი პერიოდის სამუშაოები																			
1	გრუნტის სამუშაოები გამაგრებით	90																		
2	საძირკვლის მოწყობა	30																		
3	ნულოვანი ციკლის დამთავრება	30																		
4	შენობის კარკასის მოწყობა	120																		
5	სახურავის მოწყობა	30																		
6	გარე და შიდა კედლების მოწყობა მსუბუქი ბლოკებისგან	60																		
7	კარ-ფანჯრების და ვიტრაჟების დაყენება	30																		
8	მაღალხარისხოვანი შელესვა, შეღებვა, მოპირკეთება	90																		
9	ტერიტორიის კეთილმოწყობა	30																		
	საერთო სამუშაოები																			
1	სამშენებლო ნაგვის გატანა	-																		
2	სხვადასხვა სამუშაოები	-																		

N	სამუშაოს დასახელება	დღე	4 თვე						5 თვე						6 თვე					
			5	10	15	20	25	30	5	10	15	20	25	30	5	10	15	20	25	30
	მოსამზადებელი პერიოდის სამუშაოები																			
1	მოსამზადებელი სამუშაოების ჩატარება	60																		
	ძირითადი პერიოდის სამუშაოები																			
1	გრუნტის სამუშაოები გამაგრებით	90																		
2	საძირკვლის მოწყობა	30																		
3	ნულოვანი ციკლის დამთავრება	30																		
4	შენობის კარკასის მოწყობა	120																		
5	სახურავის მოწყობა	30																		
6	გარე და შიდა კედლების მოწყობა მსუბუქი ბლოკებისგან	60																		
7	კარ-ფანჯრების და ვიტრაჟების დაყენება	30																		
8	მაღალხარისხოვანი შელესვა, შეღებვა, მოპირკეთება	90																		
9	ტერიტორიის კეთილმოწყობა	30																		
	საერთო სამუშაოები																			
1	სამშენებლო ნაგვის გატანა	-																		
2	სხვადასხვა სამუშაოები	-																		

N	სამუშაოს დასახელება	დღე	7 თვე						8 თვე						9 თვე					
			5	10	15	20	25	30	5	10	15	20	25	30	5	10	15	20	25	30
	მოსამზადებელი პერიოდის სამუშაოები																			
1	მოსამზადებელი სამუშაოების ჩატარება	60																		
	ძირითადი პერიოდის სამუშაოები																			
1	გრუნტის სამუშაოები გამაგრებით	90																		
2	საძირკვლის მოწყობა	30																		
3	ნულოვანი ციკლის დამთავრება	30																		
4	შენობის კარკასის მოწყობა	120																		
5	სახურავის მოწყობა	30																		
6	გარე და შიდა კედლების მოწყობა მსუბუქი ბლოკებისგან	60																		
7	კარ-ფანჯრების და ვიტრაჟების დაყენება	30																		
8	მაღალხარისხოვანი შელესვა, შეღებვა, მოპირკეთება	90																		
9	ტერიტორიის კეთილმოწყობა	30																		
	საერთო სამუშაოები																			
1	სამშენებლო ნაგვის გატანა	-																		
2	სხვადასხვა სამუშაოები	-																		

N	სამუშაოს დასახელება	დღე	10 თვე						11 თვე						12 თვე					
			5	10	15	20	25	30	5	10	15	20	25	30	5	10	15	20	25	30
	მოსამზადებელი პერიოდის სამუშაოები																			
1	მოსამზადებელი სამუშაოების ჩატარება	60																		
	ძირითადი პერიოდის სამუშაოები																			
1	გრუნტის სამუშაოები გამაგრებით	90																		
2	საძირკვლის მოწყობა	30																		
3	ნულოვანი ციკლის დამთავრება	30																		
4	შენობის კარკასის მოწყობა	120																		
5	სახურავის მოწყობა	30																		
6	გარე და შიდა კედლების მოწყობა მსუბუქი ბლოკებისგან	60																		
7	კარ-ფანჯრების და ვიტრაჟების დაყენება	30																		
8	მაღალხარისხოვანი შელესვა, შეღებვა, მოპირკეთება	90																		
9	ტერიტორიის კეთილმოწყობა	30																		
	საერთო სამუშაოები																			
1	სამშენებლო ნაგვის გატანა	-																		
2	სხვადასხვა სამუშაოები	-																		

N	სამუშაოს დასახელება	დღე	13 თვე						14 თვე						15 თვე					
			5	10	15	20	25	30	5	10	15	20	25	30	5	10	15	20	25	30
	მოსამზადებელი პერიოდის სამუშაოები																			
1	მოსამზადებელი სამუშაოების ჩატარება	60																		
	ძირითადი პერიოდის სამუშაოები																			
1	გრუნტის სამუშაოები გამაგრებით	90																		
2	საძირკვლის მოწყობა	30																		
3	ნულოვანი ციკლის დამთავრება	30																		
4	შენობის კარკასის მოწყობა	120																		
5	სახურავის მოწყობა	30																		
6	გარე და შიდა კედლების მოწყობა მსუბუქი ბლოკებისგან	60																		
7	კარ-ფანჯრების და ვიტრაჟების დაყენება	30																		
8	მაღალხარისხოვანი შელესვა, შეღებვა, მოპირკეთება	90																		
9	ტერიტორიის კეთილმოწყობა	30																		
	საერთო სამუშაოები																			
1	სამშენებლო ნაგვის გატანა	-																		
2	სხვადასხვა სამუშაოები	-																		

N	სამუშაოს დასახელება	დღე	16 თვე						17 თვე						18 თვე					
			5	10	15	20	25	30	5	10	15	20	25	30	5	10	15	20	25	30
	მოსამზადებელი პერიოდის სამუშაოები																			
1	მოსამზადებელი სამუშაოების ჩატარება	60																		
	ძირითადი პერიოდის სამუშაოები																			
1	გრუნტის სამუშაოები გამაგრებით	90																		
2	საძირკვლის მოწყობა	30																		
3	ნულოვანი ციკლის დამთავრება	30																		
4	შენობის კარკასის მოწყობა	120																		
5	სახურავის მოწყობა	30																		
6	გარე და შიდა კედლების მოწყობა მსუბუქი ბლოკებისგან	60																		
7	კარ-ფანჯრების და ვიტრაჟების დაყენება	30																		
8	მაღალხარისხოვანი შელესვა, შეღებვა, მოპირკეთება	90																		
9	ტერიტორიის კეთილმოწყობა	30																		
	საერთო სამუშაოები																			
1	სამშენებლო ნაგვის გატანა	-																		
2	სხვადასხვა სამუშაოები	-																		



ძმაბულის გაგაბარება მუხლის პროექტის კონსტრუქციული ნაწილის შესაბამისად

შეზღუდული პირობების გამო გამოყენებული იქნას სტაციონალური ტუმბო

ძმაბულის გაგაბარება მუხლის ხის კონსტრუქციებით მშენებლობის დროს გაკეთდეს გადიანი საფარები ასტაკის დონეზე

ექსპლიკაცია

1	საპროექტო შენობა
2	არსებული შენობა
3	მშენებარე შენობა
4	საშენებლო საფენელა
5	დროებითი ღია სახაფრობო
6	პოდრანტი
7	საშუშაოთა მწარმოებლის ოთახი
8	დროებითი კვების ობიექტი
9	დროებითი საარმატურო
10	დროებითი საცალიბე
11	დროებითი საცარაული
12	დროებითი ღობე
13	დროებითი ბახაბორავებელი
	ბოძკარი–2 ცალი

პირობითი აღნიშვნები

- საპროექტო შენობა
- არსებული შენობა
- დროებითი "ნაგებობა"
- დროებითი ღობე

ობიექტი:	
პროექტის სახელწოდება:	სასტუმრო ჩხარუხაძის ქუჩა №25ბი
მისამართი:	ჩხარუხაძის ქუჩა №25, თბილისი
დირექტორი:	ნ. ფუტკარაძე
მთ. არქიტექტორი:	ნ. ფუტკარაძე
არქიტექტორი:	ნ. ბიბილაშვილი
არქიტექტორი:	თ. ლეკიშვილი
ლიცენზია:	ა. მელიქიშვილი

0105 თბილისი,
ვ. ბუაძის ქუჩა №4
www.limmarchitecture.com
TEL: 599-72-59-00

სამშენებლო გენგეგმა

მასშტაბი:	ფორმატი:	თარიღი:
1:500	A3	17.08.2018

ობიექტი:	ფურცელი
მუხა პროექტი	მო-1

სამონტაჟო სქემა

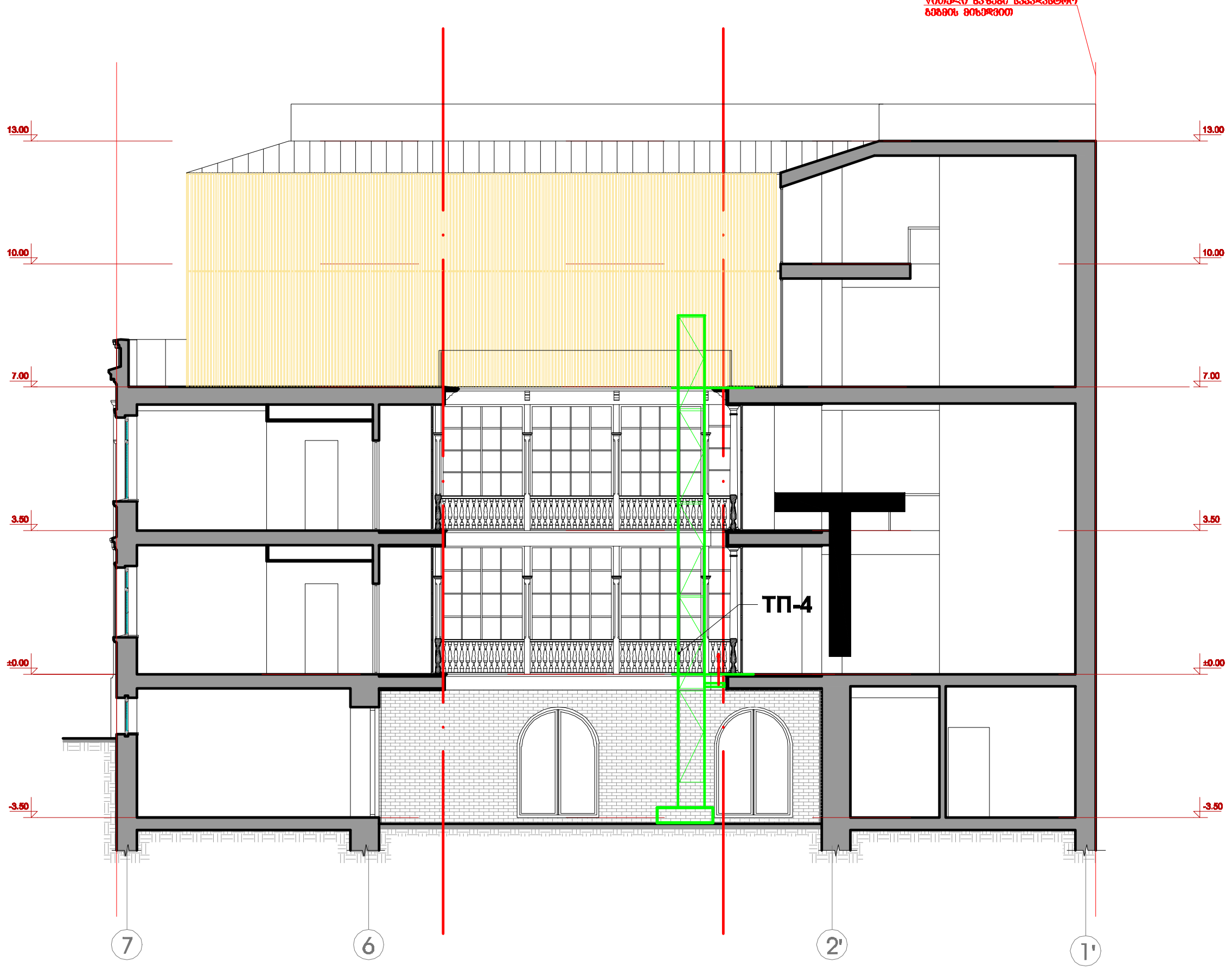

დაკვეთა:

პირობითი აღნიშვნები

დამკვეთი :	შპს "მეტრა დეველოპმენტი"

პროექტის სახელწოდება:
სასტუმრო ჩახრუხაძის ქუჩა №25ში

მისამართი:
ჩახრუხაძის ქუჩა №25, თბილისი

დირექტორი:	ნ. ლეკვეიშვილი
მთ. არქიტექტორი:	ნ. ლეკვეიშვილი
არქიტექტორი:	ნ. კანდელაკი
არქიტექტორი:	თ. ცეცქირიძე
დაამუშავა:	ბ. გოგოლაური

0105 თბილისი,
შ. ჯავლაშვილის ქუჩა N4
www.timmarchitecture.com
TEL:599-72-59-00

სამონტაჟო სქემა

მასშტაბი:	ფორმატი:	თარიღი:
1:200	A3	17.08.2018

სტადია:	ფურცელი
მუშა პროექტი	მო-2