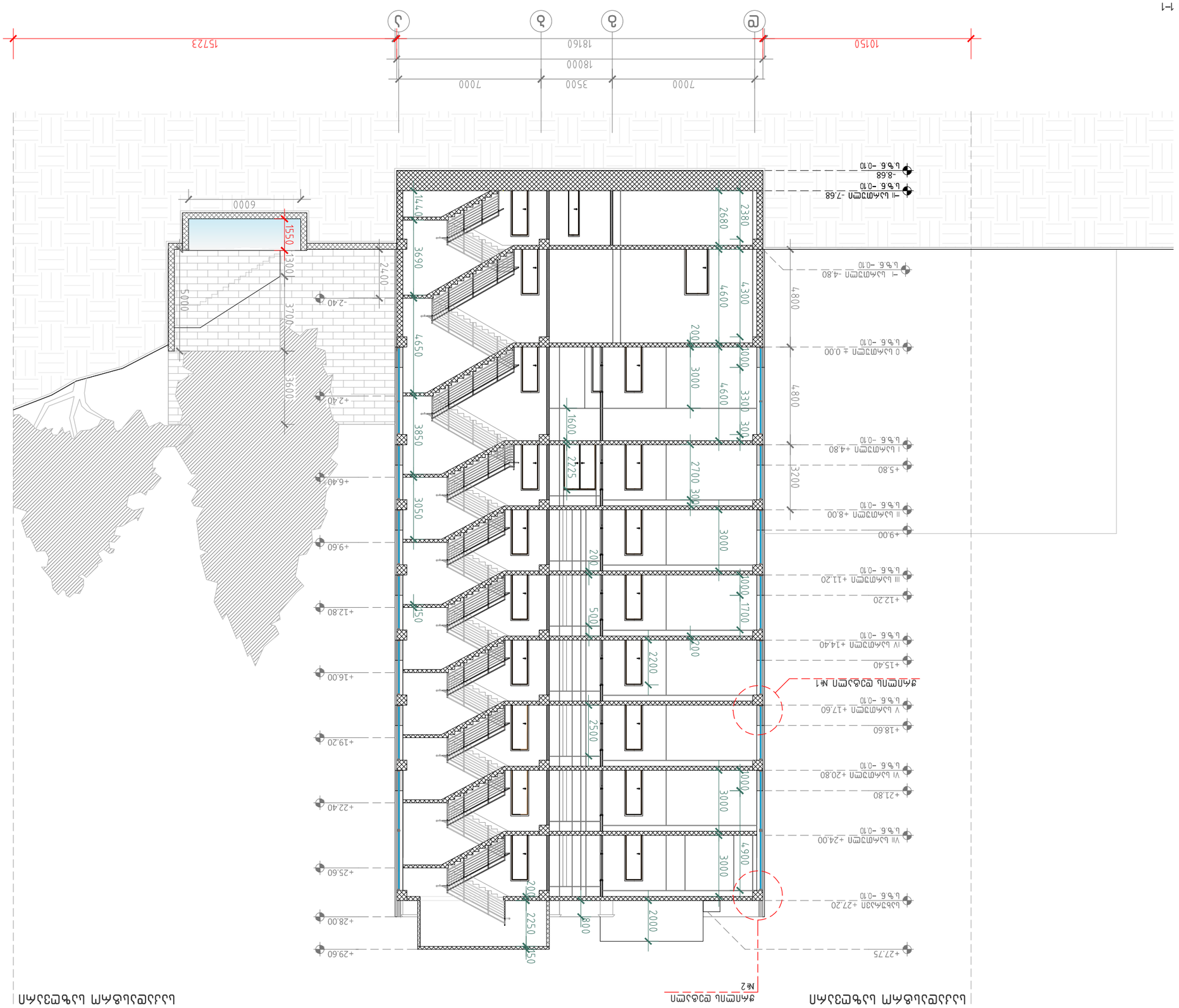

გარე კედლის №1

გარე კედლის №2

ვ0ბ.ა0ლ0ბ0ლ0ა0 ლ0ბ0ლ0ა0 ვ0ბ.ა0ლ0ბ0ლ0ა0

გარე 1-1

მ. 1:100

301

პროექტის ავტორი:	ვ0ბ.ა0ლ0ბ0ლ0ა0
პროექტის მთავარი არქიტექტორი:	ვ0ბ.ა0ლ0ბ0ლ0ა0
პროექტის მთავარი ინჟინერი:	ვ0ბ.ა0ლ0ბ0ლ0ა0
პროექტის დასახელება:	ვ0ბ.ა0ლ0ბ0ლ0ა0
ნახაზის დასახელება:	გარე 1-1
ნახაზის №:	A-301
ფორმატი:	A-3

STUDIO
ARCHITECTURE & DESIGN

შპს ს.ა.მ0ლ0ბ0ლ0ა0
0179 თბილისი ვ0ბ.ა0ლ0ბ0ლ0ა0 №34
ტელ: 593 27 88 58
E-mail: info@nsstudio.ge

	1:200	თარიღი: 08.08.2018

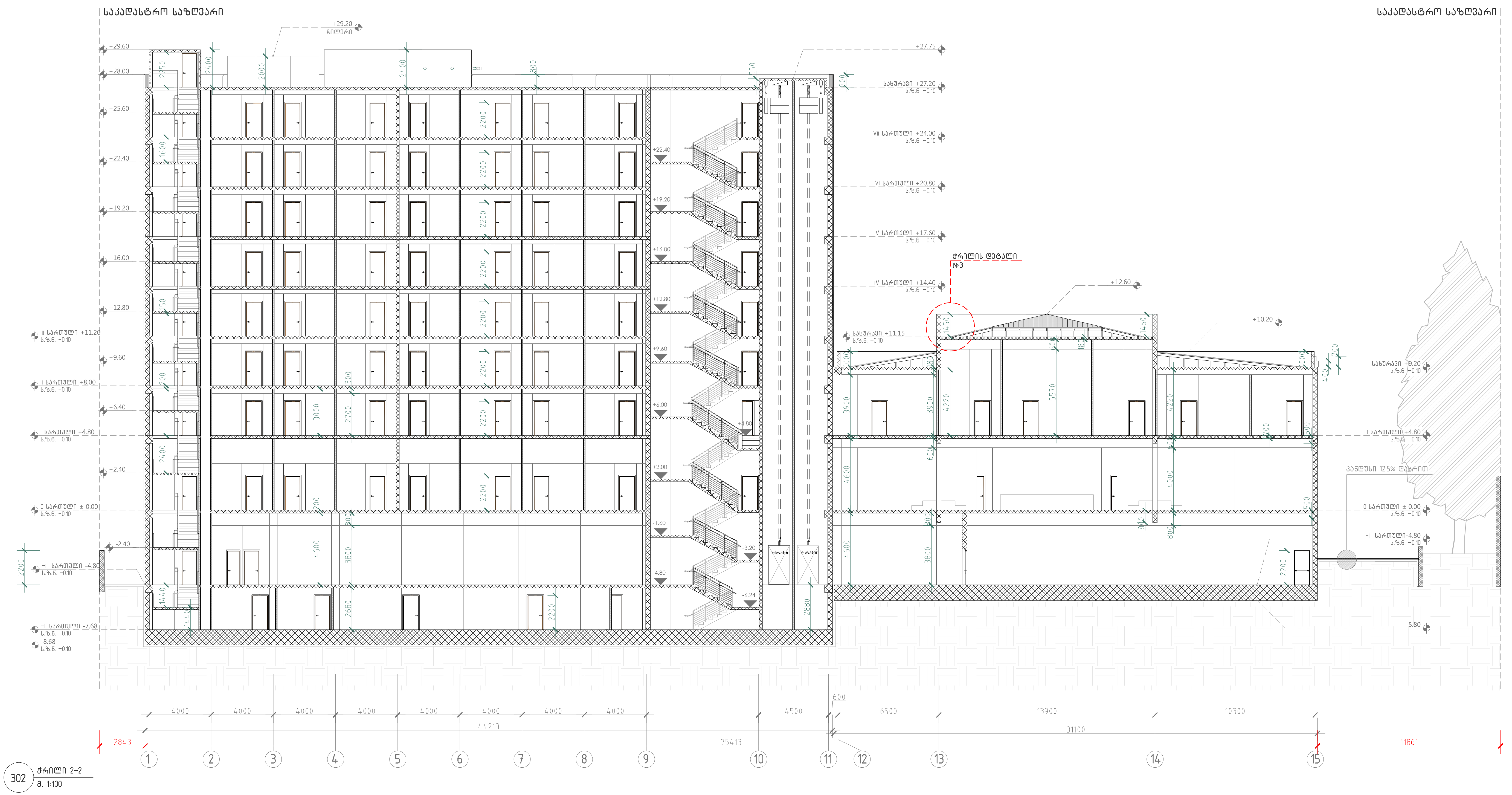

A-3

A-302

ობიექტის დასახელება:

ქალაქი თბილისი, ჭონქაძის ქუჩა №21, 129 ნომრიანი სასტუმროს მუშა პროექტი

ნახაზი:

ჭრილი 2-2

დამკვეთი

შპს "ასტორია"

შემსრულებელი

შპს "ნს სტუდიო"

შენიშვნა

სქემატური გეგმა

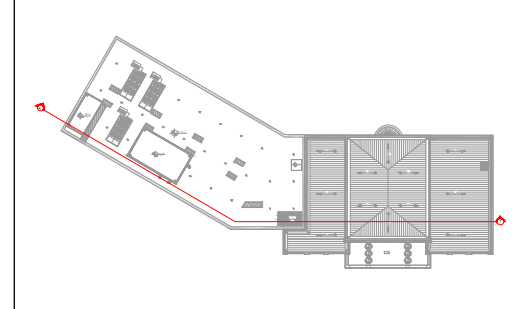

პროექტი № 04.18

შეასრულა: ნ.ჭანტურია

შეასრულა: ვ.ცხოვრებაშვილი

შეასრულა: ა.შარიფაშვილი

შეამოწმა: ლ.ჩაგანავა

საავტორო უფლებები: შპს ნს სტუდიო

NSSTUDIO ARCHITECTURE & DESIGN

შპს ნს სტუდიო
0179 თბილისი ჭავჭავაძის №34
ტელ: 593 27 88 58
E-mail: info@nsstudio.ge

	1:200	თარიღი: 08.08.2018

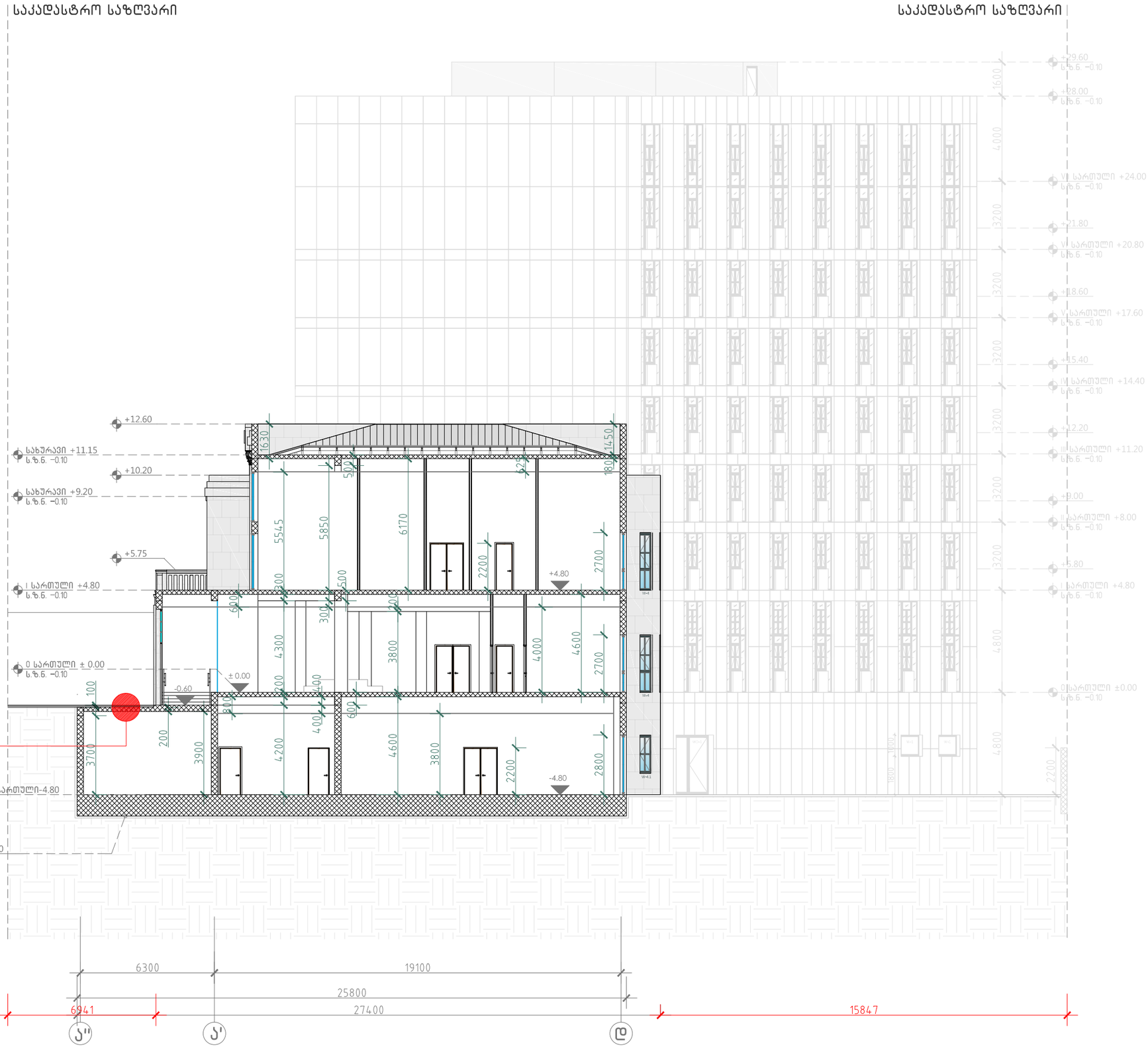

303 ჭრილი 3-3
მ. 1:100

A-3

A-303

ობიექტის დასახელება:

ქალაქი თბილისი, ჭონქაძის ქუჩა №21, 129 ნომრიანი სასტუმროს მშენ პროექტი

ნახაზი:

ჭრილი 3-3

დამკვეთი

შპს "ასტორია"

შემსრულებელი

შპს "ნს სტუდიო"

შენიშვნა

სქემატური გეგმა

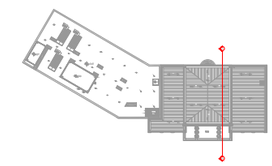

პროექტი № 04.18

შესრულა: ნ.ჭანტურია

შესრულა: ვ.ცხოვრებაშვილი

შესრულა: ა.შარიფაშვილი

შეამოწმა: ლ.რაბანაევა

საავტორო უფლებები: შპს ნს სტუდიო

NSSTUDIO
ARCHITECTURE & DESIGN

შპს ნს სტუდიო
0179 თბილისი ჯავჯავაძის №34
ტელ: 593 27 88 58
E-mail: info@nsstudio.ge

1:200 თარიღი: 08.08.2018

საკადასტრო საზღვარი

საკადასტრო საზღვარი

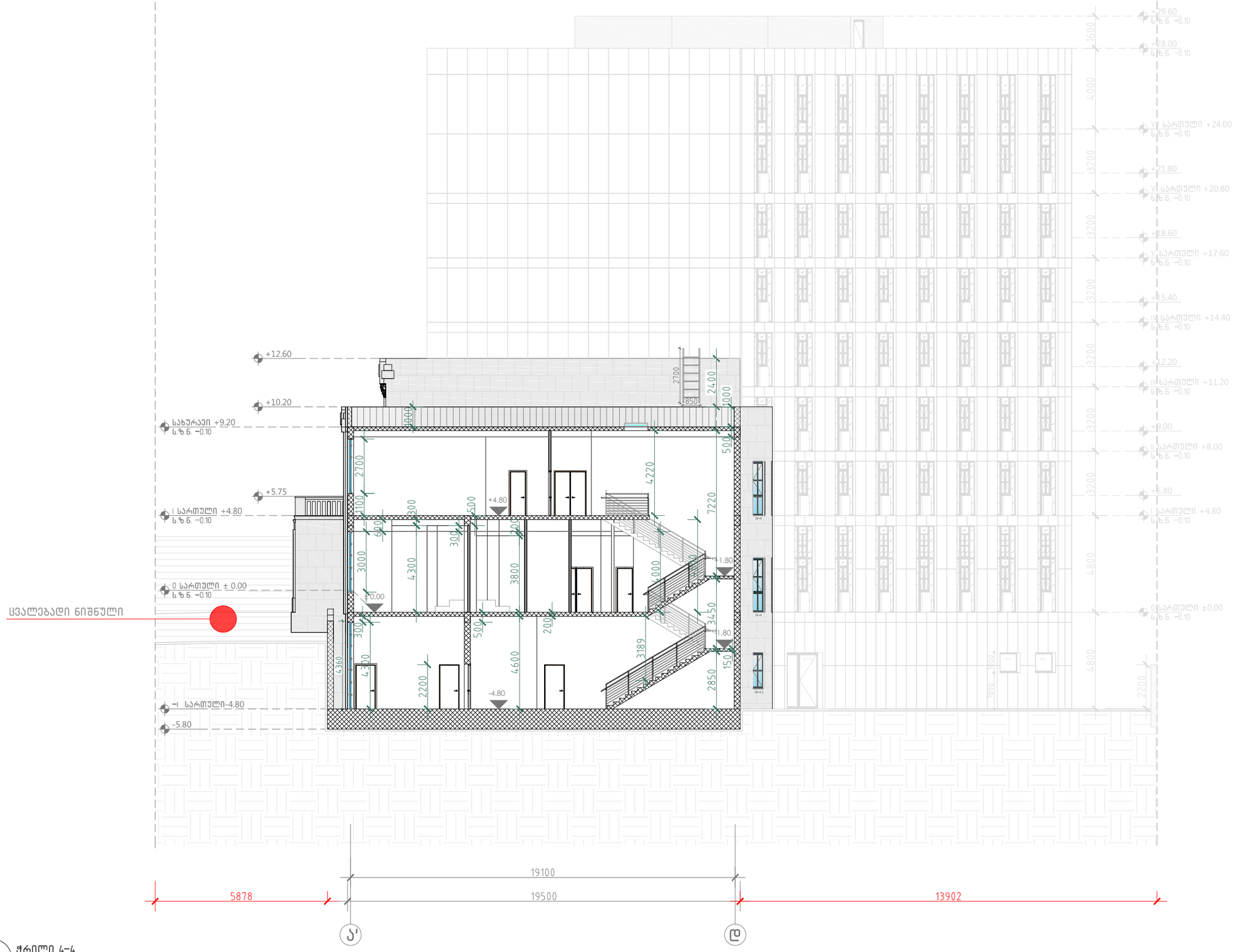

304 ჭრილი 4-4
მ. 1:100

A-3

A-304

ობიექტის დასახელება:

ქალაქი თბილისი, ჭონქაძის ქუჩა №21, 129 ნოემბრიანი სასტუმროს მუშა პროექტი

ნახაზი:

ჭრილი 4-4

დამკვეთი

შპს "ასტორია"

შემსრულებელი

შპს "ნს სტუდიო"

შენიშვნა

სქემატური გეგმა

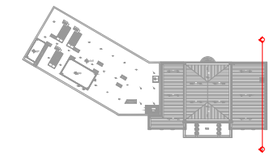

პროექტი № 04.18

შეასრულა: ნ.ჭანტურია

შეასრულა: ვ.ცხოვრებაშვილი

შეასრულა: ა.შარიფაშვილი

შეამოწმა: ლ.ჩაგანავა

საავტორო უფლებები: შპს ნს სტუდიო

NSSTUDIO ARCHITECTURE & DESIGN

შპს ნს სტუდიო
0179 თბილისი ჭავჭავაძის №34
ტელ: 593 27 88 58
E-mail: info@nsstudio.ge

1:200 თარიღი: 08.08.2018

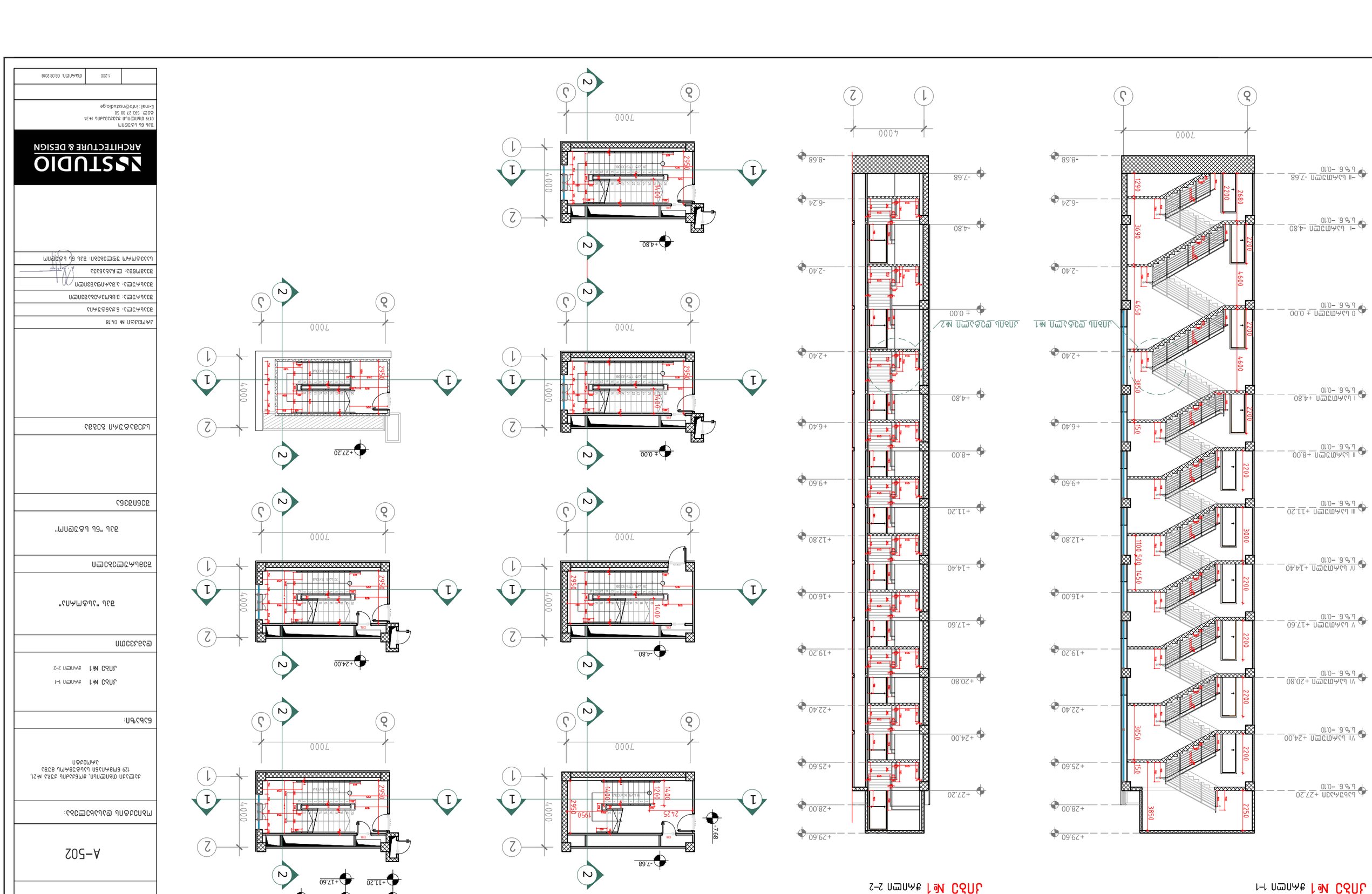

ა.ს. ს.ს.ვ.ი	
ARCHITECTURE & DESIGN	
STUDIO	
ა.პ. ს.ს.ვ.ი.ი	
ტელ: 593 27 88 58	
ტელ.მისამართი: ქ.ბათუმი, ა.პ. ს.ს.ვ.ი.ი	
E-mail: info@nsstudio.ge	

კიბე №2 ჭრილი 2-2

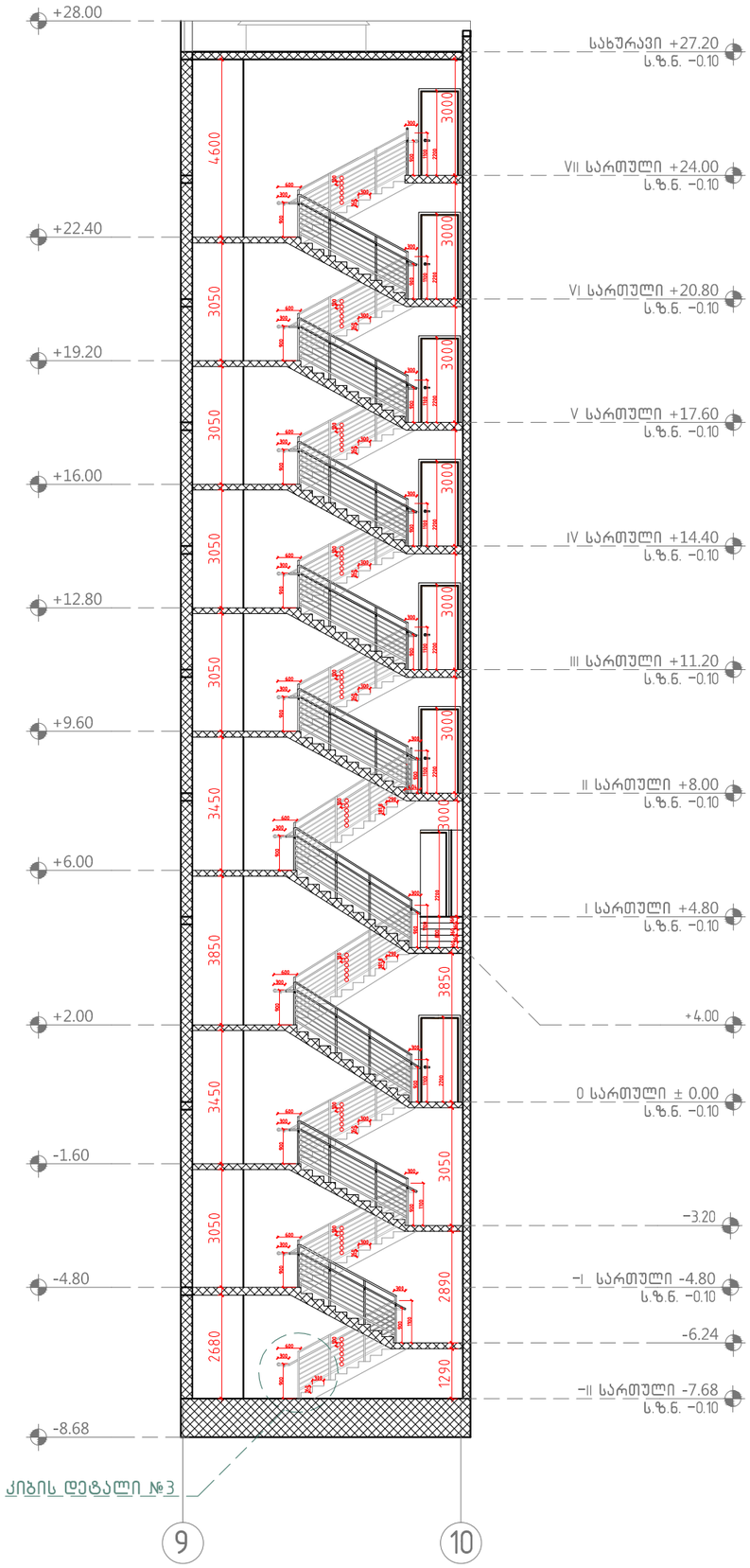

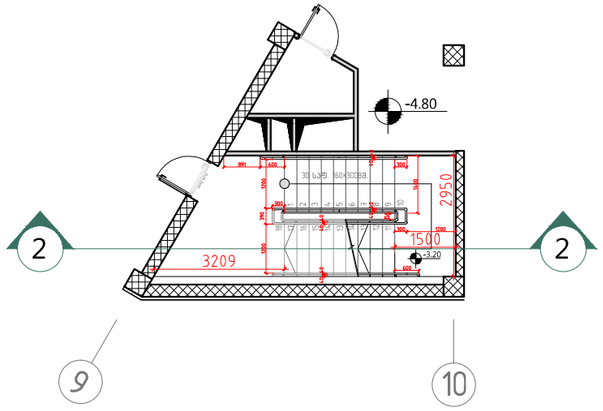

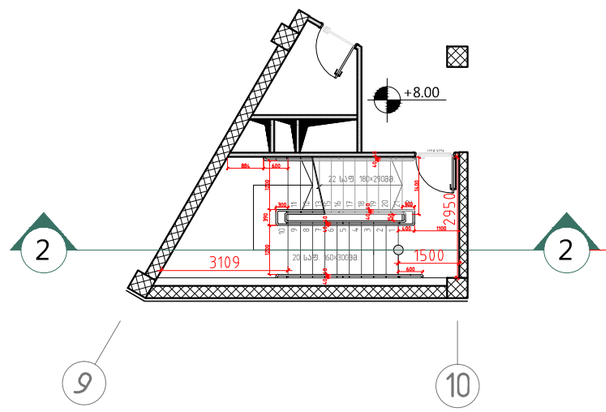

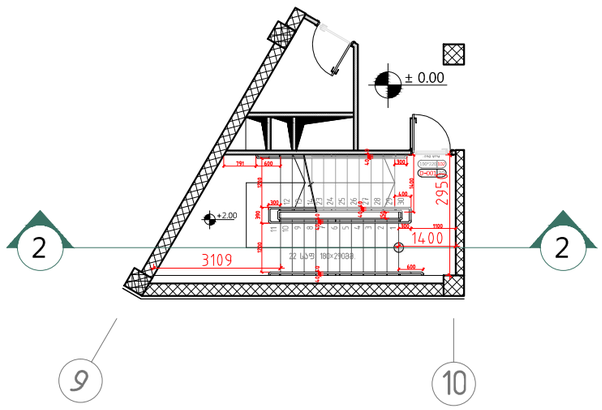

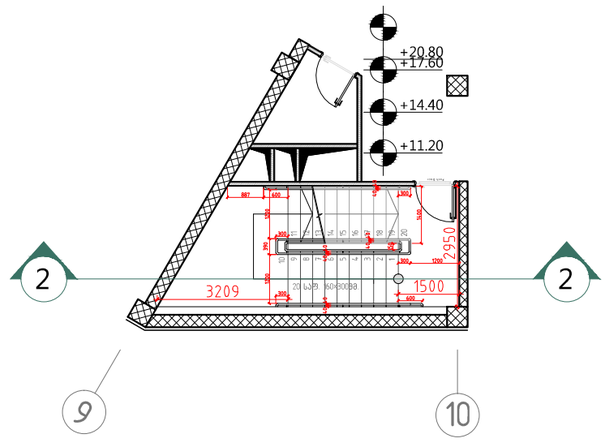

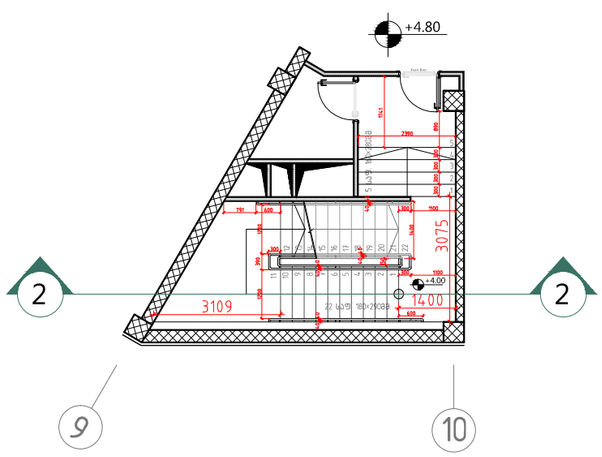

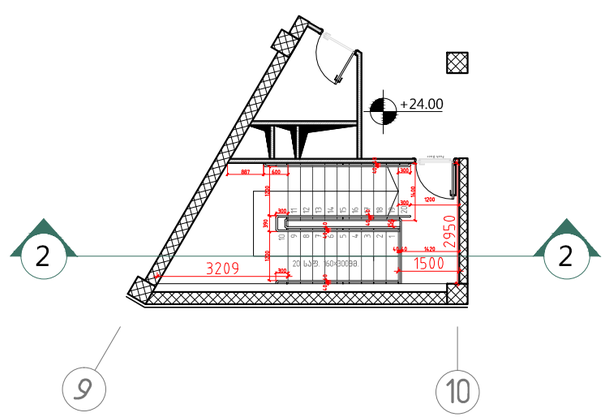

A-3

A-502'1

ობიექტის დასახელება:

ქალაქი თბილისი, ჭონქაძის ქუჩა №21, 129 ნოემბრიანი სასტუმროს მშენ. პროექტი

ნახაზი:

კიბე №3 ჭრილი 2-2

დამკვეთი

შპს "ასტორია"

შემსრულებელი

შპს "ნს სტუდიო"

შენიშვნა

სქემატური გეგმა

პროექტი № 04.18

შესრულა: ნ.ჭანტურია

შესრულა: ვ.სხოვრებაშვილი

შესრულა: ა.შარიფაშვილი

შეამოწმა: ლ.ჩაბანავა

საავტორო უფლებები: შპს ნს სტუდიო

NSSTUDIO
ARCHITECTURE & DESIGN

შპს ნს სტუდიო
0179 თბილისი ჯავჯავაძის №34
ტელ: 593 27 88 58
E-mail: info@nsstudio.ge

1:200

თარიღი: 08.08.2018

კიბე №3 ჭრილი 4-4

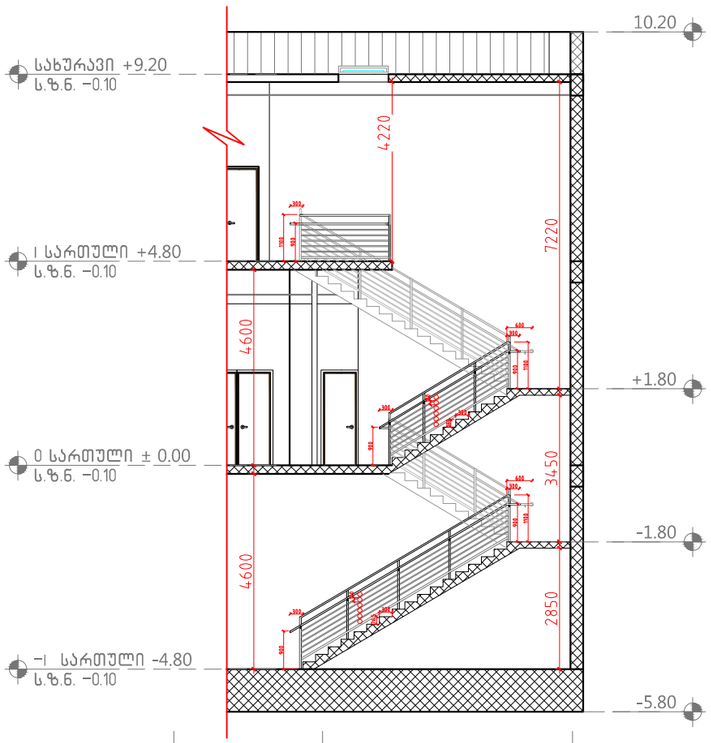

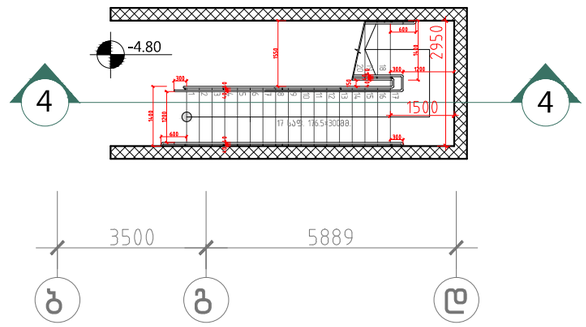

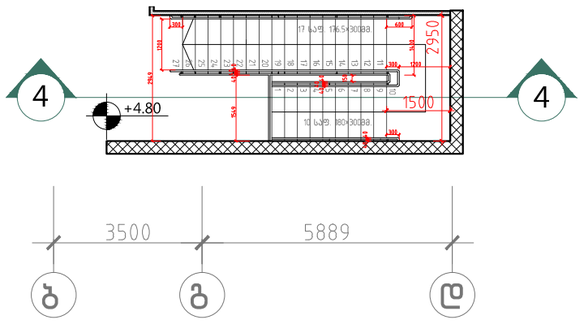

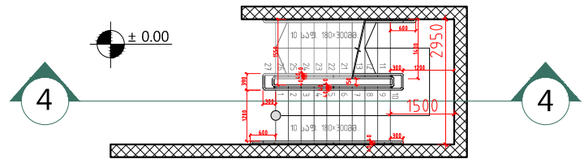



კიბის დეტალი №1 მ.1:50

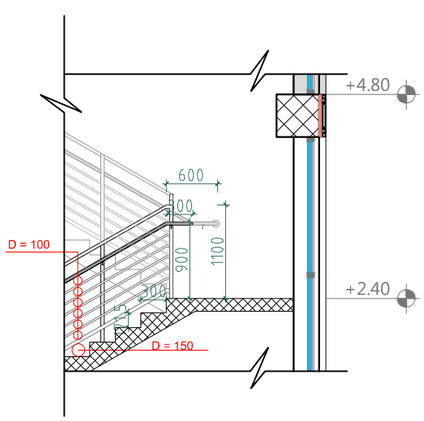

კიბის დეტალი №2 მ.1:50

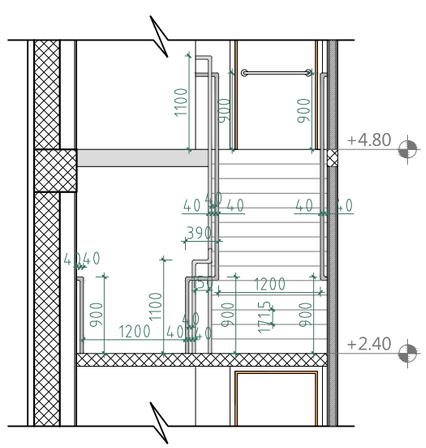

კიბის დეტალი №3

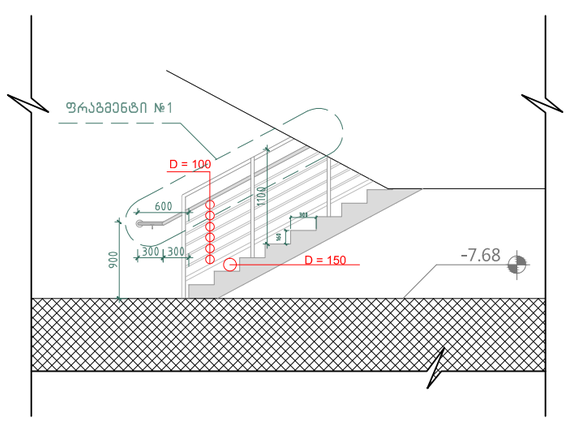

ფრაგმენტი №2 მ.1:50

ასახელური №1 მ.1:10

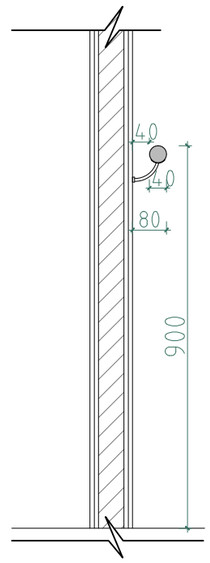

ფრაგმენტი №1 მ.1:50

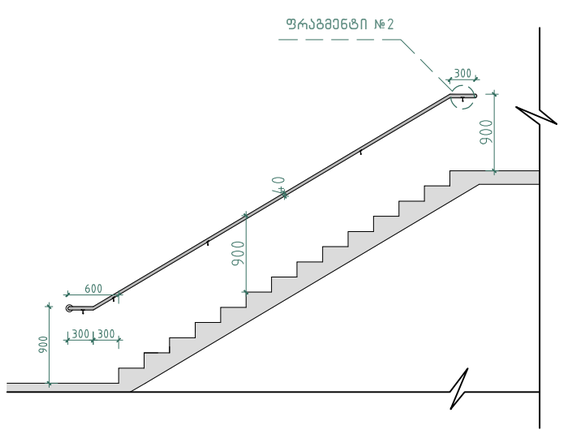

A-3

A-502'3

ობიექტის დასახელება:

ქალაქი თბილისი, ჭონქაძის ქუჩა №21, 129 ნოემბრიანი სასტუმროს მშენ. პროექტი

ნახაზი:

კიბე №3 ჭრილი 4-4

კიბის დეტალი №1; №2; №3.

კიბის ფრაგმენტი №1; №2.

დამკვეთი

შპს "ასტორია"

შემსრულებელი

შპს "ნს სტუდიო"

შენიშვნა

პროექტი № 04.18

შეასრულა: ნ.ჭანტურია

შეასრულა: ვ.ცხოვრებაშვილი

შეასრულა: ა.შარიფაშვილი

შეამოწმა: ლ.ჩაბანავა

საავტორო უფლებები: შპს ნს სტუდიო

NSSTUDIO ARCHITECTURE & DESIGN

შპს ნს სტუდიო
0179 თბილისი ჯავჯავაძის №34
ტელ: 593 27 88 58
E-mail: info@nsstudio.ge

1:200

თარიღი: 08.08.2018

დეტალი №1

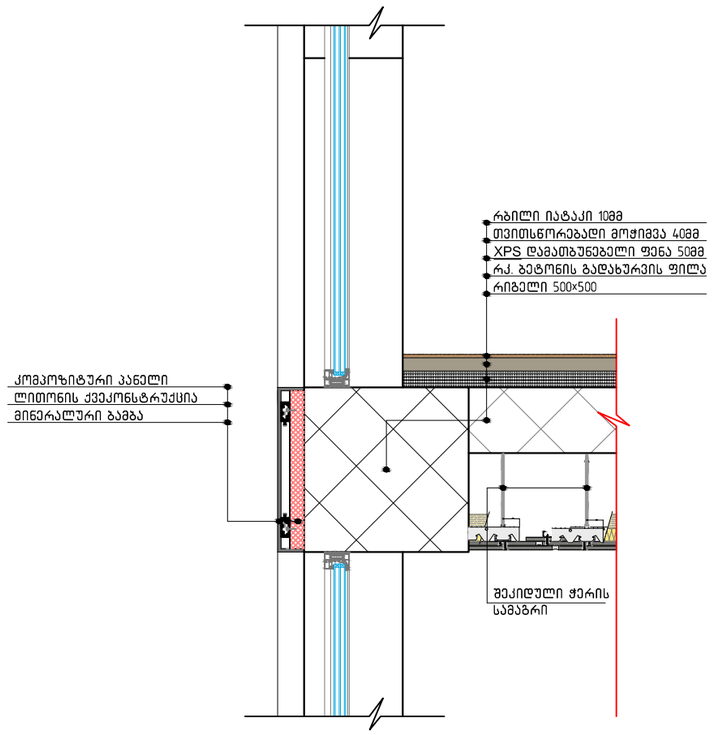

დეტალი №2

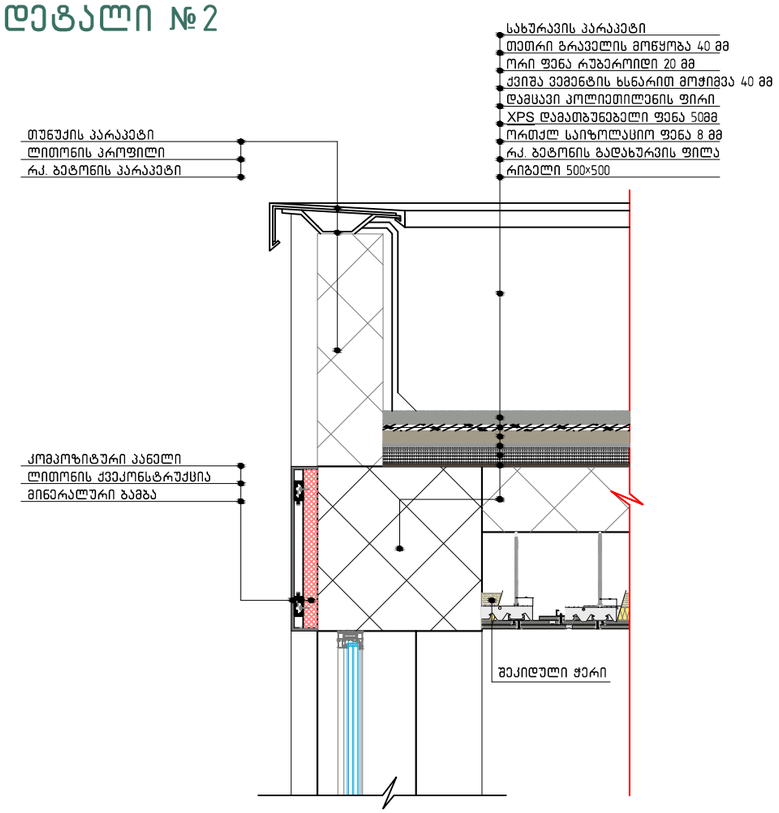

დეტალი №3

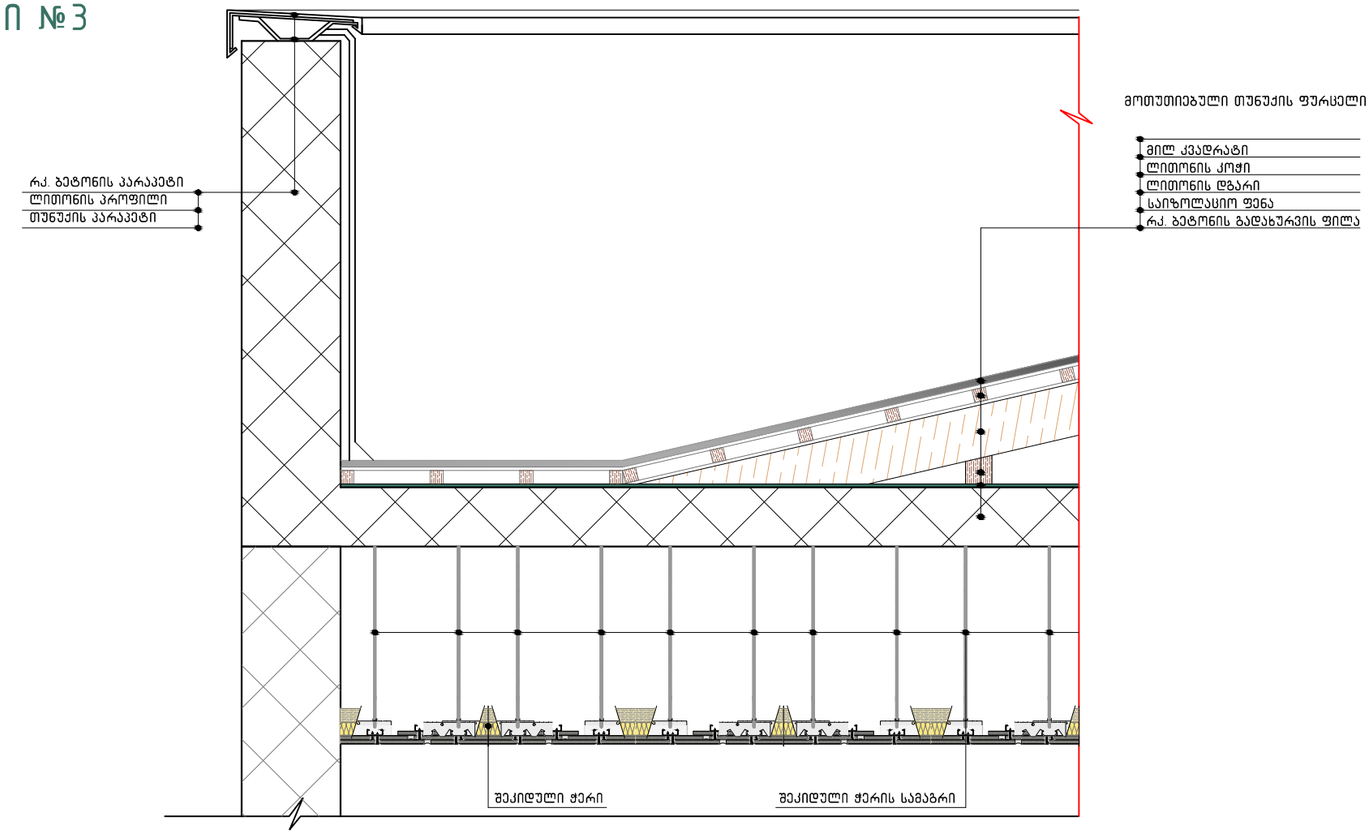

A-3

A-503

ობიექტის დასახელება:

ქალაქი თბილისი, ჭონქაძის ქუჩა №21, 129 ნომრიანი სასტუმროს მშენ პროექტი

ნახაზი:

ჭრილის დეტალი №1
ჭრილის დეტალი №2
ჭრილის დეტალი №3

დამკვეთი

შპს "ასტორია"

შემსრულებელი

შპს "ნს სტუდიო"

შენიშვნა

სქემატური გეგმა

პროექტი № 04.18

შეასრულა: ნ.ჭანტურია

შეასრულა: ვ.ცხოვრებაშვილი

შეასრულა: ა.შარიფაშვილი

შეამოწმა: ლ.ჩაბანავა

საავტორო უფლებები: შპს ნს სტუდიო

NSSTUDIO
ARCHITECTURE & DESIGN

შპს ნს სტუდიო
0179 თბილისი ჭავჭავაძის №34
ტელ: 593 27 88 58
E-mail: info@nsstudio.ge

1:200 | თარიღი: 08.08.2018



608 ჭრილი 1-1
მ. 1:100

A-3

A-608

ობიექტის დასახელება:

ქალაქი თბილისი, ჭონქაძის ქუჩა №21, 129 ნოემბრიანი სასტუმროს მშენ პროექტი

ნახაზი:

ჭრილი 1-1

შენობა ნაგებობის უსაფრთხოების წესებთან შესაბამისობა

დამკვეთი

შპს "ასტორია"

შემსრულებელი

შპს "ნს სტუდიო"

შენიშვნა

სქემატური გეგმა

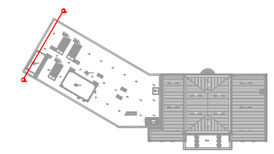

პროექტი № 04.18

შეასრულა: ნ.ჭანტურია

შეასრულა: ვ.ცხოვრებაშვილი

შეასრულა: ა.შარიფაშვილი

შეამოწმა: ლ.ჩაბანავა

საავტორო უფლებები: შპს ნს სტუდიო

NSSTUDIO
ARCHITECTURE & DESIGN

შპს ნს სტუდიო
0179 თბილისი ჟვანიას №34
ტელ: 593 27 88 58
E-mail: info@nsstudio.ge

1:200 თარიღი: 08.08.2018



609 ჭრილი 2-2
მ. 1:100

A-3

A-609

ობიექტის დასახელება:

ქალაქი თბილისი, ჭონქაძის ქუჩა №21, 129 ნომრიანი სასტუმროს მუშა პროექტი

ნახაზი:

ჭრილი 2-2

შენობა ნაგებობის უსაფრთხოების წესებთან შესაბამისობა

დამკვეთი

შპს "ასტორია"

შემსრულებელი

შპს "ნს სტუდიო"

შენიშვნა

სქემატური გეგმა

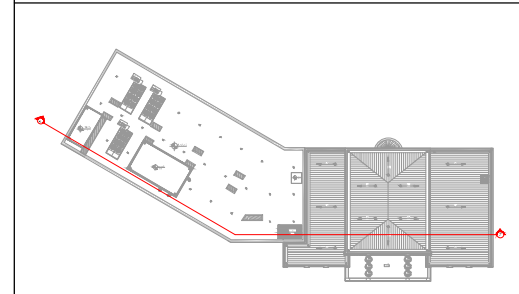

პროექტი № 04.18
შეასრულა: ნ.ჭანტურია
შეასრულა: ვ.ცხოვრებაშვილი
შეასრულა: ა.შარიფაშვილი
შეამოწმა: ლ.ჩაგანავა
საავტორო უფლებები: შპს ნს სტუდიო

NSSTUDIO ARCHITECTURE & DESIGN

შპს ნს სტუდიო
0179 თბილისი ჭავჭავაძის №34
ტელ: 593 27 88 58
E-mail: info@nsstudio.ge

	1:200	თარიღი: 08.08.2018