საკადასტრო საზღვარი

ფანჯარა მოწყობილი ალუმინის სისტემაზე
სამმაგი მინაპაკეტით.
Hueck -Lambda WS 075-

მოსაპირკეთებელი ფილა Laminam Seta Gris 3000*1000,
მოწყობილი ვენტილირებადი
ფასადის სისტემაზე. (იხ.კვანძი №4)

მოსაპირკეთებელი ბუნებრივი ქვის ფილა,
ფორმატი: 800*800მმ.
სისქე: 30მმ. ფერი: მუქი ნაცრისფერი
იხ.კვანძი: №5

ფანჯრები, მოწყობილი ხის /წაბლი/ სტრუქტურაზე
შევსებული ორმაგი მინაპაკეტით,
დამუშავებული დამცავი, ორკომპონენტიანი პოლუურეთანის
საღებავითა და ცეცხლმედეგი ხსნარით.
ფერი:RAL 9011 GRAFITE BLACK.
იხ.სპეციფიკაცია.

საკადასტრო საზღვარი



401 ფასადი 1–15 ღერძებში
მ. 1:100

Laminam Seta Gris 3000*1000



A-3	
A-401	
ობიექტის დასახელება:	
ქალაქი თბილისი, ჭონქაძის ქუჩა №21, 129 ნომრიანი სასტუმროს მუშა პროექტი	
ნახაზი:	
ფასადი 1–15 ღერძებში	
დამკვეთი	
შპს "ასტორია"	
შემსრულებელი	
შპს "ნს სტუდიო"	
შენიშვნა	

სქემატური გეგმა

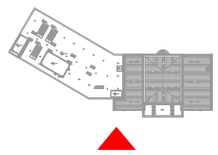

პროექტი № 04.18	
შესრულა: ნ.ჭანტურია	
შესრულა: ვ.ცხოვრებაშვილი	
შესრულა: ა.შარიფაშვილი	
შეამოწმა: ლ.ჩაგანავა	
საავტორო უფლებები: შპს ნს სტუდიო	

NSSTUDIO ARCHITECTURE & DESIGN

შპს ნს სტუდიო
ი.ტრაპიზნის გამზ.№34
ტელ. 593 27 88 58
E-mail: info@nsstudio.ge

	1:200	თარიღი: 08.08.2018

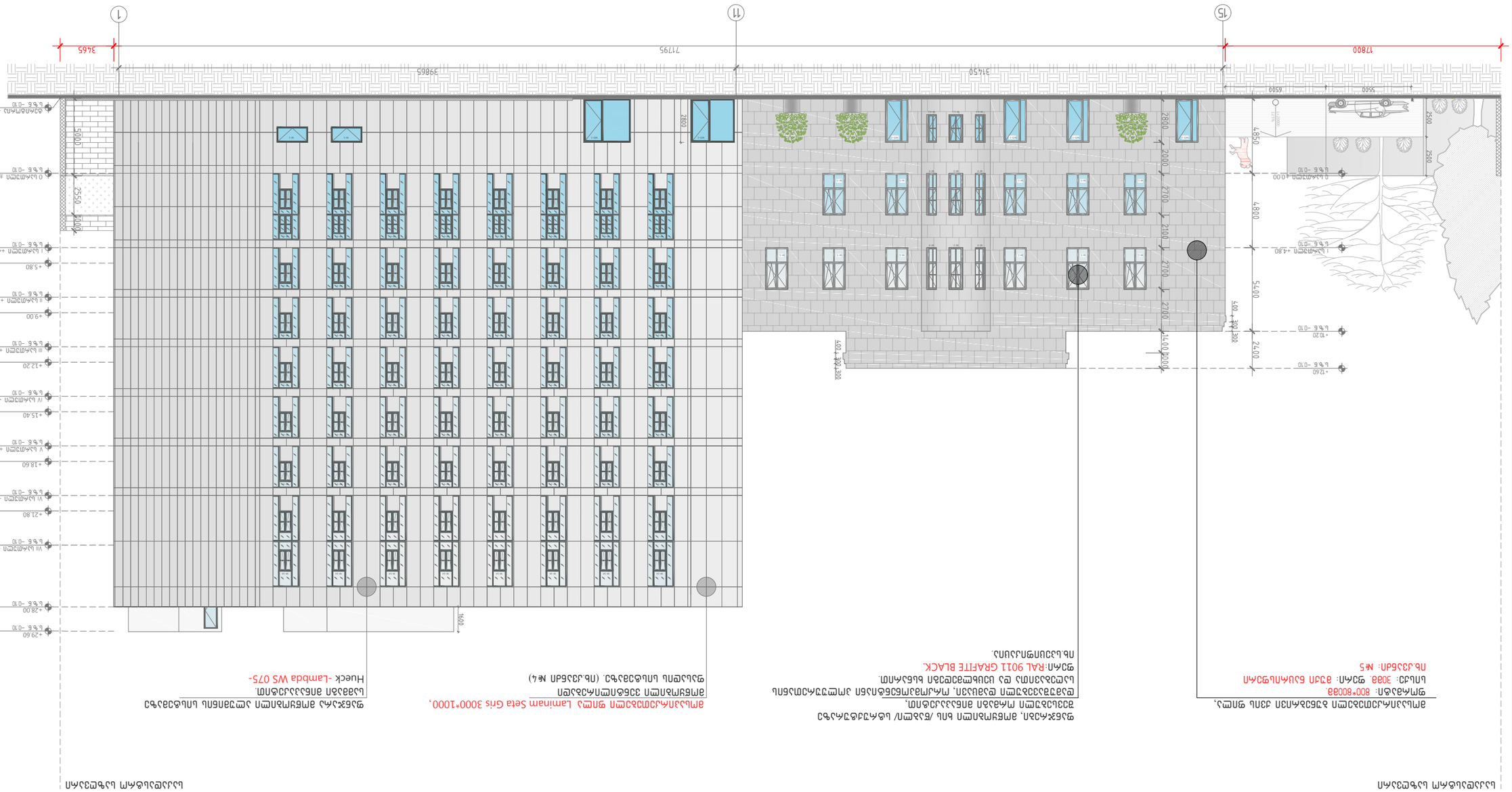

402 ფასადი 15-1 მონაკვეთი

მ. 1:100

ალუმინის ტიპის ბეტონის კედლის ქვის ფილა.
ფონის: 800*800მმ.
სისქე: 30მმ. ფერი: მუქი ნაცრისფერი
ტიპი:RAL 9011 GRAFITE BLACK.
ზედაპირის დეტალები იხილეთ ფასადის ნახატებზე.

ფანჯრის ბლოკი ალუმინის პროფილის, ორკამერიანი მინის პაკეტით /ენერგოდამზოგი მინა/
შეღებილი ალუმინის რაფის ანოდირებული.
ფანჯრის ბლოკის ფერი: RAL 9011 GRAFITE BLACK.
ფასადის ელემენტების ანოდირებული ალუმინის პროფილის ბანერების ფერი: RAL 9011 GRAFITE BLACK.
ფანჯრის ბლოკის დეტალები იხილეთ ფასადის ნახატებზე.

ფანჯრის ალუმინის პროფილის ფილა Lamiam Seta Gris 3000*1000,
ფასადის ანოდირებული ალუმინის პროფილის. (ტიპ.ჯამი №4)

ფანჯრის ალუმინის პროფილის ანოდირებული.
Hueck -lambda WS 075-

ალუმინის ფასადი

	1:200 დატა: 08.08.2018

STUDIO
ARCHITECTURE & DESIGN
ბაბა ნაკეთო
0179 თბილისი ვაჟკაცობის N 34
ბეჭ: 599 27 88 58
E-mail: info@mstudio.ge

ნახატის დასახელება:	A-3
ნახატის ნომერი:	A-402
პროექტის დასახელება:	ვაკის 15-1 კონცეპტუალური პროექტი
ნაწილი:	
ფასადი 15-1 კონცეპტუალური პროექტი	
ავტორი:	
ავტორი:	
ავტორი:	
ავტორი:	
ავტორი:	
ნახატის მასშტაბი: 1:100	
ფორმატი: A3	

საკადასტრო საზღვარი

მოსაპირკეთებელი ბუნებრივი ქვის ფილა,
ფორმატი: 800*800მმ.
სისქე: 30მმ. ფერი: მუქი ნაცრისფერი
იხ.კვანძი: №5

მოსაპირკეთებელი ფილა Laminam Seta Gris 3000*1000,
მოწყობილი ვენტილირებადი
ფასადის სისტემაზე. (იხ.კვანძი №4)

ფანჯარა მოწყობილი ალუმინის სისტემაზე
სამმაგი მინაპაკეტით.
Hueck -Lambda WS 075-

საკადასტრო საზღვარი

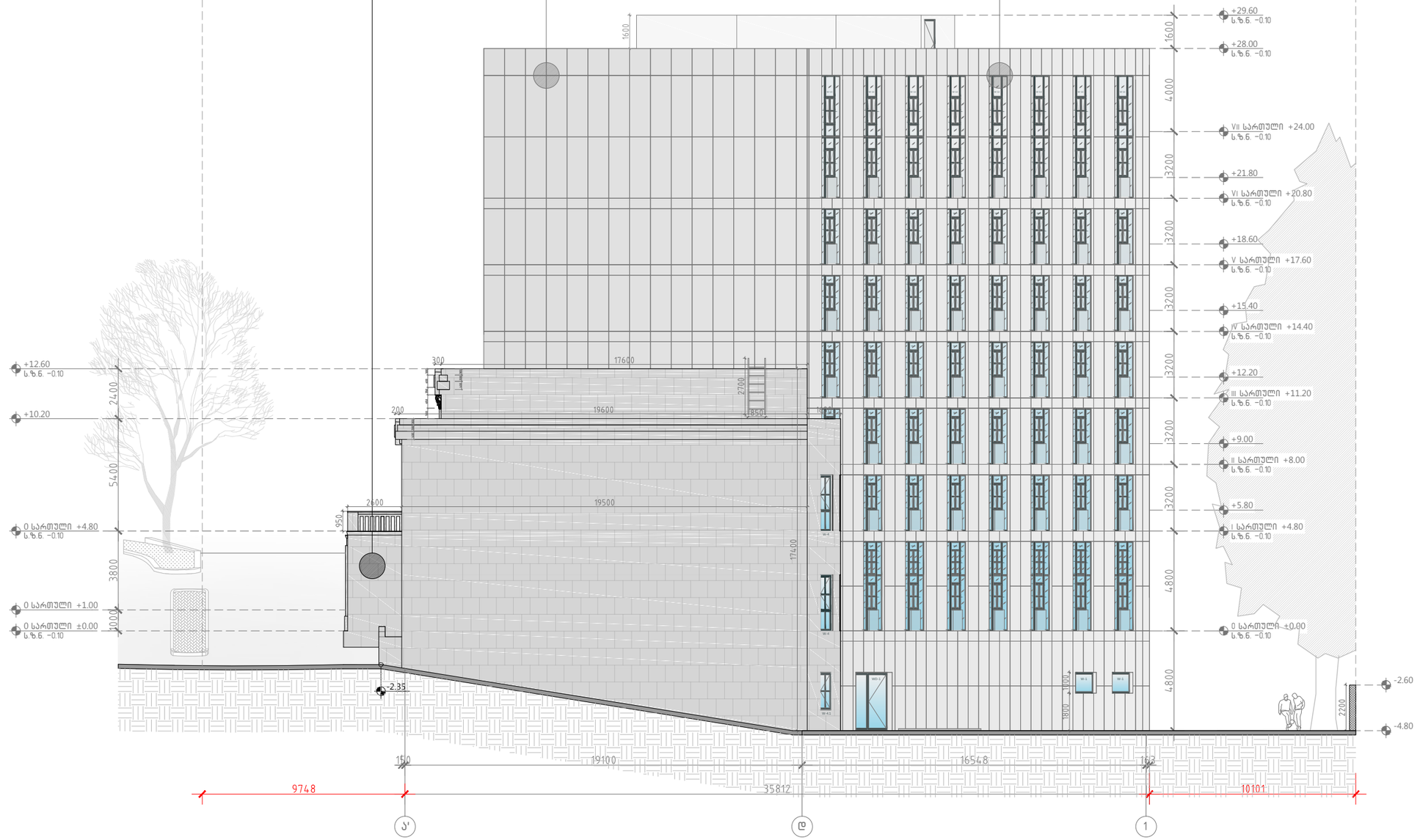

403 ფასადი ა'-1 ღერძებში
მ. 1:100

A-3
A-403
ობიექტის დასახელება:
ქალაქი თბილისი, ჭონქაძის ქუჩა №21, 129 ნომრიანი სასტუმროს მუშა პროექტი
ნახაზი:
ფასადი ა'-1 ღერძებში
დამკვეთი
შპს "ასტორია"
შემსრულებელი
შპს "ნს სტუდიო"
შენიშვნა
სქემატური გეგმა

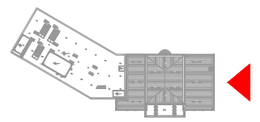

პროექტი № 04.18
შეასრულა: ნ.ჭანტურია
შეასრულა: ვ.ცხოვრებაშვილი
შეასრულა: ა.შარიფაშვილი
შეამოწმა: ლ.ჩაბანავა
საავტორო უფლებები: შპს ნს სტუდიო

NSSTUDIO
ARCHITECTURE & DESIGN

შპს ნს სტუდიო
0179 თბილისი ჯავჯავაძის №34
ტელ: 593 27 88 58
E-mail: info@nsstudio.ge

1:200	თარიღი: 08.08.2018

საკადასტრო საზღვარი

საკადასტრო საზღვარი

მოსაპირკეთებელი ფილა Laminam Seta Gris 3000*1000 ,
მოწყობილი ვენტილირებადი
ფასადის სისტემაზე. (იხ.კვანძი №4)

ფანჯარა მოწყობილი ალუმინის სისტემაზე
სამმაგი მინაპაკეტით.
Hueck -Lambda WS 075-

მოსაპირკეთებელი ბუნებრივი ქვის ფილა,
ფორმატი: 800*800მმ.
სისქე: 30მმ. ფერი: მუქი ნაცრისფერი
იხ.კვანძი: №5

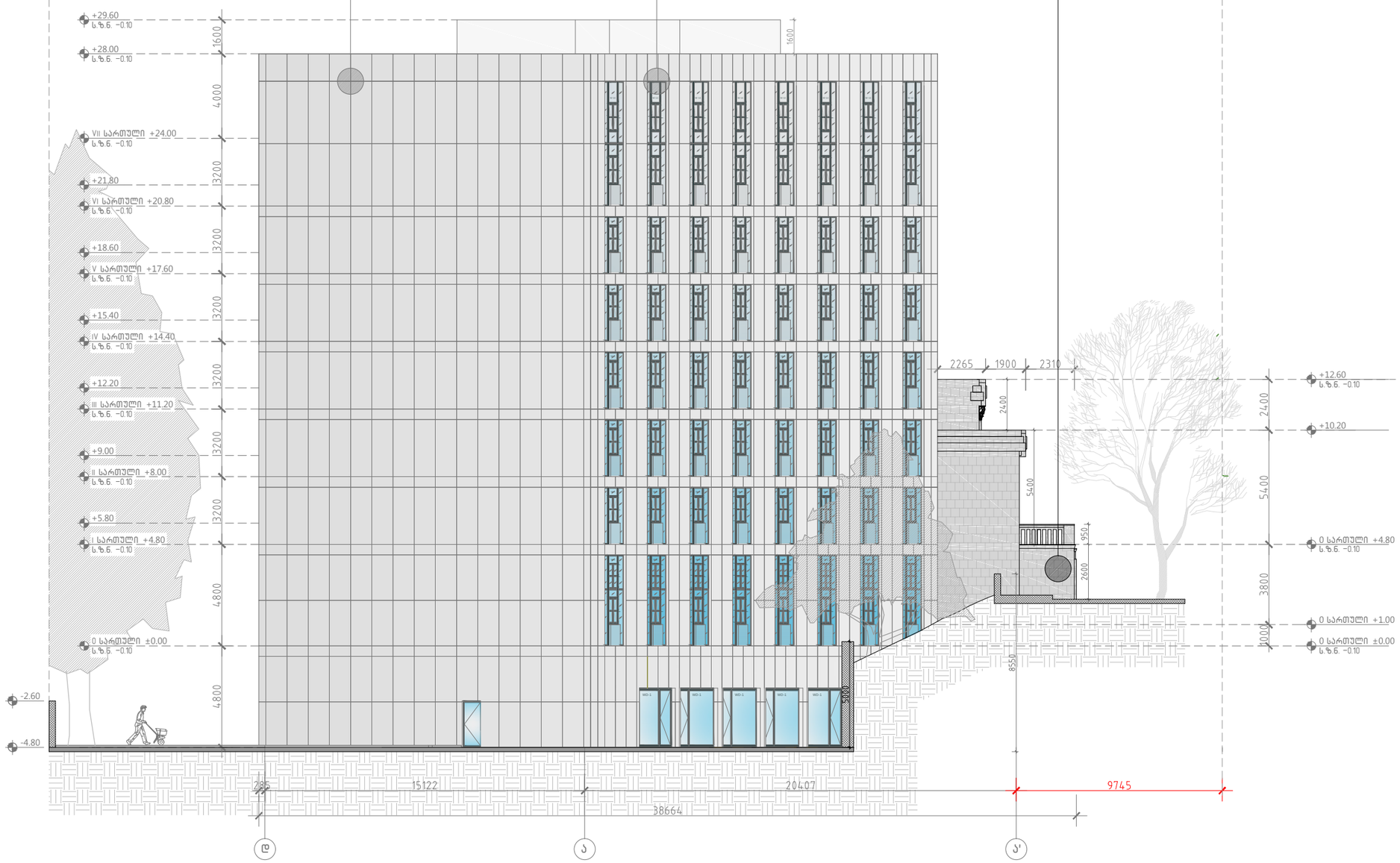

404 ფასადი დ-ა' ღერძებში
მ. 1:100

A-3
A-404
ობიექტის დასახელება:
ქალაქი თბილისი, ჭონქაძის ქუჩა №21, 129 ნომრიანი სასტუმროს მშენ პროექტი
ნახაზი:
ფასადი დ-ა' ღერძებში
დამკვეთი
შპს "ასტორია"
შემსრულებელი
შპს "ნს სტუდიო"
შენიშვნა
სქემატური გეგმა

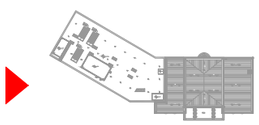

პროექტი № 04.18	
შეასრულა: ნ.ჭანტურია	
შეასრულა: ვ.ცხოვრებაშვილი	
შეასრულა: ა.შარიფაშვილი	
შეამოწმა: ლ.ჩაგანავა	
საავტორო უფლებები: შპს ნს სტუდიო	

NSSTUDIO ARCHITECTURE & DESIGN
შპს ნს სტუდიო
0179 თბილისი ჯავჯავაძის №34
ტელ: 593 27 88 58
E-mail: info@nsstudio.ge

1:200	თარიღი: 08.08.2018

ფასადის დეტალი №1 მ-1:10

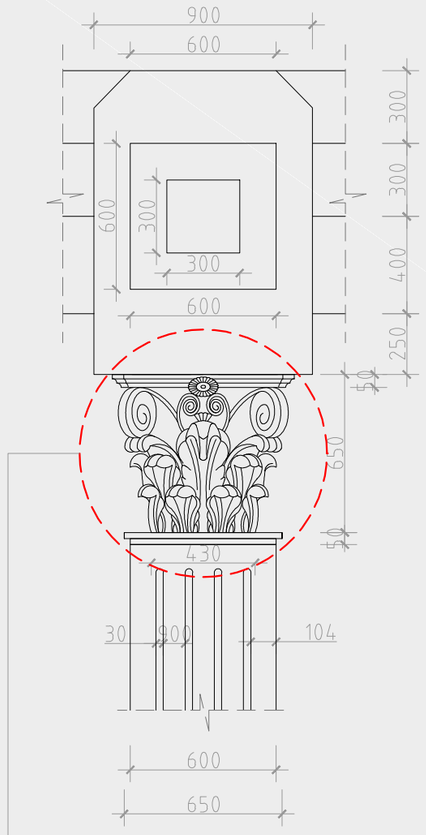

*კლასიკური კორინთული ორდერი

ფასადის დეტალი №1 მ-1:10

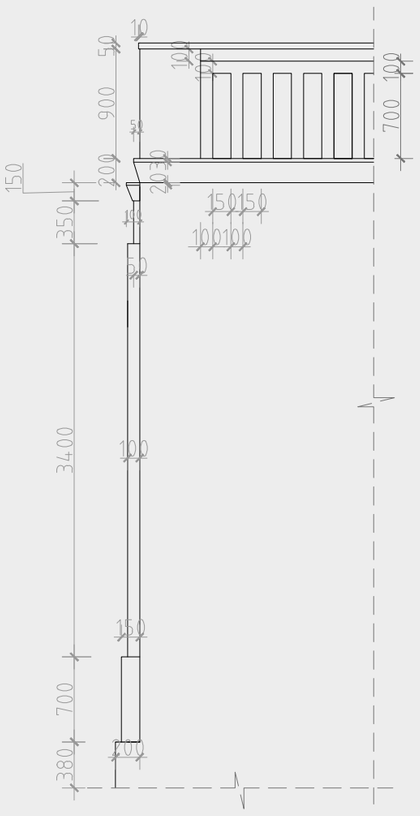

ფასადის დეტალი №2 მ-1:10

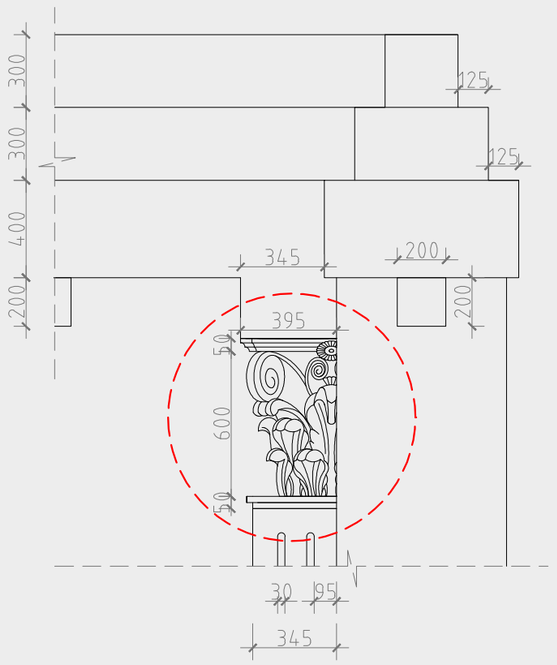

ფასადის დეტალი №3 მ-1:20



კარის ორნამენტი მ-1:2

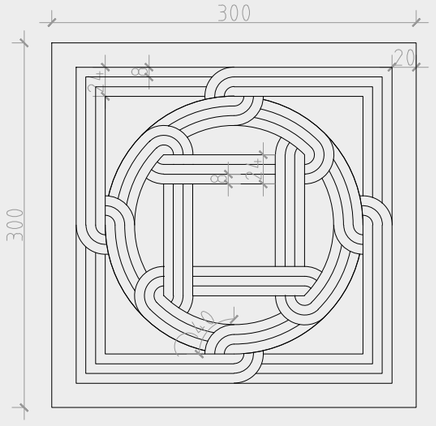
300
20
8
8
300
8
8
8