
ოფისი
+2.40
+2.50
მეტალოპლასტმასის ფანჯარა
ფერი:თეთრი
სენდვიჩ-პანელი 5მმ სისქის
RAL 9010
ლითონის კარი
±0.00
±0.00
2.10
0.80
2.50
2.50

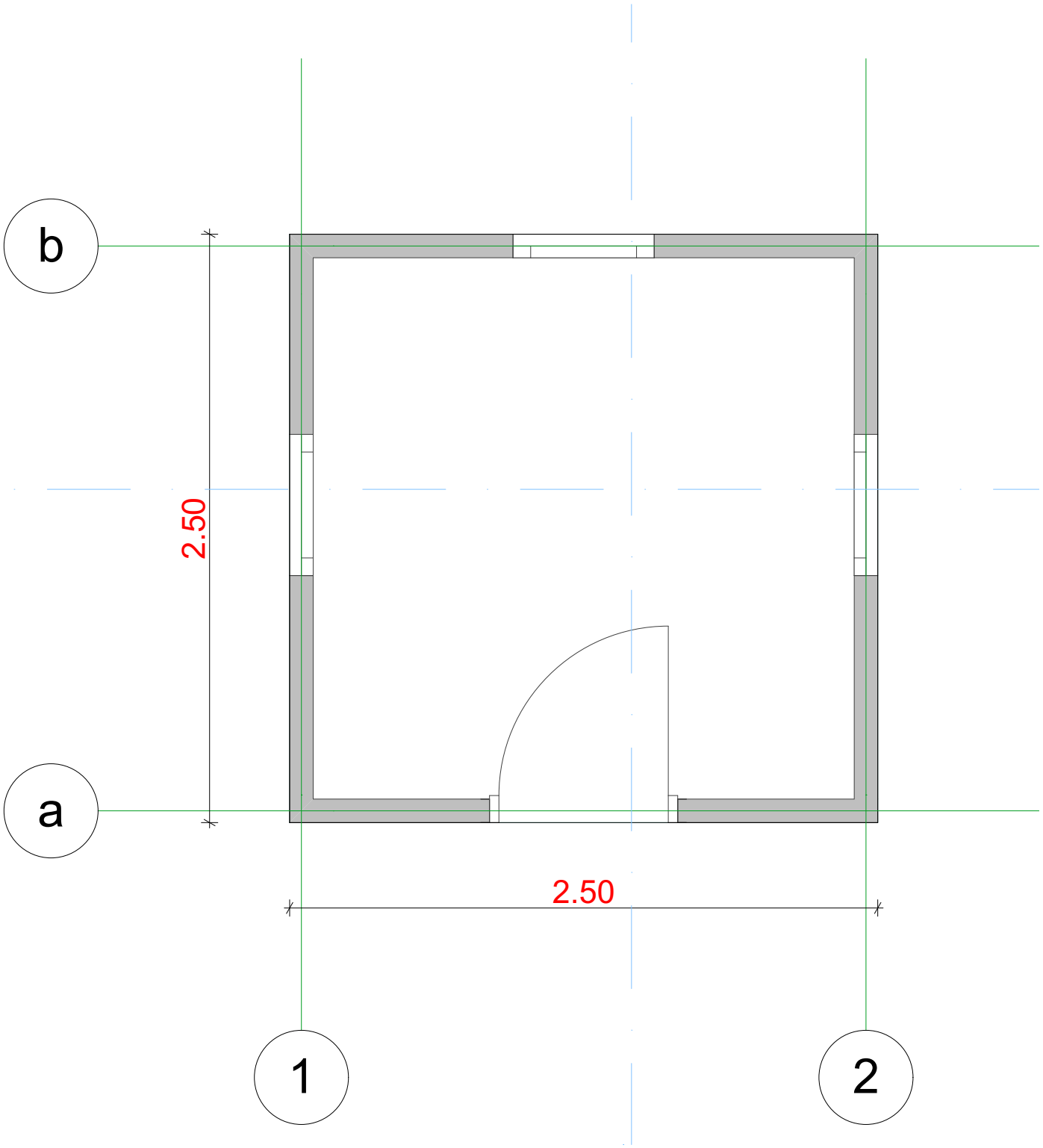
b
a
2.50
2.50
1
2

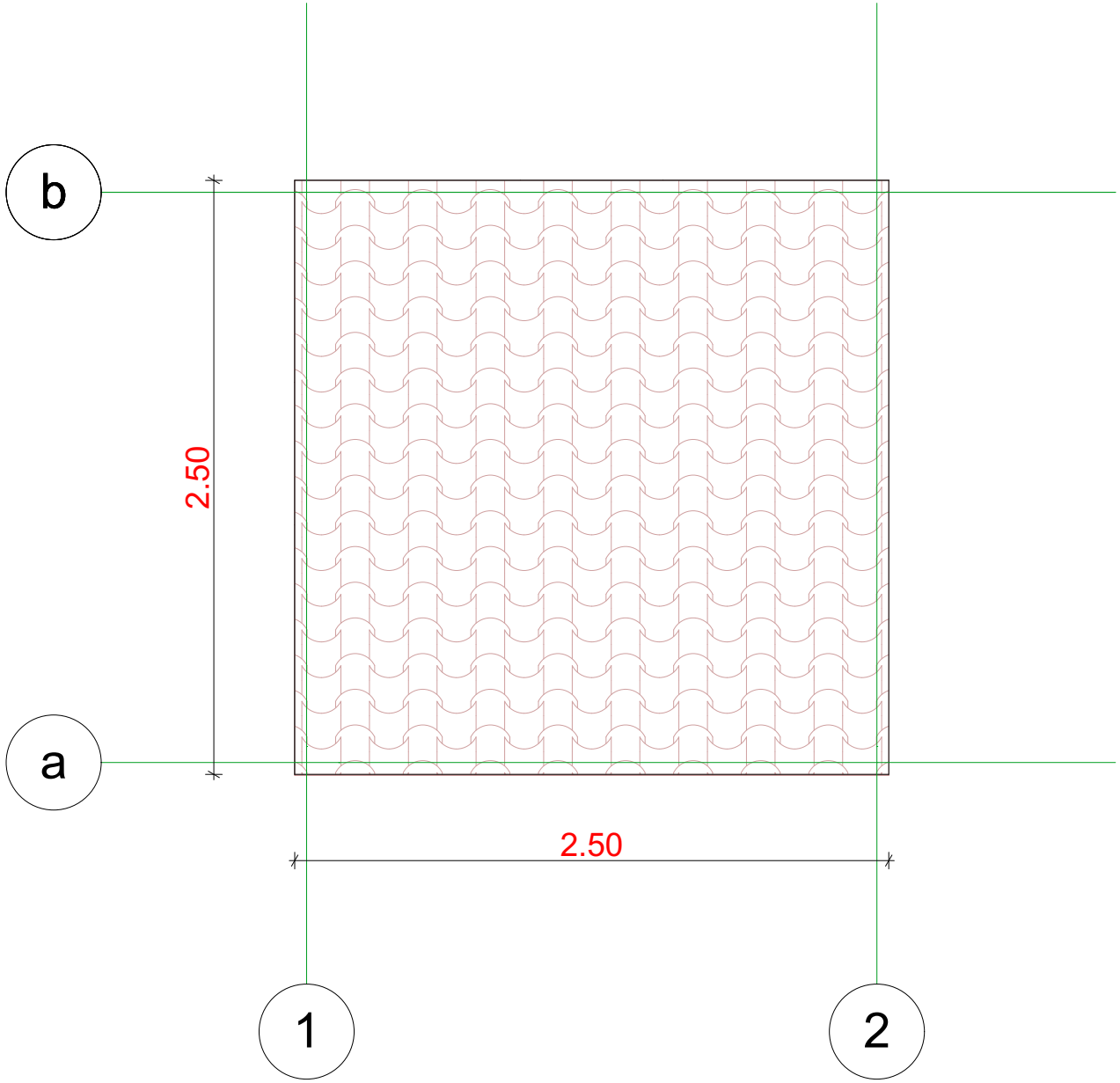
b
a
2.50
2.50
1
2

ჭრილი 1-1

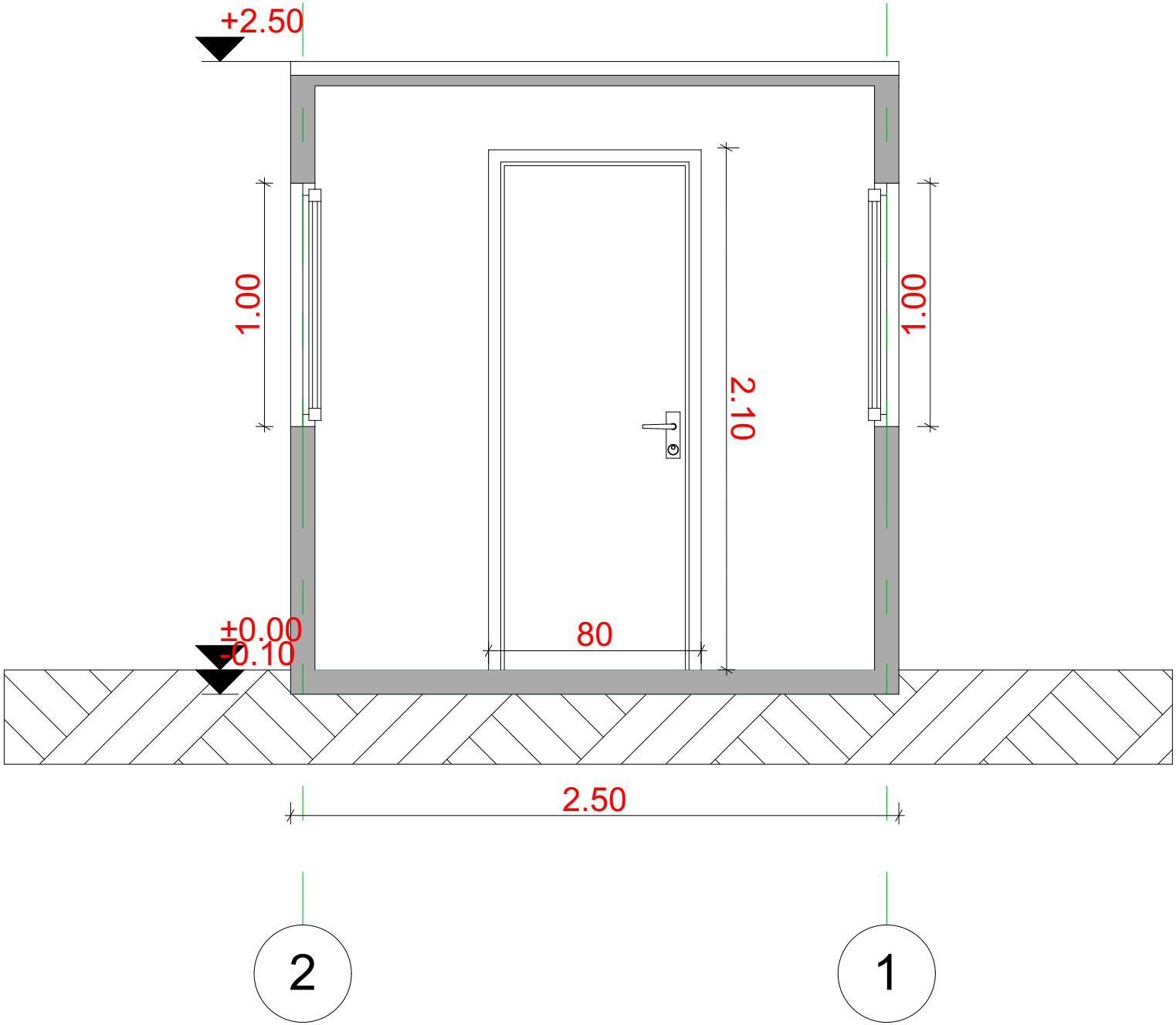

ჭრილი 2-2

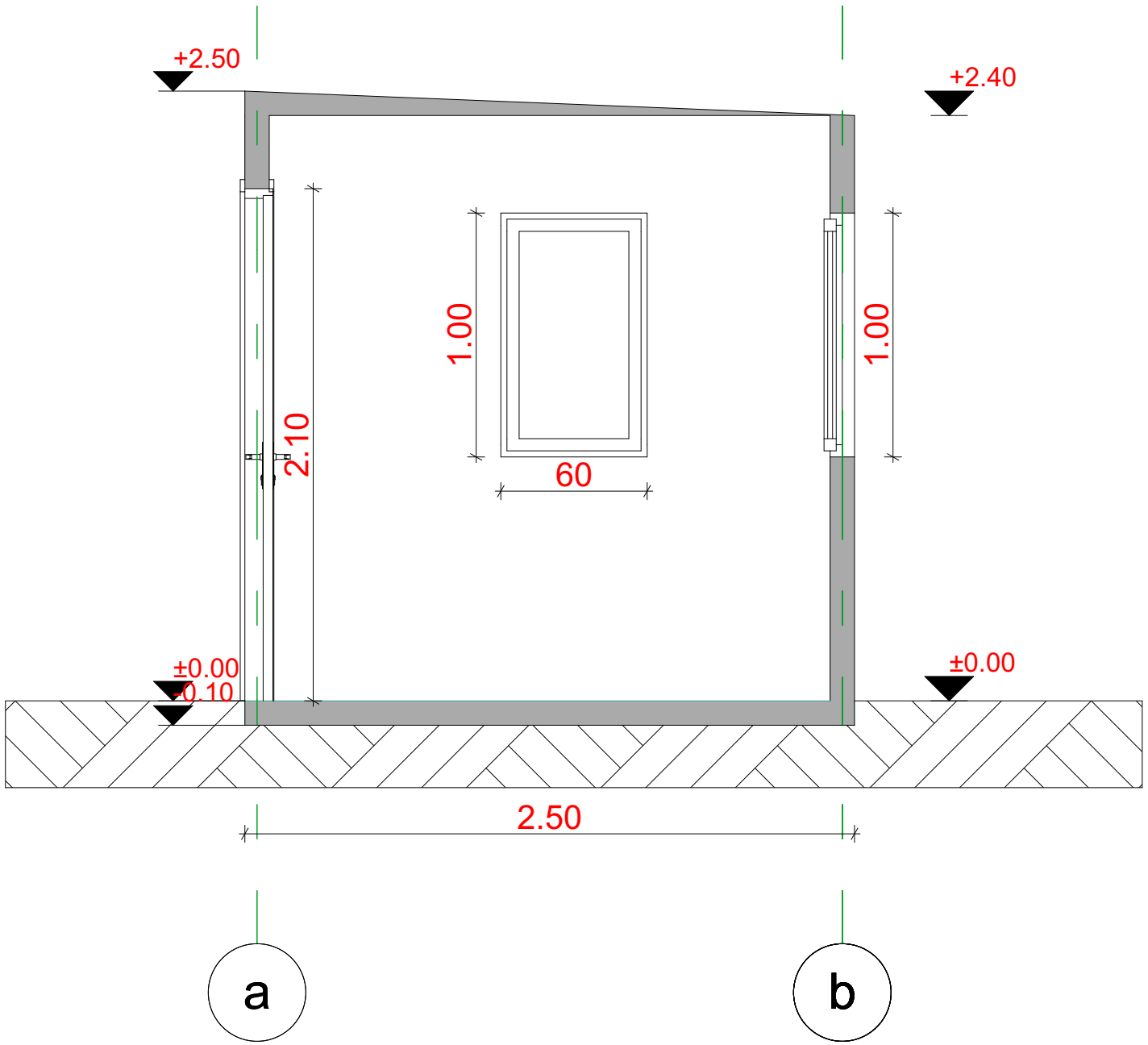

ფასადი 1-2 მ.1:100

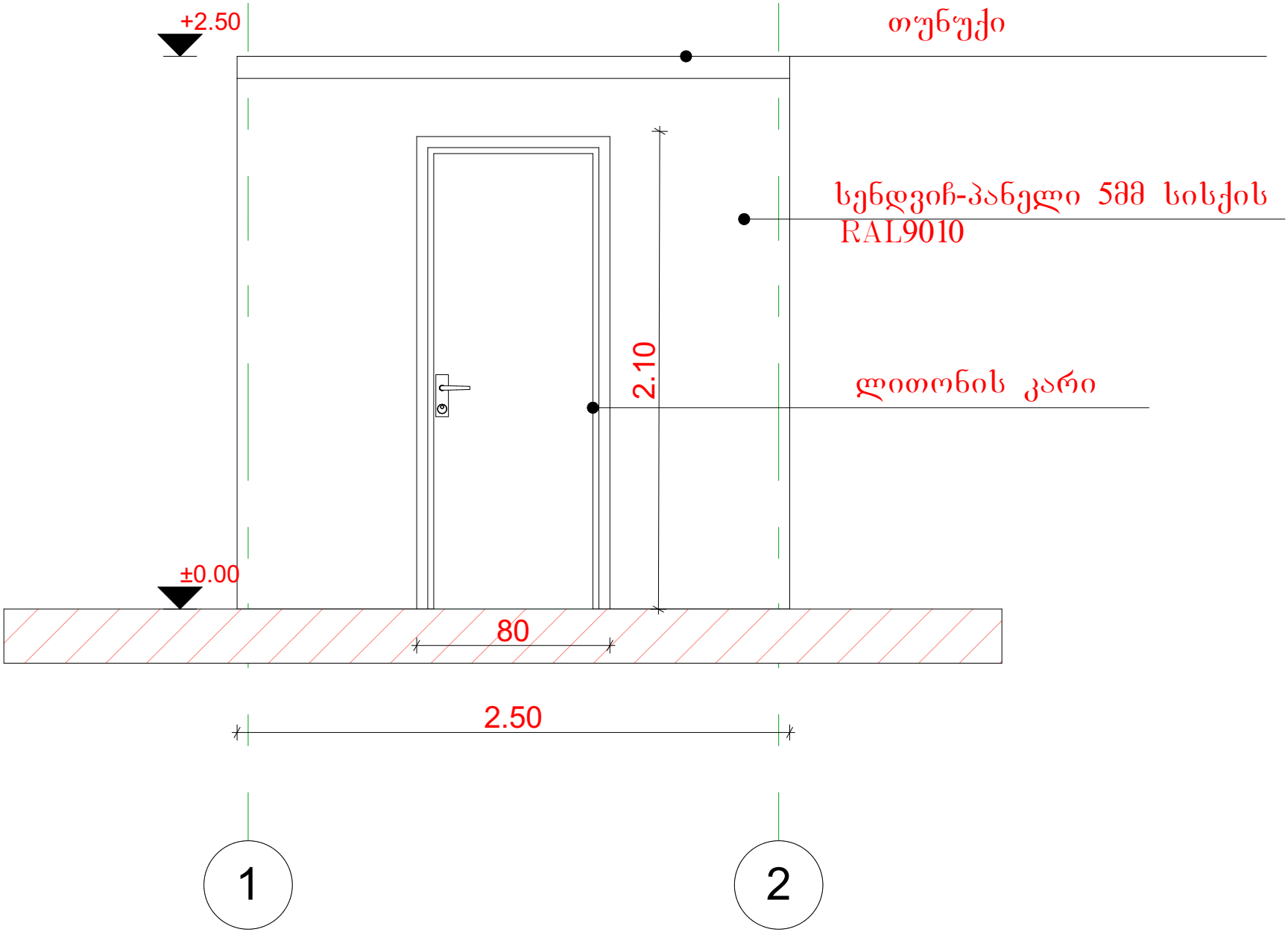

ფასადი 2-1 მ.1:100

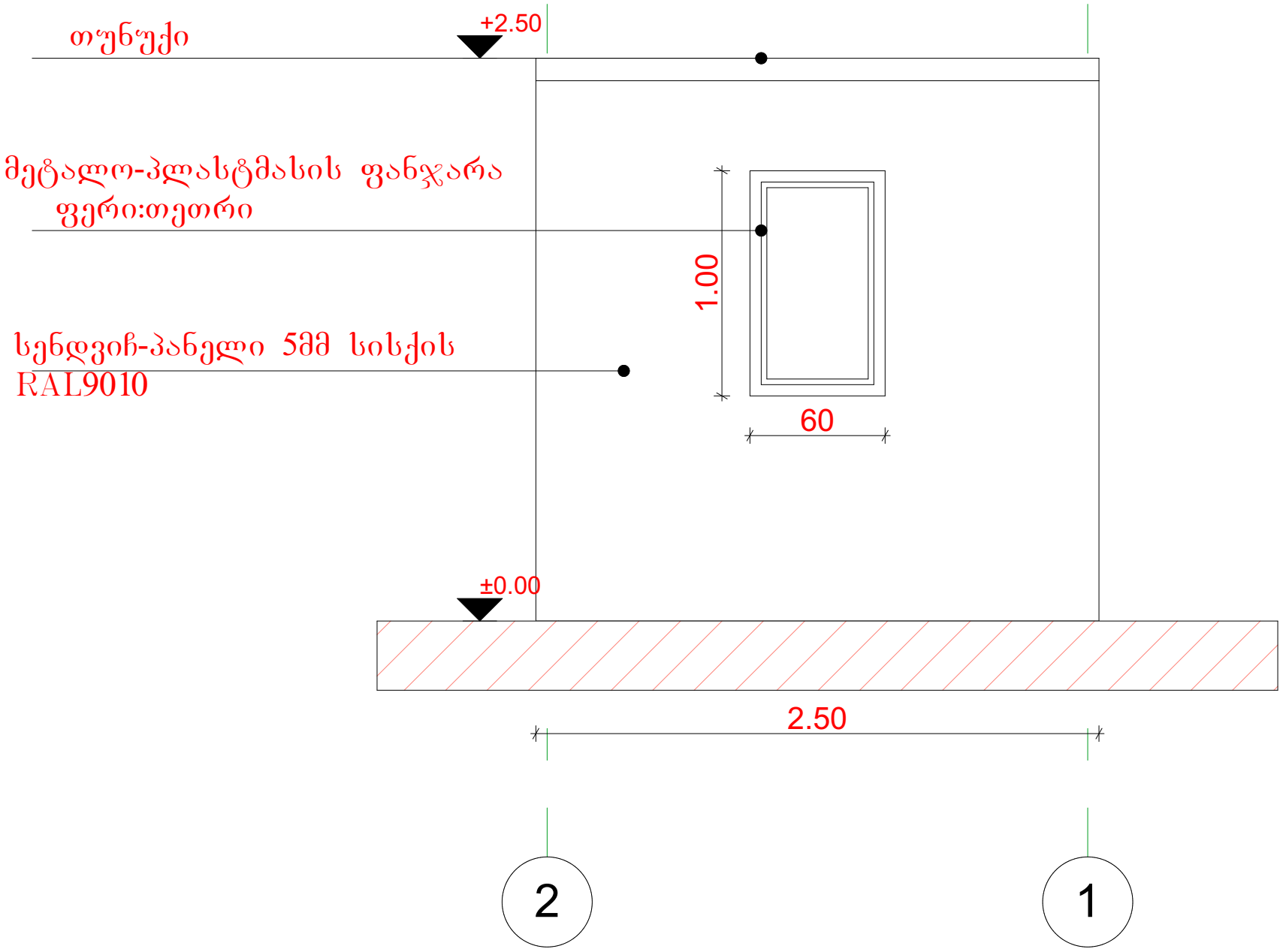

ფასადი ა-ბ მ.1:100

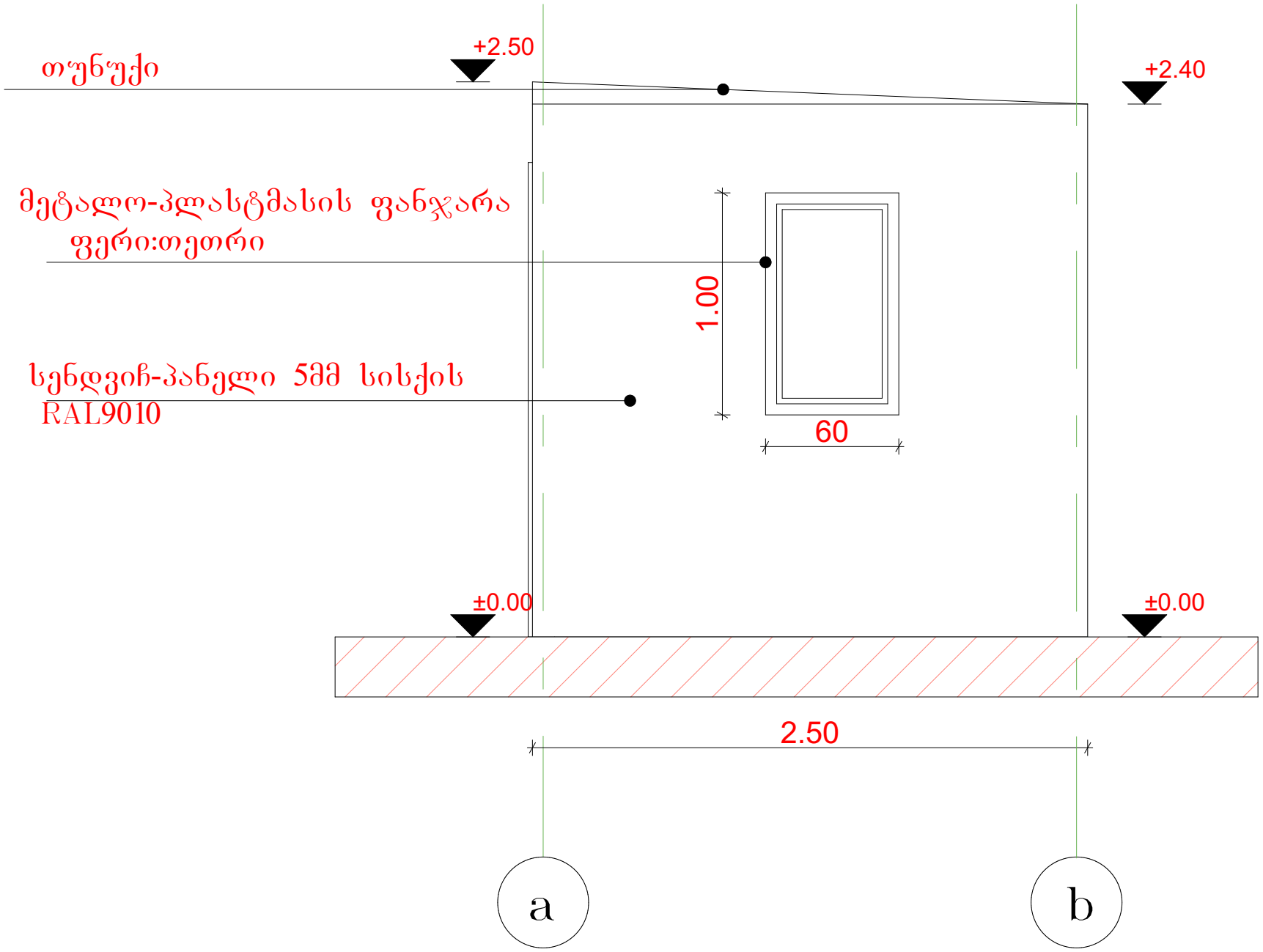

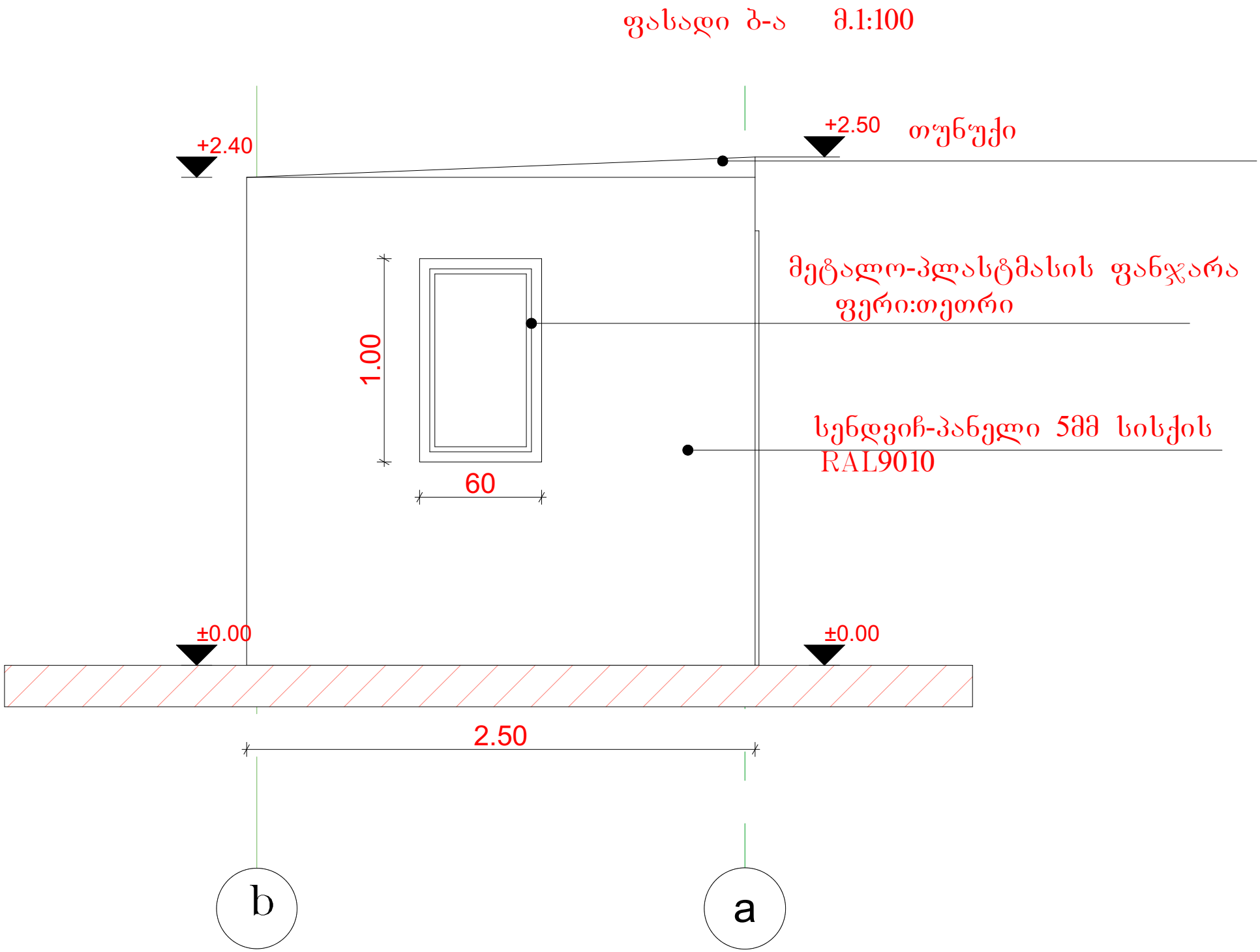
ფასადი ბ-ა მ.1:100
+2.40
+2.50
თუნუქი
მეტალო-პლასტმასის ფანჯარა
ფერი:თეთრი
1.00
60
სენდვიჩ-პანელი 5მმ სისქის
RAL9010
±0.00
±0.00
2.50
b
a

საკადასტრო გეგმა

საჯარო რეესტრის ეროვნული სააგენტო

საკადასტრო კოდი: **01.11.17.006.986**

განცხადების ნომერი: **892018432248**

მომზადების თარიღი: **23/05/2018**

ნაკვეთის დანიშნულება: **არასასოფლო სამეურნეო**

ფართობი: **2178 კვ.მ (WGS 84 / UTM zone 38N)**

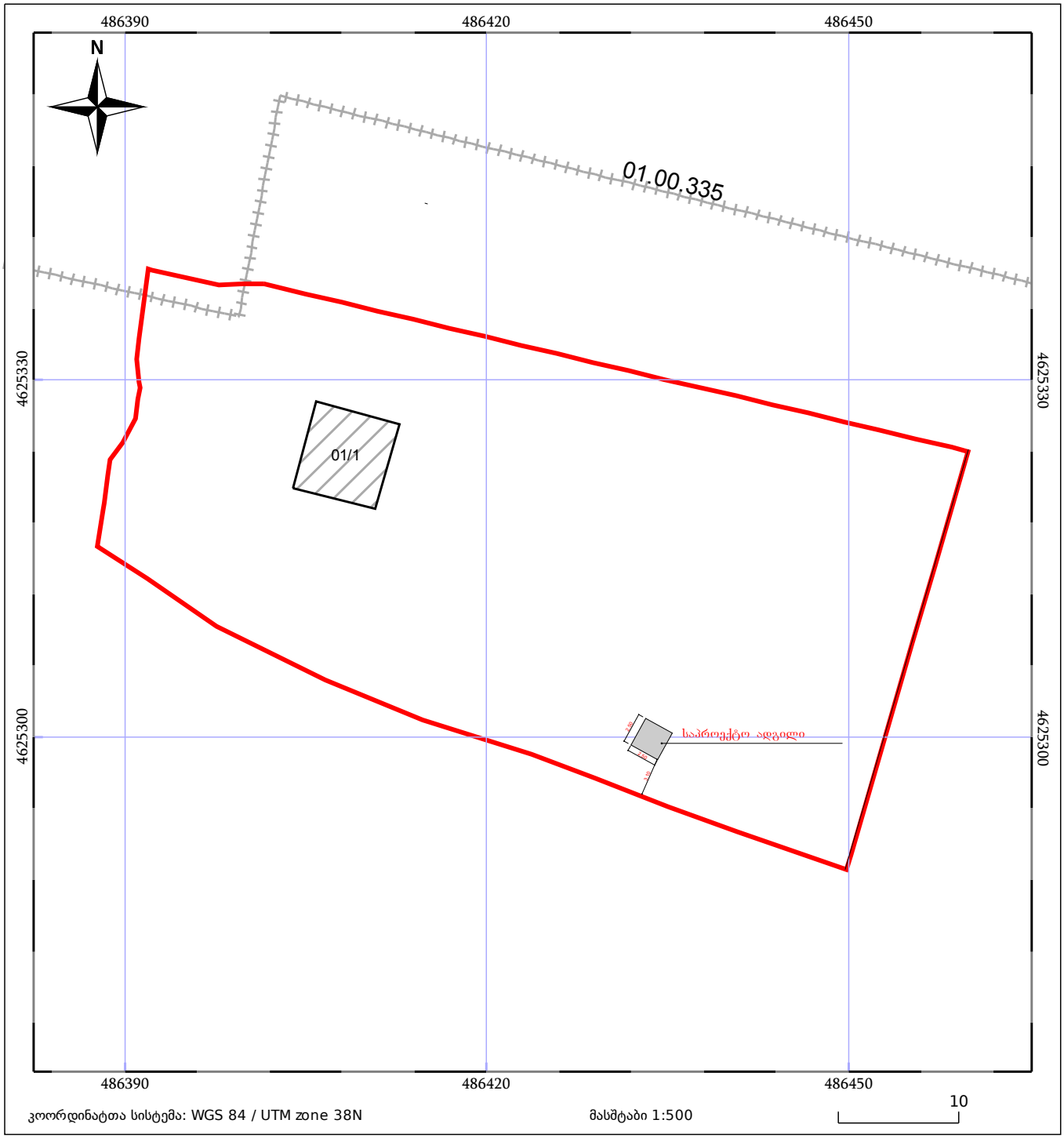

05/25 მშენებარე ნაგებობა

05/25 შენობა/ნაგებობა

ტყის ფონდი

ნაკვეთის საკადასტრო საზღვარი

ხაზობრივი ნაგებობა

ვალდებულება