ჭრილი 1-1
მასშტაბი 1:100

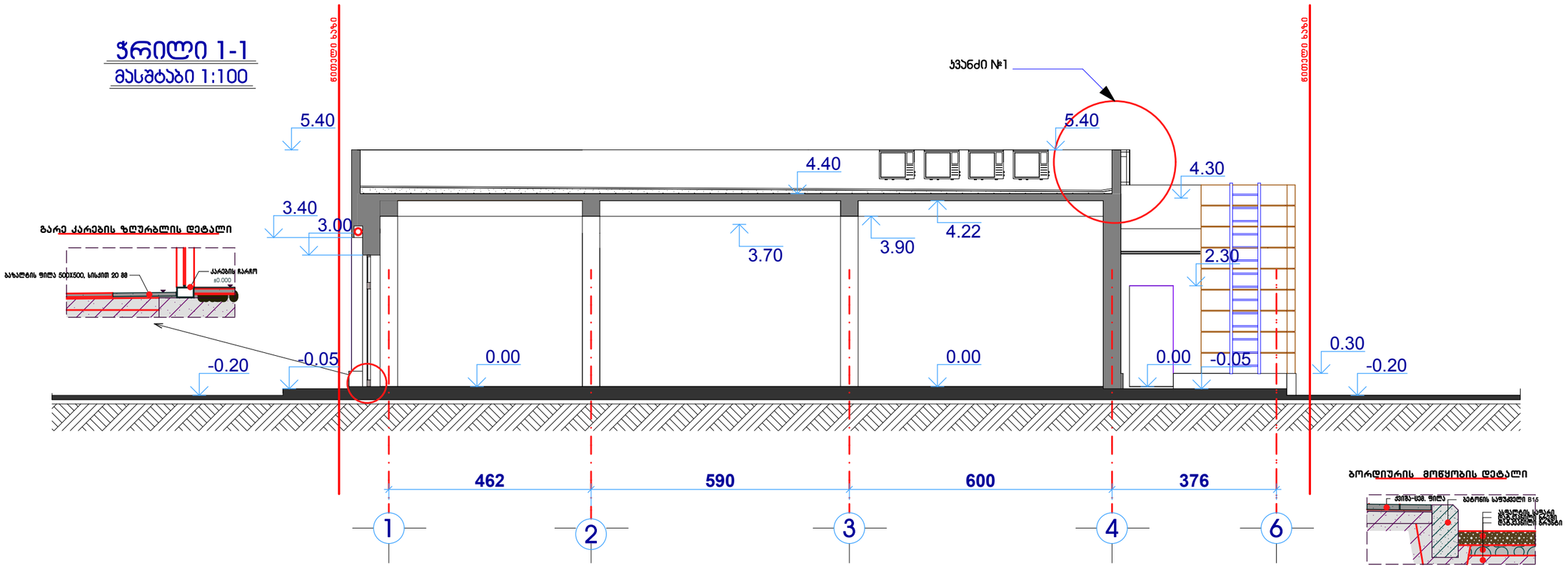

გარე კარების ზღურბლის დეტალი

ბორდიურის მოწყობის დეტალი

ჭრილი 2-2
მასშტაბი 1:100

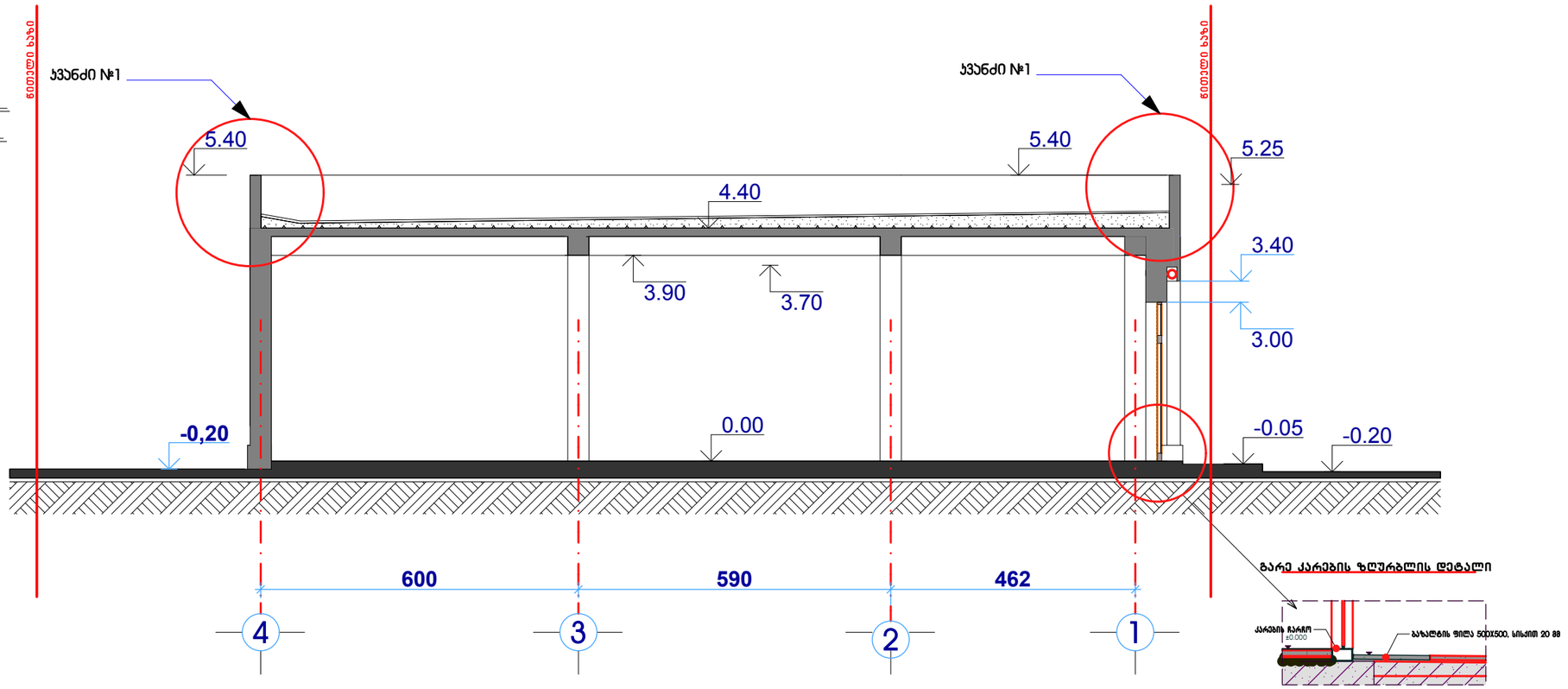

ჯუანძი №1

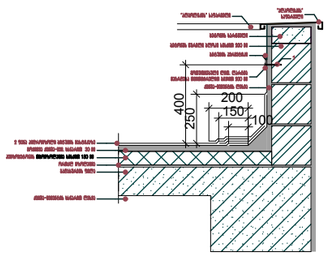

გარე კარების ზღურბლის დეტალი

სავაჭრო ცენტრი

ქ.თბილისი,ბაბახმელა, სოფ.შინდისი

საკადასტრო კოდი 81.02.99.511

ჭრილი 1-1 ჭრილი 2-2
მასშტაბი 1:100

დამკვეთი:

შ.პ.ს "ლუქსი 2004"

ნ ა წ ი ლ ი :

არქიტექტურული პროექტი

სტადია	ფურცელი	ფურცლები
მპ		

დირექტორი	ი.გამყრელიძე	
ჯრ.მთ.არქ.	გ.სუმბაძე	
შესრულა	გ.სუმბაძე	
შეამოწმა	ი.გამყრელიძე	

CAD style construction architecture design

ჭრილი 3-3
მასშტაბი 1:100

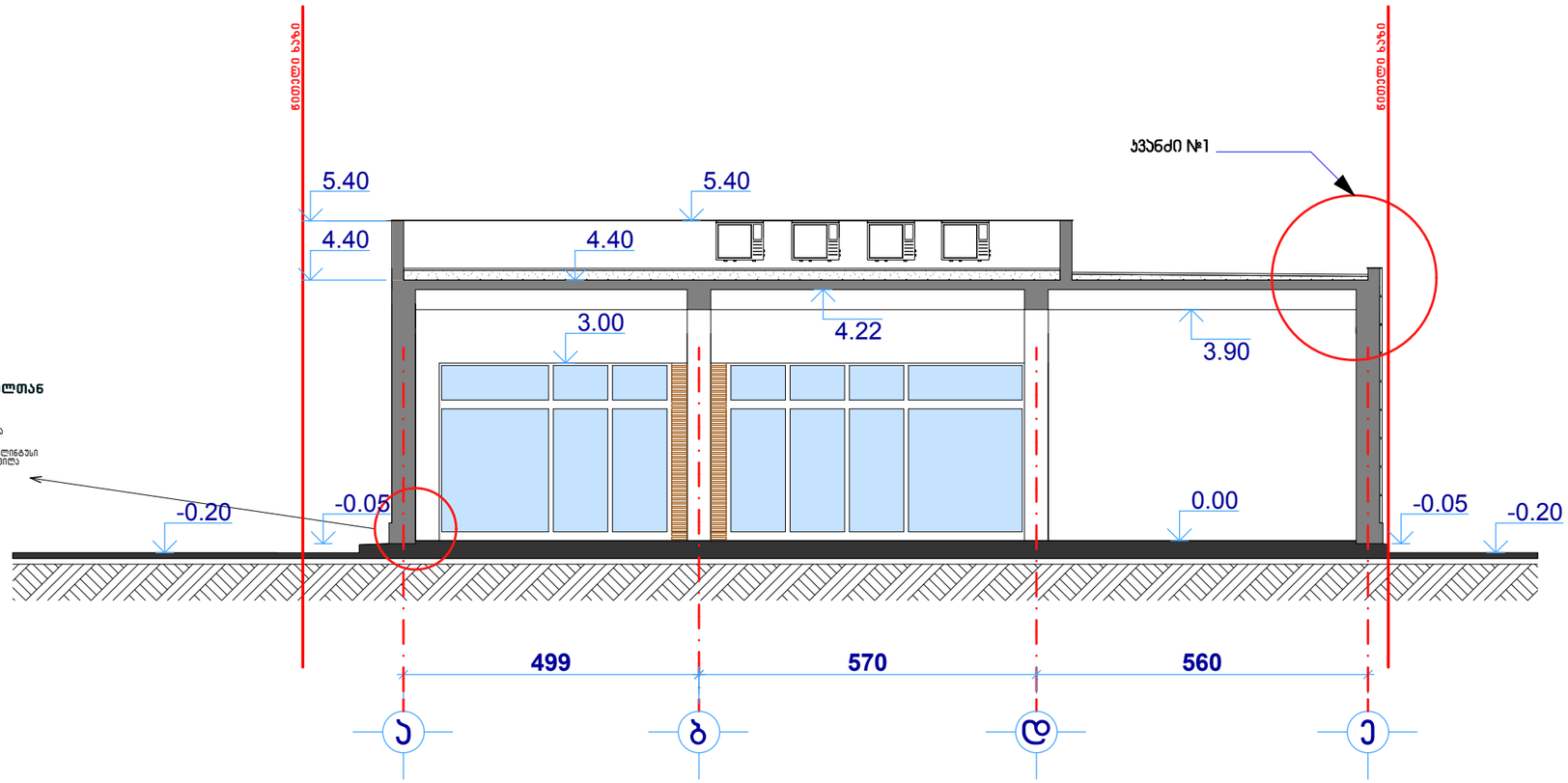

კერამო-გრანირის იატაკის მიბრჯენა კედელთან

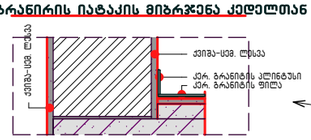

ჭრილი 4-4
მასშტაბი 1:100

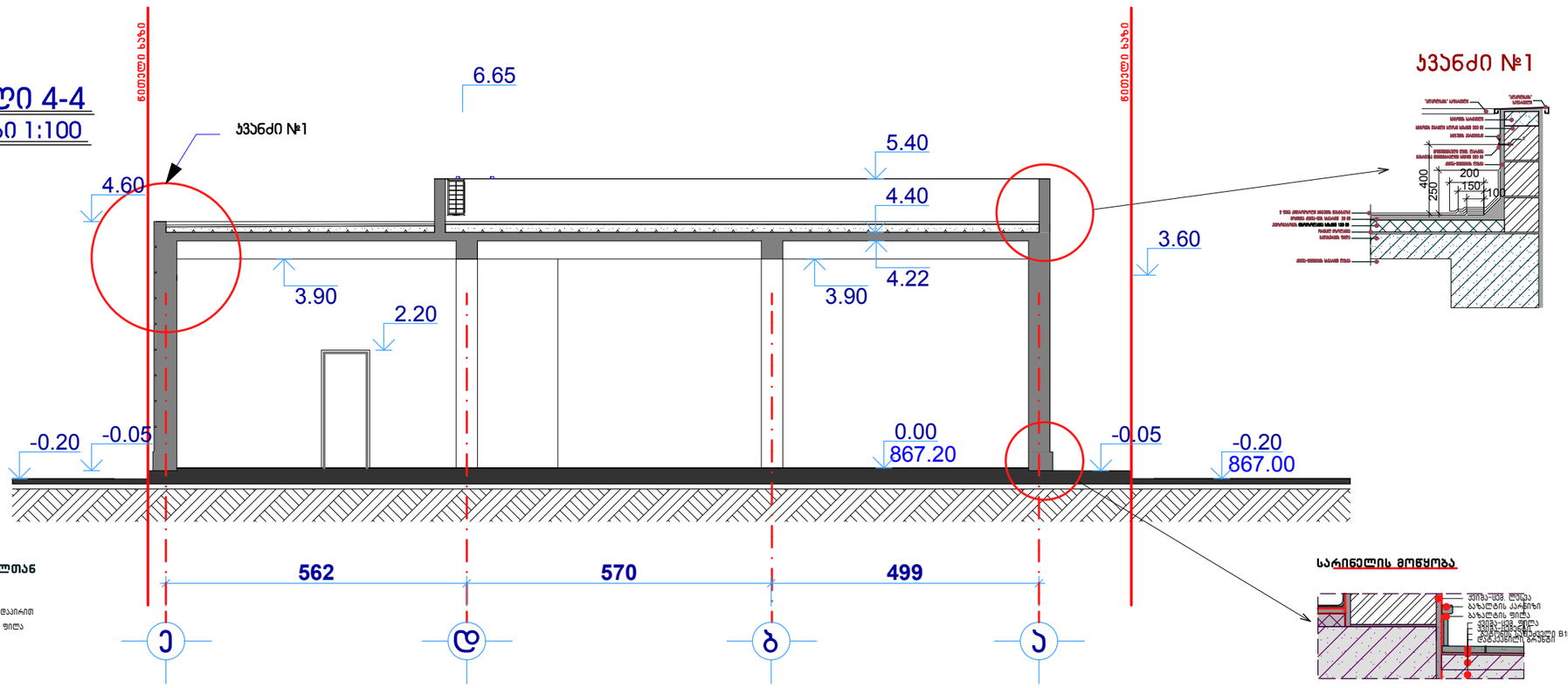

ჯუანძი №1

სველ წერტილებში იატაკის მიბრჯენა კედელთან

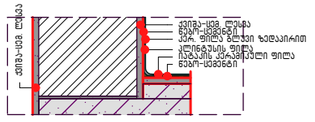

სარინველის მოწყობა

სავაჭრო ცენტრი
ქ.თბილისი,ტაბახმელა, სოფ.შინდისი
საკადასტრო კოდი 81.02.99.511

ჭრილი 3-3
ჭრილი 4-4
მასშტაბი 1:100

დამკვეთი:
შ.პ.ს "ლუქსი 2004"

ნაწილი:
არქიტექტურული პროექტი

სტადია	ფურცელი	ფურცლები
მპ		

დირექტორი	ი.გამყრელიძე	
ჯრ.მთ.არქ.	გ.სუმბაძე	
შესრულა	ი.გამყრელიძე	
შეამოწმა	გ.სუმბაძე	

CAD style construction architecture design