შ. პ. ს. "ჯი აი პი ენ"

კოსტავას №27. "მუზა" რეკონსტრუქცია ადაპტაციის პროექტი

კონსტრუქციული ნაწილი

მუშა პროექტი

თბილისი 2018

შ. პ. ს. "ჯი აი პი ენ"

კოსტავას №27. "მუზა" რეკონსტრუქცია ადაპტაციის პროექტი

კონსტრუქციული ნაწილი

მუშა პროექტი

დირექტორი: ო. ქვრივიშვილი

პრ. მთ. არქ.

პრ. მთ. კონ. ო. ქვრივიშვილი

თბილისი 2018

№	רשימת כלים	כמות
000	מברג שטוח קטן	
	רשימת כלים לתחזוקת מערכת אלומיניום	
101	מברג פיליפס בגודל 3 לפתיחת פתחי גישה לתאורה	1
102	מברג פיליפס בגודל 2 לפתיחת פתחי גישה לתאורה (דגם 7400)	1
103	מברג פיליפס בגודל 1 לפתיחת פתחי גישה לתאורה (דגם 7400 ומעלה)	1
104	מפתח אלן בגודל 5 מ"מ לפתיחת פתחי גישה לתאורה דגם 8600	1
105	מברג פיליפס בגודל 2 לחיזוק ברגי 1, 2, 3, 4	1
106	מברג שטוח בגודל 1 לחיזוק ברגי 1	1
107	מברג שטוח בגודל 2 לחיזוק ברגי 2	1
108	מפתח אלן בגודל 4 לפתיחת פתחי גישה לתאורה	1
109	מפתח שטוח בגודל 10 לפתיחת פתחי גישה לתאורה	1
110	מברג פיליפס בגודל 2 לפתיחת פתחי גישה לתאורה	1
111	מברג פיליפס בגודל 1 לפתיחת פתחי גישה לתאורה	1
112	מברג פיליפס בגודל 2 לחיזוק ברגי 2 לתאורה	1
113	מברג פיליפס בגודל 1 לחיזוק ברגי 1 לתאורה	1
	רשימת חומרים לתחזוקת מערכת אלומיניום	
201	חברת אלומיניום מערכות בע"מ מברג פיליפס בגודל 2 דגם 7400	1
202	חברת אלומיניום מערכות בע"מ מברג פיליפס בגודל 1 דגם 7400	1
203	חברת אלומיניום מערכות בע"מ מברג פיליפס בגודל 0 דגם 7100	1
204	חברת אלומיניום מערכות בע"מ מברג פיליפס בגודל 3 דגם 4,060	1
205	חברת אלומיניום מערכות בע"מ מברג פיליפס בגודל 2 דגם 6300	1
206	חברת אלומיניום מערכות בע"מ מברג פיליפס בגודל 1 דגם 8200	1
207	חברת אלומיניום מערכות בע"מ מברג פיליפס בגודל 0 דגם 12700	1
208	חברת אלומיניום מערכות בע"מ מברג פיליפס בגודל 1 דגם 15900	1
	רשימת ציוד לתחזוקת מערכת אלומיניום	
301	מס' מערכות אלומיניום בגודל 3600 (דגם 7500, מתאים לכל המערכות)	
302	מס' מערכות אלומיניום בגודל 3600 (דגם 7500, מתאים לכל המערכות)	
303	מס' מערכות אלומיניום בגודל 3600 (דגם 7500, מתאים לכל המערכות)	
304	מס' מערכות אלומיניום בגודל 3600 (דגם 7500, מתאים לכל המערכות)	
305	מס' מערכות אלומיניום בגודל 3800 (דגם 7500, מתאים לכל המערכות)	
306	מס' מערכות אלומיניום בגודל 3800	
307	מס' מערכות אלומיניום בגודל 3800	
308	מס' מערכות אלומיניום בגודל 0100 (דגם 7500, מתאים לכל המערכות)	
309	מס' מערכות אלומיניום בגודל 0100 (דגם 7500, מתאים לכל המערכות)	
310	מס' מערכות אלומיניום בגודל 0100 (דגם 7500, מתאים לכל המערכות)	
311	מס' מערכות אלומיניום בגודל 0100 (דגם 7500, מתאים לכל המערכות)	
312	מס' מערכות אלומיניום בגודל 0100 (דגם 7500, מתאים לכל המערכות)	
313	מס' מערכות אלומיניום בגודל 0100	
314	מס' מערכות אלומיניום בגודל 0100	
315	מס' מערכות אלומיניום בגודל 3100 (דגם 7500, מתאים לכל המערכות)	
316	מס' מערכות אלומיניום בגודל 3100 (דגם 7500, מתאים לכל המערכות)	
317	מס' מערכות אלומיניום בגודל 3100 (דגם 7500, מתאים לכל המערכות)	
318	מס' מערכות אלומיניום בגודל 3100 (דגם 7500, מתאים לכל המערכות)	
319	מס' מערכות אלומיניום בגודל 3100 (דגם 7500, מתאים לכל המערכות)	
320	מס' מערכות אלומיניום בגודל 3100 עד 4,060	
321	מס' מערכות אלומיניום בגודל 3600 (דגם 7500, מתאים לכל המערכות)	
322	מס' מערכות אלומיניום בגודל 6300 (דגם 7500, מתאים לכל המערכות)	
323	מס' מערכות אלומיניום בגודל 6300 (דגם 7500, מתאים לכל המערכות)	
324	מס' מערכות אלומיניום בגודל 6300 (דגם 7500, מתאים לכל המערכות)	
325	מס' מערכות אלומיניום בגודל 6300 (דגם 7500, מתאים לכל המערכות)	
326	מס' מערכות אלומיניום בגודל 6300 (מערכות הפרדה ופתיחה אלומיניום)	
327	מס' מערכות אלומיניום בגודל 6300	
328	מס' מערכות אלומיניום בגודל 6300	
329	מס' מערכות אלומיניום בגודל 8200 (דגם 9500, מתאים לכל המערכות)	
330	מס' מערכות אלומיניום בגודל 8200 (דגם 9500, מתאים לכל המערכות)	
331	מס' מערכות אלומיניום בגודל 8200 (דגם 9500, מתאים לכל המערכות)	
332	מס' מערכות אלומיניום בגודל 8200 (דגם 9500, מתאים לכל המערכות)	
333	מס' מערכות אלומיניום בגודל 8200 (מערכות הפרדה ופתיחה)	
334	מס' מערכות אלומיניום בגודל 8200 עד 9500	
335	מס' מערכות אלומיניום בגודל 8200 עד 9500	
336	מס' מערכות אלומיניום בגודל 12700 (דגם 9500 ומעלה)	
337	מס' מערכות אלומיניום בגודל 12700 (דגם 9500 ומעלה)	

№	רשימת כלים	כמות
338	מס' מערכות אלומיניום בגודל 12700 עד 15900	
339	מס' מערכות אלומיניום בגודל 15900	
340	מס' מערכות אלומיניום בגודל 15900 (דגם 7500, מתאים לכל המערכות)	
341	מס' מערכות אלומיניום בגודל 15900 (דגם 7500, מתאים לכל המערכות)	
342	מס' מערכות אלומיניום בגודל 15900 (דגם 7500, מתאים לכל המערכות)	
343	מס' מערכות אלומיניום בגודל 15900 (דגם 7500, מתאים לכל המערכות)	
344	מס' מערכות אלומיניום בגודל 15900 (מערכות הפרדה ופתיחה אלומיניום)	
345	מס' מערכות אלומיניום בגודל 15900 עד 12700	
346	מס' מערכות אלומיניום בגודל 15900	
347	מס' מערכות אלומיניום בגודל 15900 (דגם 7500, מתאים לכל המערכות)	
348	מס' מערכות אלומיניום בגודל 15900 (דגם 7500, מתאים לכל המערכות)	
349	מס' מערכות אלומיניום בגודל 15900 (דגם 7500, מתאים לכל המערכות)	
350	מס' מערכות אלומיניום בגודל 15900 (דגם 7500, מתאים לכל המערכות)	
351	מס' מערכות אלומיניום בגודל 15900 (מערכות הפרדה ופתיחה אלומיניום)	
352	מס' מערכות אלומיניום בגודל 15900 עד 12700	
353	מס' מערכות אלומיניום בגודל 15900	
354	מערכות הפרדה ופתיחה אלומיניום עם מסילה תחתונה	
	רשימת ציוד לתחזוקת מערכת אלומיניום	
401	מערכת אלומיניום בגודל 1	
402	מערכת אלומיניום בגודל 1*	
403	מערכת אלומיניום בגודל 2	
404	מערכת אלומיניום בגודל 2*	
405	מערכת אלומיניום בגודל 3	
406	מערכת אלומיניום בגודל 4	
407	מערכת אלומיניום בגודל 5	
408	מערכת אלומיניום בגודל 6	
409	מערכת אלומיניום בגודל 7	
410	מערכת אלומיניום בגודל 8	
411	מערכת אלומיניום בגודל 9	
412	מערכת אלומיניום בגודל 10	
413	מערכת אלומיניום בגודל 11*	
414	מערכת אלומיניום בגודל 12	
415	מערכת אלומיניום בגודל 12*	
416	מערכת אלומיניום בגודל 13	
417	מערכת אלומיניום בגודל 14	
418	מערכת אלומיניום בגודל 15	
419	מערכת אלומיניום בגודל 16	
420	מערכת אלומיניום בגודל 17	
421	מערכת אלומיניום בגודל 17* (לתאורה הפרדה ופתיחה אלומיניום)	
422	מערכת אלומיניום בגודל 18	
423	מערכת אלומיניום בגודל 18*	
424	מערכת אלומיניום בגודל 19	
425	מערכת אלומיניום בגודל 20	
426	מערכת אלומיניום בגודל 21,2*	
427	מערכת אלומיניום בגודל 22	
428	מערכת אלומיניום בגודל 23	
429	מערכת אלומיניום בגודל 24	
430	מערכת אלומיניום בגודל 25	
431	מערכת אלומיניום בגודל 26	
432	מערכת אלומיניום בגודל 27	
433	מערכת אלומיניום בגודל 28	
434	מערכת אלומיניום בגודל 29	
435	מערכת אלומיניום בגודל 30	
436	מערכת אלומיניום בגודל 31	
437	מערכת אלומיניום בגודל 32	
438	מערכת אלומיניום בגודל 33	
439	מערכת אלומיניום בגודל 34	
440	מערכת אלומיניום בגודל 35	
441	מערכת אלומיניום בגודל 36	
442	מערכת אלומיניום בגודל 37	
443	מערכת אלומיניום בגודל 38	
444	מערכת אלומיניום בגודל 39	
445	מערכת אלומיניום בגודל 40	
446	מערכת אלומיניום בגודל 41	
447	מערכת אלומיניום בגודל 42	
448	מערכת אלומיניום בגודל 43	
449	מערכת אלומיניום בגודל 44	
450	מערכת אלומיניום בגודל 45	

№	רשימת כלים	כמות
601	מערכת אלומיניום בגודל 1-1	
	מערכת אלומיניום בגודל 2	
602	מערכת אלומיניום בגודל 2-1	
603	מערכת אלומיניום בגודל 2-2	
604	מערכת אלומיניום בגודל 2-2 עמדת אלומיניום בגודל	
605	מערכת אלומיניום בגודל 2-3	
606	מערכת אלומיניום בגודל 2-3 עמדת אלומיניום בגודל	
607	מערכת אלומיניום בגודל 2-4	
608	מערכת אלומיניום בגודל 2-4 עמדת אלומיניום בגודל	
609	מערכת אלומיניום בגודל 2-5	
610	מערכת אלומיניום בגודל 2-5 עמדת אלומיניום בגודל	
611	מערכת אלומיניום בגודל 2-6	
612	מערכת אלומיניום בגודל 2-6 עמדת אלומיניום בגודל	
613	מערכת אלומיניום בגודל 2-6	
614	מערכת אלומיניום בגודל 2-6 עמדת אלומיניום בגודל	
615	מערכת אלומיניום בגודל 2-ב	
616	מערכת אלומיניום בגודל 2-6 עמדת אלומיניום בגודל	
617	מערכת אלומיניום בגודל 2-6 חיבור בין מסילה תחתונה למסילה עליונה	
618	מערכת אלומיניום בגודל 2-ב חיבור בין מסילה תחתונה למסילה עליונה	
619	מערכת אלומיניום בגודל 2-1	
620	מערכת אלומיניום בגודל 2-2	
621	מערכת אלומיניום בגודל 2-3	
622	מערכת אלומיניום בגודל 2-4	
623	מערכת אלומיניום בגודל 2-5	
624	מערכת אלומיניום בגודל 2-6	
625	מערכת אלומיניום בגודל 2-7	
626	מערכת אלומיניום בגודל 2-2 חיבור בין מסילה תחתונה	
627	מערכת אלומיניום בגודל 2-1	
628	מערכת אלומיניום בגודל 2-3	
629	מערכת אלומיניום בגודל 2-3 עמדת אלומיניום בגודל	
630	מערכת אלומיניום בגודל 2-6	
631	מערכת אלומיניום בגודל 2-6 עמדת אלומיניום בגודל	
632	מערכת אלומיניום בגודל 2-6	
633	מערכת אלומיניום בגודל 2-6 עמדת אלומיניום בגודל	
634	מערכת אלומיניום בגודל 2-ב	
635	מערכת אלומיניום בגודל 2-ב עמדת אלומיניום בגודל	
636	מערכת אלומיניום בגודל 2-3	
637	מערכת אלומיניום בגודל 2-3 עמדת אלומיניום בגודל	

№	רשימת כלים	כמות
701	מערכת אלומיניום בגודל 8-1	
702	מערכת אלומיניום בגודל 1-1, 2-1, 3-1	
703	מערכת אלומיניום בגודל 8-1	
704	מערכת אלומיניום בגודל 8-3	
705	מערכת אלומיניום בגודל 8-3	
706	מערכת אלומיניום בגודל 8-2	
707	מערכת אלומיניום בגודל 8-2 -חלון בגודל 4-ב	
708	מערכת אלומיניום בגודל 8-2 -חלון בגודל 5-5	
709	מערכת אלומיניום בגודל 8-4	
710	מערכת אלומיניום בגודל 8-5	
711	מערכת אלומיניום בגודל 8-3 עד 3800-כ"ס עד 0100-פב"ד	
712	מערכת אלומיניום בגודל 8-3 עד 3100-כ"ס עד 6300-פב"ד	
713	מערכת אלומיניום בגודל 8-3 עד 9500-כ"ס עד 12700-פב"ד	
714	מערכת אלומיניום בגודל 8-3-ב בגודל 1-א	
715	בלון אלומיניום בגודל 8-6, 7, 8	
716	בלון אלומיניום בגודל 8-3 עמדת אלומיניום בגודל	
717	בלון אלומיניום בגודל 8-11, 12	
718	בלון אלומיניום בגודל 8-13, 14	
719	בלון אלומיניום בגודל 8-3	
720	מערכת אלומיניום בגודל 8-3 עמדת אלומיניום	
721	מערכת אלומיניום בגודל 8-4	
722	מערכת אלומיניום בגודל 8-4, בגודל 1-1	
723	מערכת אלומיניום בגודל 8-5,	
724	מערכת אלומיניום בגודל 8-5, בגודל 1-1, 2-2	
725	חומרים לא כלולים בגודל אלומיניום	
726	חומרים לא כלולים בגודל אלומיניום בגודל 1-1, 2-2	
727	חומרים לא כלולים בגודל אלומיניום בגודל 3-3, 4-ב, 5-5	
728	אלומיניום בגודל 8-3 עמדת אלומיניום	
729	אלומיניום בגודל 8-3 עמדת אלומיניום	
730	אלומיניום בגודל 8-3 עמדת אלומיניום	
731	אלומיניום בגודל 8-3 עמדת אלומיניום	
732	אלומיניום בגודל 8-3 עמדת אלומיניום	
733	אלומיניום בגודל 8-3 עמדת אלומיניום	
734	אלומיניום בגודל 8-3 עמדת אלומיניום	

			3.3.ב. ,,36 מן 30 מן 36"
מ.ג.מ.ב.	מ.ג.מ.ה.ת.ת.מ		
מהנדס פרויקט	מ.ג.מ.ה.ת.ת.מ		
מנהל פרויקט	ג.ב.ק.ק.ת.מ		
מנהל מקצועי	מ.ג.מ.ה.ת.ת.מ		

מ.ג.מ.ה.ת.ת.מ ,,מ.ת.ק. 27 מ.ס.ב.ק.ת.מ ,,מ.ת.ק.ב.ת.מ.ה.ת.ת.מ
מ.ג.מ.ה.ת.ת.מ ת.מ.ת.ק.ת.מ ת.מ.ת.ק.ת.מ

ת.ק.ת.מ	מ.ג.מ.ה.ת.ת.מ
ת.ק.ת.מ	ת.מ.ת.ק.ת.מ
ת.ק.ת.מ	מ.ג.מ.ה.ת.ת.מ
ת.ק.ת.מ	מ.ג.מ.ה.ת.ת.מ

מ.ג.מ.ה.ת.ת.מ	מ.ג.מ.ה.ת.ת.מ	מ.ג.מ.ה.ת.ת.מ
מ.ג.מ.ה.ת.ת.מ	מ.ג.מ.ה.ת.ת.מ	מ.ג.מ.ה.ת.ת.מ
מ.ג.מ.ה.ת.ת.מ	מ.ג.מ.ה.ת.ת.מ	מ.ג.מ.ה.ת.ת.מ
מ.ג.מ.ה.ת.ת.מ	מ.ג.מ.ה.ת.ת.מ	מ.ג.מ.ה.ת.ת.מ

ბაზისური ტარიფი

ბაზისური ტარიფი ელექტრული ენერგიის მიწოდებისა და მომსახურების ღირებულება:

ა) ხელშეკრულების ფასი;

ბ) სისტემური მომსახურების საფასური;

გ) ელექტრული ენერგიის ტრანსპორტირების საფასური;

დ) სისტემური მომსახურების ხელფასი.

ვ) ელექტრული ენერგიის ტრანსპორტირების ზარიფის ±0,00 ნიშნულის ქვემოთ ან ზემოთ ცვალებადობის ფარგლებში ელექტრული ენერგიის ტრანსპორტირების ტარიფის 437,5 ხელშეკრულების ხელმოწერის დღიდან 8 წლის განმავლობაში ელექტრული ენერგიის ტრანსპორტირების ტარიფი უცვლელი რჩება. ტარიფის ცვლილება შესაძლებელია მხოლოდ ელექტრული ენერგიის ტრანსპორტირების ტარიფის ინდექსაციის შემთხვევაში, ინდექსაციის ფორმულის შესაბამისად.

ელექტრული ენერგიის ტრანსპორტირების ტარიფის ინდექსაციის ფორმულა

ინდექსირებული ტარიფის ($ტარიფი) გამოსათვლელად, ხელშეკრულების ფასი ($ფასი) და ინდექსაციის პერიოდის ($პერიოდი) ინდექსაციის ფორმულა ელექტრული ენერგიის ტრანსპორტირების ტარიფის ინდექსაციის პერიოდი 6 თვეა. ინდექსაციის პერიოდის ($პერიოდი) ინდექსაციის ფორმულა ელექტრული ენერგიის ტრანსპორტირების ტარიფის

მზიდი კონსტრუქციების განლაგების სქემა ▽−7.400

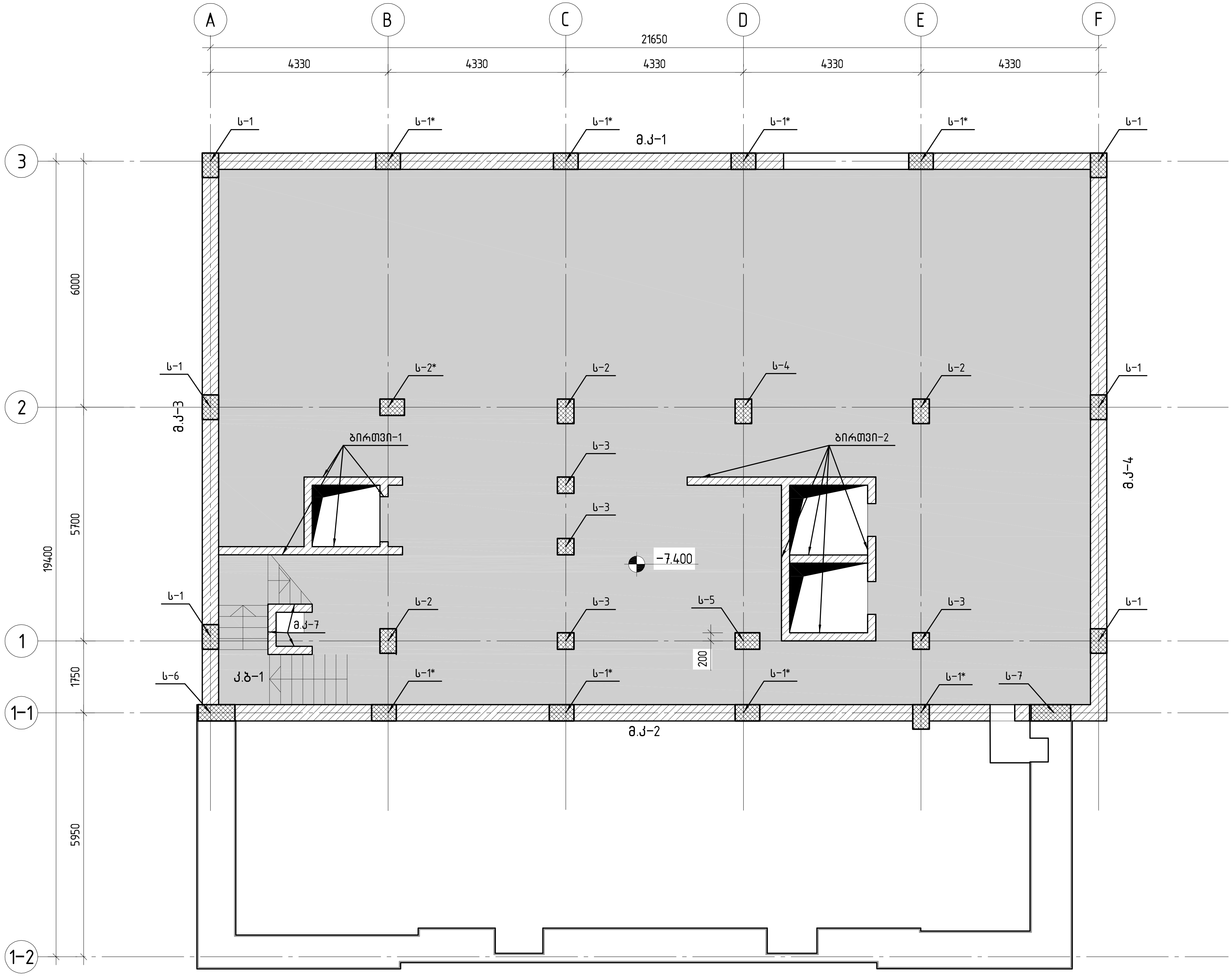

კოსტავას №27. "მუზა" რეკონსტრუქცია ადაპტაციის პროექტი

მზიდი კონსტრუქციების განლაგების სქემა ▽−7.400

მასშტაბი 1:100

შ.პ.ს. „ჯი პი ენ"

მზიდი კონსტრუქციების განლაგების სქემა ▽−3.800

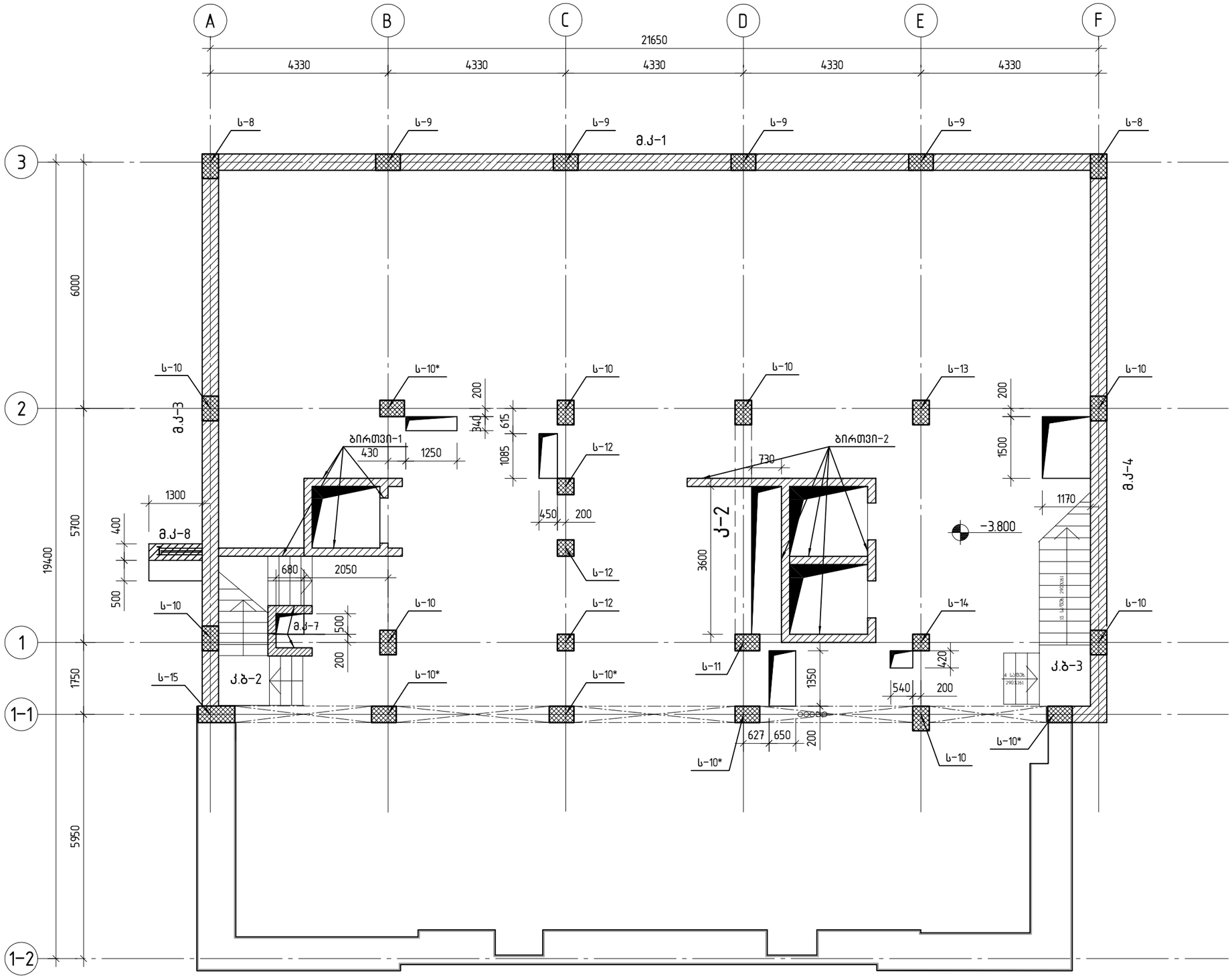

ქ.ოზურგეთში №27. "ფუნა" ოჯახური სასტუმროს კომპლექსის პროექტი		მთავ. არ.	
	მზიდი კონსტრუქციების განლაგების სქემა ▽−3.800	დატა	
		ფარა. № 202	
		ფარადები	
		ფაზა	ფარ. №
		მასშტაბი 1:100	
შპს "ჯეი ეს ეი ეს"			
შპს "ჯეი ეს ეი ეს"	ო.ჯანიაშვილი		
შემოწმ.	ბ. ბერძენიშვილი		
შესრულებ.	ო.ჯანიაშვილი		

მზიდი კონსტრუქციების განლაგების სქემა ▽ −0.100

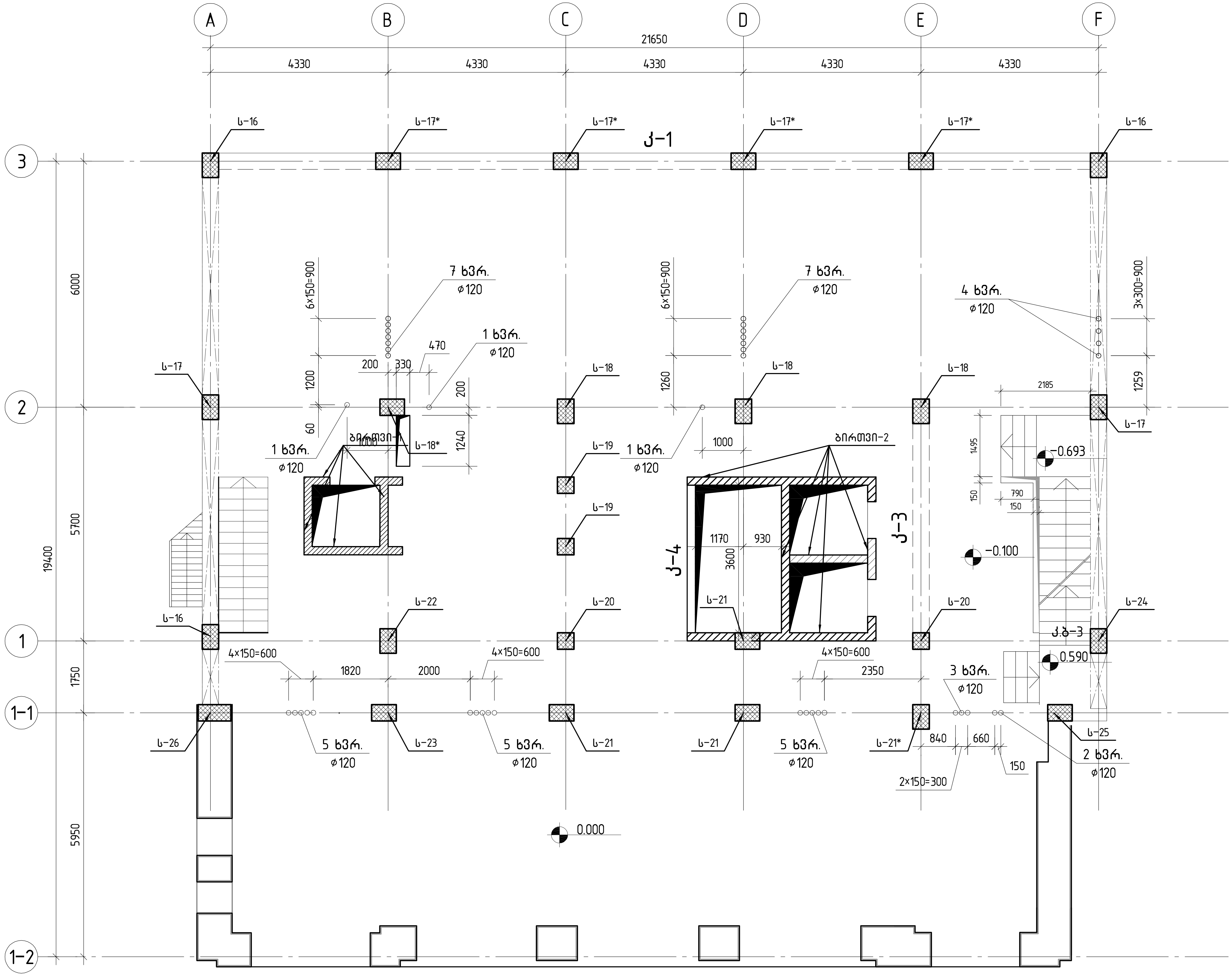

შ.პ.ს. „ჯი აი პი ენ“

კოსტავას №27. "მუზა" რეკონსტრუქცია ადაპტაციის პროექტი

მთ.კონსტ.	ო.კვარიშვილი	მზიდი კონსტრუქციების განლაგების სქემა ▽	მუშა პრ.
შეასრულა	ა. მუმლაძე		ფურც. № 203
შეამოწმა	ო.კვარიშვილი	მასშტაბი 1:100	ინვ. №	ფურცლები

მზიდი კონსტრუქციების განლაგების სქემა ▽+3.100 და +4.060

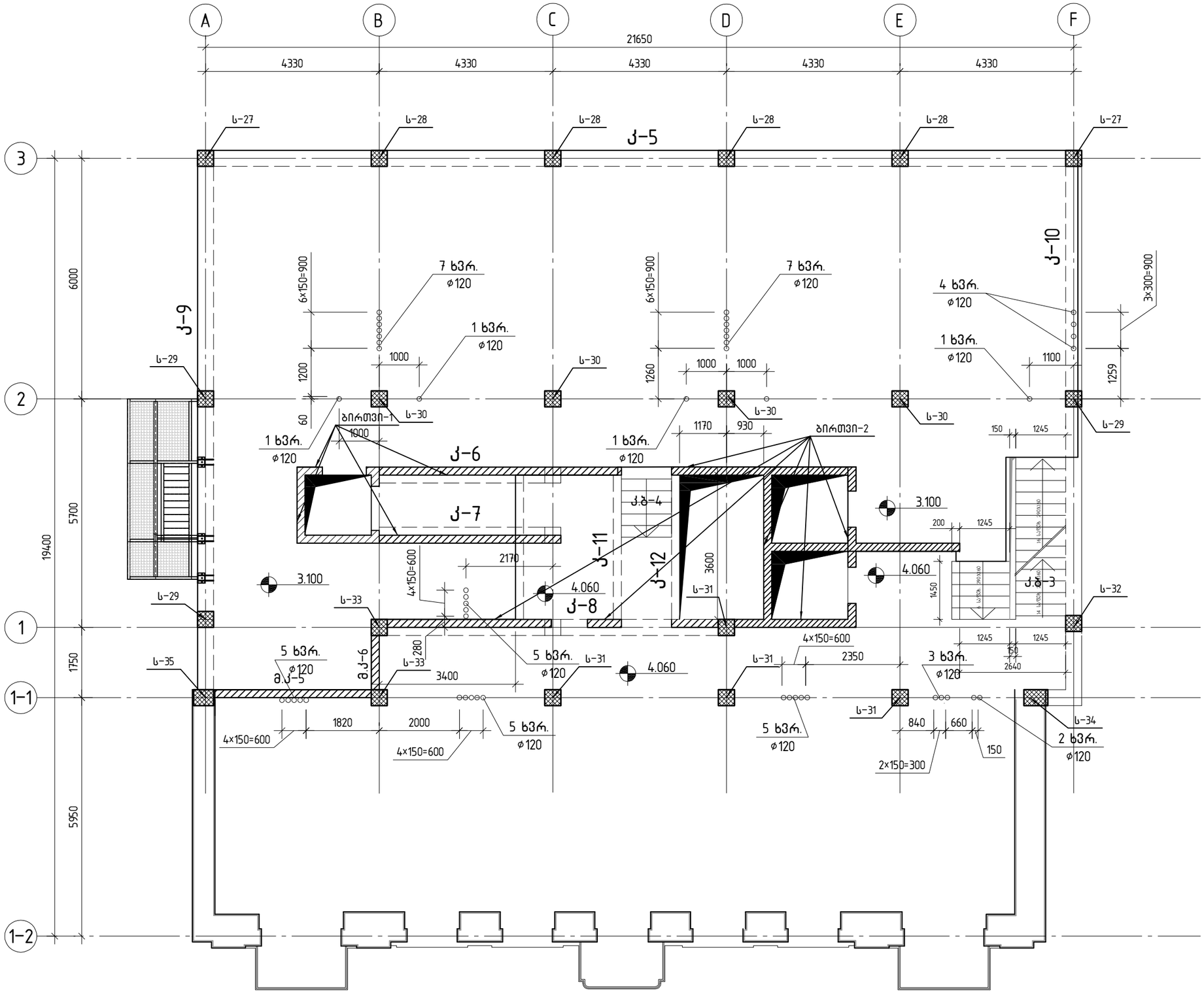

მზიდი კონსტრუქციების განლაგების სქემა ▽+6.300

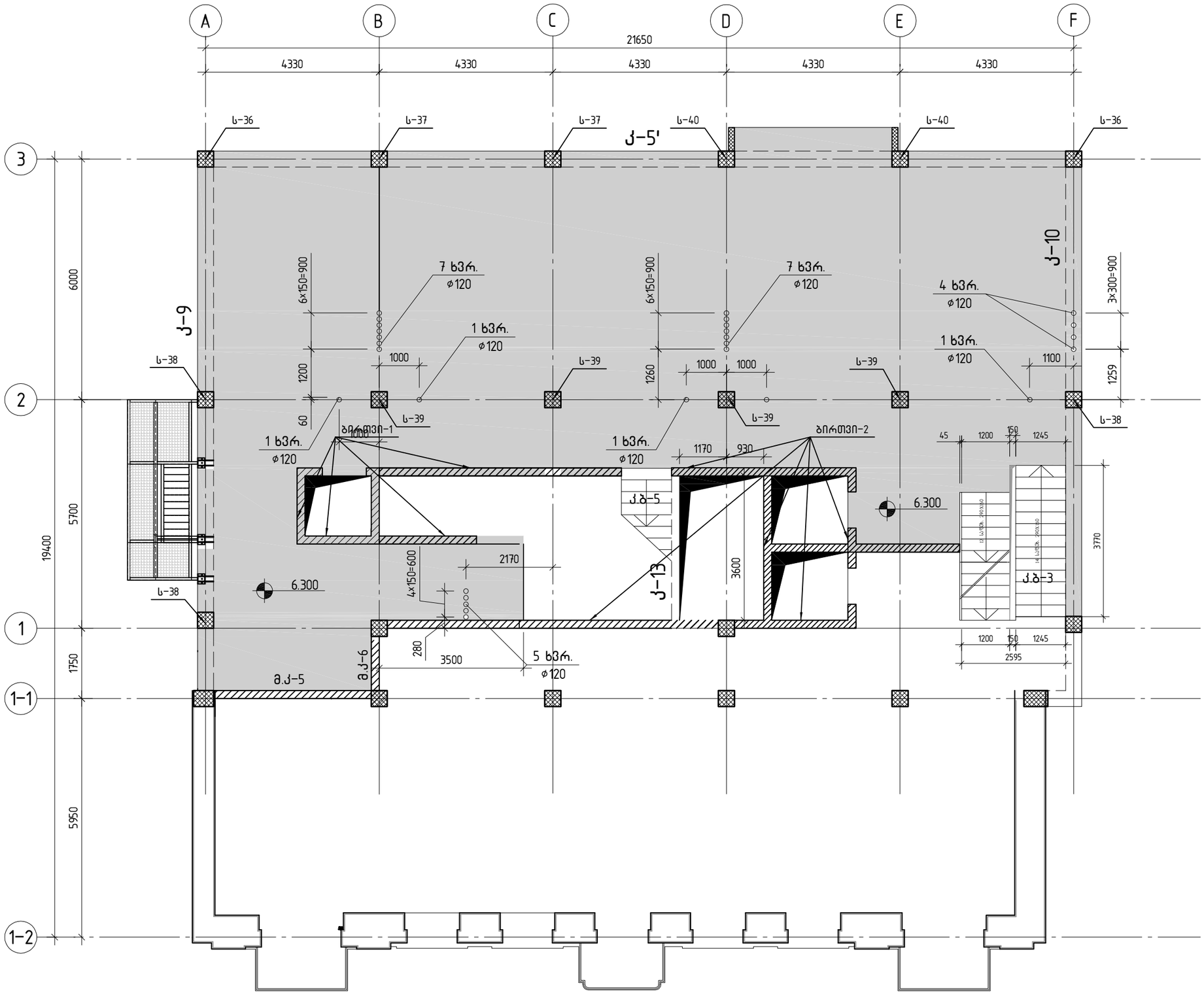

ქ.ზესტაფონი №27. "ფეზა" ორკონტურიანი ავტომატური გაზქურების ქარხნის ტერიტორიის კეთილმოწყობა

მზიდი კონსტრუქციების განლაგების სქემა ▽+6.300

შემს.		დატა	
შემს. № 205		ფურცელი	
ფურც. №		მასშტაბი 1:100	

შ.პ.ს. „ჯეი ეი ენ“

მთ.ინჟინერი	ო.ჯანიაშვილი	
შესრულა	ბ. ბერძენიშვილი	
შეამოწმა	ო.ჯანიაშვილი	

მზიდი კონსტრუქციების განლაგების სქემა ▽+8.220 და +9.500

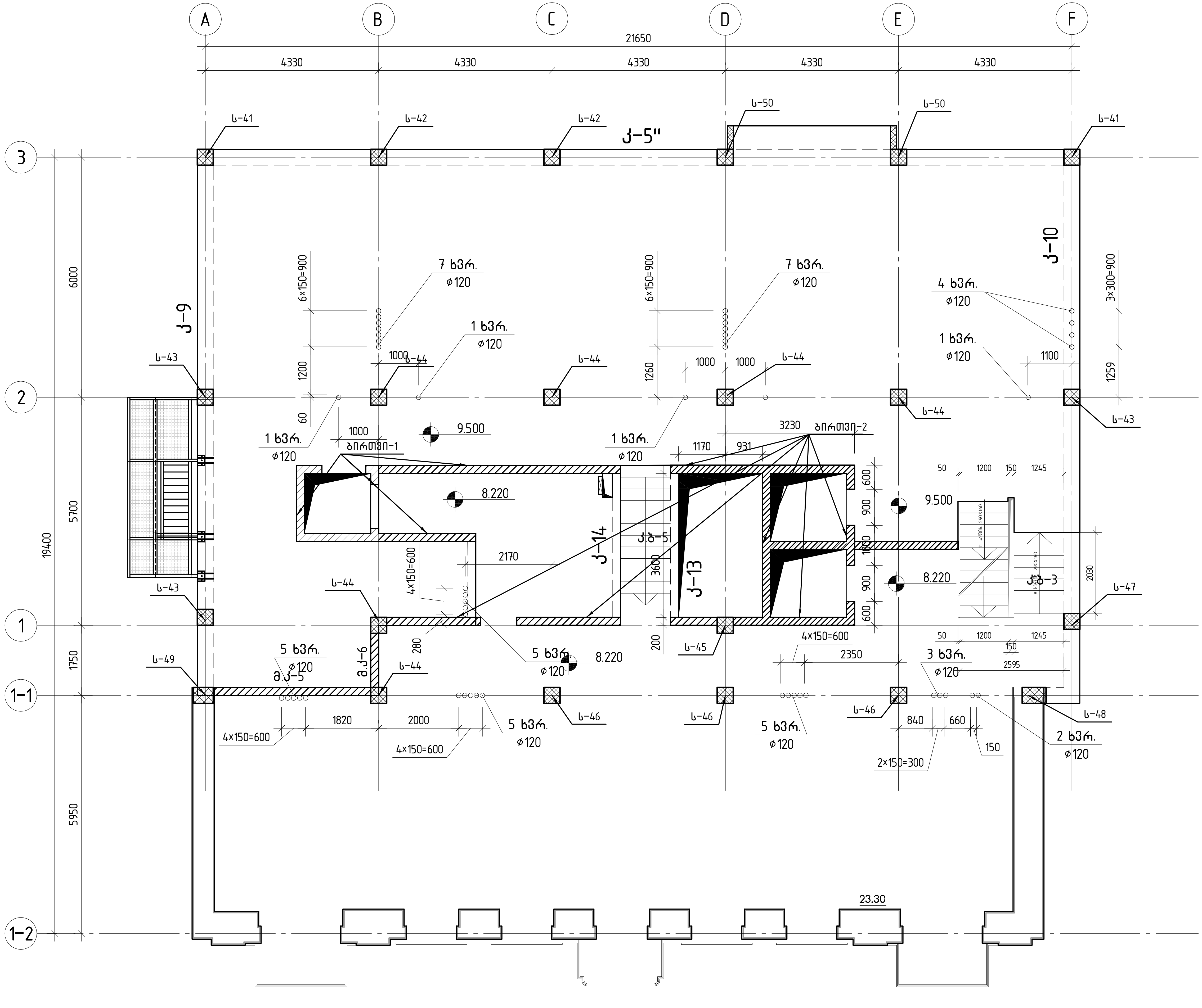

კოსტავას №27. "მუზა" რეკონსტრუქცია
ადაპტაციის პროექტი

შ.პ.ს. „ჯი აი პი ენ“

მთ.კონსტ.	ო.ქვრივიშვილი	მზიდი კონსტრუქციების განლაგების სქემა ▽+8.220 და +9.500	მუშა არ.
შეასრულა	მ. მუმლაძე		დაკვ
შეამოწმა	ო.ქვრივიშვილი	მასშტაბი 1:100 / ინვ. №	ფურც. № 206 / ფურცლები

მზიდი კონსტრუქციების განლაგების სქემა ▽+12.700

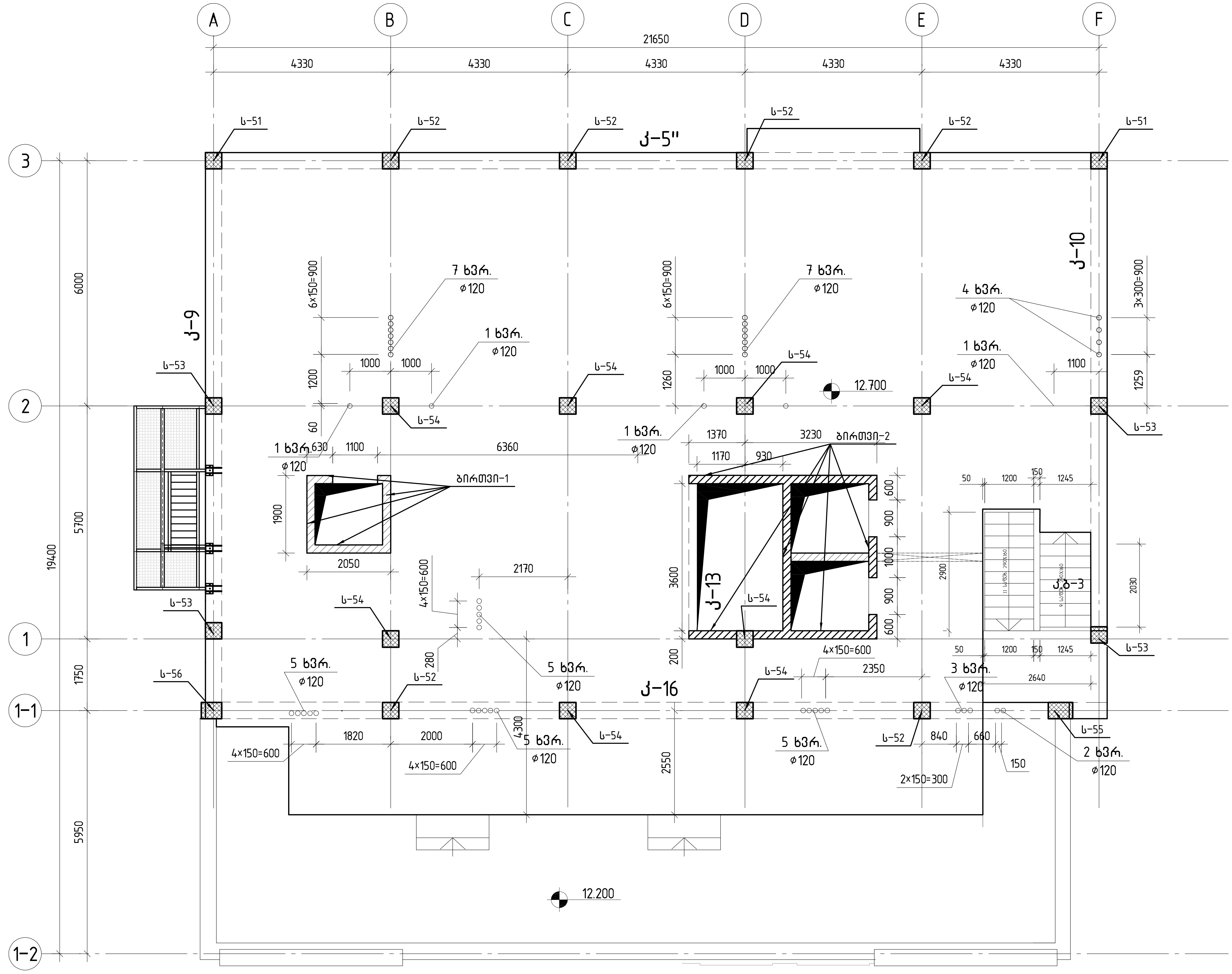

კოსტავას №27. "მუზა" რეკონსტრუქცია ადაპტაციის პროექტი

შ.პ.ს. „ჯი პი ენ"

მთ.კონსტ.		
შეასრულა		
შეამოწმა		

მზიდი კონსტრუქციების განლაგების სქემა ▽+12.700

მუშა პრ. | სტადია | ფურც. № 207 | ფურცლები

მასშტაბი 1:100 | ინვ. №

მზიდი კონსტრუქციების განლაგების სქემა ▽+15.900

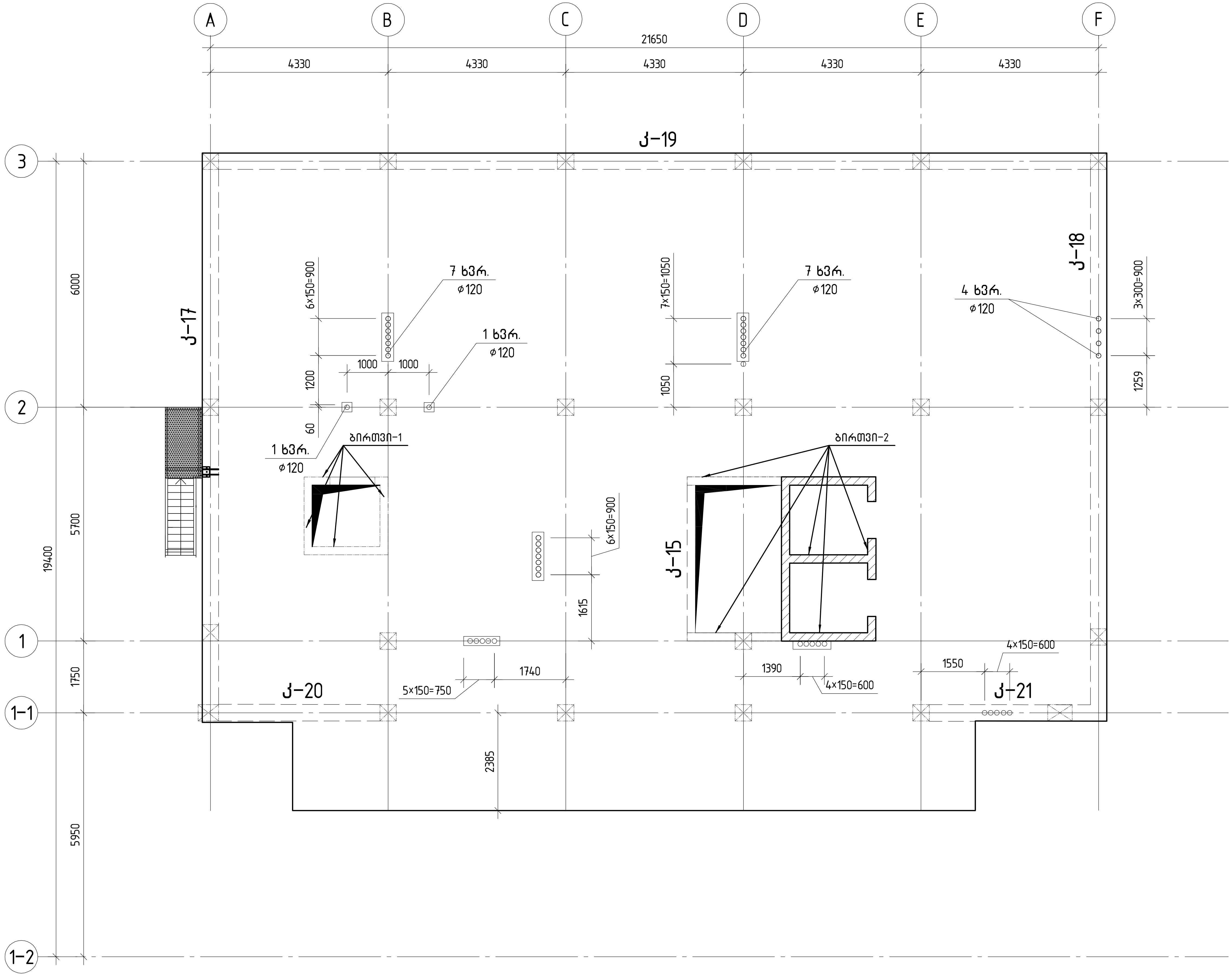

შ.პ.ს. „ჯი პი ენ“		კოსტავას №27. "მუზა" რეკონსტრუქცია ადაპტაციის პროექტი	მუშა პრ.
მთ.კონსტ.	ო.ქვარიშვილი	მზიდი კონსტრუქციების განლაგების სქემა ▽+15.900	ლიკე
შეასრულა	გ. მუმლაძე		ფურც. № 208
შეამოწმა	ო.ქვარიშვილი	მასშტაბი 1:100 / ინვ. №	ფურცლები

სახურავის სქემა

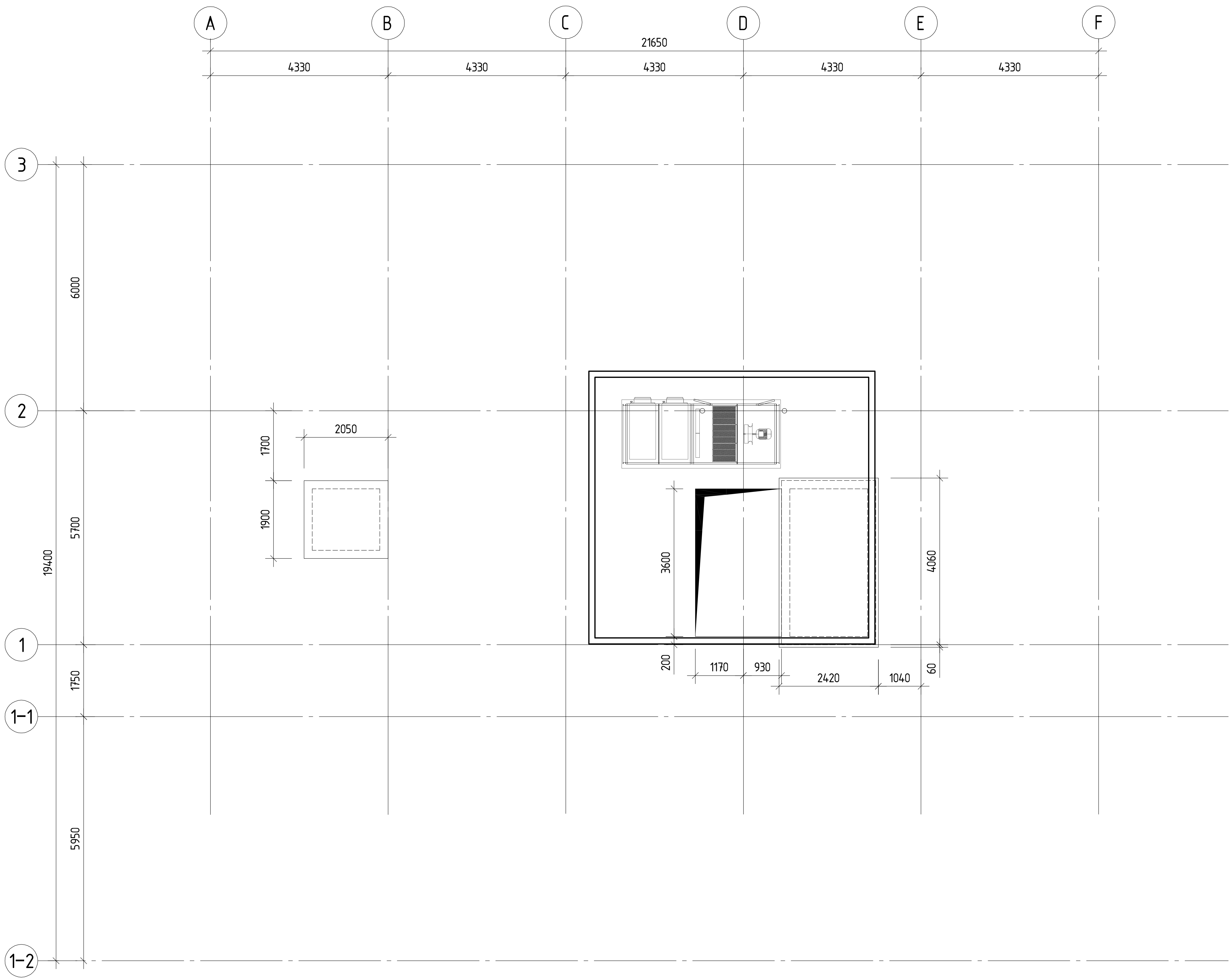

კოსტავას №27. "მუზა" რეკონსტრუქცია ადაპტაციის პროექტი

შ.პ.ს. „ჯი აი პი ენ“

მთ.კონსტ.	ო.ქავრიშვილი	
შეასრულა	მ. გოგლიძე	
შეამოწმა	ო.ქავრიშვილი	

სახურავის სქემა

მასშტაბი 1:100

ინვ. №

მუშა პრ.

ფაზა

ფურც. № 209

ფურცლები

რ/ბ მონოლითური ფილის არმირების სქემა ▽-3.800 (ქვედა ფენა, ძირითადი არმატურა)

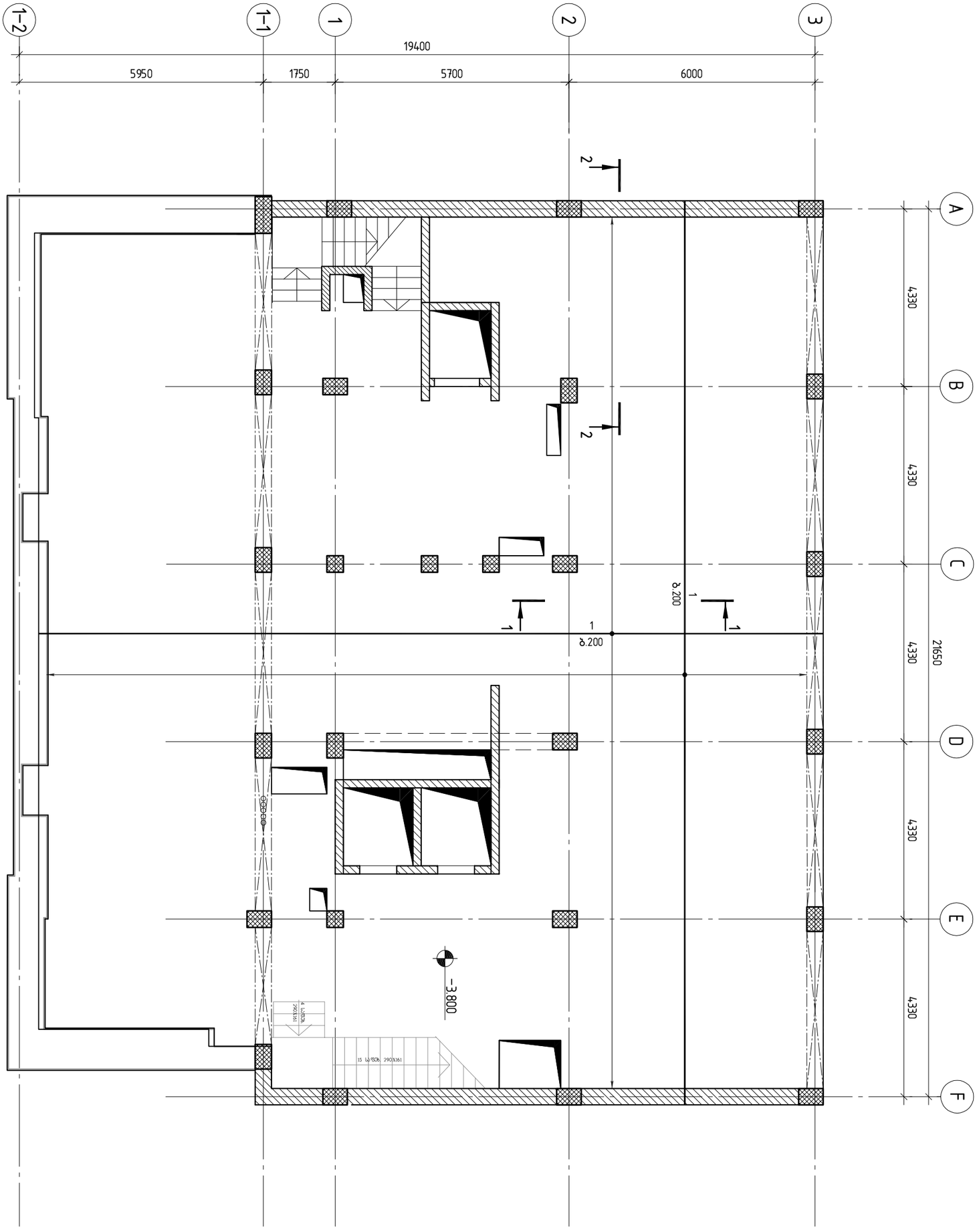

შ.პ.ს. „ჯი აი პი ეი“			კოსტავას №27. "მუზა" რეკონსტრუქცია ადაპტაციის პროექტი		
					მუზა არ.
მთ.კონსტ.	ო.ქვრივიშვილი		რ/ბ მონოლითური ფილის არმირების სქემა ▽-3.800 (ქვედა ფენა, ძირითადი არმატურა)		დაკვ
შეასრულა	შ.სტურუა				ფურც. № 301
შეამოწმა	ო.ქვრივიშვილი		მასშტაბი 1:100	ინვ. №	ფურცლები

რ/ბ მონოლითური ფილის არმირების სქემა ▽−3.800 (ქვედა ფენა, დამატებითი არმატურა)

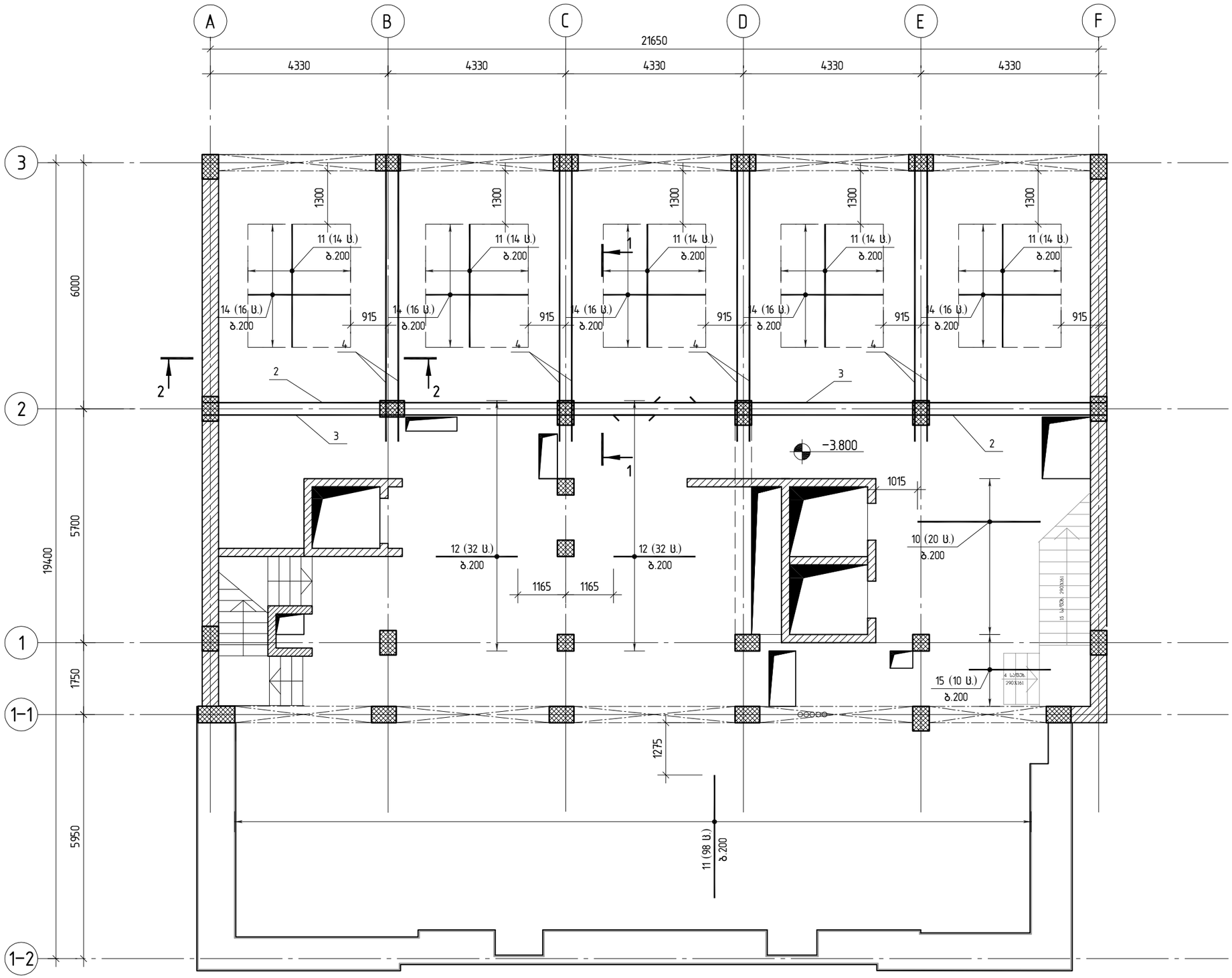

ქ.ოზურგეთი, ფილის ტერიტორია			
სქემა ▽−3.800 (ქვედა ფენა, დამატებითი არმატურა)			
მასშტაბი 1:100			

ქ.ოზურგეთის №27. "ფენა" ბავშვთა ბაღის ადაპტაციის პროექტი			

რ/ზ მონოლითური ფილის არმირების სქემა ▽-3.800 (ზედა ფენა, ძირითადი არმატურა)

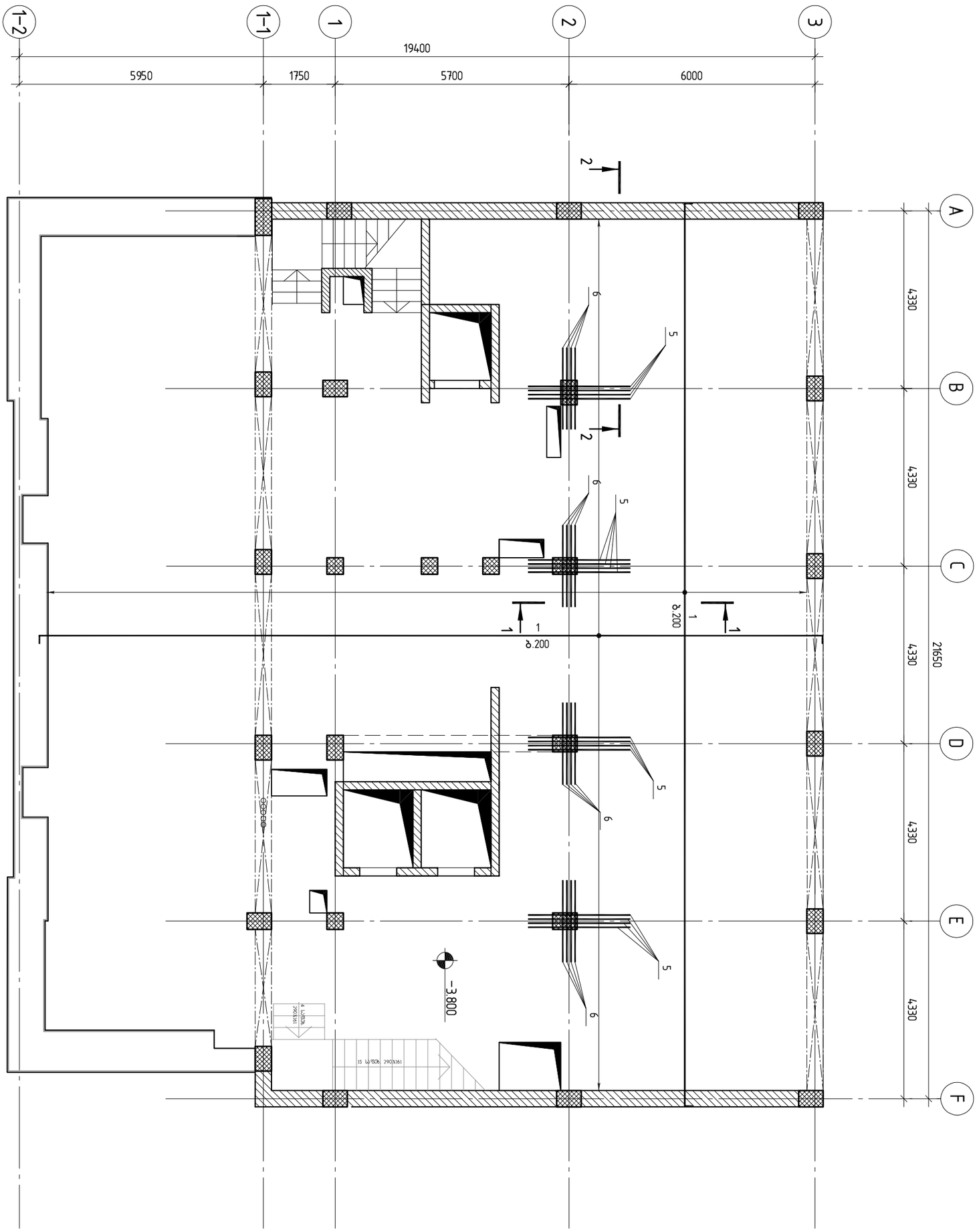

შ.პ.ს. „ჯი აი პი ენ“			კოსტავას №27. "მუზა" რეკონსტრუქცია ადაპტაციის პროექტი	
			რ/ზ მონოლითური ფილის არმირების სქემა ▽-3.800 (ზედა ფენა, ძირითადი არმატურა)	მუშა პრ.
მთ.კონსტ.	ო.ქვრივიშვილი			დაკვ
შეასრულა	შ.სტურუა			ფურც. № 303
შეამოწმა	ო.ქვრივიშვილი		მასშტაბი 1:100 ინვ. №	ფურცლები

რ/ბ მონოლითური ფილის არმირების სქემა ▽−3.800 (ზედა ფენა, დამატებითი არმატურა)

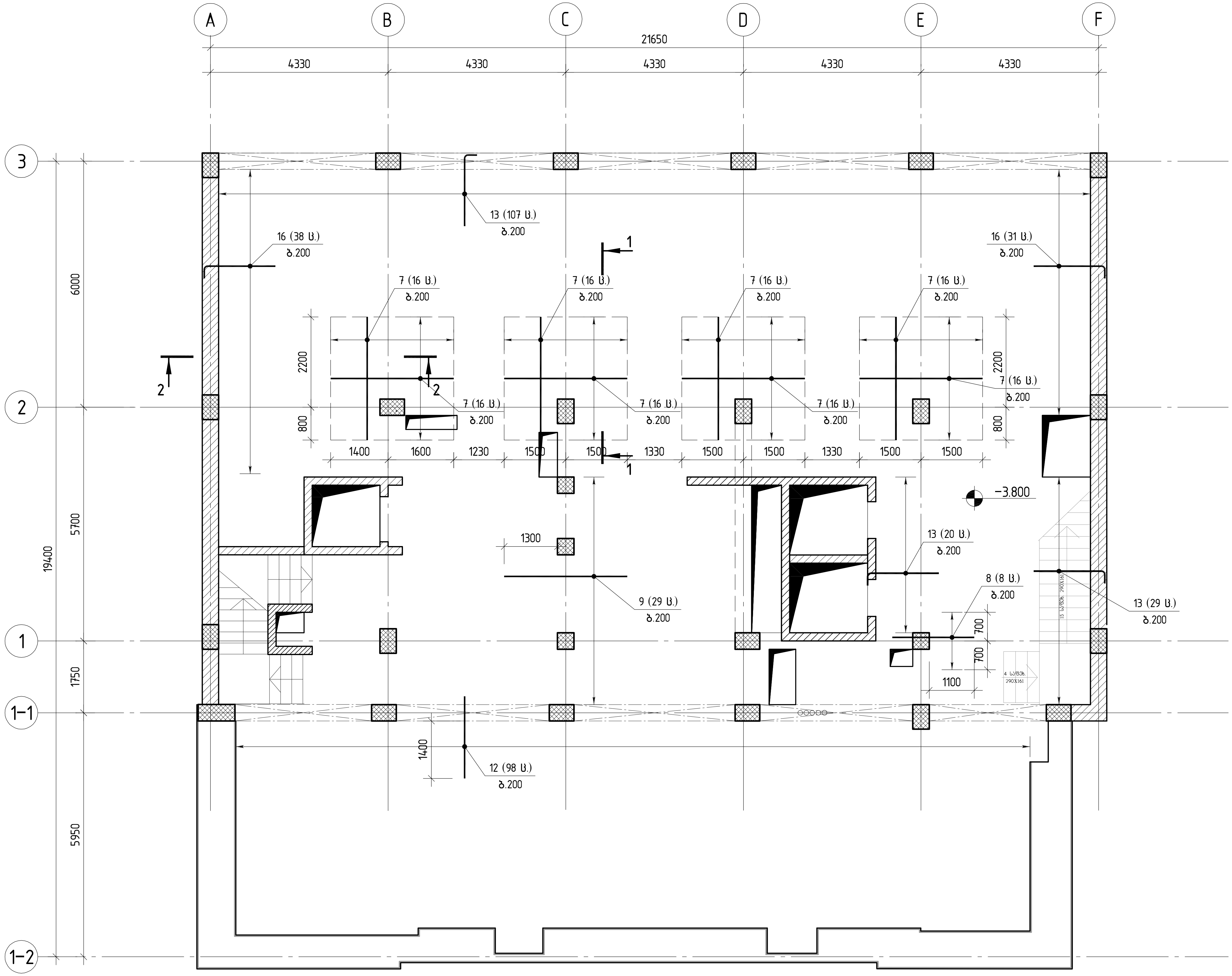

GIPN შ.პ.ს. „ჯი აი პი ენ“			კოსტავას №27. "მუზა" რეკონსტრუქცია ადაპტაციის პროექტი	
				მუშა პრ.
მთ.კონსტ.	ო.ქერიევიშვილი		რ/ბ მონოლითური ფილის არმირების სქემა ▽−3.800 (ზედა ფენა, დამატებითი არმატურა)	ლაკვ
შეასრულა	შ.სტურუა			ფურც. № 304
შეამოწმა	ო.ქერიევიშვილი		მასშტაბი 1:100 / ინვ. №	ფურცლები

რ/ბ მონოლითური ფილის არმირების სქემა ▽−3.800 (საკიდებისა და ფიქსატორების განლაგება)

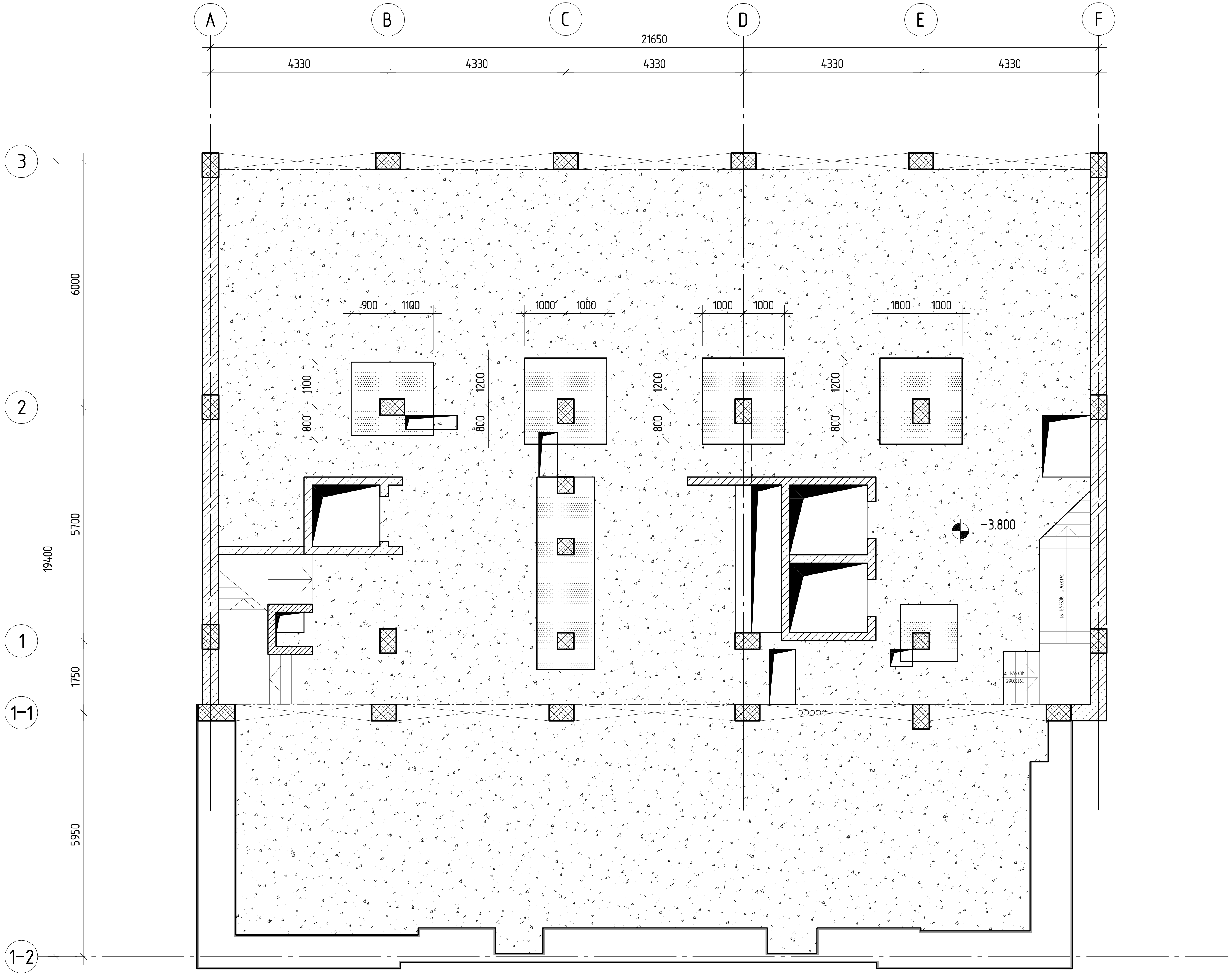

ფიქსატორების (პოზ. 1−2) ბიჯი 800

ფიქსატორების (პოზ. 1−2) ბიჯი 800; საკიდები (პოზ. 1−1) ბიჯი 75

შ.პ.ს. „ჯი აი პი ენ"	კოსტავას №27. "მუზა" რეკონსტრუქცია ადაპტაციის პროექტი	მუშა პრ.
მთ.კონსტ. ო.ქვარიანიშვილი	რ/ბ მონოლითური ფილის არმირების სქემა ▽−3.800 (საკიდებისა და ფიქსატორების განლაგება)	დაკვ
შეასრულა შ.სხულუხია		ფურც. № 305
შეამოწმა ო.ქვარიანიშვილი	მასშტაბი 1:100	ინვ. №	ფურცლები

პოზ.	ა ღ ნ ი შ ვ ნ ა	დ ა ს ა ხ ე ლ ე ბ ა	რაოდ.	მასა,ე რთ. კგ	შენიშვნა
		დეტალები			
1		⌀12 A500C L=7894.7 მ		0.89	7010.5
		⌀20 A500C			
2		L=12000	2	29.64	59.3
3		L=11000	2	27.17	54.3
4		L=6970	8	17.22	137.8
5		L=2500	16	6.18	98.9
6		L=2000	16	4.94	79.0
		⌀16 A500C			
7		L=3000	128	4.74	606.7
8		L=2000	8	3.16	25.3
		⌀14 A500C			
9		L=3000	29	3.63	105.3
		⌀12 A500C			
10		L=3000	20	2.66	53.3
		⌀10 A500C			
11		L=3000	168	1.85	311.0
12		L=2000	162	1.23	199.9
13		L=2000	156	1.23	192.5

პოზ.	ა ღ ნ ი შ ვ ნ ა	დ ა ს ა ხ ე ლ ე ბ ა	რაოდ.	მასა,ე რთ. კგ	შენიშვნა
		⌀8 A500C			
14		L=2500	80	0.99	79.0
15		L=2000	10	0.79	7.9
16		L=2000	69	0.79	54.5
		⌀10 A500C			
1-1		L=1440	520	0.89	464.26
		⌀8 A500C			
1-2		L=350	4130	0.14	570.97
		მასალები			1040
		B30 კლასის ბეტონი		74.70	მ³
					135

პოზ. 1-1

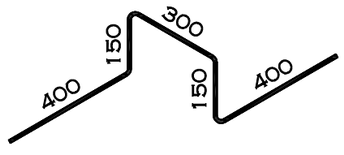

პოზ. 1-2

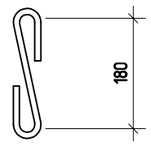

შ.პ.ს. „ჯი აი პი ენ“			კოსტავას №27. "მუზა" რეკონსტრუქცია აღდგენის პროექტი	
				მუშა პრ.
მთ.კონსტ.	ო.ქვრივიშვილი		რ/ბ მონოლითური ფილის სპეციფიკაცია ▽-3.800 ნიშნულზე	დაკვ
შეასრულა	შ.სტურუა			ფურც. № 306
შეამოწმა	ო.ქვრივიშვილი		მასშტაბი 1:	ინვ. № ფურცლები

1-1

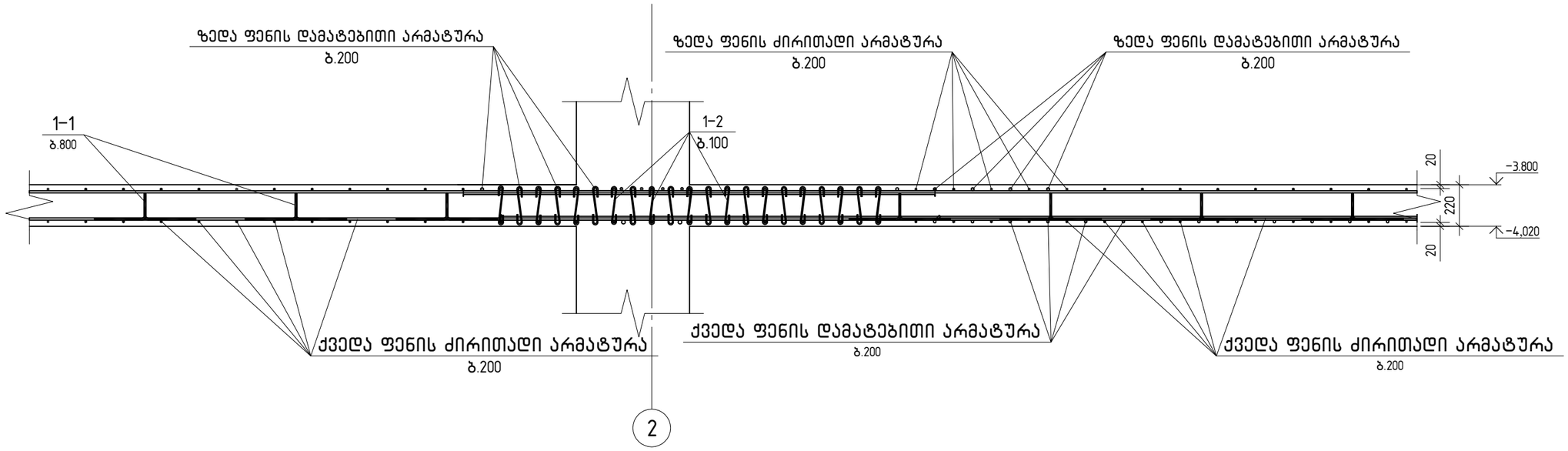

2-2

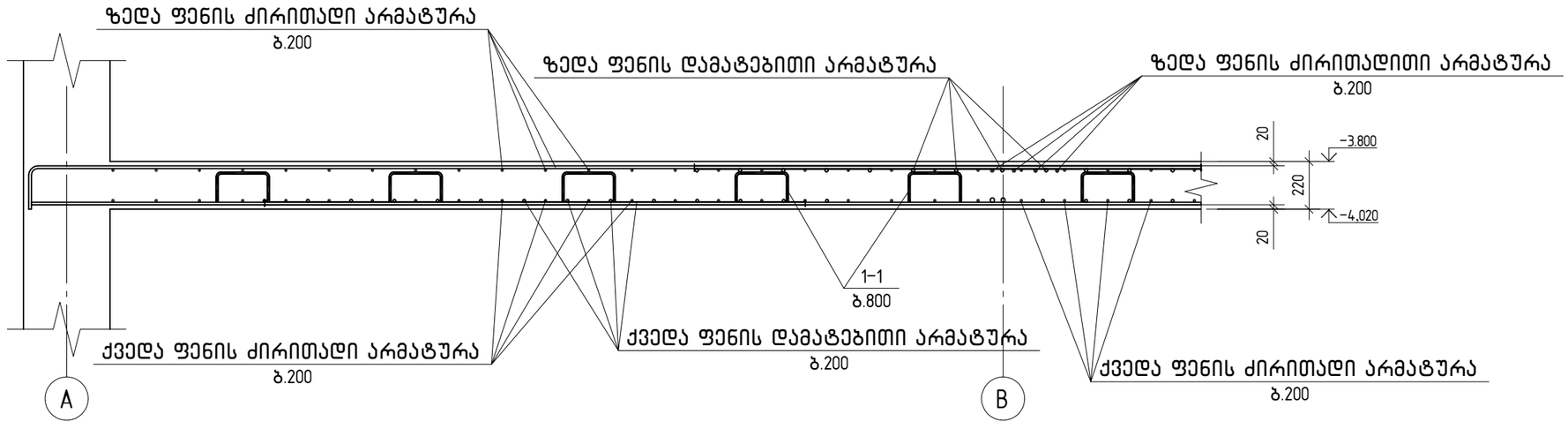

შ.პ.ს. „ჯი აი პი ენ“			კოსტავას №27. "მუზა" რეკონსტრუქცია ადაპტაციის პროექტი	
				მუზა არ.
მთ.კონსტ.	ო.ქვრივიშვილი		რ/ბ მონოლითური ფილის კვეთები ▽–3.800 ნიშნულზე	დაკვ
შეასრულა	მ.სტურუა			ფურც. № 307
შეამოწმა	ო.ქვრივიშვილი		მასშტაბი 1:	ინვ. № ფურცლები

რ/ზ მონოლითური ფილის არმირების სქემა ▽-0.100(ქვედა ფენა, ძირითადი არმატურა)

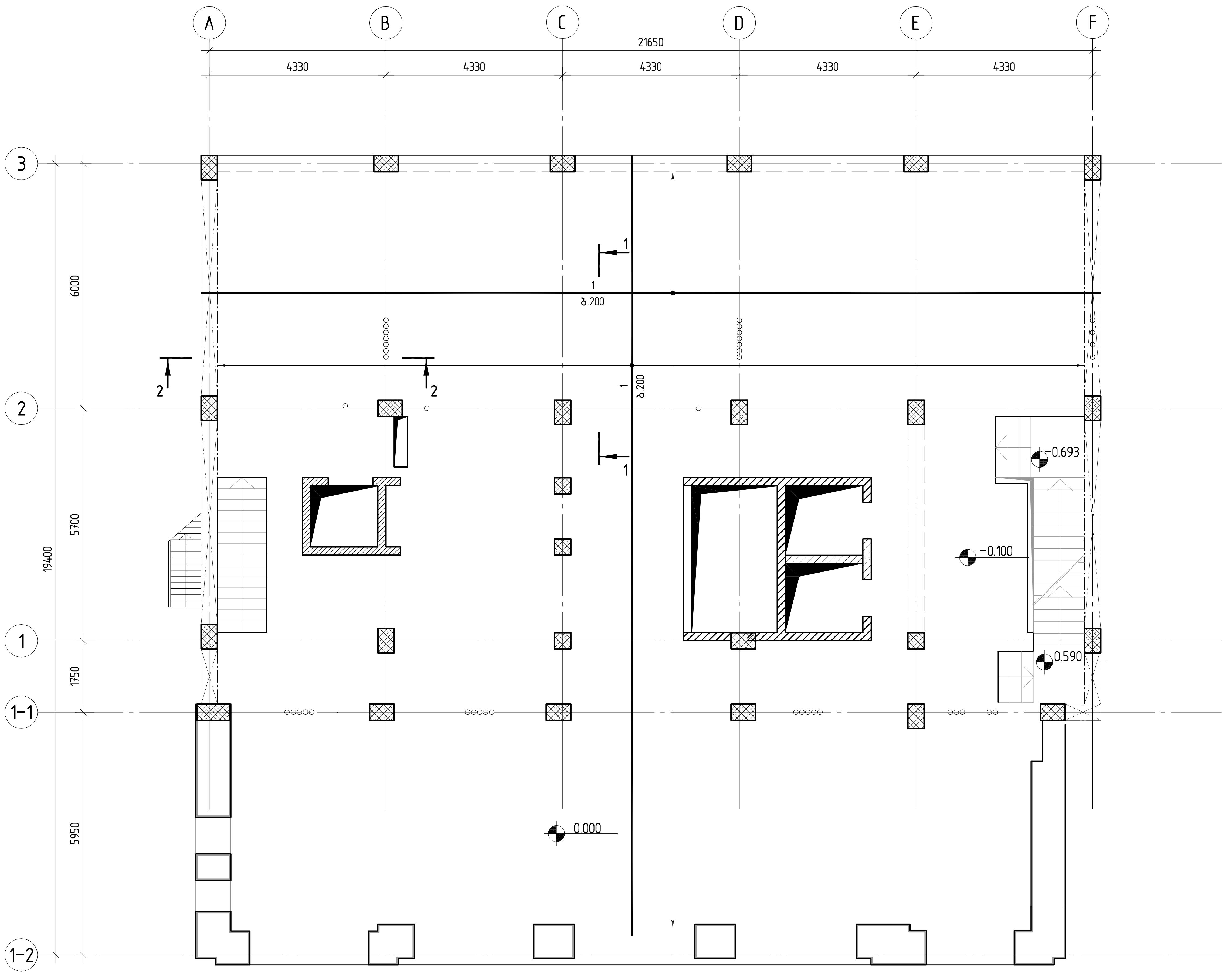

კოსტავას №27. "მუზა" რეკონსტრუქცია ადაპტაციის პროექტი	მუშა პრ.
რ/ზ მონოლითური ფილის არმირების სქემა ▽-0.100(ქვედა ფენა, ძირითადი არმატურა)	დაკვ.
	ფურც. № 308
მასშტაბი 1:100	ინვ. №
	ფურცლები
შ.პ.ს. „ჯი პი ენ“	
მთ.კონსტ.	ო.ქვარიანიშვილი
შეასრულა	მ.სტურუა
შეამოწმა	ო.ქვარიანიშვილი

რ/ბ მონოლითური ფილის არმირების სქემა ▽-0.100 (ქვედა ფენა, დამატებითი არმატურა)

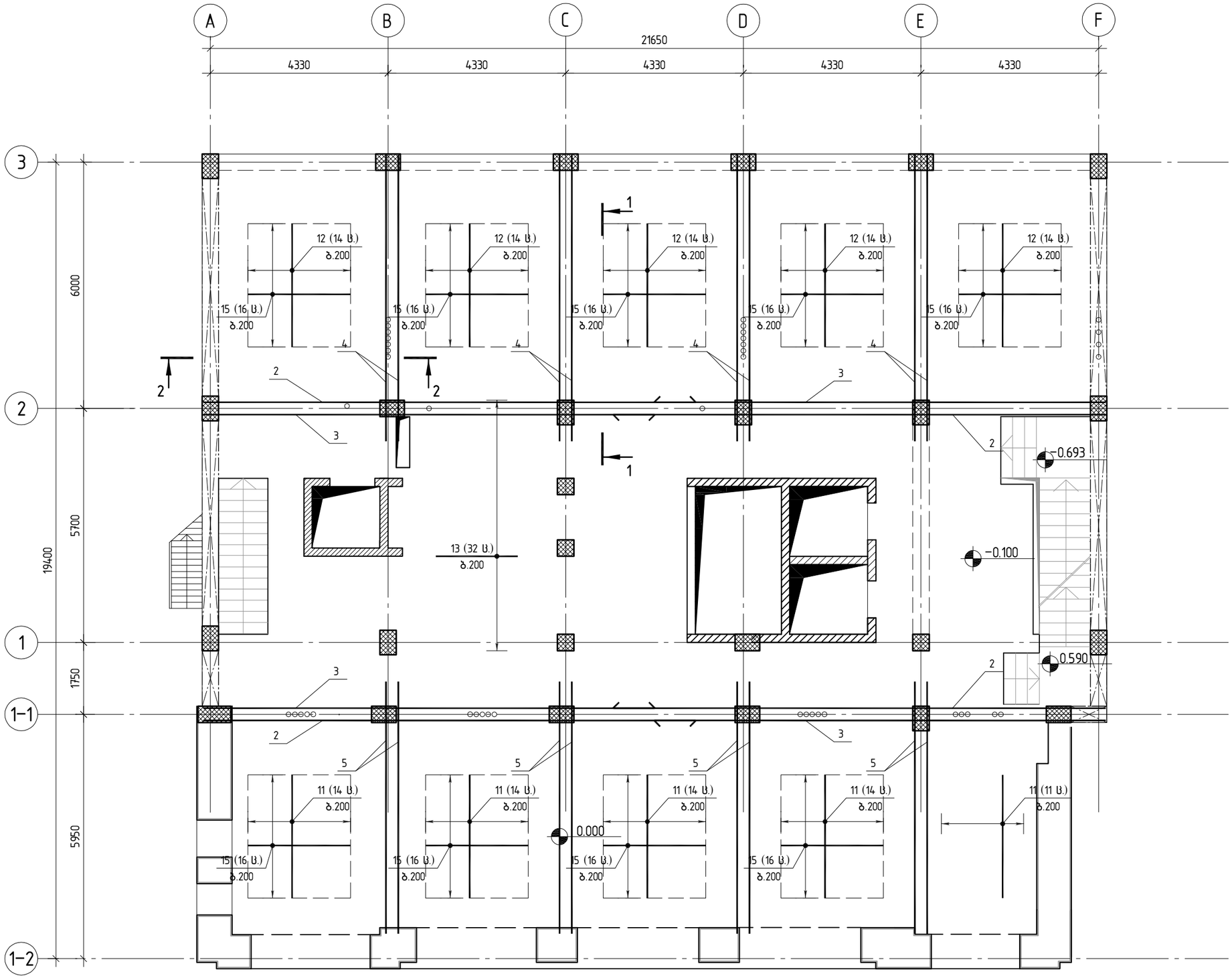

ქ. თბილისი №27. "წყნეთის" რეკონსტრუქციის პროექტზე			
რ/ბ მონოლითური ფილის არმირების სქემა ▽-0.100 (ქვედა ფენა, დამატებითი არმატურა)			

რ/ზ მონოლითური ფილის არმირების სქემა ▽−0.100 (ზედა ფენა, ძირითადი არმატურა)

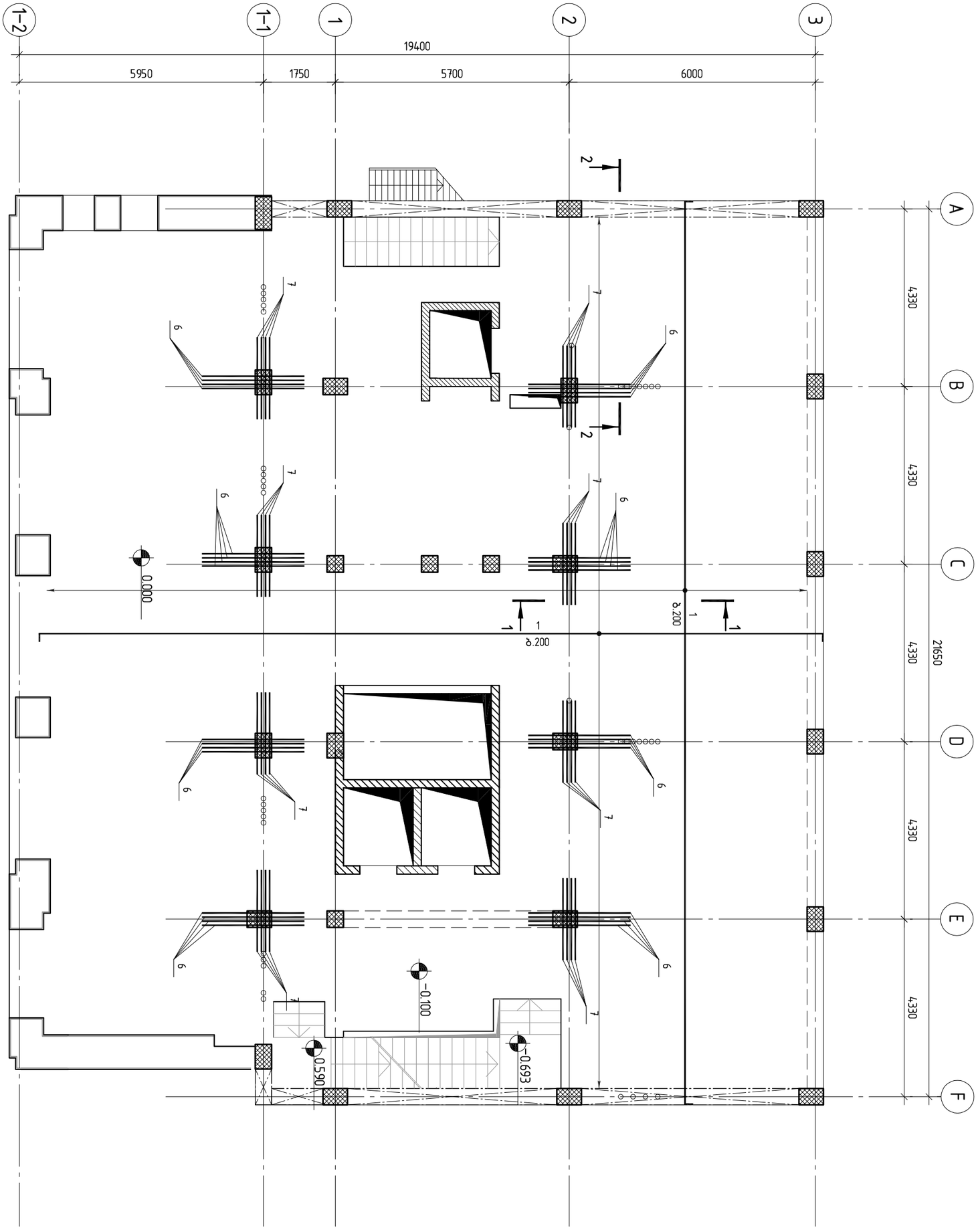

შ.პ.ს. „ჯი აი პი ეი“			კოსტავას №27. "მუზა" რეკონსტრუქცია ადაპტაციის პროექტი		მუზა არ.
			რ/ზ მონოლითური ფილის არმირების სქემა ▽−0.100 (ზედა ფენა, ძირითადი არმატურა)		დაკვ
მთ.კონსტ.	ო.ქვრივიშვილი				ფურც. № 310
შეასრულა	შ.სტურუა				
შეამოწმა	ო.ქვრივიშვილი		მასშტაბი 1:100	ინვ. №	ფურცლები

რ/ბ მონოლითური ფილის არმირების სქემა ▽-0.100 (ზედა ფენა, დამატებითი არმატურა)

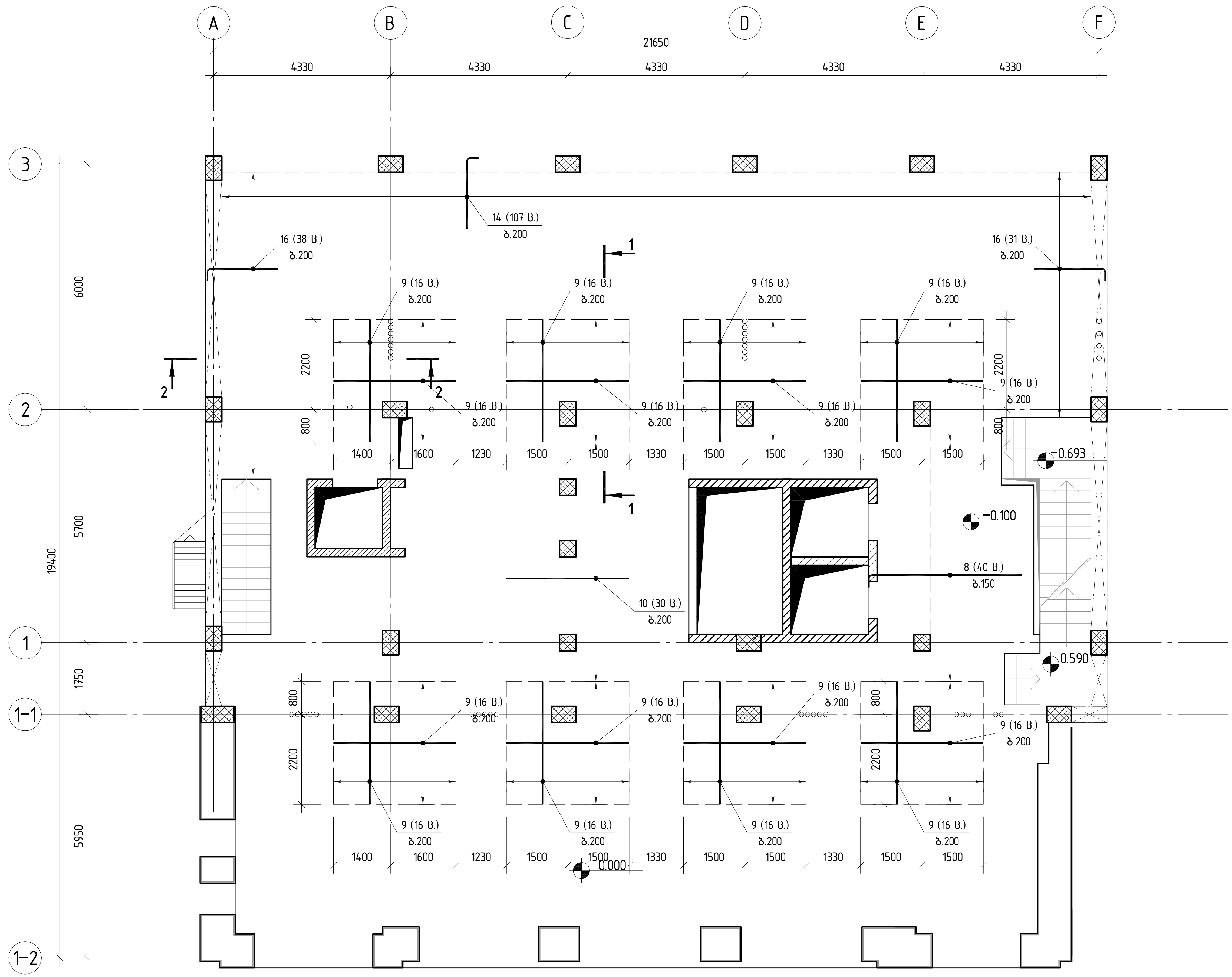

კოსტავას №27. "მუზა" რეკონსტრუქცია ადაპტაციის პროექტი	მუშა პრ.
შ.პ.ს. „ჯი აი პი ენ“	
მთ.კონსტ. ო.ქვარიანიშვილი	
შეასრულა მ.სტურუა	
შეამოწმა ო.ქვარიანიშვილი	
რ/ბ მონოლითური ფილის არმირების სქემა ▽-0.100 (ზედა ფენა, დამატებითი არმატურა)	[illegible]
მასშტაბი 1:100	ფურც. № 311
ინვ. №	[illegible]

რ/ბ მონოლითური ფილის არმირების სქემა ▽−0.100 (საკიდებისა და ფიქსატორების განლაგება)

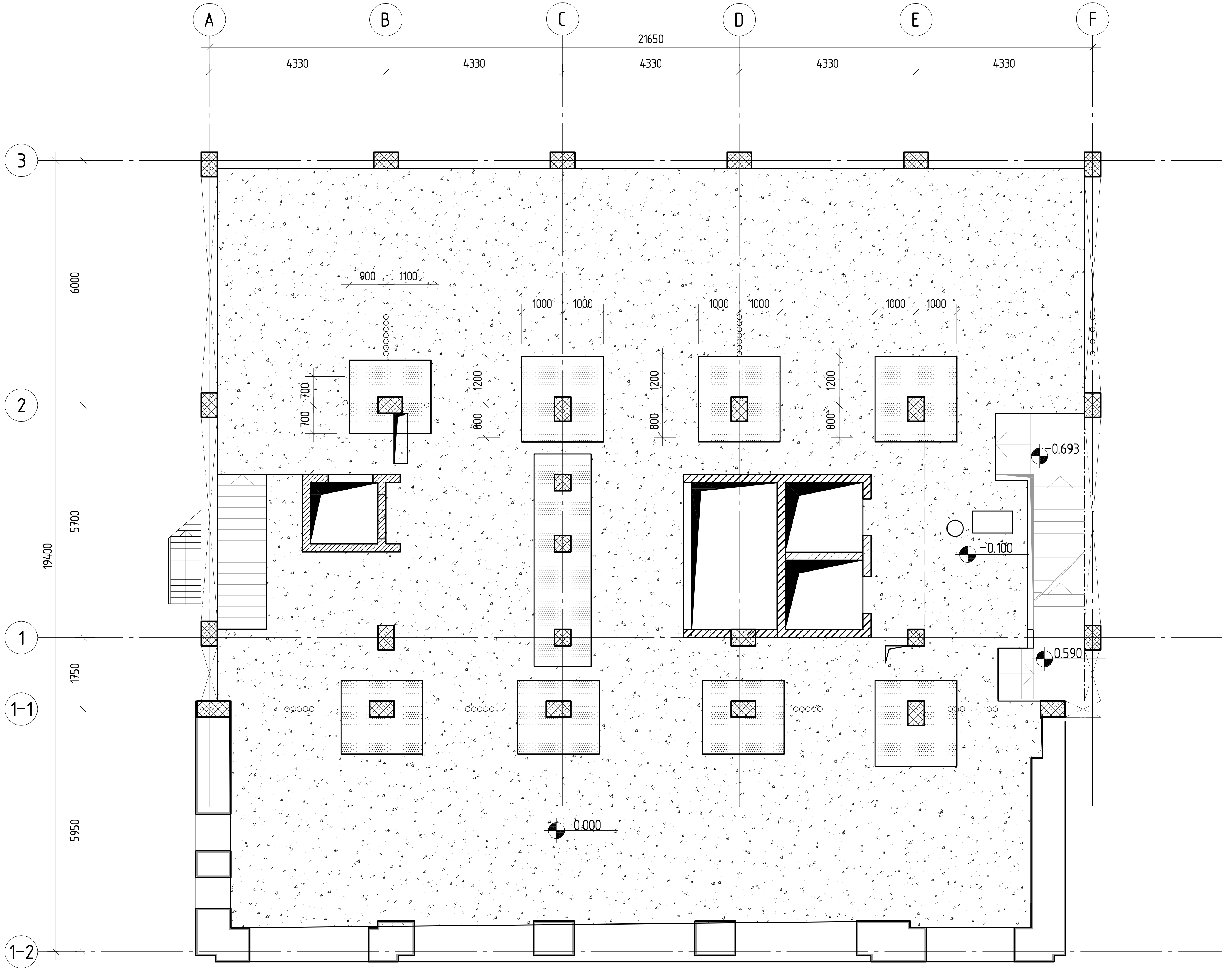

ფიქსატორების (პოზ. 1–2) ბიჯი 800

ფიქსატორების (პოზ. 1–2) ბიჯი 800; საკიდები (პოზ. 1–1) ბიჯი 75

შ.პ.ს. „ჯი აი პი ენ“		კოსტავას №27. "მუზა" რეკონსტრუქცია ადაპტაციის პროექტი	
მთ.კონსტ.	ო.ქვარიანიშვილი	რ/ბ მონოლითური ფილის არმირების სქემა ▽−0.100 (საკიდებისა და ფიქსატორების განლაგება)	მუშა პრ.
შეასრულა	მ.სხუპოვა		ლიკე
შეამოწმა	ო.ქვარიანიშვილი	მასშტაბი 1:100	ნახ. №	ფურც. № 312
			ფურცლები

პოზ.	ა ღ ნ ი შ ვ ნ ა	დ ა ს ა ხ ე ლ ე ბ ა	რაოდ.	მასა,ე რთ. კგ	შენიშვნა
		<u>დეტალები</u>			
1		⌀12 A500C L=7724.2 მ		0.89	6859.1
		⌀20 A500C			
2		L=12000	4	29.64	118.6
3		L=11000	4	27.17	108.7
4		L=6970	8	17.22	137.8
5		L=6140	8	15.17	121.4
6		L=2500	32	6.18	197.8
7		L=2000	32	4.94	158.1
		⌀16 A500C			
8		L=4000	40	6.32	252.8
9		L=3000	256	4.74	1213.4
		⌀14 A500C			
10		L=3000	30	3.63	108.9
		⌀12 A500C			
11		L=3000	67	2.66	178.5
		⌀10 A500C			
12		L=3000	70	1.85	129.6
13		L=2000	32	1.23	39.5
14		L=2000	107	1.23	132.0

პოზ.	ა ღ ნ ი შ ვ ნ ა	დ ა ს ა ხ ე ლ ე ბ ა	რაოდ.	მასა,ე რთ. კგ	შენიშვნა
		⌀8 A500C			
15		L=2500	144	0.99	142.2
16		L=2000	69	0.79	54.5
		⌀10 A500C			
1-1		L=1440	530	0.89	473.18
		⌀8 A500C			
1-2		L=350	6500	0.14	898.62
		<u>მასალები</u>			
		B30 კლასის ბეტონი		79.50	მ³

პოზ. 1-1

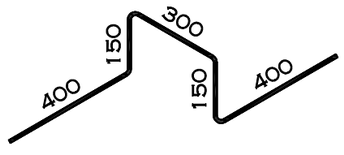

პოზ. 1-2

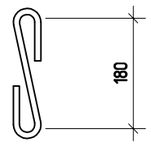

შ.პ.ს. „ჯი აი პი ენ“			კოსტავას №27. "მუზა" რეკონსტრუქცია აღდგენის პროექტი	
				მუშა პრ.
მთ.კონსტ.	ო.ქვრივიშვილი		რ/ბ მონოლითური ფილის სპეციფიკაცია ▽-0.100 ნიშნულზე	დაკვ
შეასრულა	შ.სტურუა			ფურც. № 313
შეამოწმა	ო.ქვრივიშვილი		მასშტაბი 1:	ინვ. № ფურცლები

1-1

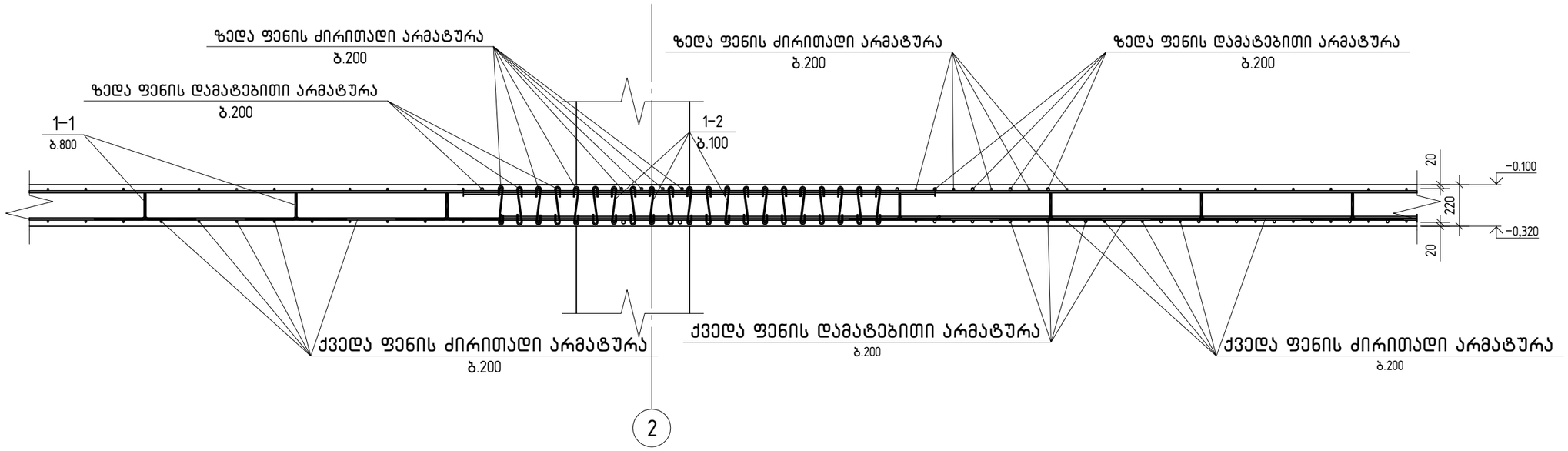

2-2

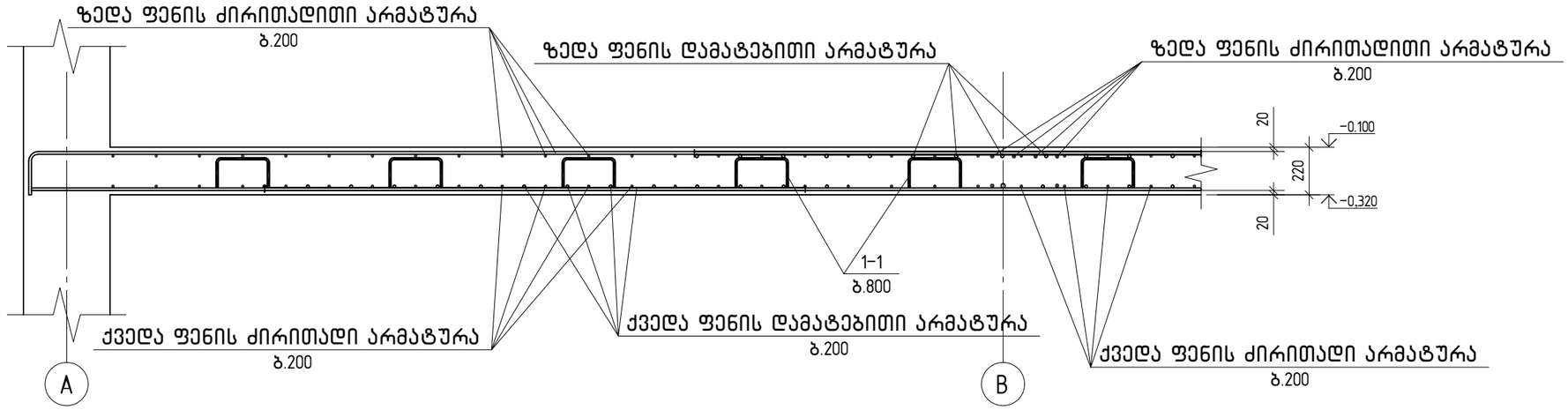

შ.პ.ს. „ჯი აი პი ენ“			კოსტავას №27. "მუზა" რეკონსტრუქცია ადაპტაციის პროექტი	
				მუშა არ.
მთ.კონსტ.	ო.ქვრივიშვილი		რ/ბ მონოლითური ფილის კვეთები ▽−0.100 ნიშნულზე	დაკვ
შეასრულა	შ.სტურუა			ფურც. № 314
შეამოწმა	ო.ქვრივიშვილი		მასშტაბი 1:	ინვ. № ფურცლები

რ/ბ მონოლითური ფილის არმირების სქემა ▽+3.100 და +4.060(ქვედა ფენა, ძირითადი არმატურა)

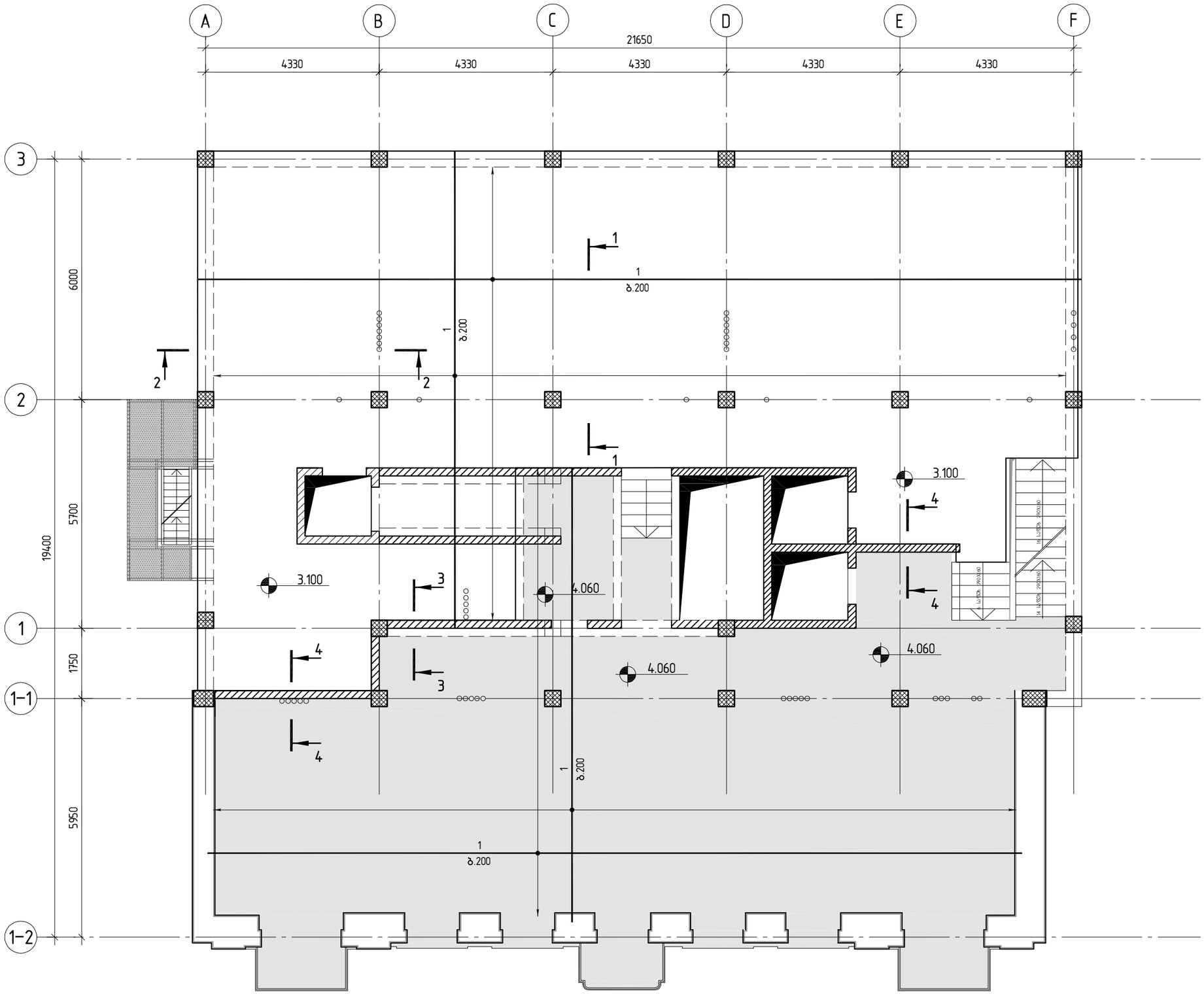

რ/ბ მონოლითური ფილის არმირების სქემა ▽+3.100 და +4.060 (ქვედა ფენა, დამატებითი არმატურა)

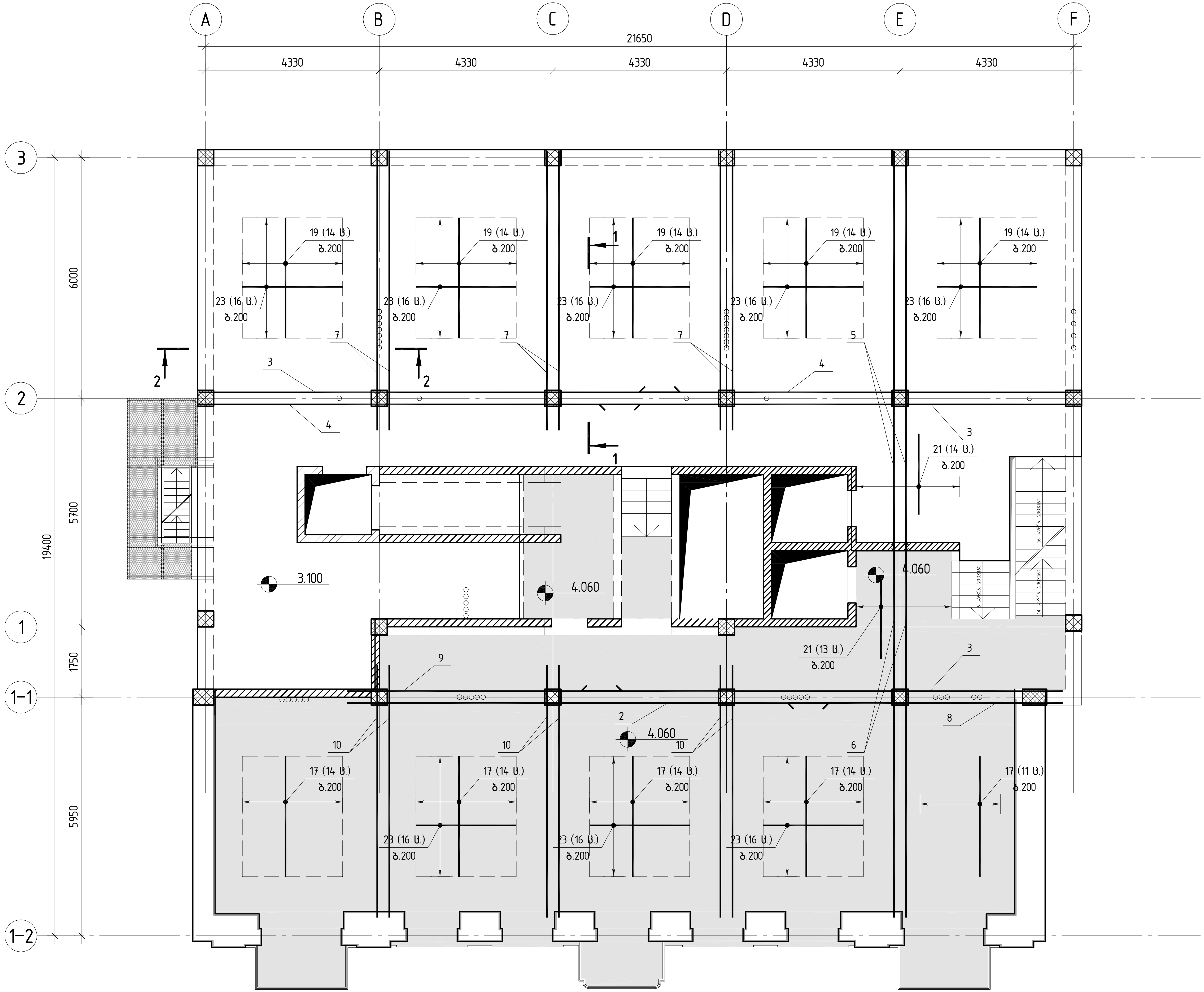

შ.პ.ს. „ჯი აი პი ენ“		კოსტავას №27. "მუზა" რეკონსტრუქცია ადაპტაციის პროექტი	
			მუშა პრ.
მთ.კონსტ.	ო.ქვარიანიშვილი	რ/ბ მონოლითური ფილის არმირების სქემა ▽+3.100 და +4.060 (ქვედა ფენა, დამატებითი არმატურა)	დაკვ
შეასრულა	შ.სტურუა		ფურც. № 316
შეამოწმა	ო.ქვარიანიშვილი	მასშტაბი 1:100 / ინვ. №	ფურცლები

რ/ბ მონოლითური ფილის არმირების სქემა ▿+3.100 და +4.060 (ზედა ფენა, ძირითადი არმატურა)

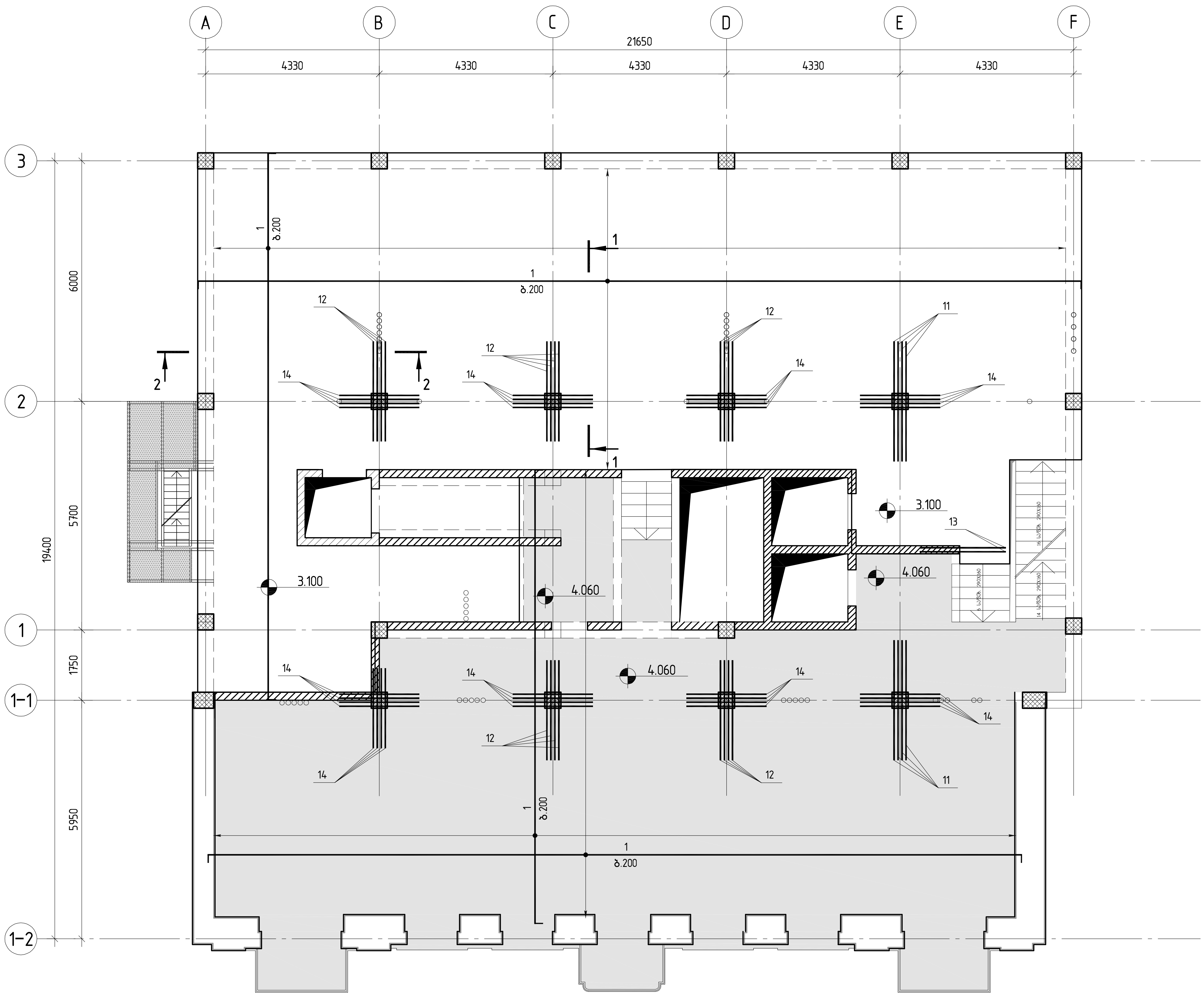

კოსტავას №27. "მუზა" რეკონსტრუქცია ადაპტაციის პროექტი	მუშა პრ.
შ.პ.ს. „ჯი აი პი ენ"	
მთ.კონსტ. — რ.ქვარიშვილი	რ/ბ მონოლითური ფილის არმირების სქემა ▿+3.100 და +4.060 (ზედა ფენა, ძირითადი არმატურა)
შეასრულა — მ.სტურუა	ფურც. № 317
შეამოწმა — რ.ქვარიშვილი	ფურცლები
მასშტაბი 1:100	ინვ. №

რ/ბ მონოლითური ფილის არმირების სქემა ▽+3.100 და +4.060 (ზედა ფენა, დამატებითი არმატურა)

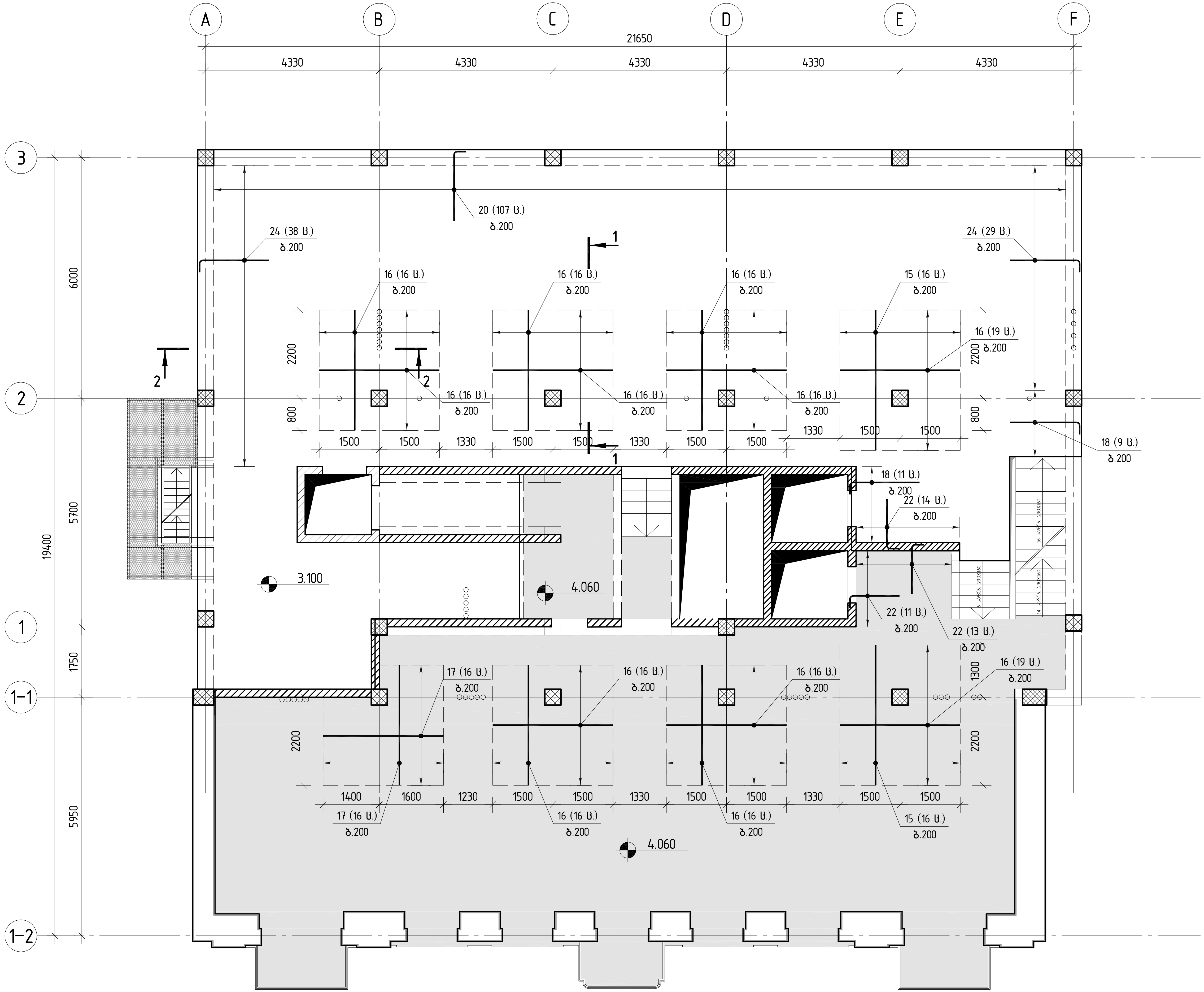

კოსტავას №27. "მუზა" რეკონსტრუქცია ადაპტაციის პროექტი	მუშა პრ.
რ/ბ მონოლითური ფილის არმირების სქემა ▽+3.100 და +4.060 (ზედა ფენა, დამატებითი არმატურა)	ეტაპი
	ფურც. № 318
მასშტაბი 1:100	ინვ. №	ფურცლები

შ.პ.ს. „ჯი აი პი ენ"

მთ.არქიტ.	ო.ქვარიანველი	
შეასრულა	შ.სტურუა	
შეამოწმა	ო.ქვარიანველი	

რ/ბ მონოლითური ფილის არმირების სქემა ▽+3.100 და +4.060 (საკიდებისა და ფიქსატორების განლაგება)

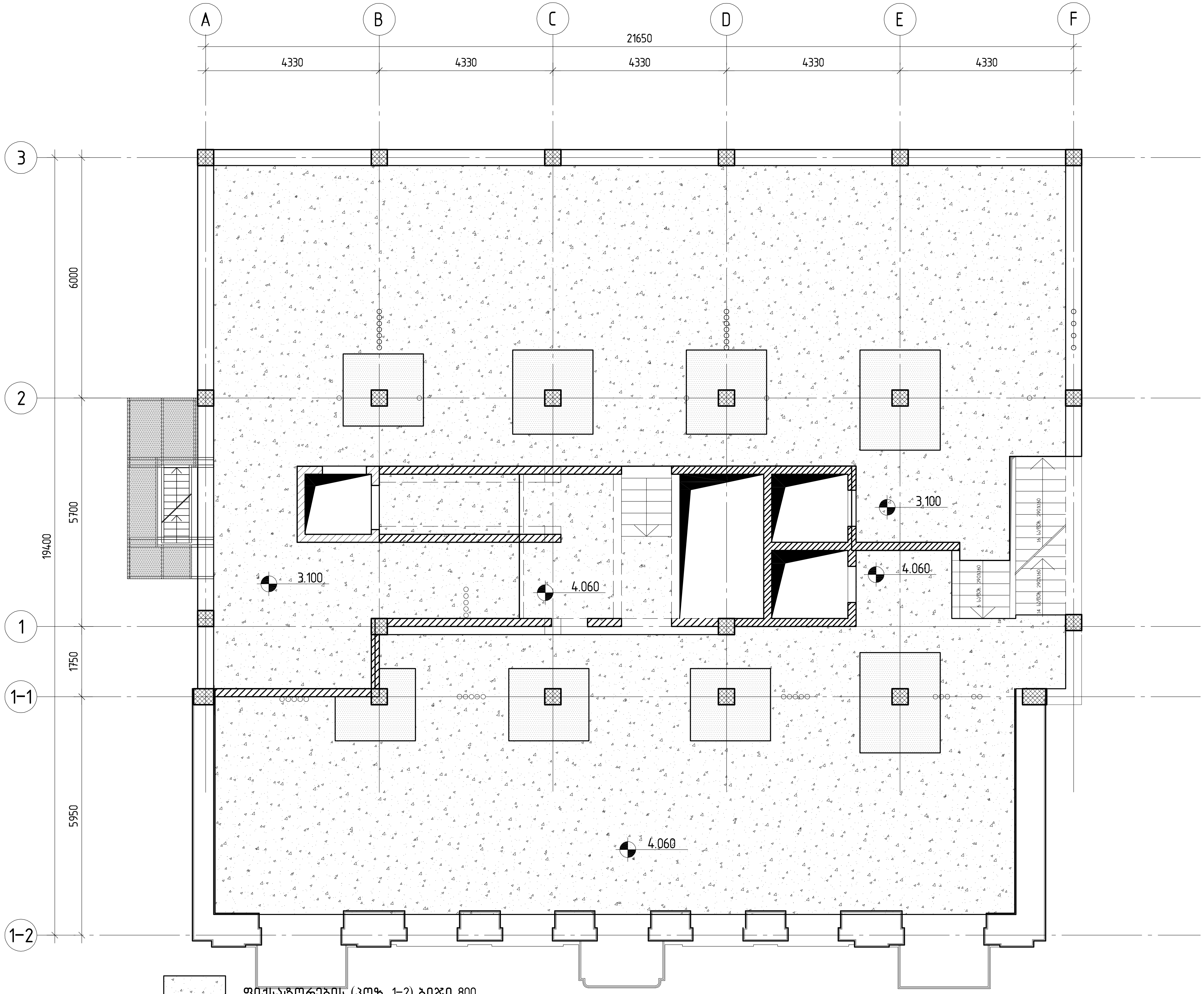

ფიქსატორების (პოზ. 1-2) ბიჯი 800

ფიქსატორების (პოზ. 1-2) ბიჯი 800; საკიდები (პოზ. 1-1) ბიჯი 75

შპს „ჯი პი ენ“		კოსტავას №27. "მუზა" რეკონსტრუქცია ადაპტაციის პროექტი
		მუშა პრ.
მთ.კონსტ.	ო.ქვარიანიშვილი	რ/ბ მონოლითური ფილის არმირების სქემა ▽+3.100 და +4.060 (საკიდებისა და ფიქსატორების განლაგება)
შეასრულა	მ.სტურუა	დაკვ
შეამოწმა	ო.ქვარიანიშვილი	ფურც. № 319
		მასშტაბი 1:100
		ინვ. №
		ფურცლები

პოზ.	ა ღ ნ ი შ ვ ნ ა	დ ა ს ა ხ ე ლ ე ბ ა	რაოდ.	მასა,ე რთ. კგ	შენიშვნა
		დეტალები			
1		⌀12 A500C L=7638.8 მ		0.89	6783.3
		⌀20 A500C			
2		L=12000	1	29.64	29.6
3		L=12000	3	29.64	88.9
4		L=11000	2	27.17	54.3
5		L=9970	2	24.63	49.3
6		L=9340	2	23.07	46.1
7		L=6970	6	17.22	103.3
8		L=6850	1	16.92	16.9
9		L=6850	1	16.92	16.9
10		L=6290	6	15.54	93.2
11		L=3000	8	7.41	59.3
12		L=2500	20	6.18	123.6
13		L=2150	2	5.31	10.6
14		L=2000	36	4.94	177.8
		⌀16 A500C			
15		L=3500	32	5.53	177.0
16		L=3000	198	4.74	938.5
		⌀12 A500C			
17		L=3000	99	2.66	263.7
18		L=2000	20	1.78	35.5
		⌀10 A500C			
19		L=3000	70	1.85	129.6
20		L=2000	107	1.23	132.0
21		L=2000	27	1.23	33.3
22		L=1500	38	0.93	35.2
		⌀8 A500C			
23		L=2500	128	0.99	126.4
24		L=2000	67	0.79	52.9
		⌀10 A500C			
1-1		L=1440	550	0.89	491.04
		⌀8 A500C			
1-2		L=350	5500	0.14	760.37
		მასალები			1082.9
		B30 კლასის ბეტონი		76.90	მ³
					14.1

პოზ. 1-1

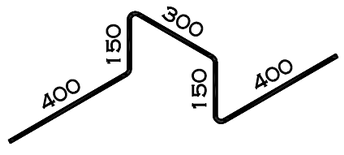

პოზ. 1-2

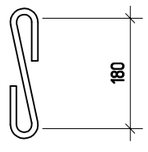

შ.პ.ს. „ჯი აი პი ენ“			კოსტავას №27. "მუზა" რეკონსტრუქცია აღდგენის პროექტი		
					მუშა პრ.
მთ.კონსტ.	ო.ქვრივიშვილი		რაბ მონოლითური ფილის სპეციფიკაცია ▽+3.100 და +4.060 ნიშნულებზე		დაკვ
შეასრულა	შ.სტურუა				ფურც. № 320
შეამოწმა	ო.ქვრივიშვილი		მასშტაბი 1:	ინვ. №	ფურცლები

1-1

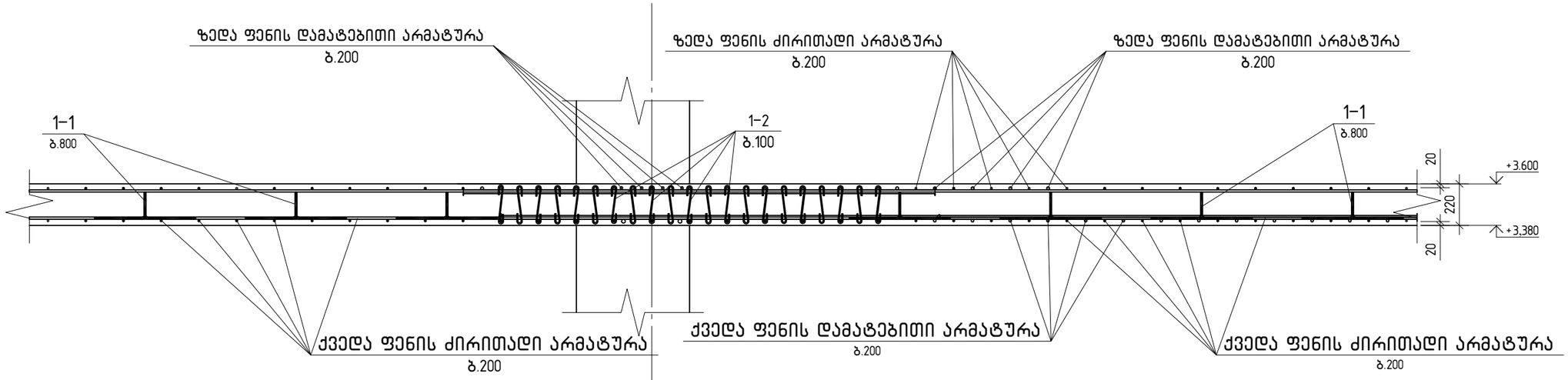

2

2-2

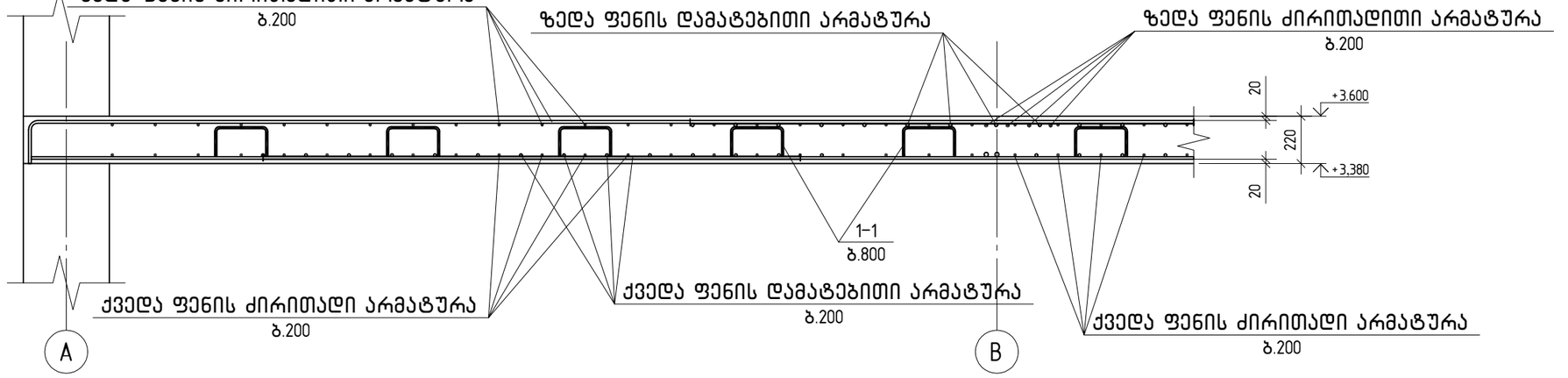

3-3

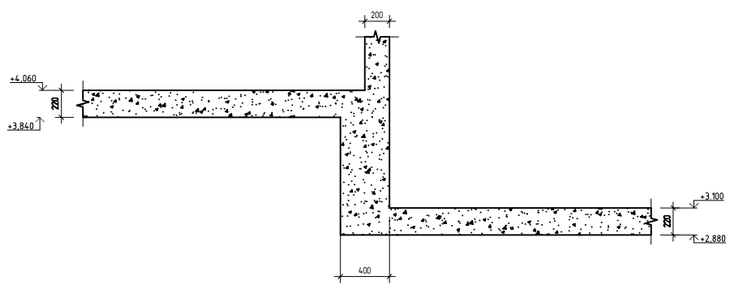

4-4

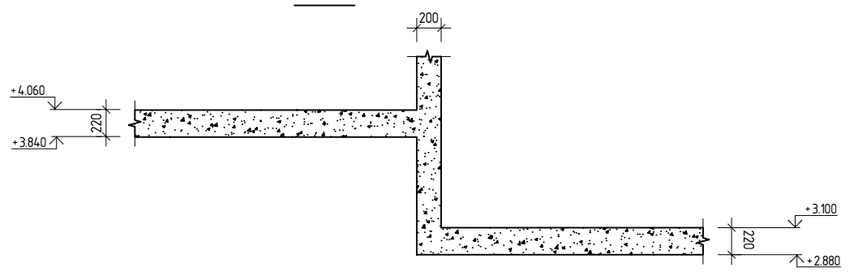

შ.პ.ს. „ჯი აი პი ეი“			კოსტავას №27. "მუზა" რეკონსტრუქცია ადაპტაციის პროექტი	
				მუშა პრ.
მთ.კონსტ.	ო.ქვრივიშვილი		რ/ბ მონოლითური ფილის კვეთები ▽+3.100 და +4.060 ნიშნულებზე	დაკვ
შეასრულა	შ.სტურუა			ფურც. № 321
შეამოწმა	ო.ქვრივიშვილი		მასშტაბი 1:	ინვ. № ფურცლები

რ/ბ მონოლითური ფილის არმირების სქემა ▽+6.300(ქვედა ფენა, ძირითადი არმატურა)

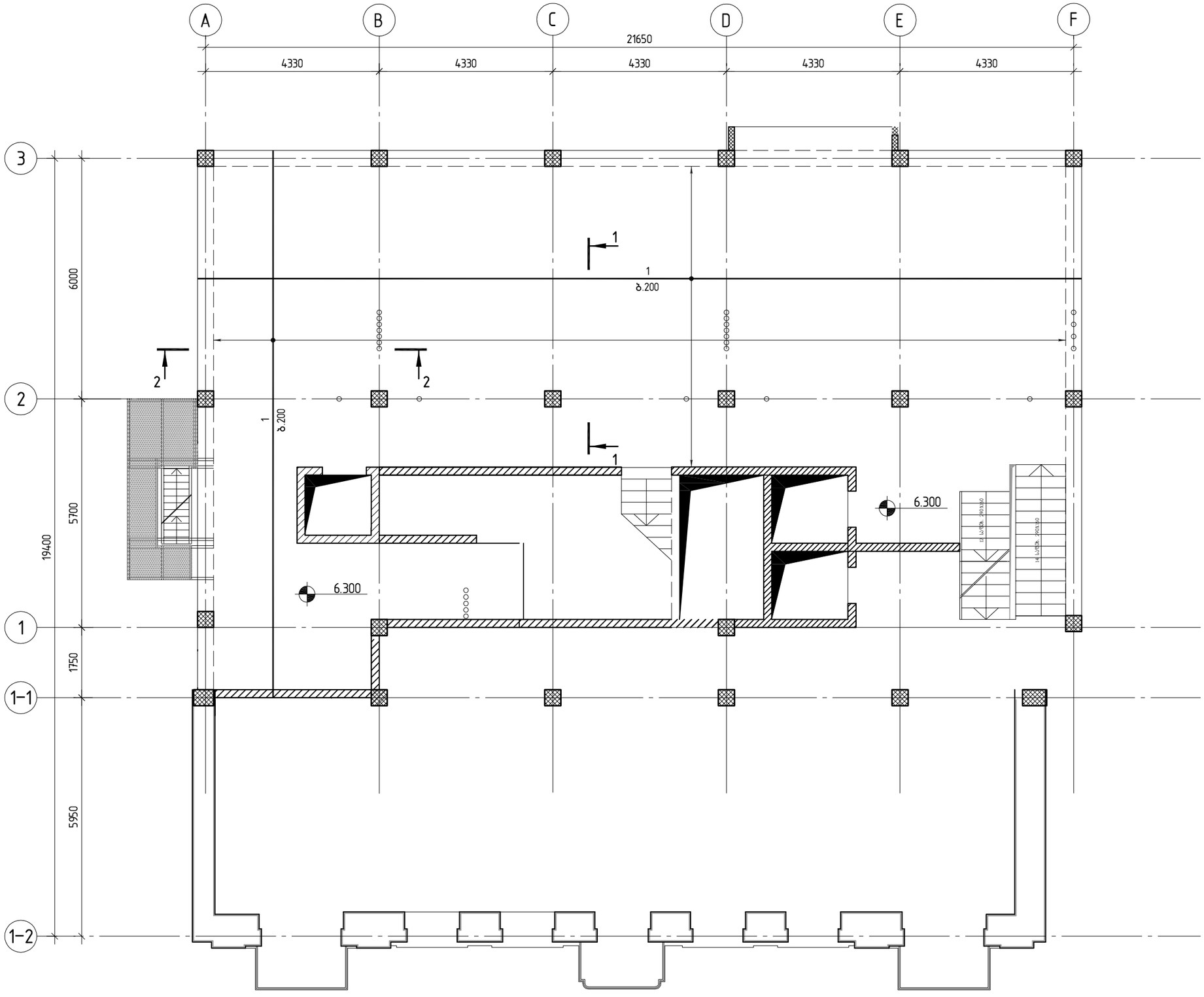

			ობიექტის №27. "ფენა" ცხოვრებისთვის პროფესიული განათლების კორპუსი
			რ/ბ მონოლითური ფილის არმირების სქემა ▽+6.300(ქვედა ფენა, ძირითადი არმატურა)
			შემსრულებელი: შპს "ენ პი ენ"
			დამკვეთი: შპს "ფენა"
			ფურც. № 322
			ფურცლები
			მასშტაბი 1:100
			ფურც. №

რ/ბ მონოლითური ფილის არმირების სქემა ▽+6.300 (ქვედა ფენა, დამატებითი არმატურა)

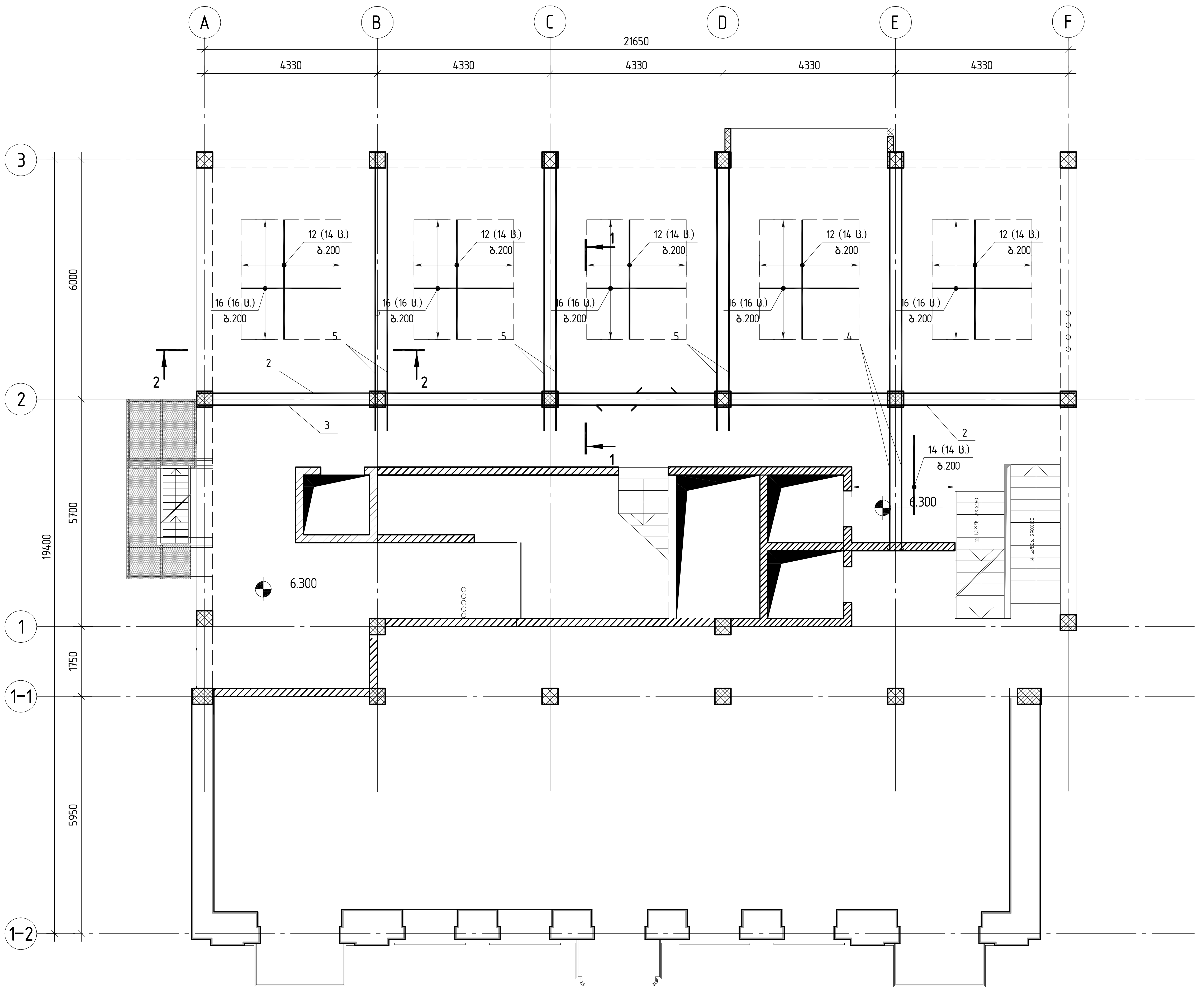

კოსტავას №27. "მუზა" რეკონსტრუქცია ადაპტაციის პროექტი			
შ.პ.ს. „ჯი აი პი ენ“		მუშა პრ.	
მთ.კონსტ.	ო.ქვარიანიშვილი	რ/ბ მონოლითური ფილის არმირების სქემა ▽+6.300 (ქვედა ფენა, დამატებითი არმატურა)	სტადია
შეასრულა	შ.სხტუაძე		ფურც. № 323
შეამოწმა	ო.ქვარიანიშვილი	მასშტაბი 1:100	ინვ. №	ფურცლები

რ/ბ მონოლითური ფილის არმირების სქემა ▽+6.300 (ზედა ფენა, ძირითადი არმატურა)

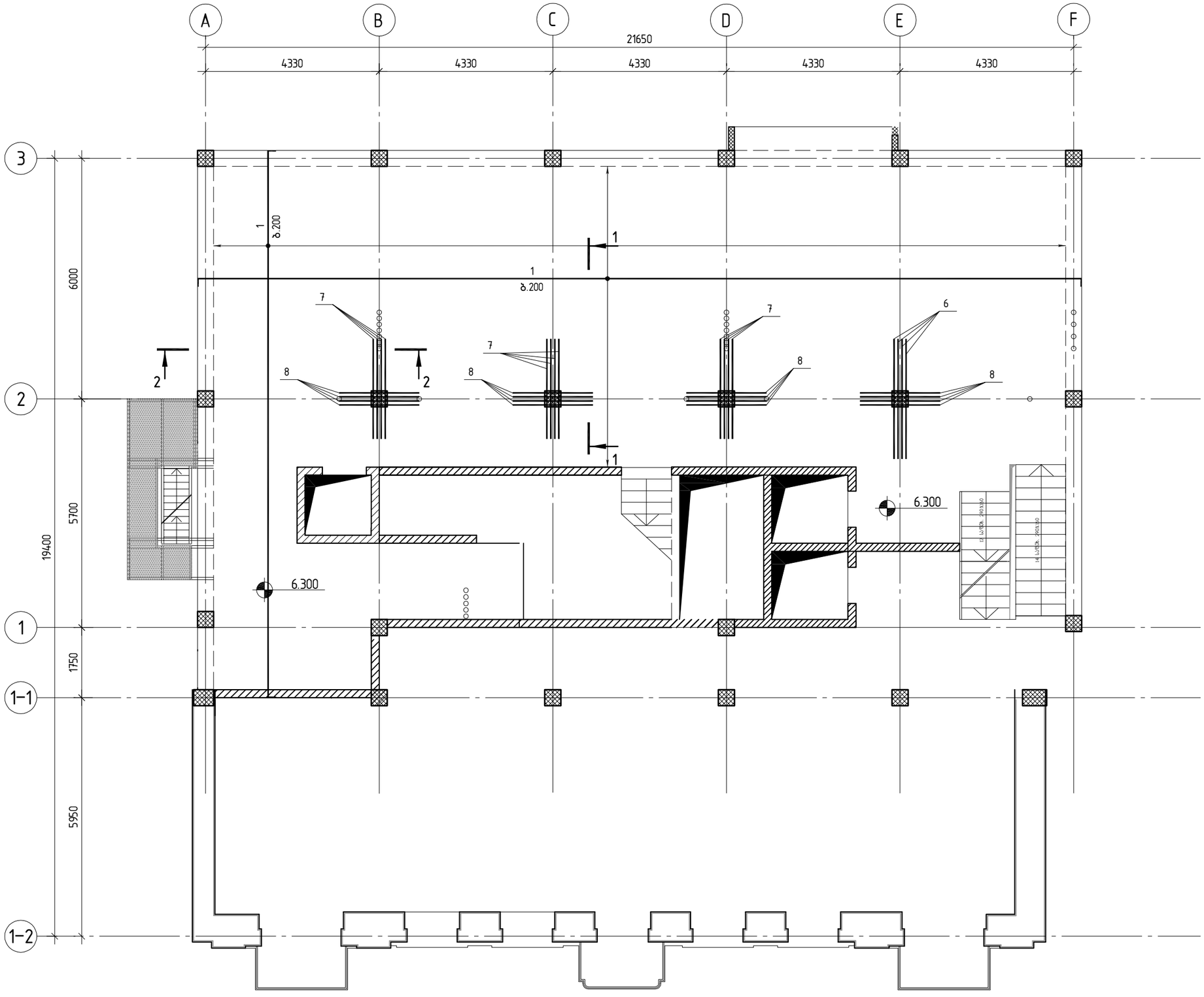

ავტორი	ი.კვარაციხელი		
შემოწმ.	ბ.სტეფაძე		
შემსრულ.	ი.კვარაციხელი		

შპს „ჯეი ეი ენ“

ქ.ბათუმში №27. "ფუნა" ტიპის სპორტული კომპლექსის მშენებლობის პროექტი

ნაწილი არ.

ობიექტის მისამართი

ნ/ბ მონოლითური ფილის არმირების სქემა ▽+6.300 (ზედა ფენა, ძირითადი არმატურა)

ფაზა

დაკვ.

ფურც. № 324

ფურცლები

ინდ. №

მასშტაბი 1:100

რ/ბ მონოლითური ფილის არმირების სქემა ▽+6.300 (ზედა ფენა, დამატებითი არმატურა)

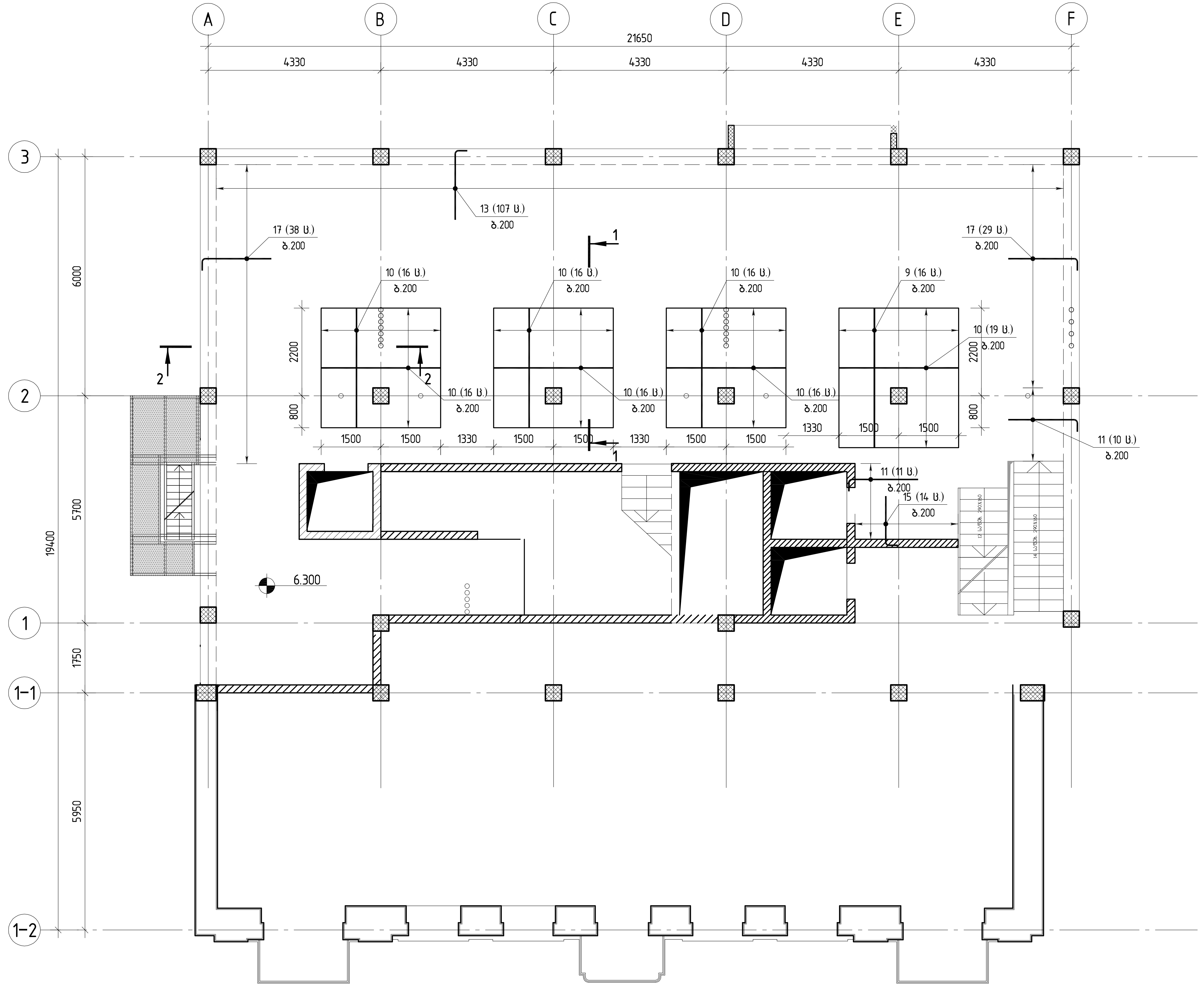

შ.პ.ს. „ჯი აი პი ენ“	კოსტავას №27. "მუზა" რეკონსტრუქცია ადაპტაციის პროექტი	
მთ.კონსტ.	ო.ქავრიშვილი	მუშა პრ.
შეასრულა	გ.სტურუა	რ/ბ მონოლითური ფილის არმირების სქემა ▽+6.300 (ზედა ფენა, დამატებითი არმატურა)
შემმოწმა	ო.ქავრიშვილი	ეტაპი / ფურც. № 325 / ფურცლები
		მასშტაბი 1:100 / ინვ. №

რ/ბ მონოლითური ფილის არმირების სქემა ▽+6.300 (საკიდებისა და ფიქსატორების განლაგება)

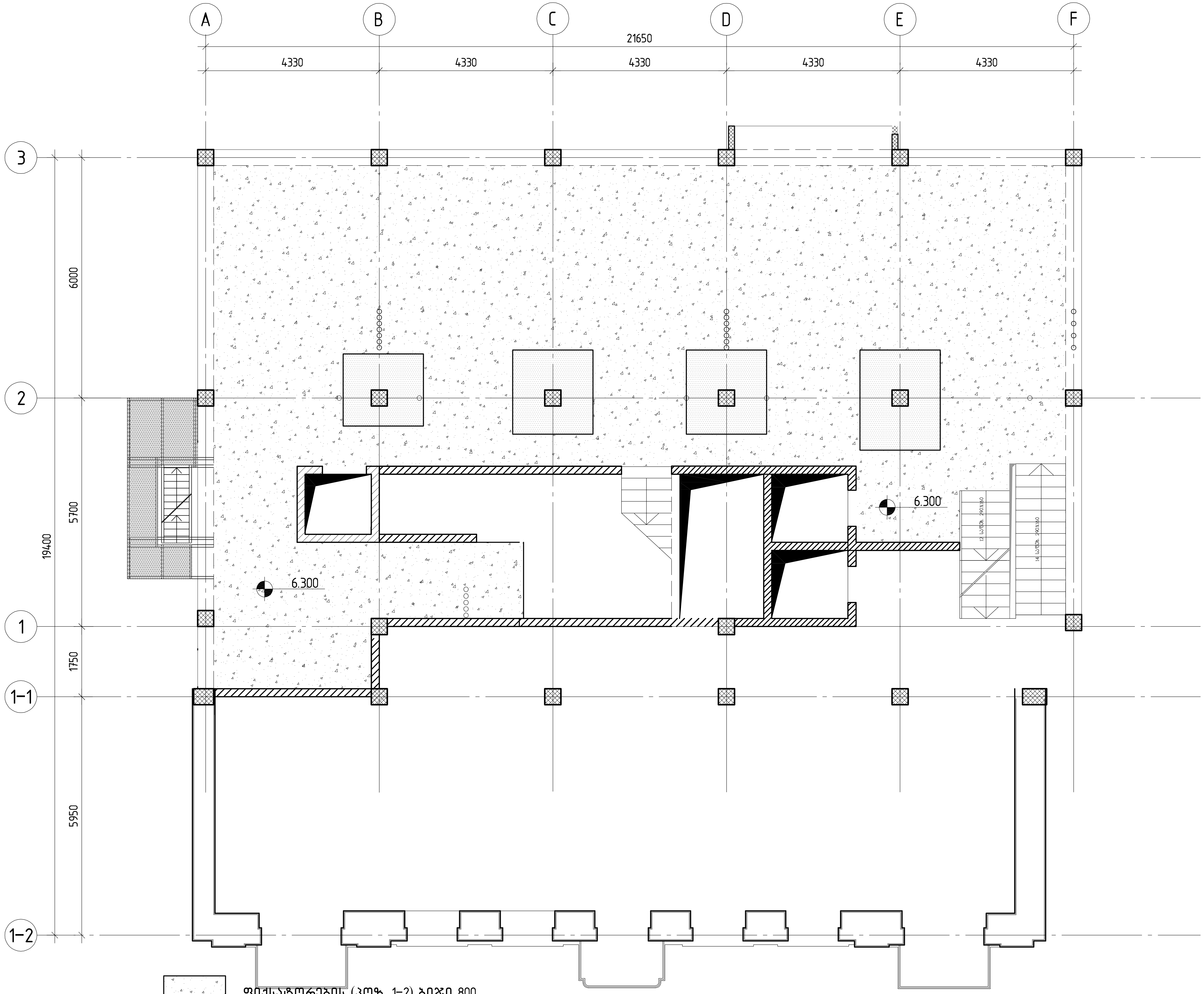

ფიქსატორების (პოზ. 1–2) ბიჯი 800

ფიქსატორების (პოზ. 1–2) ბიჯი 800; საკიდები (პოზ. 1–1) ბიჯი 75

GIPN	შ.პ.ს. „ჯი აი პი ენ"	კოსტავას №27. "მუზა" რეკონსტრუქცია ადაპტაციის პროექტი	მუშა პრ.
მთ.კონსტ.	ო.კვარიშვილი	რ/ბ მონოლითური ფილის არმირების სქემა ▽+6.300 (საკიდებისა და ფიქსატორების განლაგება)	დაკვ
შეასრულა	შ.სტურუა		ფურც. № 326
შეამოწმა	ო.კვარიშვილი	მასშტაბი 1:100 / ინვ. №	ფურცლები

პოზ.	ა ღ ნ ი შ ვ ნ ა	დ ა ს ა ხ ე ლ ე ბ ა	რაოდ.	მასა,ე რთ. კგ	შენიშვნა
		<u>დეტალები</u>			
1		⌀12 A500C L=4209.1 მ		0.89	3737.7
		⌀20 A500C			
2		L=12000	2	29.64	59.3
3		L=11000	2	27.17	54.3
4		L=9970	2	24.63	49.3
5		L=6970	6	17.22	103.3
6		L=3000	4	7.41	29.6
7		L=2500	12	6.18	74.2
8		L=2000	16	4.94	79.0
		⌀16 A500C			
9		L=3500	16	5.53	88.5
10		L=3000	115	4.74	545.1
		⌀12 A500C			
11		L=2000	21	1.78	37.3
		⌀10 A500C			
12		L=3000	70	1.85	129.6
13		L=2000	107	1.23	132.0
14		L=2000	14	1.23	17.3
15		L=1500	14	0.93	13.0

პოზ.	ა ღ ნ ი შ ვ ნ ა	დ ა ს ა ხ ე ლ ე ბ ა	რაოდ.	მასა,ე რთ. კგ	შენიშვნა
		⌀8 A500C			
16		L=2500	80	0.99	79.0
17		L=2000	67	0.79	52.9
		⌀10 A500C			
1-1		L=1440	300	0.89	267.84
		⌀8 A500C			
1-2		L=350	2900	0.14	400.92
		<u>მასალები</u>			5950
		B30 კლასის ბეტონი		41.70	მ³
					743

პოზ. 1-1

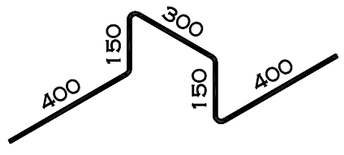

პოზ. 1-2

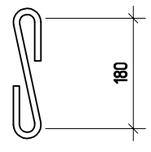

შ.პ.ს. „ჯი აი პი ენ“			კოსტავას №27. "მუზა" რეკონსტრუქცია ადაპტაციის პროექტი	
				მუშა პრ.
მთ.კონსტ.	ო.ქვრივიშვილი		რ/ბ მონოლითური ფილის სპეციფიკაცია ▽+6.300 ნიშნულზე	დაკვ
შესრულა	შ.სტურუა			ფურც. № 327
შეამოწმა	ო.ქვრივიშვილი		მასშტაბი 1:	ინვ. № ფურცლები

1-1

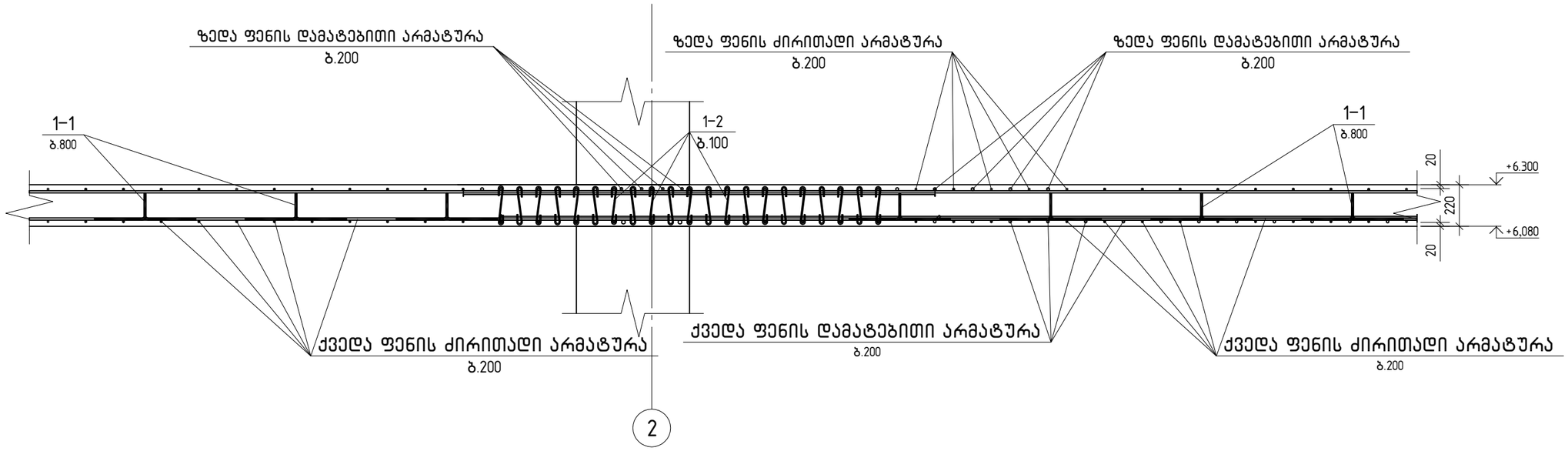

2-2

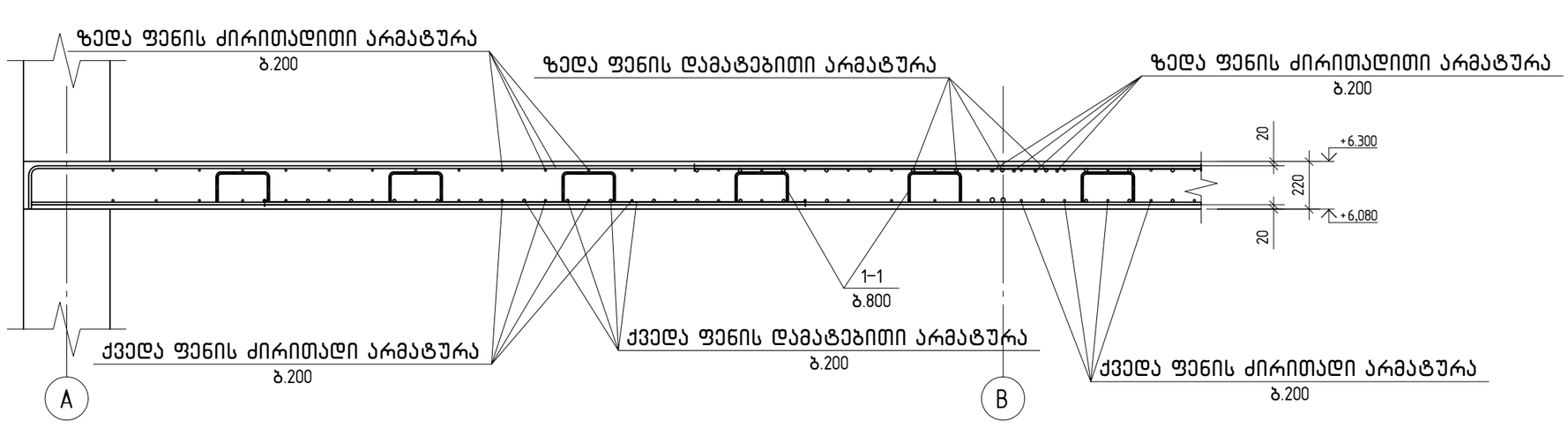

შ.პ.ს. „ჯი აი პი ენ“			კოსტავას №27. "მუზა" რეკონსტრუქცია ადაპტაციის პროექტი	
				მუზა არ.
მთ.კონსტ.	ო.ქვრივიშვილი		რ/ბ მონოლითური ფილის კვეთები ▽+6.300 ნიშნულზე	დაკვ
შეასრულა	მ.სტურუა			ფურც. № 328
შეამოწმა	ო.ქვრივიშვილი		მასშტაბი 1:	ინვ. № ფურცლები

რ/ბ მონოლითური ფილის არმირების სქემა ▽+8.220 და +9.500 (ქვედა ფენა, ძირითადი არმატურა)

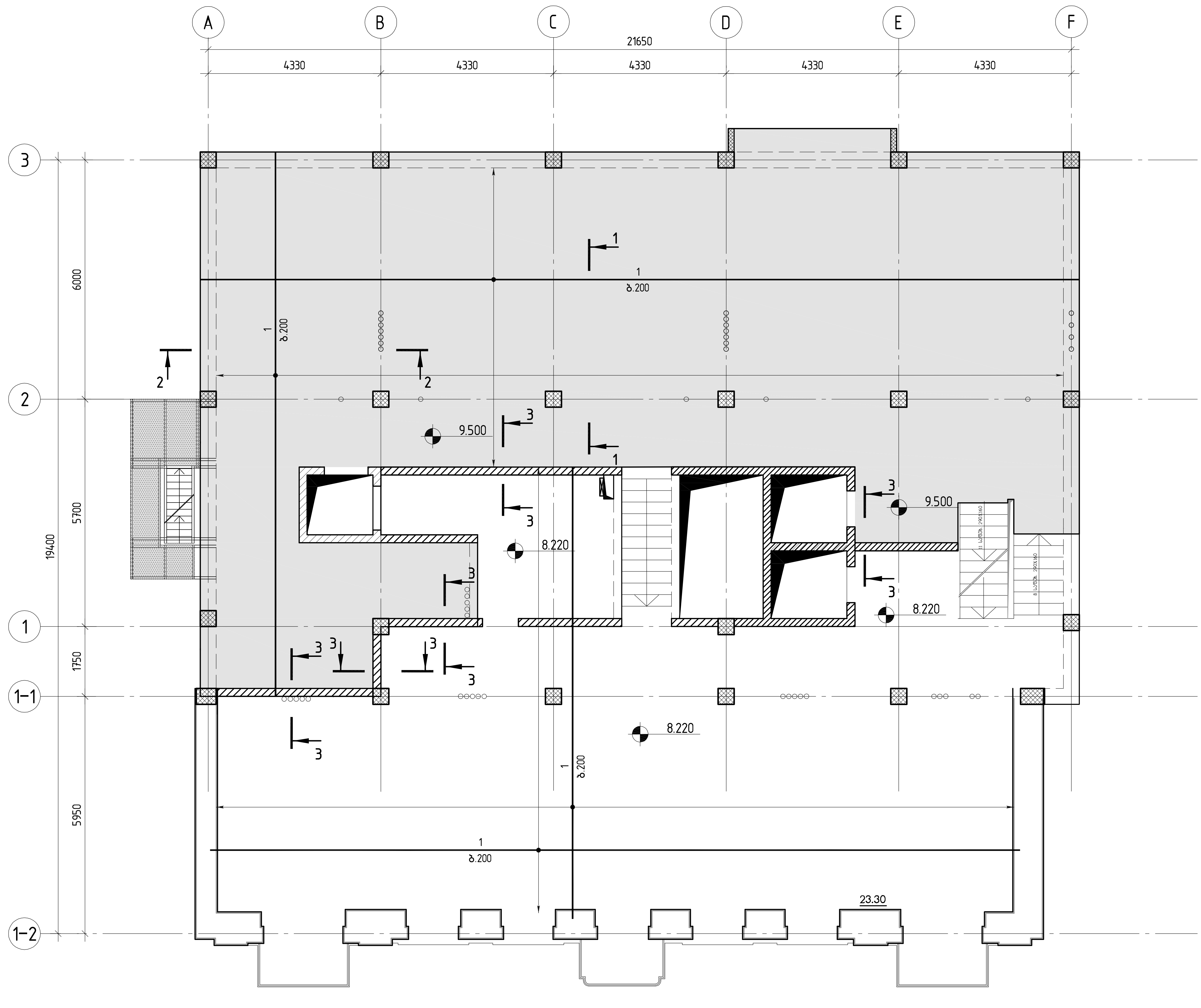

კოსტავას №27. "მუზა" რეკონსტრუქცია ადაპტაციის პროექტი		მუშა პრ.
შ.პ.ს. „ჯი პი ენ"	რ/ბ მონოლითური ფილის არმირების სქემა ▽+8.220 და +9.500 (ქვედა ფენა, ძირითადი არმატურა)	
მთ.კონსტ. ო.ქავრიშვილი		
შეასრულა შ.სტურუა		ფურც. № 329
შეამოწმა ო.ქავრიშვილი	მასშტაბი 1:100 / ინვ. №	ფურცლები

რ/ზ მონოლითური ფილის არმირების სქემა ▽+8.220 და +9.500 (ქვედა ფენა, დამატებითი არმატურა)

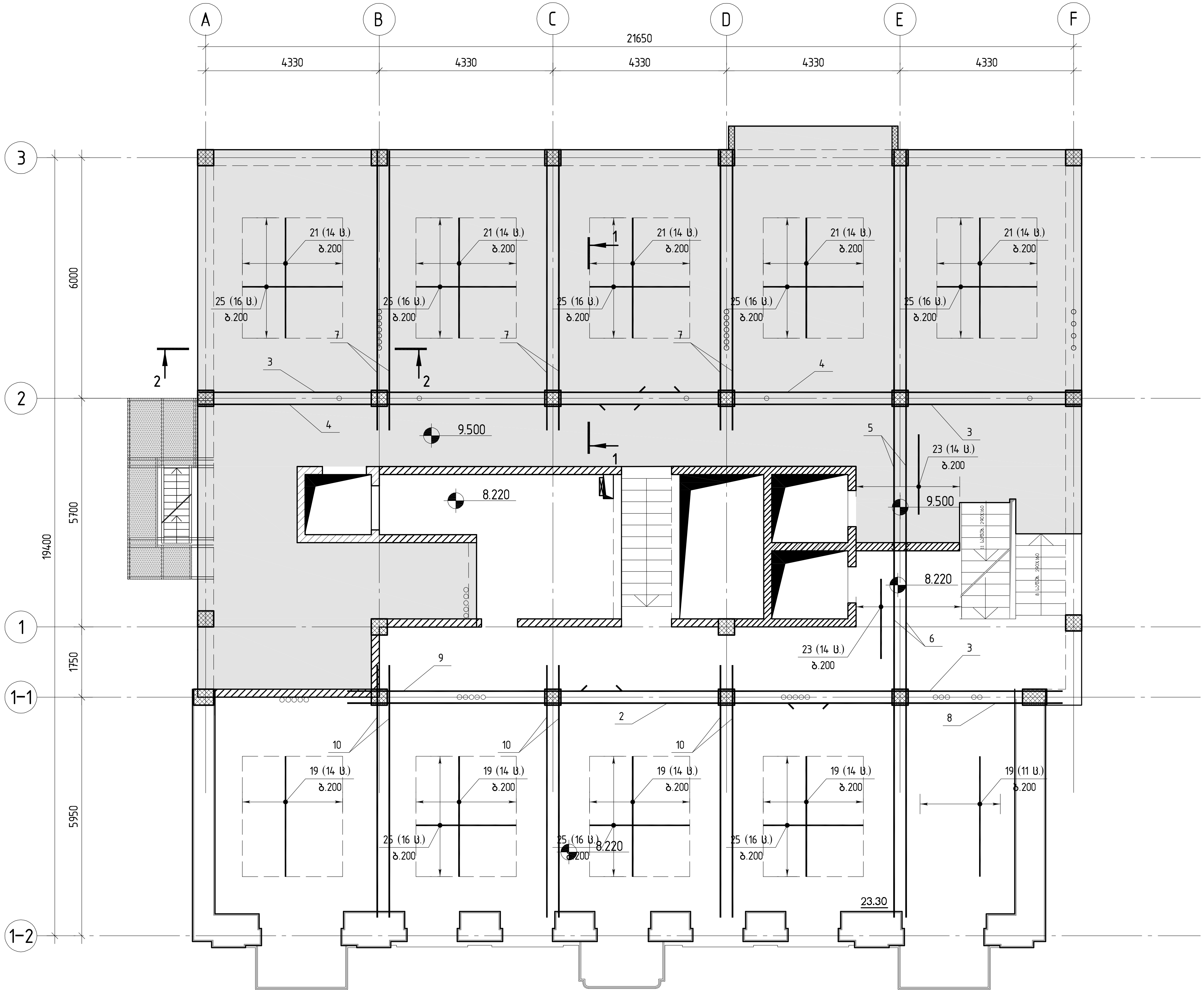

კოსტავას №27. "მუზა" რეკონსტრუქცია ადაპტაციის პროექტი

შ.პ.ს. „ჯი პი ენ“

რ/ზ მონოლითური ფილის არმირების სქემა ▽+8.220 და +9.500 (ქვედა ფენა, დამატებითი არმატურა)

მთ.კონსტ.	
შეასრულა	
შეამოწმა	
მასშტაბი 1:100	ინვ. №
მუშა პრ.	
ეტაპი	
ფურც. № 330	
ფურცლები	

რ/ბ მონოლითური ფილის არმირების სქემა ▽+8.220 და +9.500 (ზედა ფენა, ძირითადი არმატურა)

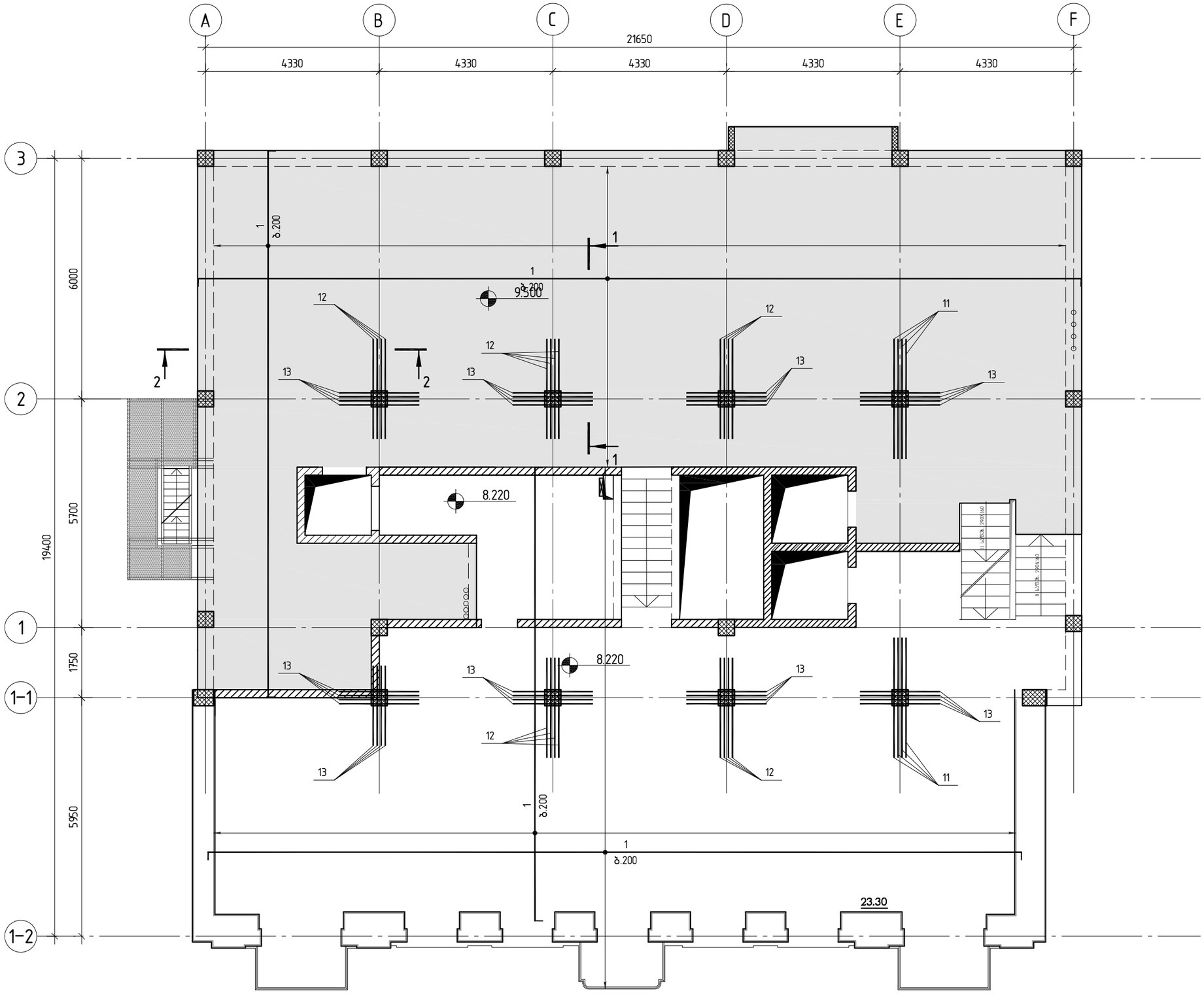

ავტ. პირი			
ლარი			
ფარც. № 331			
ფარცელი			
ინდ. №			
მასშტაბი 1:100			

ქ.ბათუმში №27. "ფუნა" ტიპის სამედიცინო ცენტრის მშენებლობის პროექტი

რ/ბ მონოლითური ფილის არმირების სქემა ▽+8.220 და +9.500 (ზედა ფენა, ძირითადი არმატურა)

შეადგინა	ი.კარიგიანიტი	
შესწორება	ბ.სტეპანე	
შეამოწმა	ი.კარიგიანიტი	

შპს „ჯეი ეი ენ"

რ/ბ მონოლითური ფილის არმირების სქემა ▽+8.220 და +9.500 (ზედა ფენა, დამატებითი არმატურა)

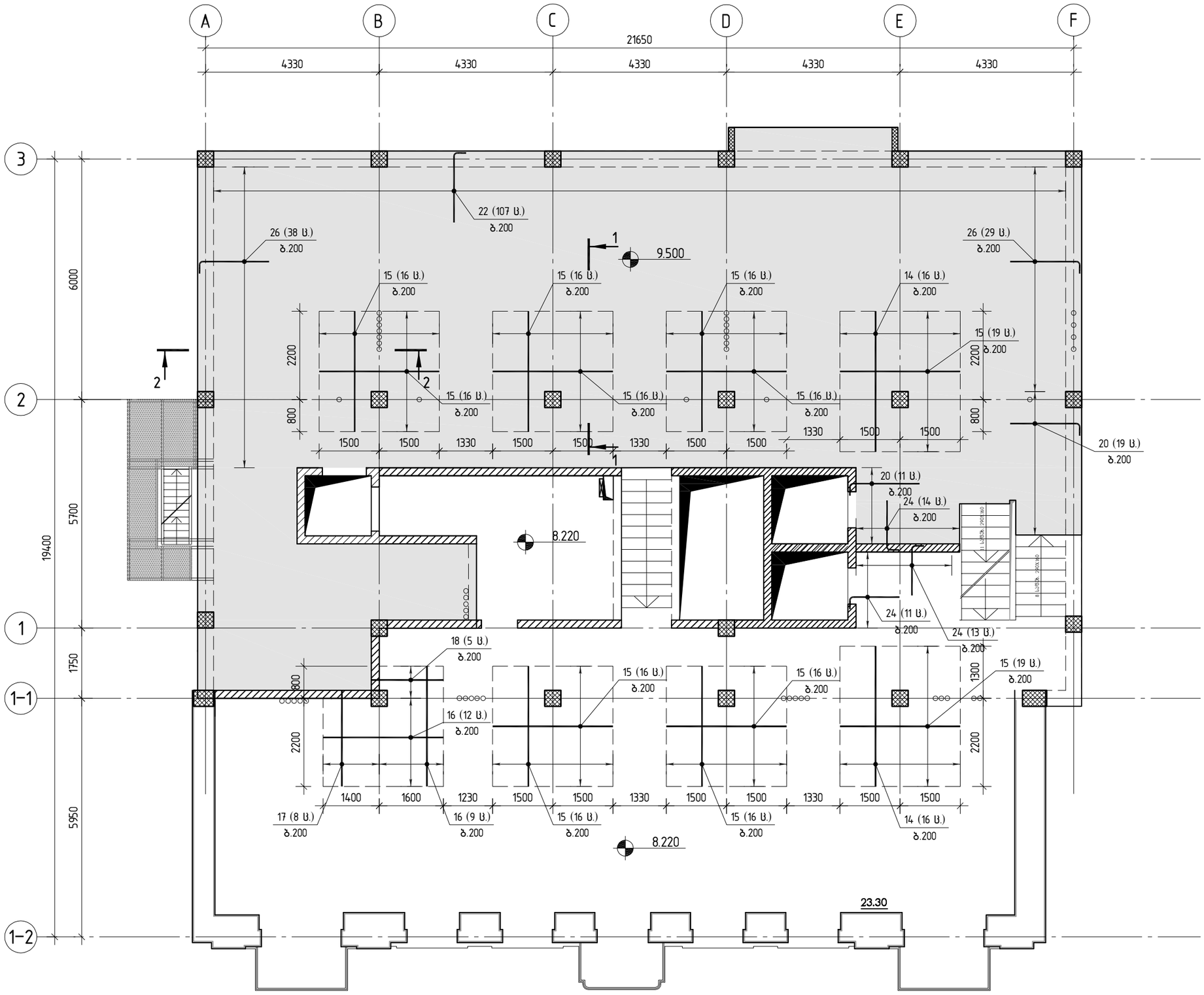

რ/ბ მონოლითური ფილის არმირების სქემა ▽+8.220 და +9.500 (საკიდებისა და ფიქსატორების განლაგება)

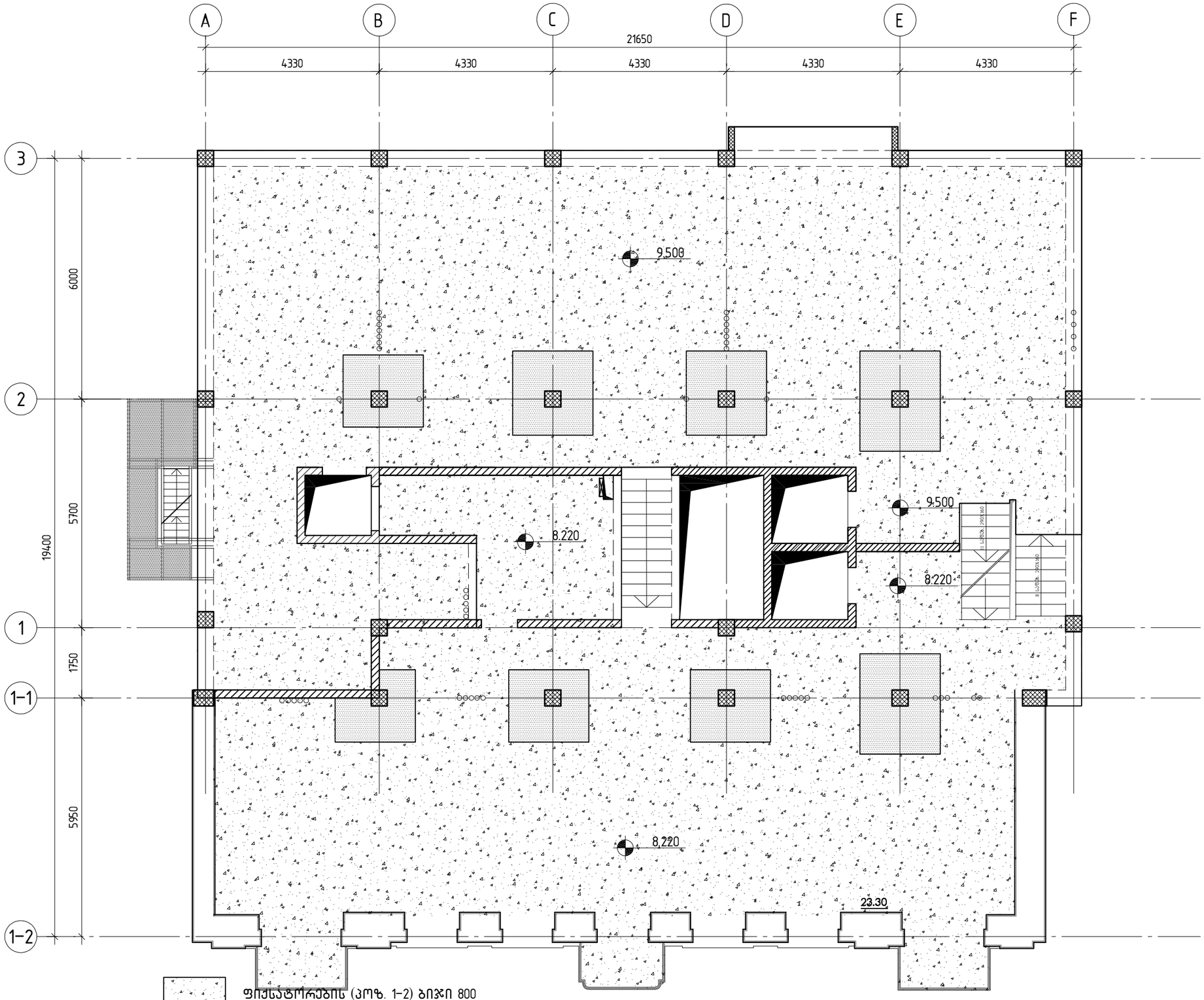

ფიქსატორების (პოზ. 1–2) ბიჯი 800

ფიქსატორების (პოზ. 1–2) ბიჯი 800; საკიდები (პოზ. 1–1) ბიჯი 75

ქ.ბათუმი, ჯან სი ეი 35"			
შპს "ჯან სი ეი 35"			
შპს "ჯან სი ეი 35"			
შპს "

პოზ.	ა ღ ნ ი შ ვ ნ ა	დ ა ს ა ხ ე ლ ე ბ ა	რაოდ.	მასა,ე რთ. კგ	შენიშვნა
		<u>დეტალები</u>			
1		⌀12 A500C L=7912.9 მ		0.89	7026.6
		⌀20 A500C			
2		L=12000	1	29.64	29.6
3		L=12000	3	29.64	88.9
4		L=11000	2	27.17	54.3
5		L=9970	2	24.63	49.3
6		L=9340	2	23.07	46.1
7		L=6970	6	17.22	103.3
8		L=6850	1	16.92	16.9
9		L=6850	1	16.92	16.9
10		L=6290	6	15.54	93.2
11		L=3000	8	7.41	59.3
12		L=2500	20	6.18	123.6
13		L=2000	36	4.94	177.8
		⌀16 A500C			
14		L=3500	32	5.53	177.0
15		L=3000	198	4.74	938.5
		⌀14 A500C			
16		L=3000	21	3.63	76.2
17		L=2400	8	2.90	23.2
18		L=1800	5	2.18	10.9
		⌀12 A500C			
19		L=3000	67	2.66	178.5
20		L=2000	30	1.78	53.3
21		L=3000	70	1.85	129.6
22		L=2000	107	1.23	132.0
23		L=2000	28	1.23	34.6
24		L=1500	38	0.93	35.2
		⌀8 A500C			
25		L=2500	128	0.99	126.4
26		L=2000	67	0.79	52.9
		⌀10 A500C			
1-1		L=1440	560	0.89	499.97
		⌀8 A500C			
1-2		L=350	5470	0.14	756.23
		<u>მასალები</u>			
		B30 კლასის ბეტონი		79.60	მ³

პოზ. 1-1

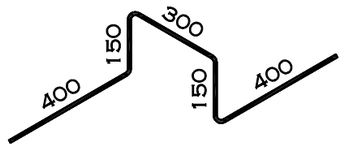

პოზ. 1-2

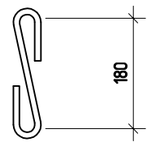

შ.პ.ს. „ჯი აი პი ენ“			კოსტავას №27. "მუზა" რეკონსტრუქცია აღდგენის პროექტი		
					მუშა პრ.
მთ.კონსტ.	ო.ქვრივიშვილი		რ/ბ მონოლითური ფილის სპეციფიკაცია ▽+8.220 და +9.500 ნიშნულებზე		დაკვ
შეასრულა	შ.სტურუა				ფურც. № 334
შეამოწმა	ო.ქვრივიშვილი		მასშტაბი 1:	ინვ. №	ფურცლები

1-1

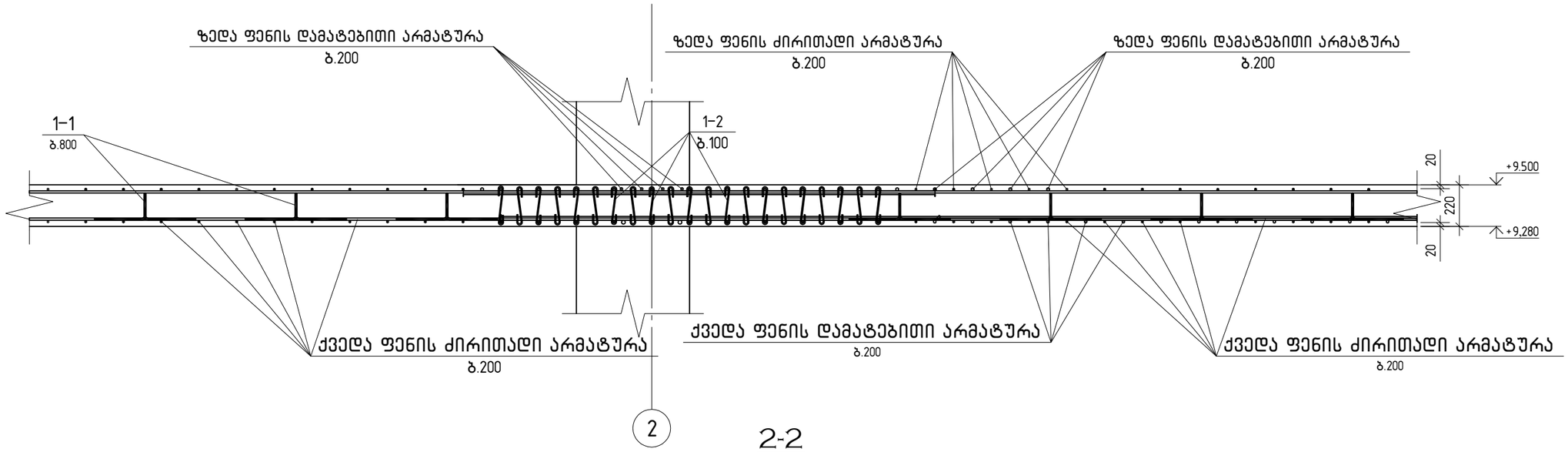

2-2

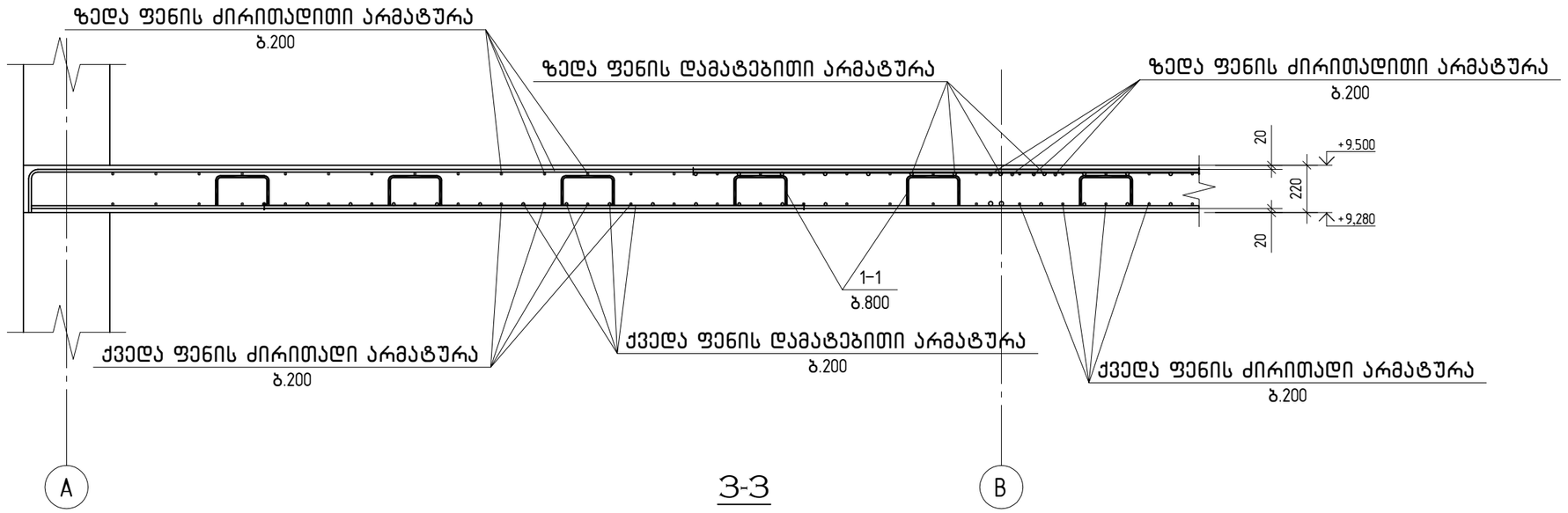

3-3

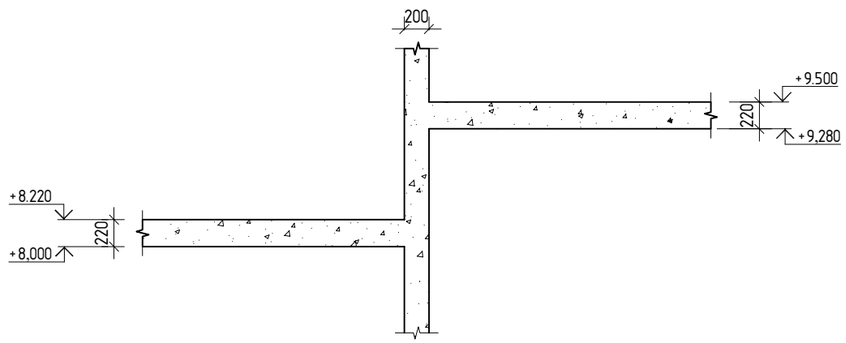

შ.პ.ს. „ჯი აი პი ენ“			კოსტავას №27. "მუზა" რეკონსტრუქცია აღდგენის პროექტი	
				მუშა არ.
მთ.კონსტ.	ო.ქვრივიშვილი		რ/ბ მონოლითური ფილის კვეთები ▽+8.220 და ▽+9.500 ნიშნულებზე	დაკვ
შეასრულა	შ.სტურუა			ფურც. № 335
შეამოწმა	ო.ქვრივიშვილი		მასშტაბი 1:	ინვ. № ფურცლები

რ/ბ მონოლითური ფილის არმირების სქემა ▽+12.200(ქვედა ფენა)

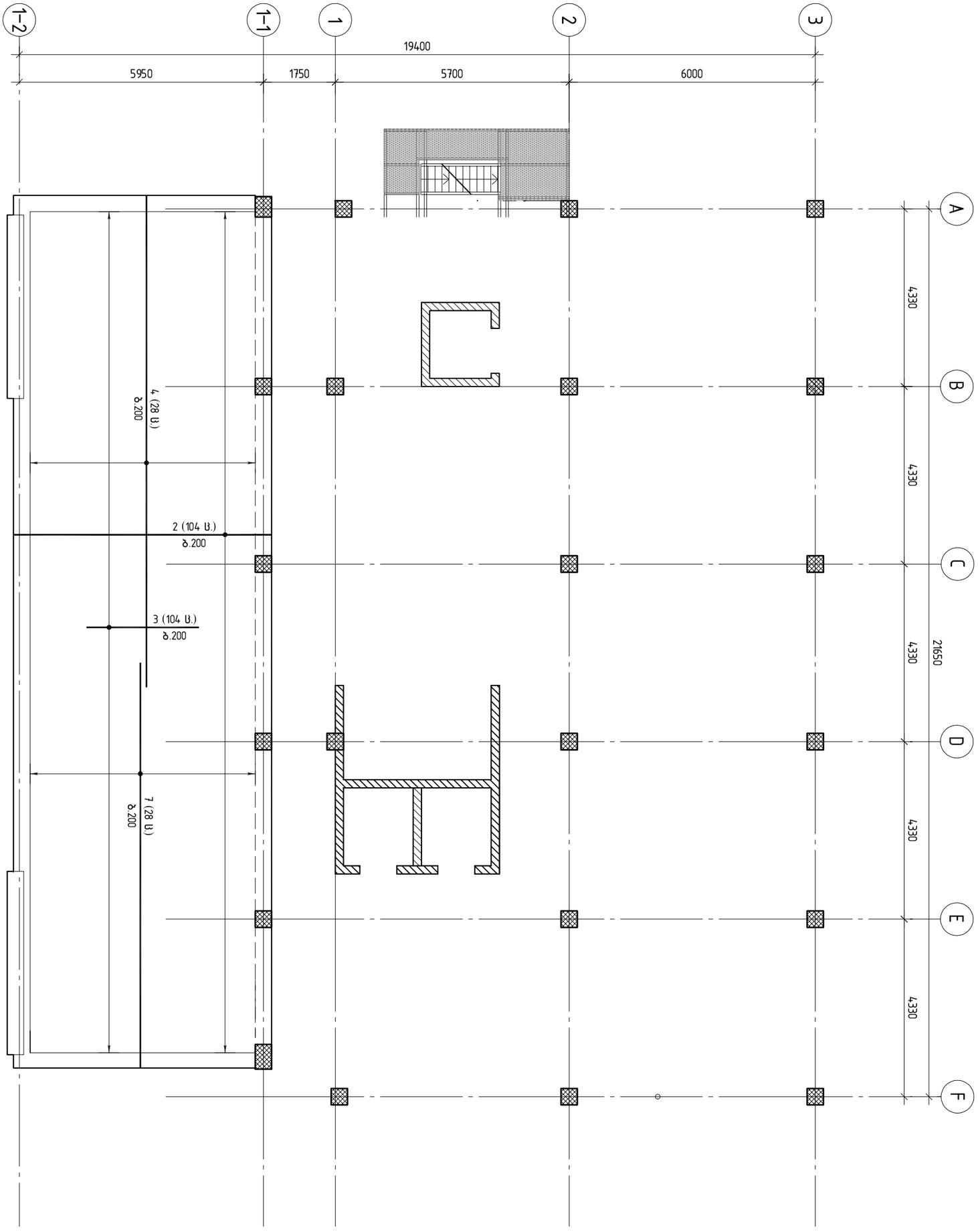

შ.პ.ს. „ჯი აი პი ეი“			კოსტავას №27. "მუზა" რეკონსტრუქცია ადაპტაციის პროექტი		
					მუზა არ.
მთ.კონსტ.	ო.ქვრივიშვილი		რ/ბ მონოლითური ფილის არმირების სქემა ▽+12.200(ქვედა ფენა)		დაკვ
შეასრულა	შ.სტურუა				ფურც. № 336
შეამოწმა	ო.ქვრივიშვილი		მასშტაბი 1:100	ინვ. №	ფურცლები

რ/ბ მონოლითური ფილის არმირების სქემა ▽+12.200(ზედა ფენა)

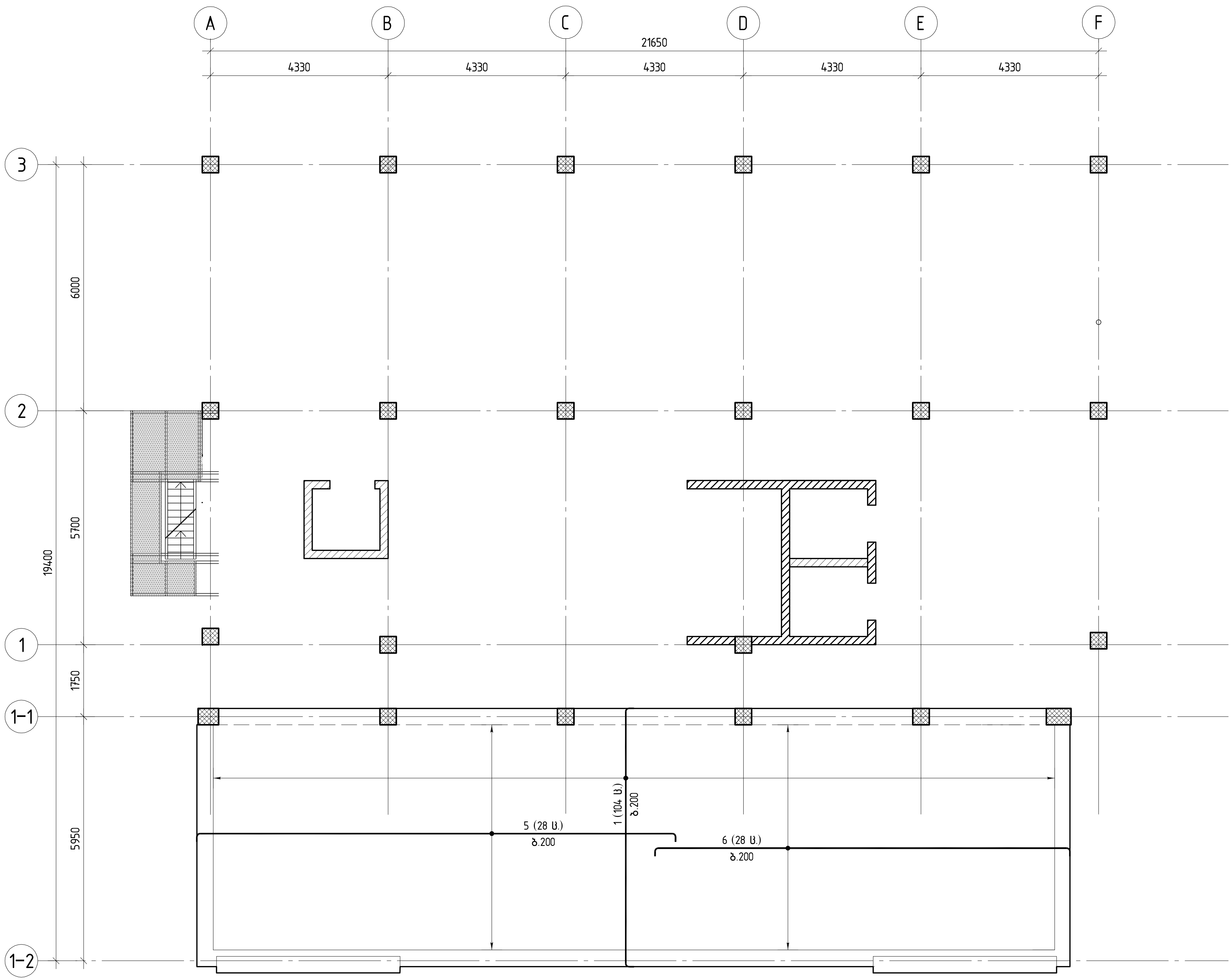

შ.პ.ს. „ჯი აი პი ენ“	კოსტავას №27. "მუზა" რეკონსტრუქცია ადაპტაციის პროექტი	მუშა პრ.
მთ.კონსტ. ო.ქვარიანიშვილი	რ/ბ მონოლითური ფილის არმირების სქემა ▽+12.200(ზედა ფენა)	ლაკა
შეასრულა შ.სტურუა		ფურც. № 337
შეამოწმა ო.ქვარიანიშვილი	მასშტაბი 1:100 / ინვ. №	ფურცლები

პოზ.	ა ღ ნ ი შ ვ ნ ა	დ ა ს ა ხ ე ლ ე ბ ა	რაო.	მასა,ე რთ. კგ	შენიშვნა
		დეტალები			
		⌀12 A500C			
1		L=6630	104	5.89	612.3
2		L=6290	104	5.59	580.9
3		L=2745	104	2.44	253.5
		⌀8 A500C			
4		L=12000	28	4.74	132.7
5		L=12000	28	4.74	132.7
6		L=10440	28	4.12	115.5
7		L=9880	28	3.90	109.3
		⌀10 A500C			
1-1		L=1440	175	0.89	156.24
		მასალები			2093
		B30 კლასის ბეტონი		24.80	მ³
					84

პოზ. 1-1

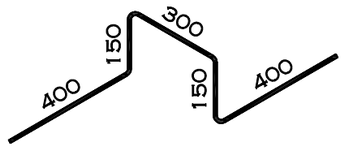

შ.პ.ს. „ჯი აი პი ენ“			კოსტავას №27. "მუზა" რეკონსტრუქცია აღდგენის პროექტი	
				მუშა პრ.
მთ.კონსტ.	ო.ქვრივიშვილი		რკ მონოლითური ფილის სპეციფიკაცია ▽+12.200 ნიშნულზე	დაკვ
შეასრულა	შ.სტურუა			ფურც. № 338
შეამოწმა	ო.ქვრივიშვილი		მასშტაბი 1:	ინვ. № ფურცლები

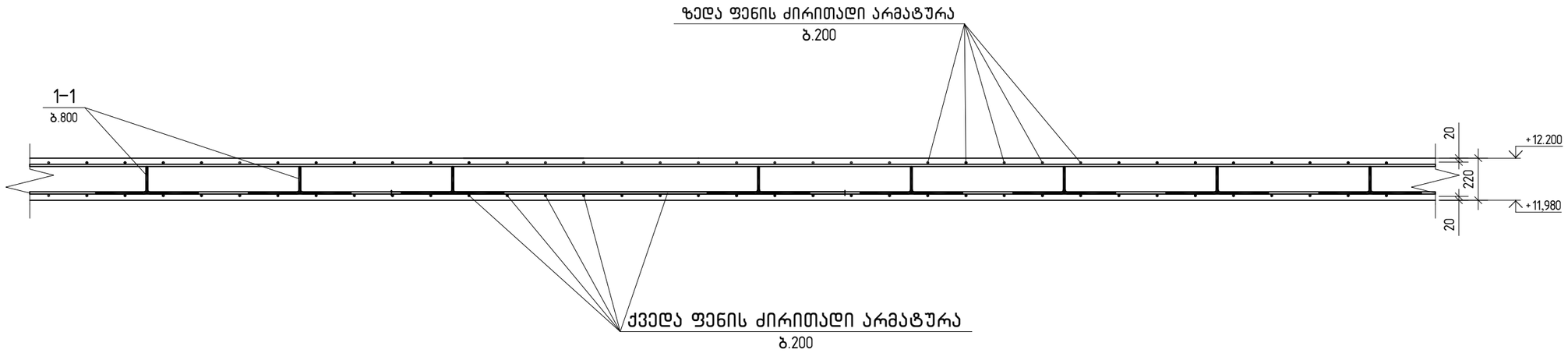

2-2

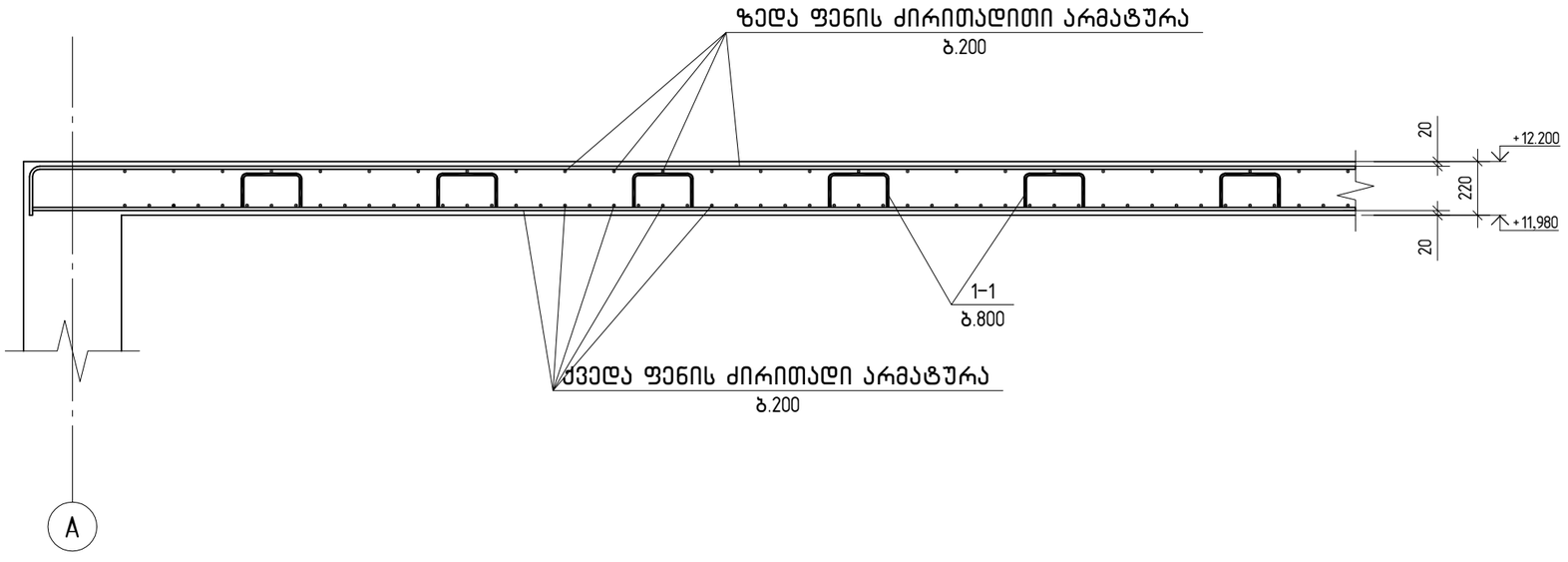

შ.პ.ს. „ჯი აი პი ენ“			კოსტავას №27. "მუზა" რეკონსტრუქცია აღდგენის პროექტი	
				მუშა არ.
მთ.კონსტ.	ო.ქვრივიშვილი		რ/ბ მონოლითური ფილის კვეთები ▽+12.200 ნიშნულზე	დაკვ
შეასრულა	მ.სტურუა			ფურც. № 339
შეამოწმა	ო.ქვრივიშვილი		მასშტაბი 1:	ინვ. № ფურცლები

რ/ბ მონოლითური ფილის არმირების სქემა ▽+12.700(ქვედა ფენა, ძირითადი არმატურა)

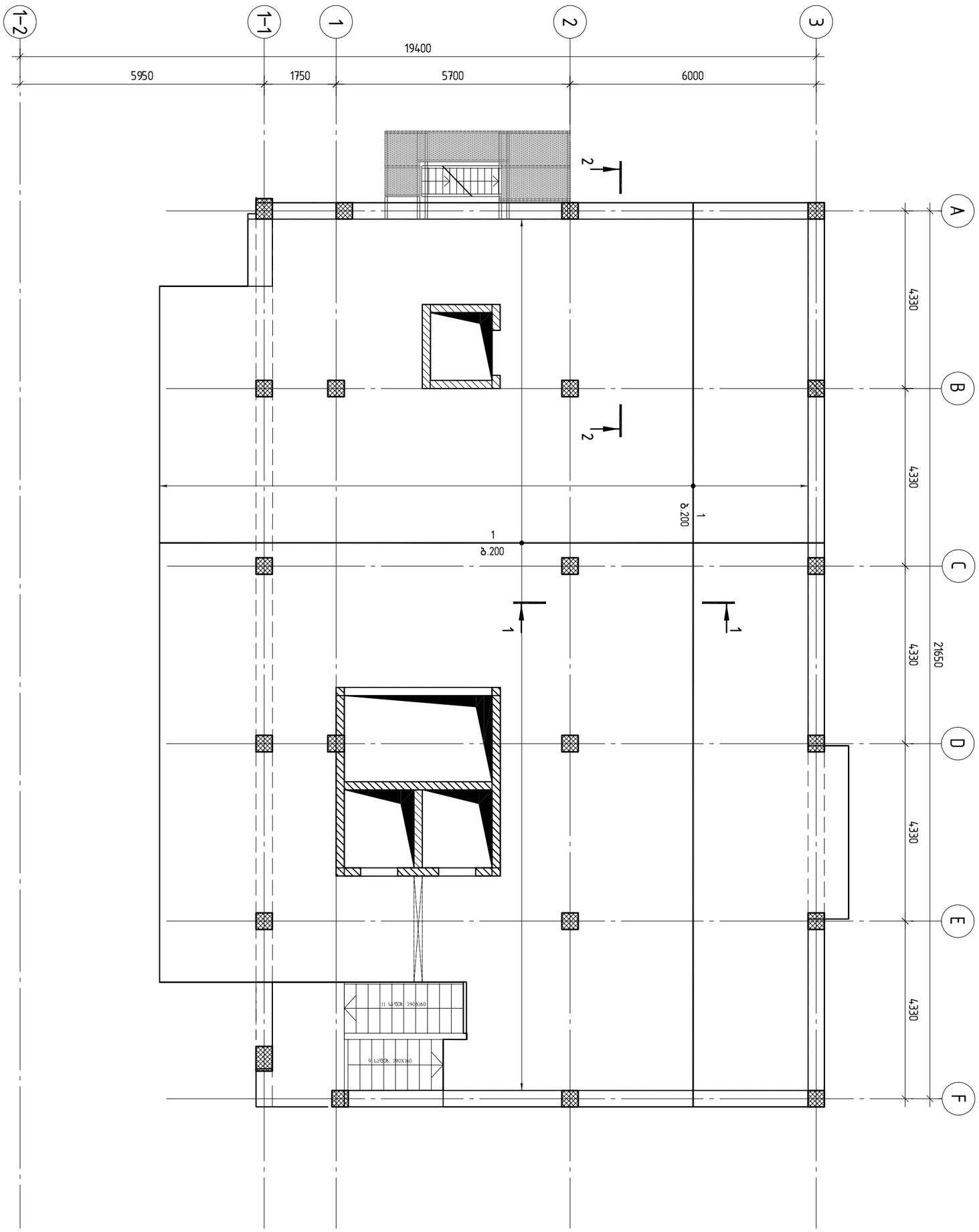

შ.პ.ს. „ჯი აი პი ეი“			კოსტავას №27. "მუზა" რეკონსტრუქცია ადაპტაციის პროექტი		
			რ/ბ მონოლითური ფილის არმირების სქემა ▽+12.700(ქვედა ფენა, ძირითადი არმატურა)		მუზა პრ.
მთ.კონსტ.	ო.ქვრივიშვილი				დაკვ
შეასრულა	შ.სტურუა				ფურც. № 340
შეამოწმა	ო.ქვრივიშვილი		მასშტაბი 1:100	ინვ. №	ფურცლები

რ/ბ მონოლითური ფილის არმირების სქემა ▽+12.700 (ქვედა ფენა, დამატებითი არმატურა)

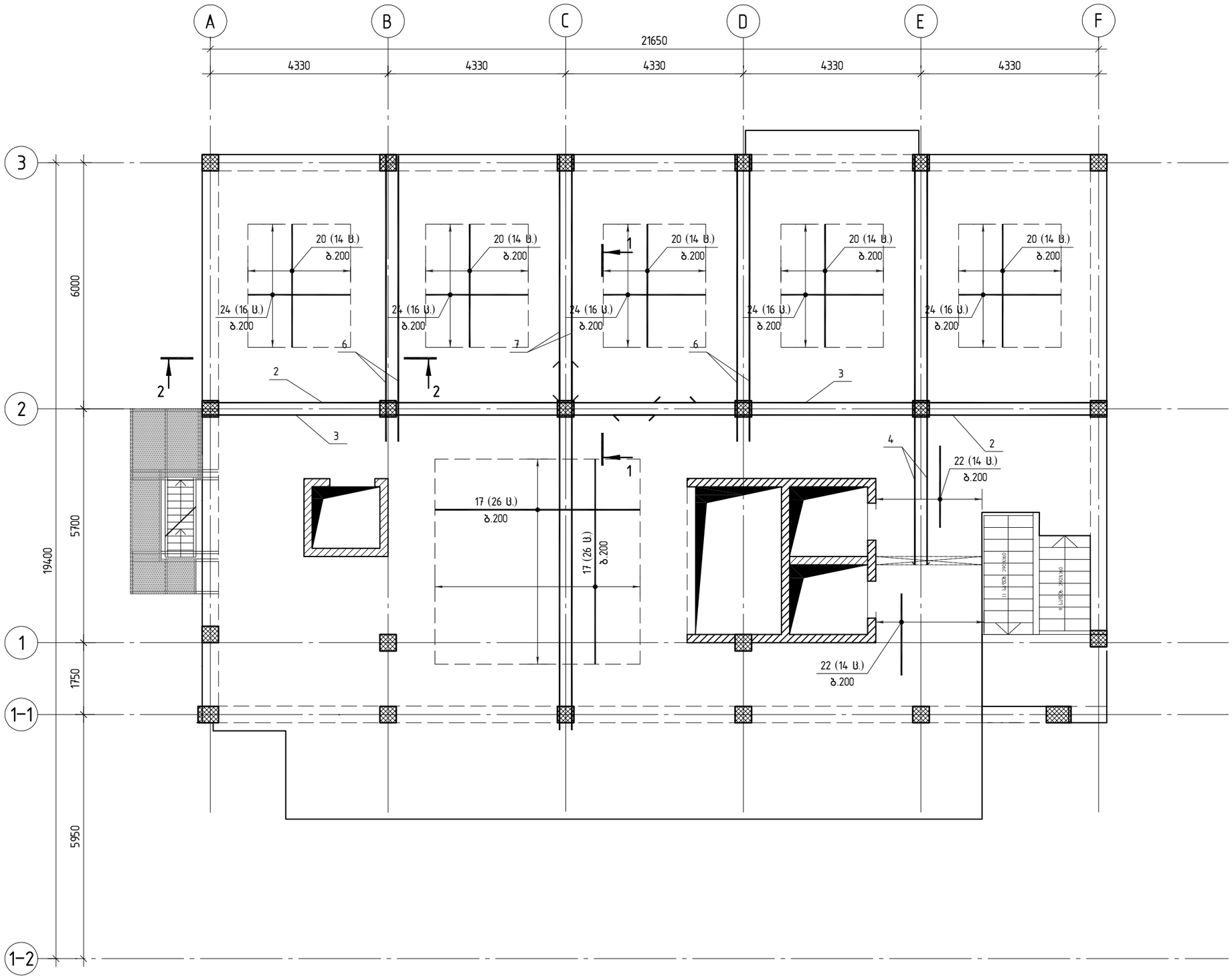

რ/ბ მონოლითური ფილის არმირების სქემა ▽+12.700 (ზედა ფენა, ძირითადი არმატურა)

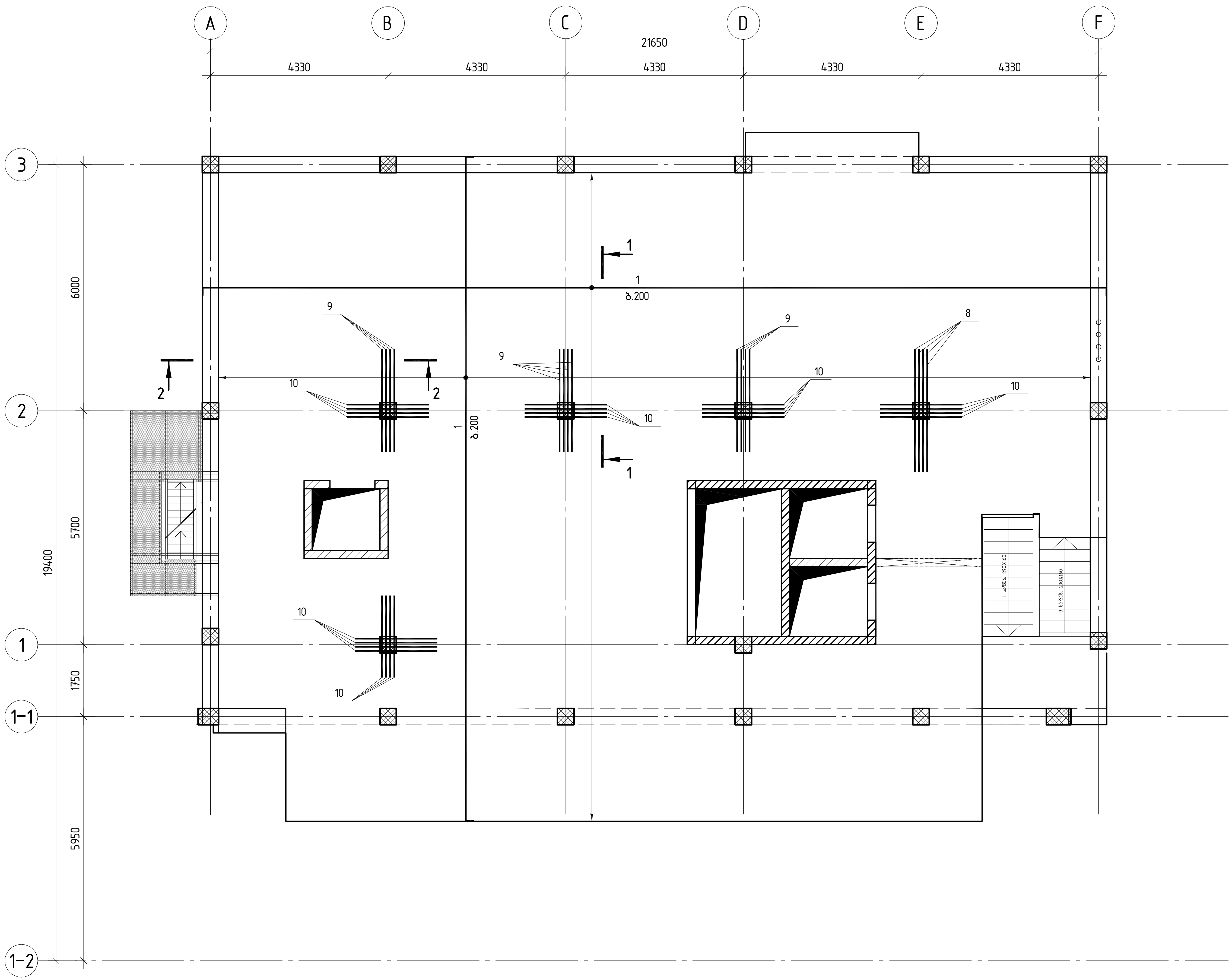

ქოსტავას №27. "მუზა" რეკონსტრუქცია ადაპტაციის პროექტი		მუზა პრ.
რ/ბ მონოლითური ფილის არმირების სქემა ▽+12.700 (ზედა ფენა, ძირითადი არმატურა)		ეტაპი
		ფურც. № 342
მასშტაბი 1:100	ინვ. №	ფურცლები

შ.პ.ს. „ჯი აი პი ენ"		
მთ.კონსტ.	ო.ქვარიანიშვილი	
შეამოწმა	მ.სტურუა	
შეასრულა	ო.ქვარიანიშვილი	

რ/ბ მონოლითური ფილის არმირების სქემა ▽+12.700 (ზედა ფენა, დამატებითი არმატურა)

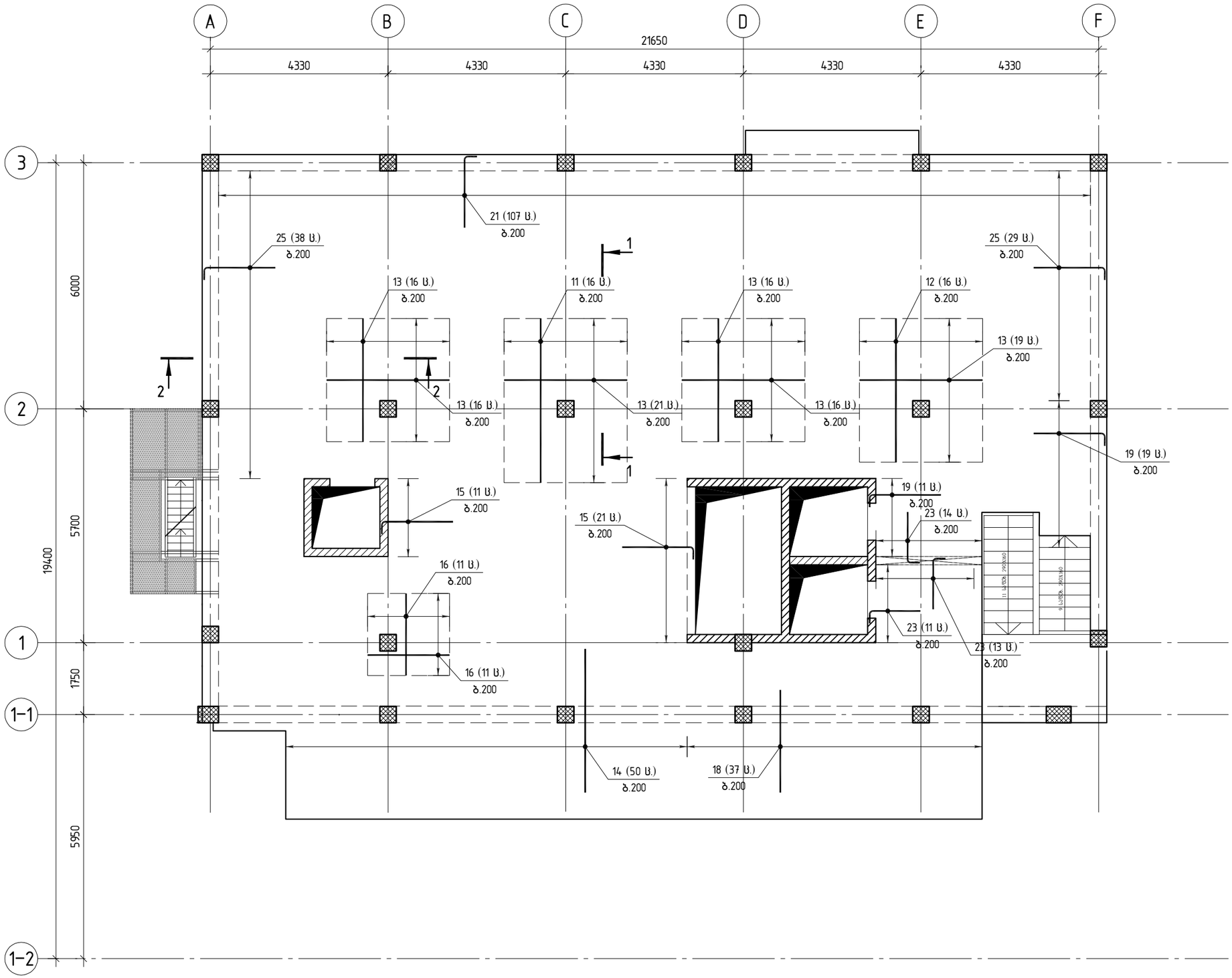

ქ.ოზურგეთში №27. "ფუძე" ლიცეუმის შენობა-ნაგებობების კომპლექსის მშენებლობა

მშპ ბრ.			
დაკ			
შენობა № 343	რ/ბ მონოლითური ფილის არმირების სქემა ▽+12.700 (ზედა ფენა, დამატებითი არმატურა)		
შენობები	სტადია	ფურც. №	ფურცლები
	მასშტაბი 1:100		

შ.პ.ს. „პი ეი პი 36“

მთ.ინჟინერი	ი.ქვარიანიანი	
მთავარი	შ.სანკაია	
მთავარი	ი.ქვარიანიანი	

რ/ბ მონოლითური ფილის არმირების სქემა ▽+12.700 (საკიდებისა და ფიქსატორების განლაგება)

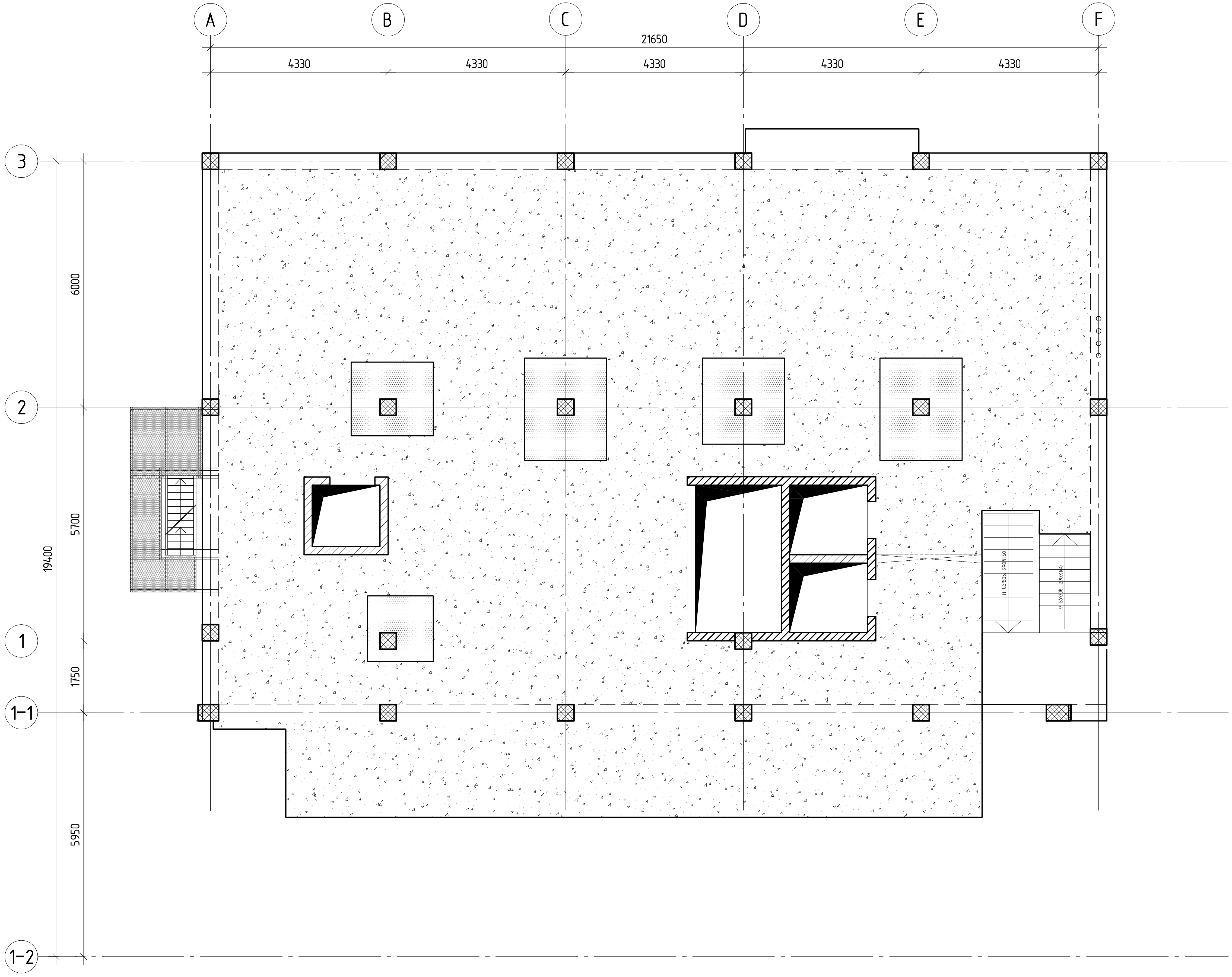

ფიქსატორების (პოზ. 1-2) ბიჯი 800

ფიქსატორების (პოზ. 1-2) ბიჯი 800; საკიდები (პოზ. 1-1) ბიჯი 75

კოსტავას №27. "მუზა" რეკონსტრუქცია ადაპტაციის პროექტი

შ.პ.ს. „ჯი პი ენ“

მუშა პრ.

რ/ბ მონოლითური ფილის არმირების სქემა ▽+12.700 (საკიდებისა და ფიქსატორების განლაგება)

მთ.კონსტ.	ო.ქავთარაშვილი	
შეასრულა	მ.სტურუა	
შეამოწმა	ო.ქავთარაშვილი	

დაკვ

ფურც. № 344

ფურცლები

მასშტაბი 1:100

ინვ. №

პოზ.	ა ღ ნ ი შ ვ ნ ა	დ ა ს ა ხ ე ლ ე ბ ა	რაოდ.	მასა,ე რთ. კგ	შენიშვნა
		<u>დეტალები</u>			
1		⌀12 A500C L=6411.3 მ		0.89	5693.2
		⌀20 A500C			
2		L=12000	2	29.64	59.3
3		L=11000	2	27.17	54.3
4		L=9970	2	24.63	49.3
5		L=9000	2	22.23	44.5
6		L=6970	4	17.22	68.9
7		L=6000	2	14.82	29.6
8		L=3000	4	7.41	29.6
9		L=2500	12	6.18	74.2
10		L=2000	24	4.94	118.6
		⌀16 A500C			
11		L=4000	16	6.32	101.1
12		L=3500	16	5.53	88.5
13		L=3000	104	4.74	493.0
		⌀14 A500C			
14		L=3500	50	4.24	211.8
15		L=2000	32	2.42	77.4
16		L=2000	22	2.42	53.2
		⌀12 A500C			
17		L=5000	52	4.44	230.9
18		L=2500	37	2.22	82.1
19		L=2000	30	1.78	53.3
20		L=3000	70	1.85	129.6
21		L=2000	107	1.23	132.0
22		L=2000	28	1.23	34.6
23		L=1500	38	0.93	35.2
		⌀8 A500C			
24		L=2500	80	0.99	79.0
25		L=2000	67	0.79	52.9
		⌀10 A500C			
1-1		L=1440	440	0.89	392.83
		⌀8 A500C			
1-2		L=350	3480	0.14	481.11
		<u>მასალები</u>			8950
		B30 კლასის ბეტონი		62.10	მ³
					144

პოზ. 1-1

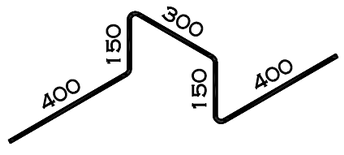

პოზ. 1-2

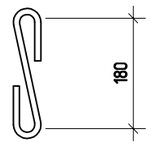

IPN შ.პ.ს. „ჯი აი პი ენ“			კოსტავას №27. "მუზა" რეკონსტრუქცია აღდგენის პროექტი		
					მუშა პრ.
მთ.კონსტ.	ო.ქვრივიშვილი		რ/ბ მონოლითური ფილის სპეციფიკაცია ▽+12.700 ნიშნულზე		დაკვ
შეასრულა	შ.სტურუა				ფურც. № 345
შეამოწმა	ო.ქვრივიშვილი		მასშტაბი 1:	ინვ. №	ფურცლები

1-1

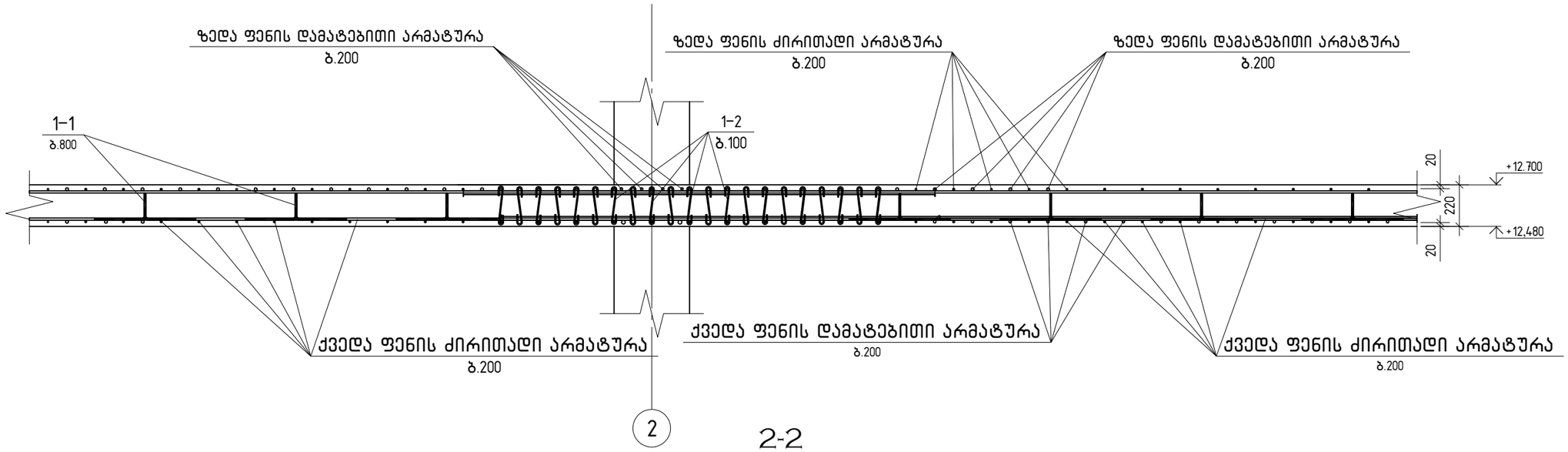

2-2

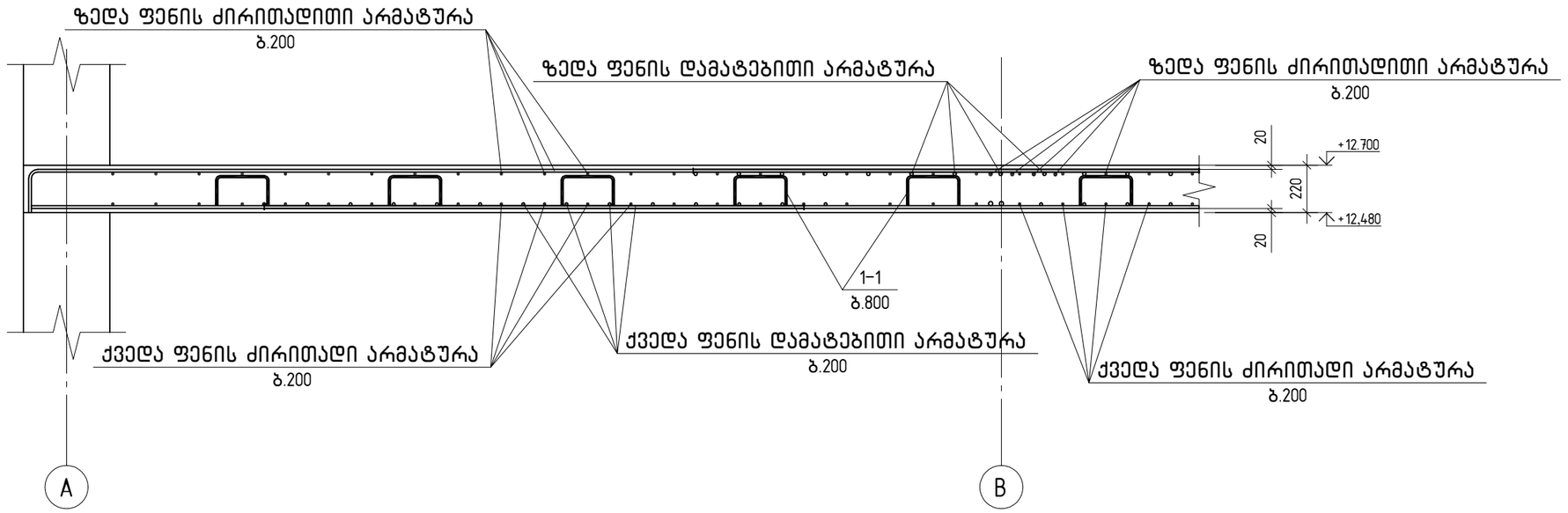

შ.პ.ს. „ჯი აი პი ენ“			კოსტავას №27. "მუზა" რეკონსტრუქცია ადაპტაციის პროექტი	
				მუშა არ.
გთ.კონსტ.	ო.ქვრივიშვილი		რ/ბ მონოლითური ფილის კვეთები ▽+12.700 ნიშნულზე	დაკვ
შეასრულა	შ.სტურუა			ფურც. № 346
შეამოწმა	ო.ქვრივიშვილი		მასშტაბი 1:	ინვ. № ფურცლები

რ/ბ მონოლითური ფილის არმირების სქემა ▽+15.900(ქვედა ფენა, ძირითადი არმატურა)

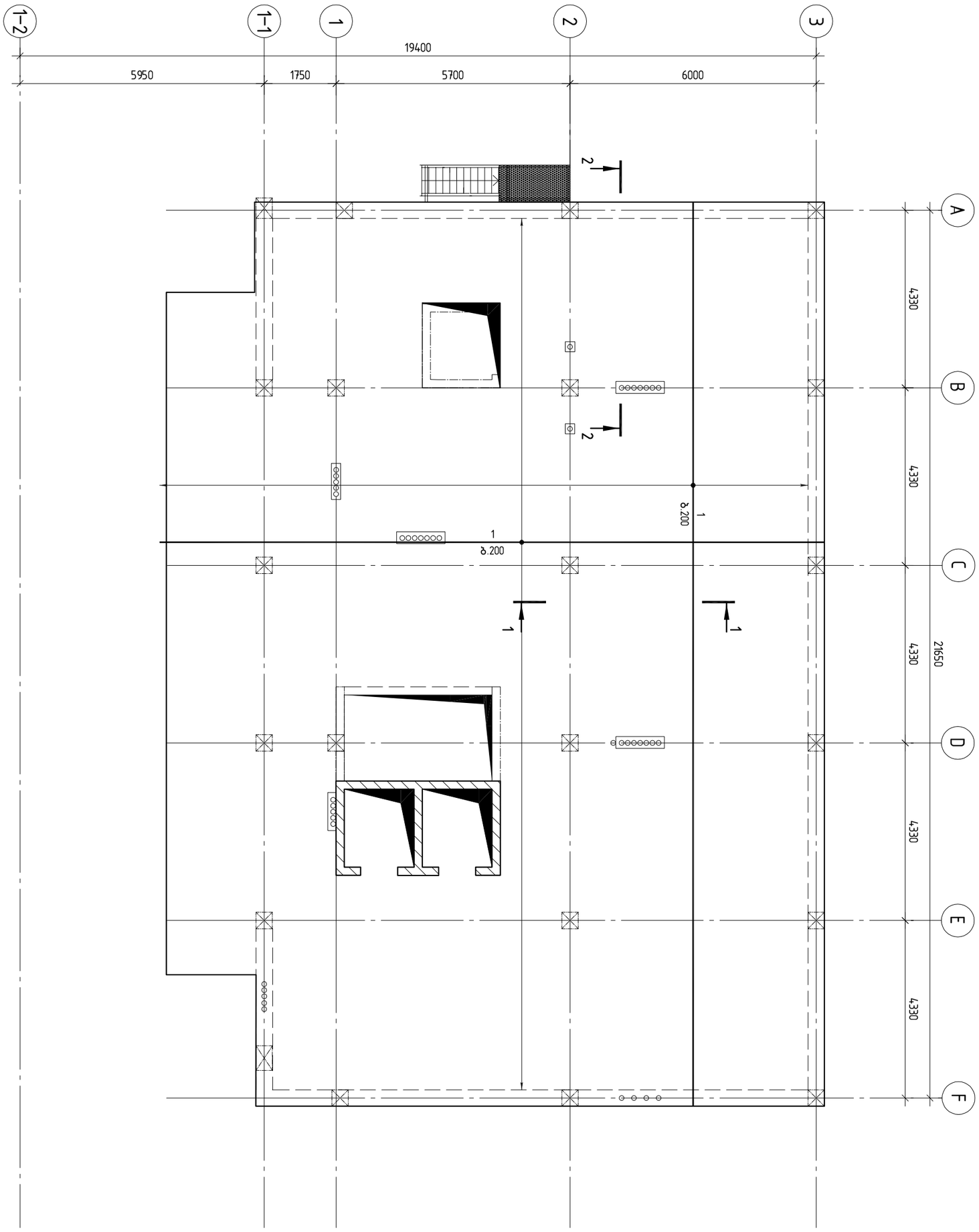

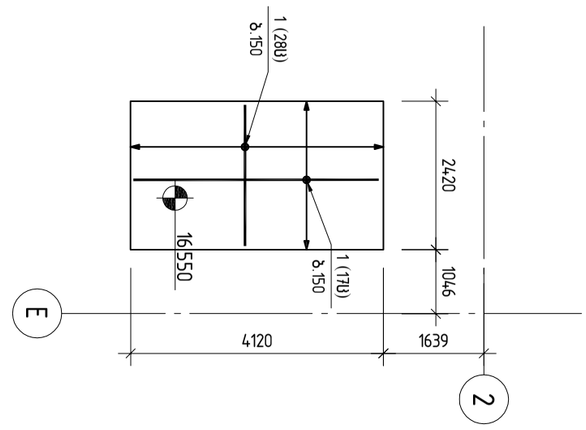

შ.პ.ს. „ჯი აი პი ეი“			კოსტავას №27. "მუზა" რეკონსტრუქცია ადაპტაციის პროექტი	
			რ/ბ მონოლითური ფილის არმირების სქემა ▽+15.900(ქვედა ფენა, ძირითადი არმატურა)	მუზა არ.
მთ.კონსტ.	ო.ქვრივიშვილი			დაკვ
შესრულა	შ.სტურუა			ფურც. № 347
შეამოწმა	ო.ქვრივიშვილი		მასშტაბი 1:100	ინვ. № ფურცლები

რ/ბ მონოლითური ფილის არმირების სქემა ▽+15.900 (ქვედა ფენა, დამატებითი არმატურა)

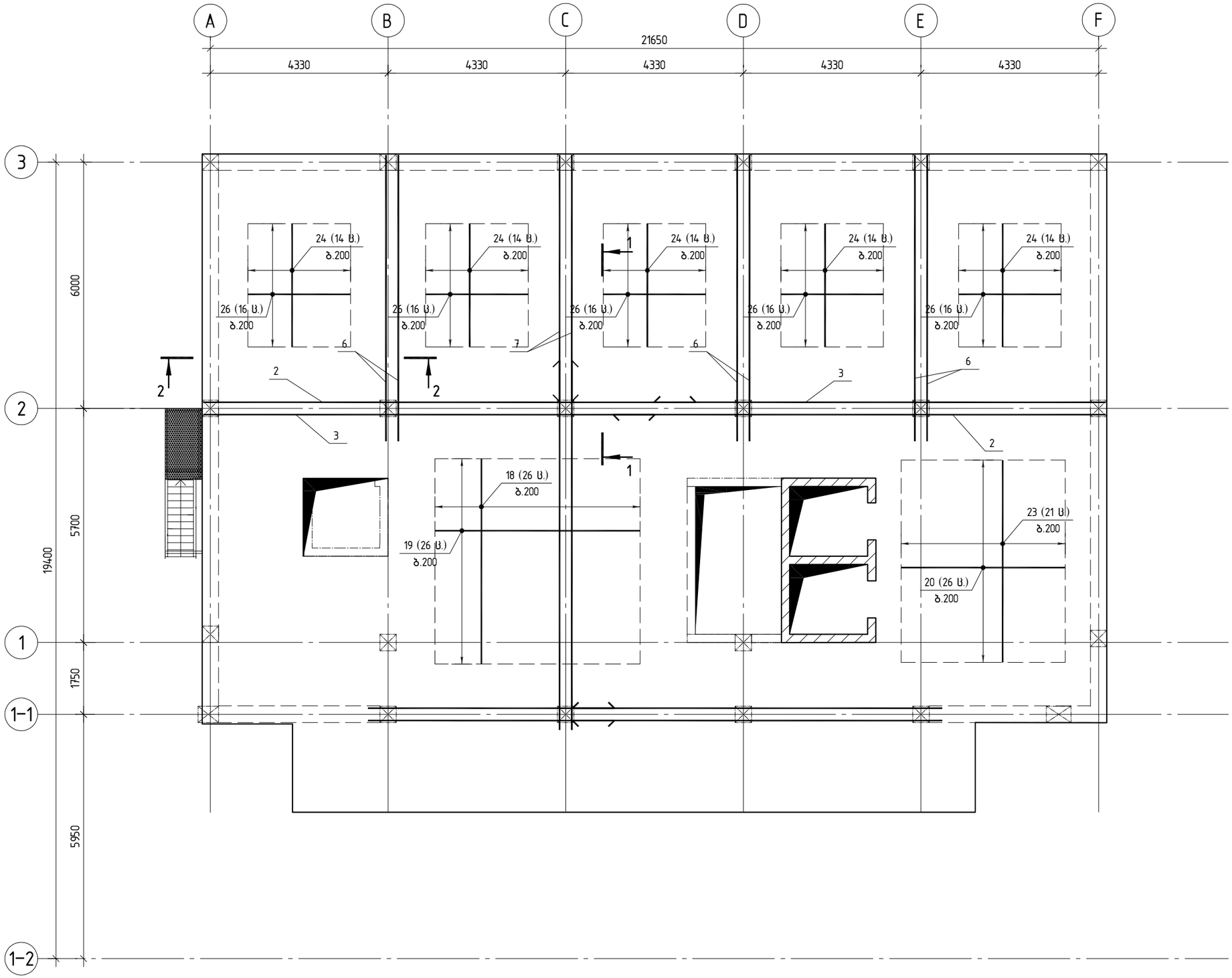

რ/ბ მონოლითური ფილის არმირების სქემა ▽+15.900 (ზედა ფენა, ქვრითადი არმატურა)

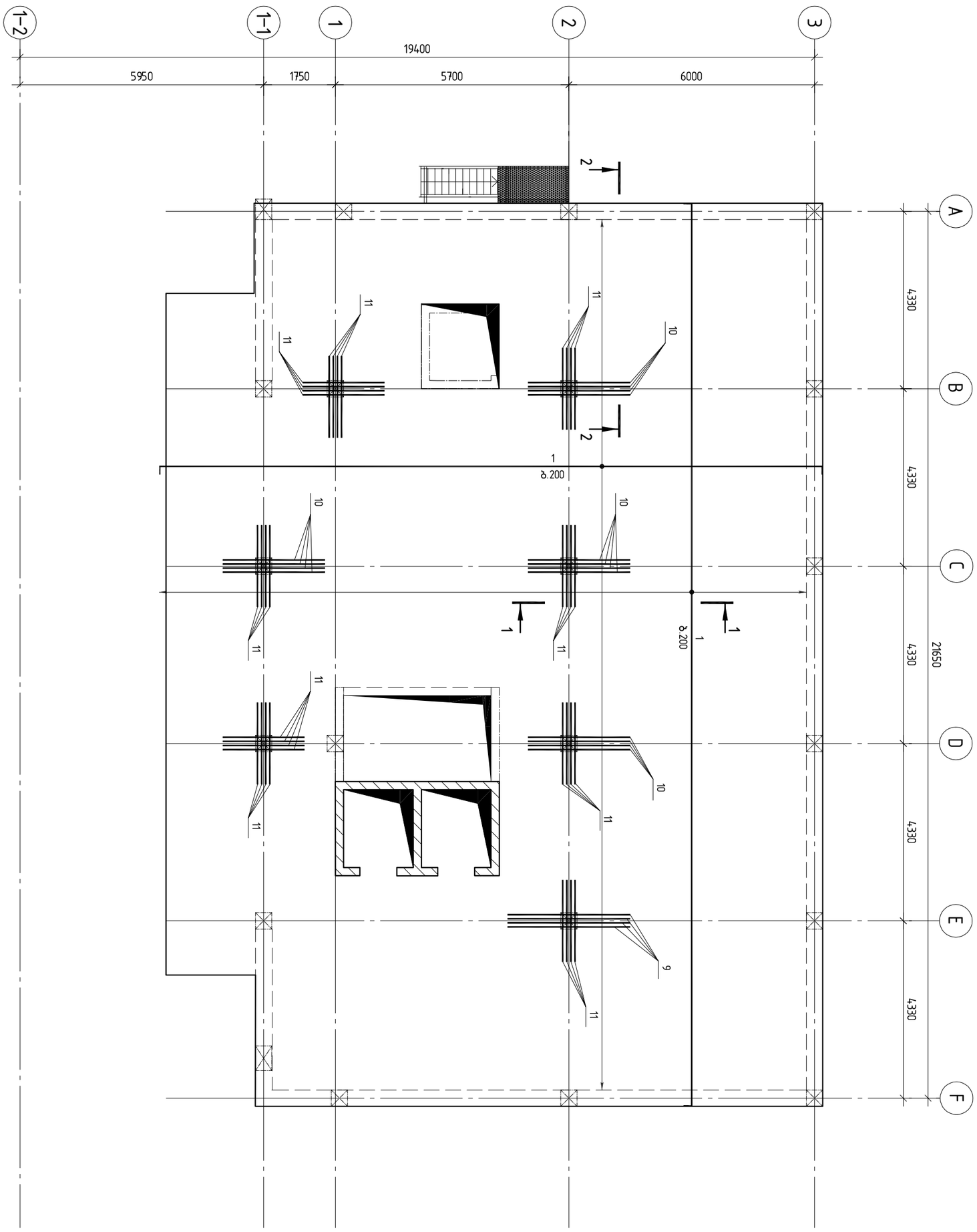

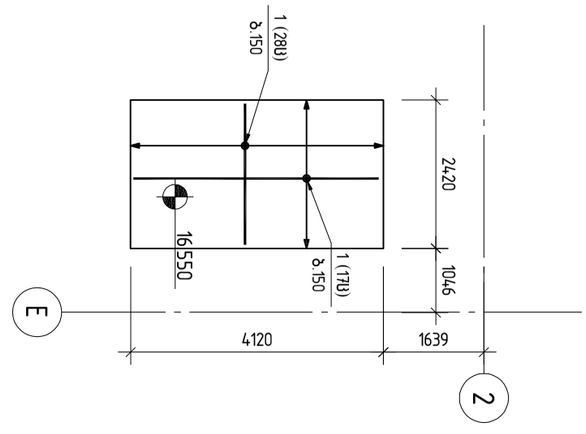

შ.პ.ს. „ჯი აი პი ეი“			კონსტანას №27. "მუზა" რეკონსტრუქცია ადაპტაციის პროექტი		
					მუშა პრ.
მთ.კონსტ.	ო.ქვრივიშვილი		რ/ბ მონოლითური ფილის არმირების სქემა ▽+15.900 (ზედა ფენა, ქვრითადი არმატურა)		დაკვ
შესრულა	შ.სტურუა				ფურც. № 349
შეამოწმა	ო.ქვრივიშვილი		მასშტაბი 1:100	ინვ. №	ფურცლები

რ/ბ მონოლითური ფილის არმირების სქემა ▽+15.900 (ზედა ფენა, დამატებითი არმატურა)

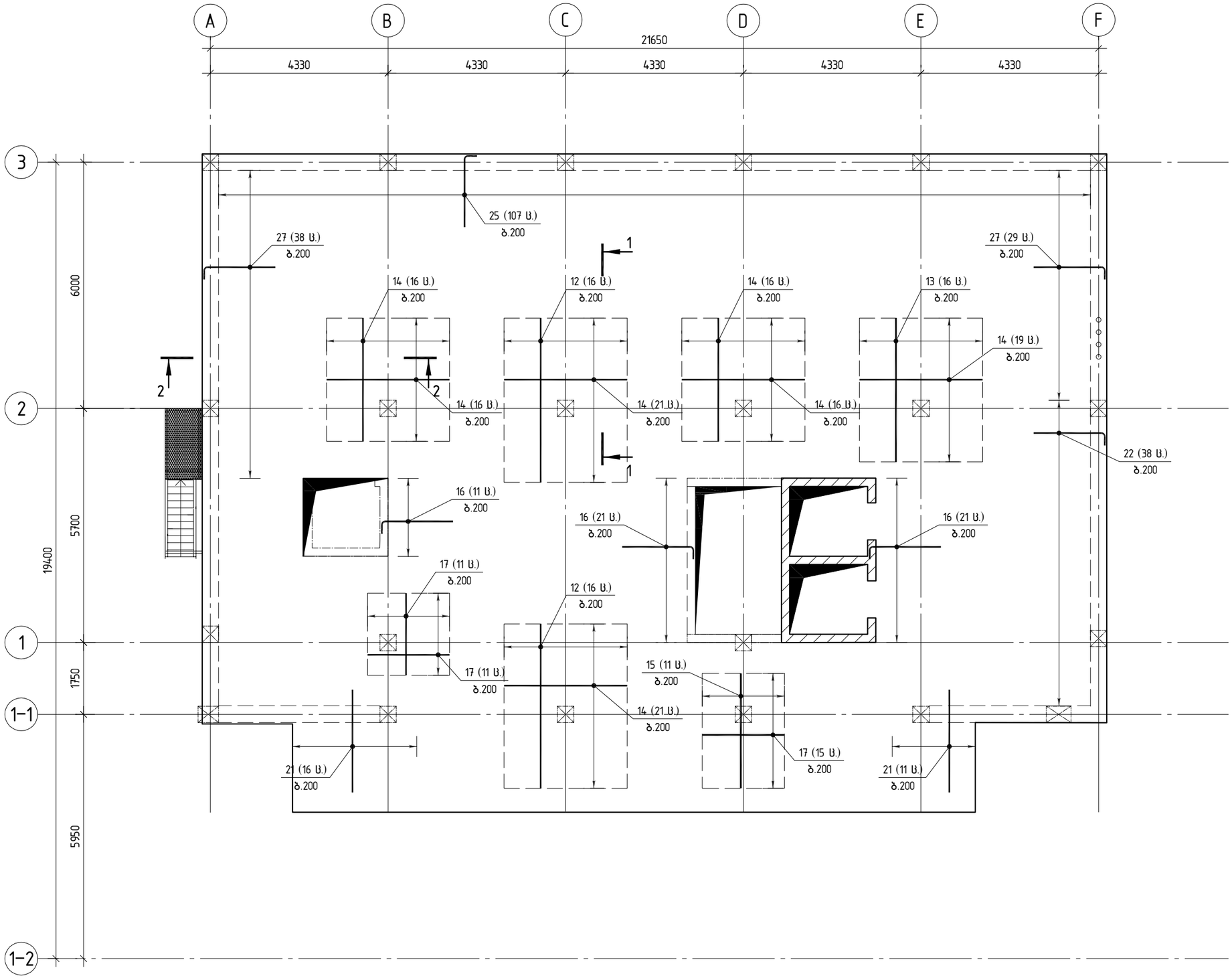

მთავარი ინჟინერი	ი.ქვარიანიანი		
მთავარი არქიტექტორი	ზ.სანდარა		
მთავარი ინჟინერი	ი.ქვარიანიანი		

შპს „ჯი ეი ენ“

კომპლექსის №27. "ფუძე" ტერიტორიაზე მრავალბინიანი საცხოვრებელი სახლების მშენებლობა

მთავარი ინჟ.	
დატვ.	
ფურც. № 350	
ფურცლები	

რ/ბ მონოლითური ფილის არმირების სქემა ▽+15.900 (ზედა ფენა, დამატებითი არმატურა)

ინვ. №	
მასშტაბი 1:100	

რ/ბ მონოლითური ფილის არმირების სქემა ▽+15.900 (საკიდებისა და ფიქსატორების განლაგება)

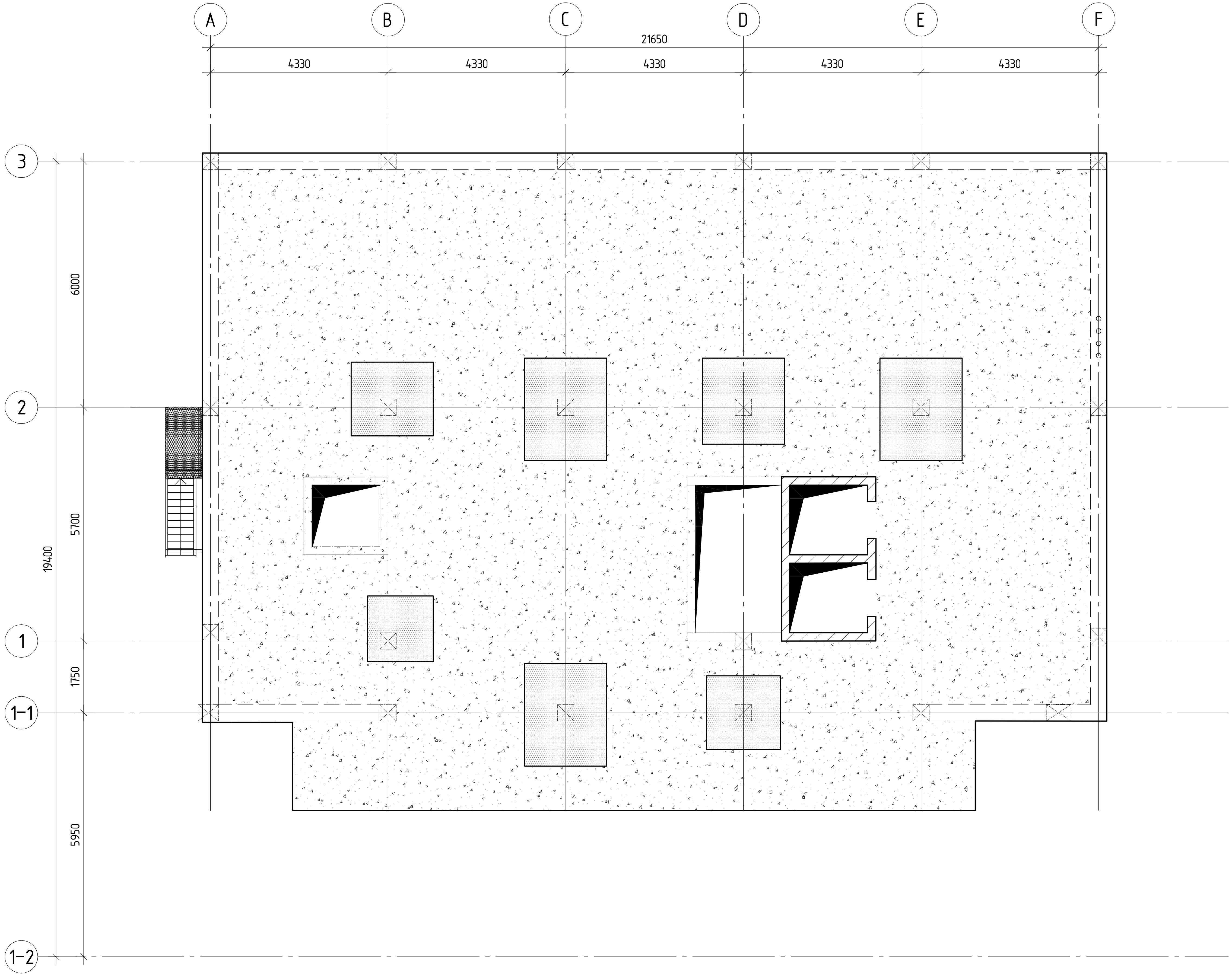

ფიქსატორების (პოზ. 1-2) ბიჯი 800

ფიქსატორების (პოზ. 1-2) ბიჯი 800; საკიდები (პოზ. 1-1) ბიჯი 75

GIPN შ.პ.ს. „ჯი აი პი ენ"		კოსტავას №27. "მუზა" რეკონსტრუქცია ადაპტაციის პროექტი	
მთ.კონსტ.	ო.ქავრიშვილი	რ/ბ მონოლითური ფილის არმირების სქემა ▽+15.900 (საკიდებისა და ფიქსატორების განლაგება)	მუშა პრ.
შეასრულა	შ.ხუტუა		დაკვ.
შეამოწმა	ო.ქავრიშვილი		შეკვ. № 351
		მასშტაბი 1:100	ფურც. №	ფურცლები

პოზ.	ა ღ ნ ი შ ვ ნ ა	დ ა ს ა ხ ე ლ ე ბ ა	რაოდ.	მასა,ე რთ. კგ	შენიშვნა
		<u>დეტალები</u>			
1		ø12 A500C L=6959.7 მ		0.89	6180.6
		ø20 A500C			
2		L=12000	2	29.64	59.3
3		L=11000	2	27.17	54.3
4		L=9000	3	22.23	66.7
5		L=9000	1	22.23	22.2
6		L=6970	6	17.22	103.3
7		L=6000	3	14.82	44.5
8		L=6000	1	14.82	14.8
9		L=3000	4	7.41	29.6
10		L=2500	16	6.18	98.9
11		L=2000	36	4.94	177.8
		ø16 A500C			
12		L=4000	32	6.32	202.2
13		L=3500	16	5.53	88.5
14		L=3000	125	4.74	592.5
		ø14 A500C			
15		L=2800	11	3.39	37.3
16		L=2000	53	2.42	128.3
17		L=2000	37	2.42	89.5
		ø12 A500C			
18		L=5010	26	4.45	115.7
19		L=5000	26	4.44	115.4
20		L=4000	26	3.55	92.4
21		L=2500	27	2.22	59.9
22		L=2000	38	1.78	67.5
		ø10 A500C			
23		L=4930	21	3.04	63.9
24		L=3000	70	1.85	129.6
25		L=2000	107	1.23	132.0
		ø8 A500C			
26		L=2500	80	0.99	79.0
27		L=2000	67	0.79	52.9
		ø10 A500C			
1-1		L=1440	480	0.89	428.54
		ø8 A500C			
1-2		L=350	5080	0.14	702.31
		<u>მასალები</u>			10029
		B30 კლასის ბეტონი		67.90	მ³
					14.8

პოზ. 1-1

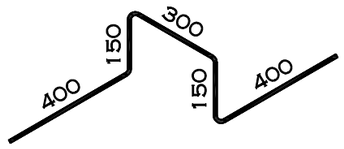

პოზ. 1-2

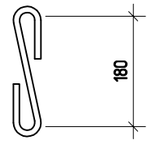

შ.პ.ს. „ჯი აი პი ენ“			კოსტავას №27. "მუზა" რეკონსტრუქცია ადაპტაციის პროექტი	
				მუშა არ.
მთ.კონსტ.	ო.ქვრივიშვილი		რ/ბ მონოლითური ფილის სპეციფიკაცია ▽+15.900 ნიშნულზე	დაკვ
შეასრულა	შ.სტურუა			ფურც. № 352
შეამოწმა	ო.ქვრივიშვილი		მასშტაბი 1:	ინვ. № ფურცლები

1-1

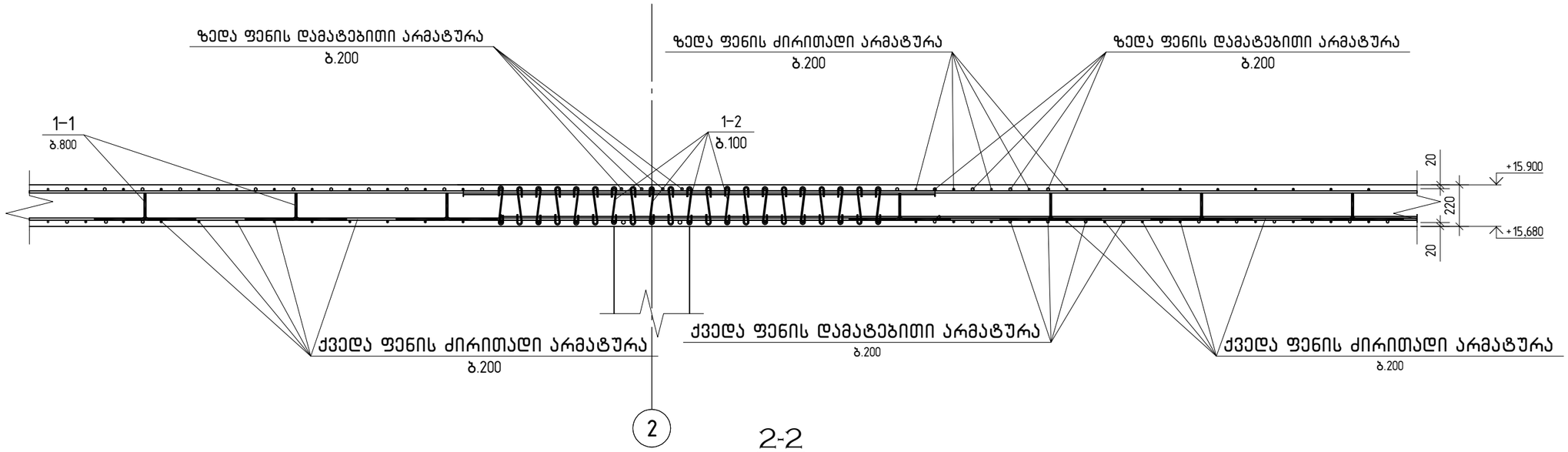

2-2

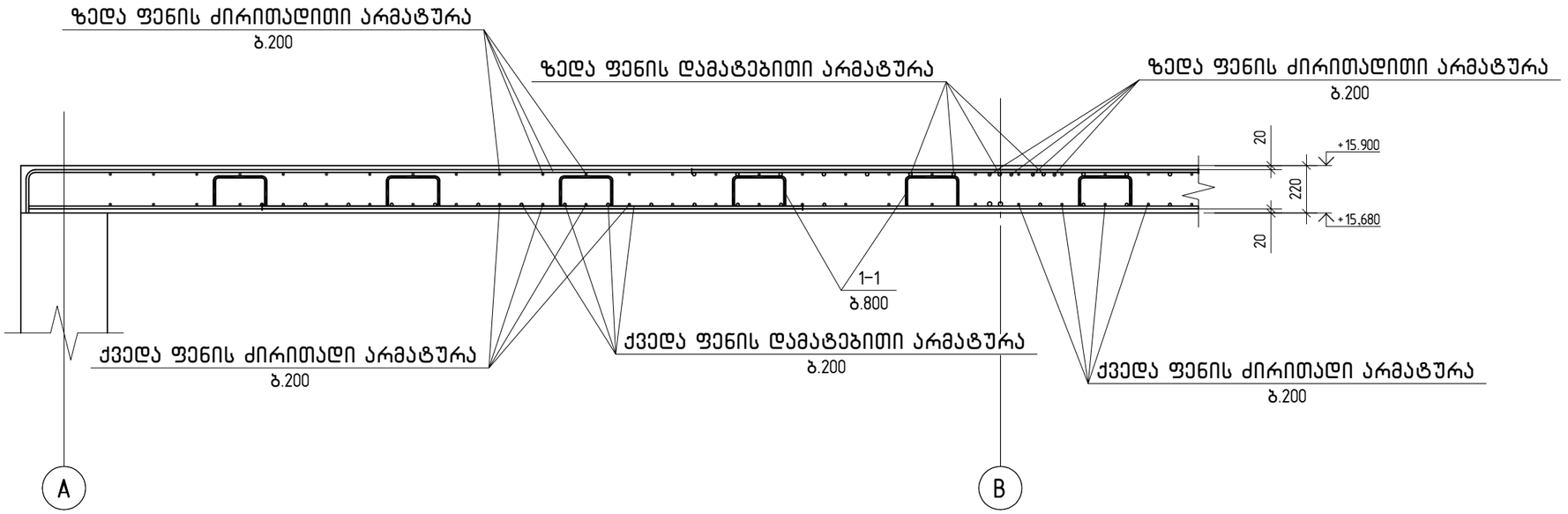

შ.პ.ს. „ჯი აი პი ენ“			კოსტავას №27. "მუზა" რეკონსტრუქცია ადაპტაციის პროექტი	
				მუშა არ.
მთ.კონსტ.	ო.ქვრივიშვილი		რ/ბ მონოლითური ფილის კვეთები ▽+15.900 ნიშნულზე	დაკვ
შეასრულა	შ.სტურუა			ფურც. № 353
შეამოწმა	ო.ქვრივიშვილი		მასშტაბი 1:	ინვ. № ფურცლები

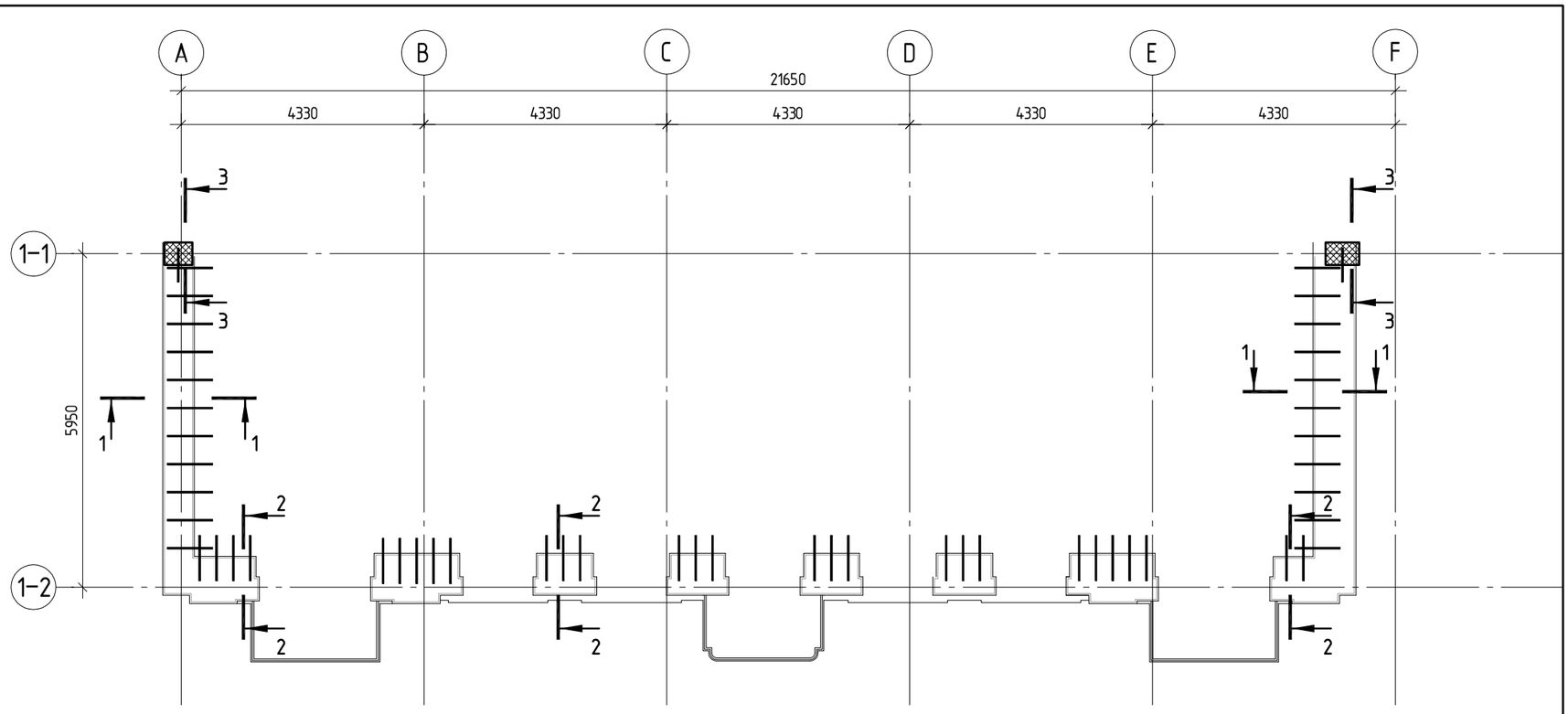

1-1

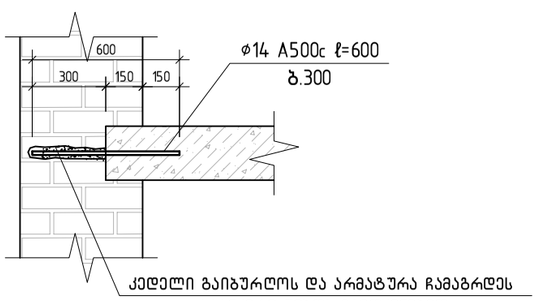

კედელი გაიბურღოს და არმატურა ჩამაგრდეს
საანკერე წებოს გამოყენებით

2-2

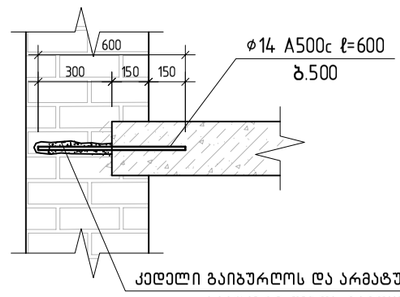

კედელი გაიბურღოს და არმატურა ჩამაგრდეს
საანკერე წებოს გამოყენებით

3-3

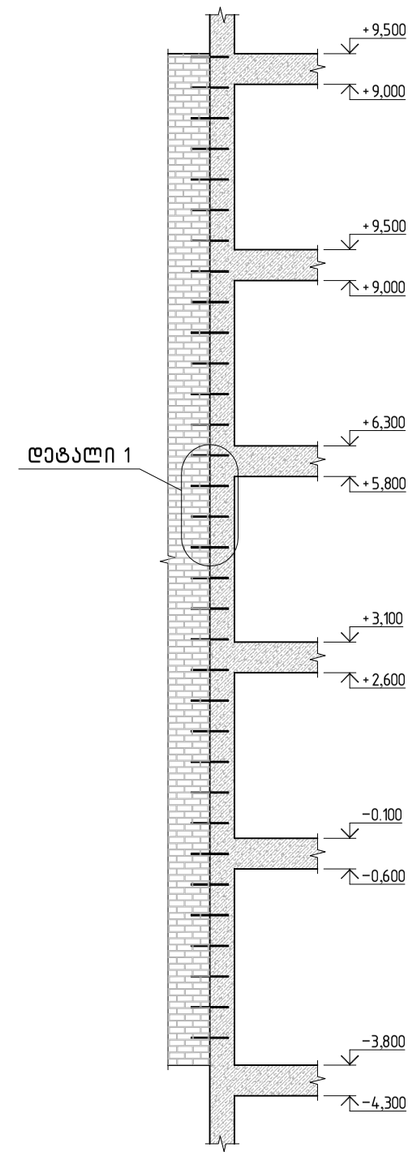

პოზ.	ა ღ ნ ი შ ვ ნ ა	დ ა ს ა ხ ე ლ ე ბ ა	რაოდ.	შ ე ნ ი შ ვ ნ ა
		დეტალები		
1		ø 14 A-III ℓ= 600	280	0.73 კგ

დეტალი 1

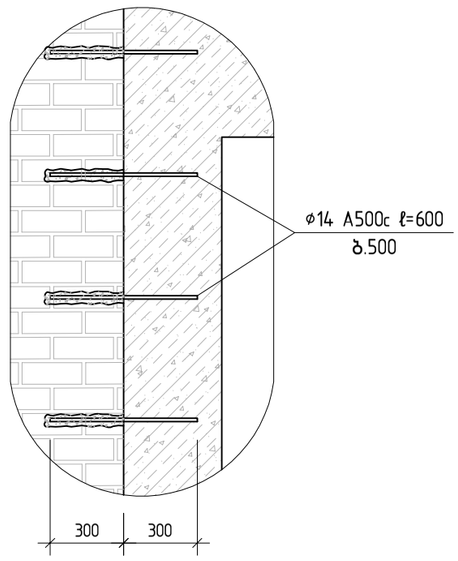

შ.პ.ს. „ჯი აი პი ენ“			კოსტავას №27. "მუზა" რეკონსტრუქცია ადაპტაციის პროექტი	
				მუშა პრ.
მთ.კონსტ.	ო.ქვრივიშვილი		არსებული და ახალი კონსტრუქციების დაკავშირება	დაკვ
შეასრულა	მ.სტურუა			ფურც. № 354
შეამოწმა	ო.ქვრივიშვილი		მასშტაბი 1:100	ინვ. № ფურცლები

მონოლითური სვეტი ს-1

პოზ.	ა ღ ნ ი შ ვ ნ ა	დ ა ს ა ხ ე ლ ე ბ ა	რაოდ.	ერთ.წონა კგ	საერთო წონა კგ
		მონოლითური სვეტი ს-1			
		დეტალები			
1		ф 20 A500C ℓ= 4850	12	11.96 კგ	143.5
2		ф 8 A240 ℓ= 850	52	0.34 კგ	17.4
3		ф 8 A240 ℓ= 1900	26	0.75 კგ	19.5
		მასალები			180
		B30 კლასის ბეტონი		0.86 მ³	

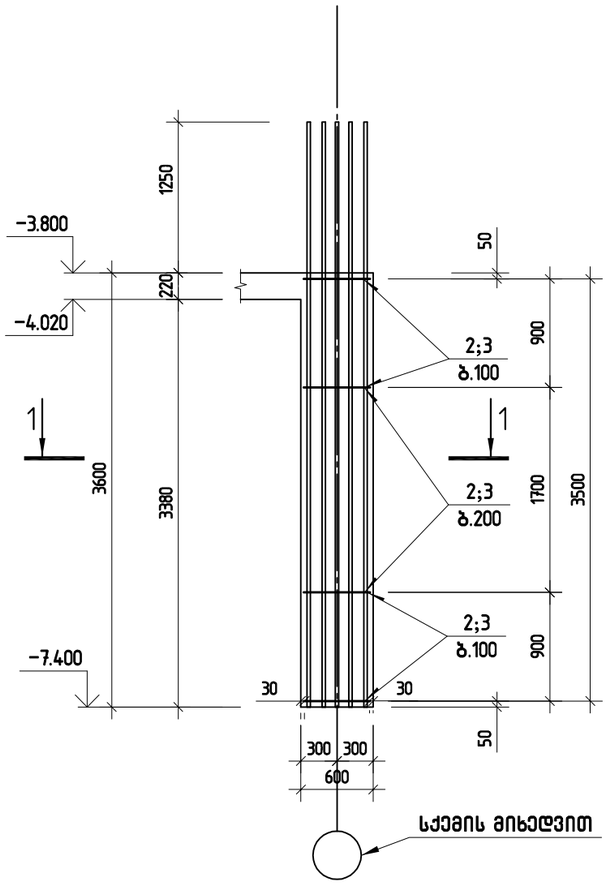

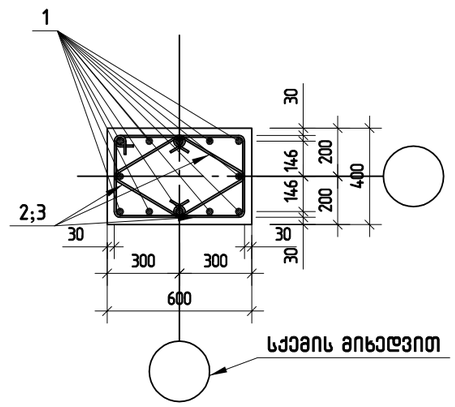

პოზ.2

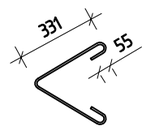

პოზ.3

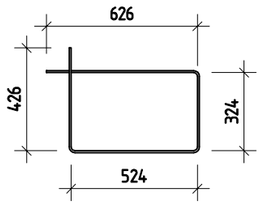

შ.პ.ს. „ჯი აი პი ეს“			მუზა	
				მუშა პრ.
მთ.კონსტ.	ო.ქვრივიშვილი		მონოლითური სვეტი ს-1	დაკვ
შესრულა	ბ.ჯინჭარაძე			ფურც. № 40
შეამოწმა	ო.ქვრივიშვილი		მასშტაბი 1: 50 ინვ. №	ფურცლები

მონოლითური სვეტი ს-1

პოზ.	ა ღ ნ ი შ ვ ნ ა	დ ა ს ა ხ ე ლ ე ბ ა	რაოდ.	ერთ.წონა კგ	საერთო წონა კგ
		მონოლითური სვეტი ს-1			
		დეტალები			
1		ф 20 A500C ℓ= 4850	12	11.96 კგ	143.5
2		ф 8 A240 ℓ= 850	52	0.34 კგ	17.4
3		ф 8 A240 ℓ= 1900	26	0.75 კგ	19.5
		მასალები			180
		B30 კლასის ბეტონი		0.86 მ³	

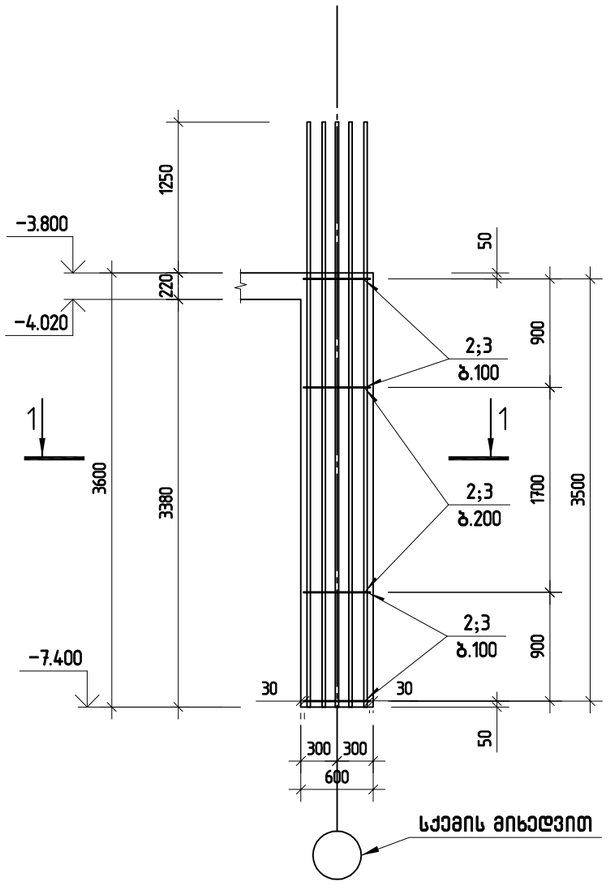

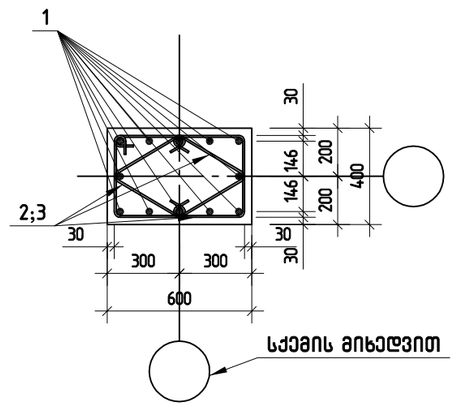

პოზ.2

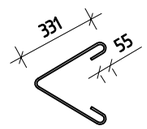

პოზ.3

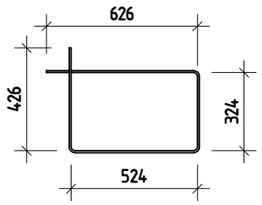

შ.პ.ს. „ჯი აი პი ეს“			მუზა	
				მუშა პრ.
მთ.კონსტ.	ო.ქვრივიშვილი		მონოლითური სვეტი ს-1	დაკვ
შესრულა	ბ.ჯინჭარაძე			ფურც. № 40
შეამოწმა	ო.ქვრივიშვილი		მასშტაბი 1: 50 ინვ. №	ფურცლები

მონოლითური სვეტი ს-1

პოზ.	ა ღ ნ ი შ ვ ნ ა	დ ა ს ა ხ ე ლ ე ბ ა	რაოდ.	ერთ.წონა კგ	საერთო წონა კგ
		მონოლითური სვეტი ს-1			
		დეტალები			
1		ф 20 A500C ℓ= 4850	12	11.96 კგ	143.5
2		ф 8 A240 ℓ= 850	52	0.34 კგ	17.4
3		ф 8 A240 ℓ= 1900	26	0.75 კგ	19.5
		მასალები			180
		B30 კლასის ბეტონი		0.86 მ³	

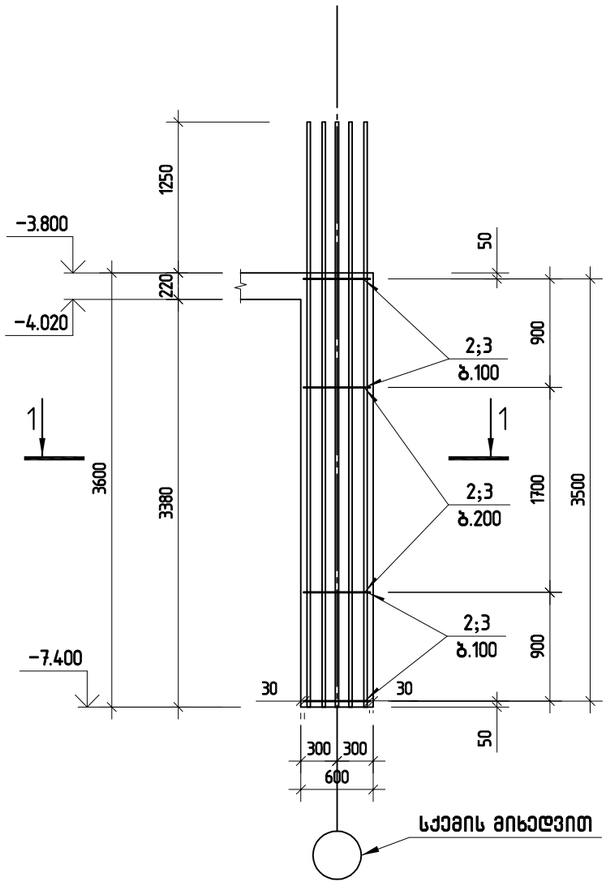

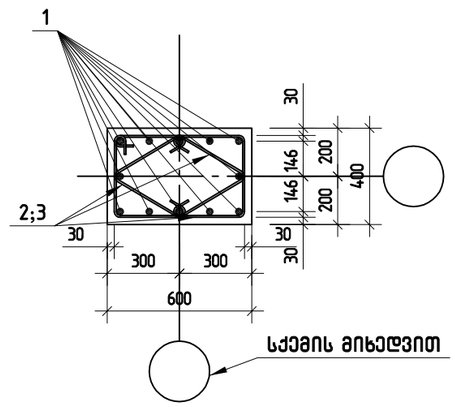

პოზ.2

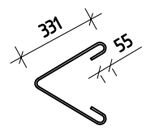

პოზ.3

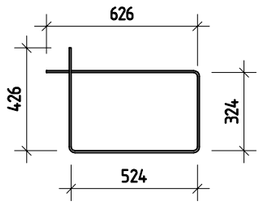

შ.პ.ს. „ჯი აი პი ეს“			მუზა	
				მუშა პრ.
მთ.კონსტ.	ო.ქვრივიშვილი		მონოლითური სვეტი ს-1	დაკვ
შესრულა	ბ.ჯინჭარაძე			ფურც. № 40
შეამოწმა	ო.ქვრივიშვილი		მასშტაბი 1: 50 ინვ. №	ფურცლები

მონოლითური სვეტი ს-1*

პოზ.	ა ღ ნ ი შ ვ ნ ა	დ ა ს ა ხ ე ლ ე ბ ა	რაოდ.	ერთ. წონა კგ	საერთო წონა კგ
		*მონოლითური სვეტი ს-1**			
		დეტალები			
1		ф 20 A500C ℓ= 4850	12	11.96 კგ	143.5
2		ф 8 A240 ℓ= 850	52	0.34 კგ	17.4
3		ф 8 A240 ℓ= 1900	26	0.75 კგ	19.5
		მასალები			180
		B30 კლასის ბეტონი		0.86 მ³	

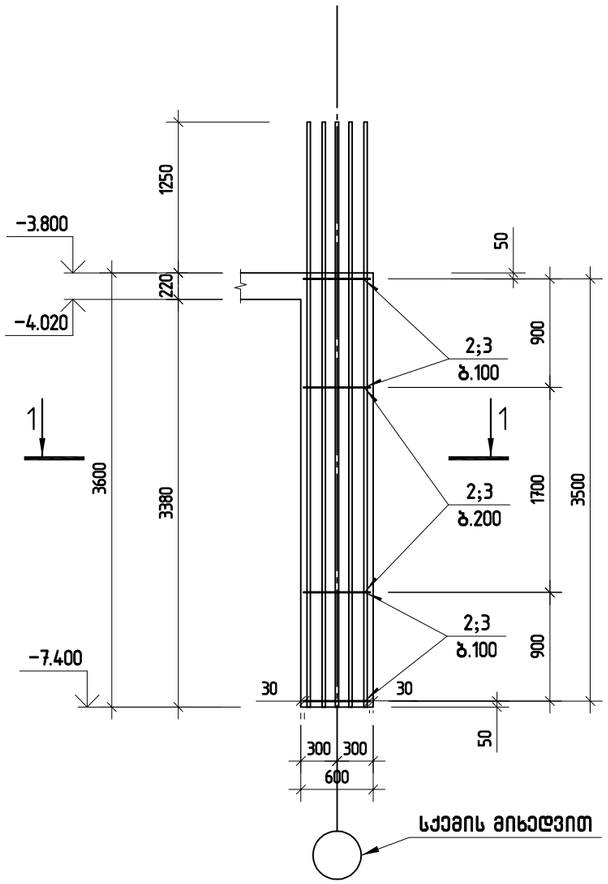

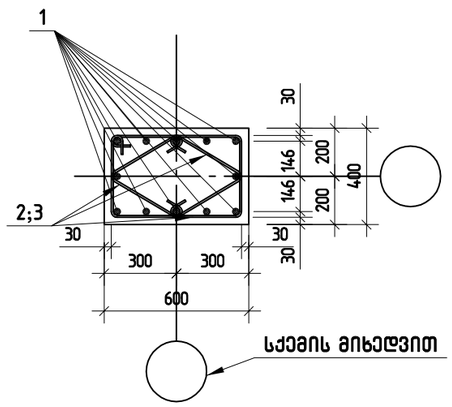

პოზ.2

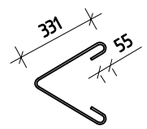

პოზ.3

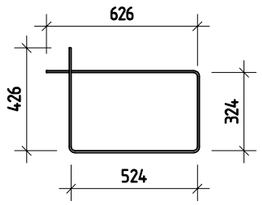

შ.პ.ს. „ჯი აი პი ეს“			მუზა	
				მუშა პრ.
მთ.კონსტ.	ო.ქვრივიშვილი		მონოლითური სვეტი ს-1*	დაკვ
შესრულა	ბ.ჯინჭარაძე			ფურც. № 402
შეამოწმა	ო.ქვრივიშვილი		მასშტაბი 1: 50 ინვ. №	ფურცლები

მონოლითური სვეტი ს-2

პოზ.	ა ღ ნ ი შ ვ ნ ა	დ ა ს ა ხ ე ლ ე ბ ა	რაოდ.	ერთ.წონა კგ	საერთო წონა კგ
		მონოლითური სვეტი ს-2			
		დეტალები			
1		ф 20 A500C ℓ= 4850	12	11.96 კგ	143.5
2		ф 8 A240 ℓ= 850	52	0.34 კგ	17.4
3		ф 8 A240 ℓ= 1900	26	0.75 კგ	19.5
		მასალები			180
		B30 კლასის ბეტონი		0.86 მ³	

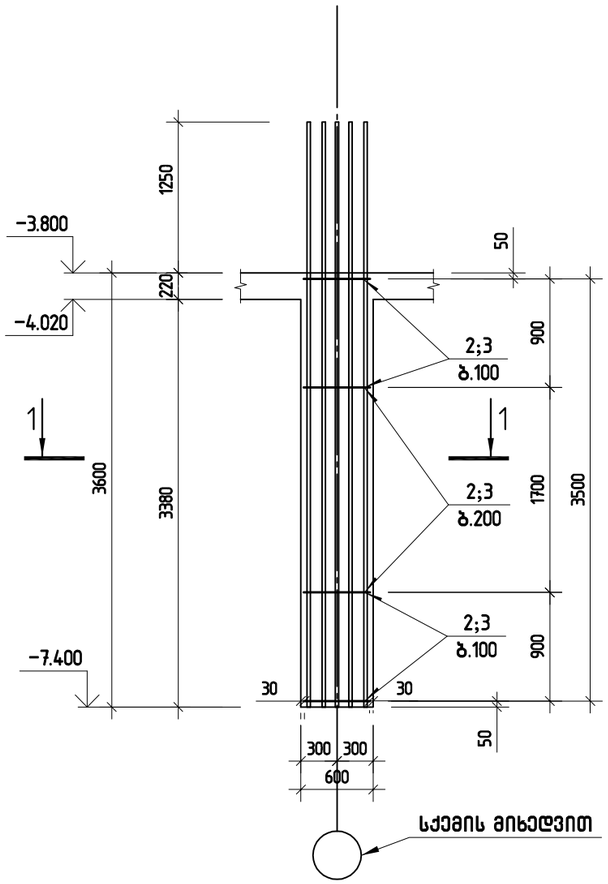

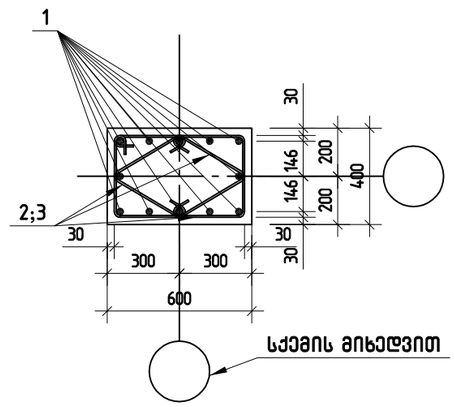

პოზ.2

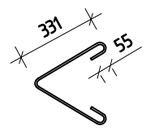

პოზ.3

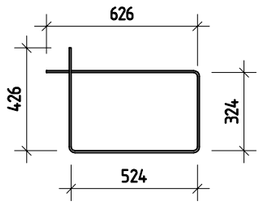

შ.პ.ს. „ჯი აი პი ეს“			მუზა	
				მუშა პრ.
მთ.კონსტ.	ო.ქვრივიშვილი		მონოლითური სვეტი ს-2	დაკვ
შესრულა	ბ.ჯინჭარაძე			ფურც. № 403
შეამოწმა	ო.ქვრივიშვილი		მასშტაბი 1: 50 ინვ. №	ფურცლები

მონოლითური სვეტი ს-2*

პოზ.	ა ღ ნ ი შ ვ ნ ა	დ ა ს ა ხ ე ლ ე ბ ა	რაოდ.	ერთ.წონა კგ	საერთო წონა კგ
		*მონოლითური სვეტი ს-2**			
		დეტალები			
1		ф 20 A500C ℓ= 4850	12	11.96 კგ	143.5
2		ф 8 A240 ℓ= 850	66	0.34 კგ	22.1
3		ф 8 A240 ℓ= 1900	33	0.75 კგ	24.7
		მასალები			190
		B30 კლასის ბეტონი		0.86 მ³	

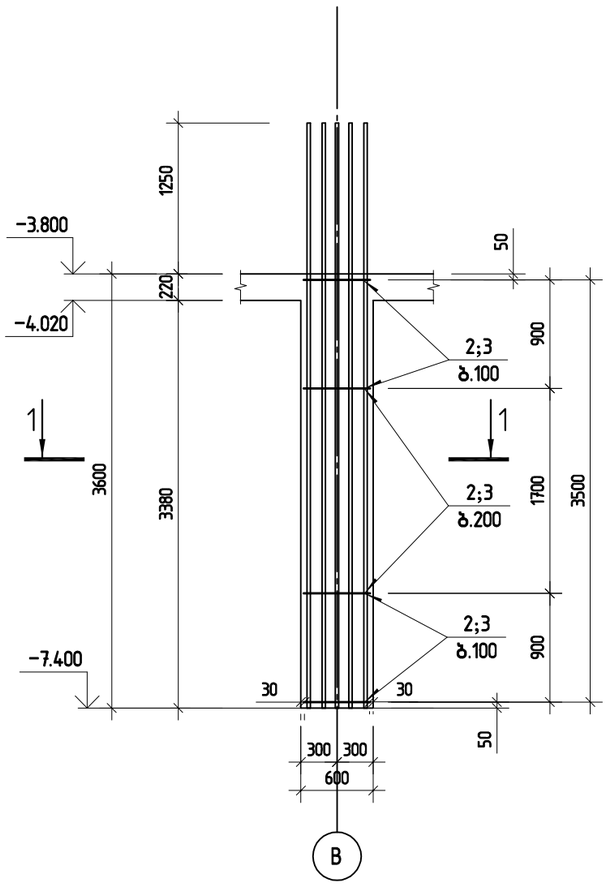

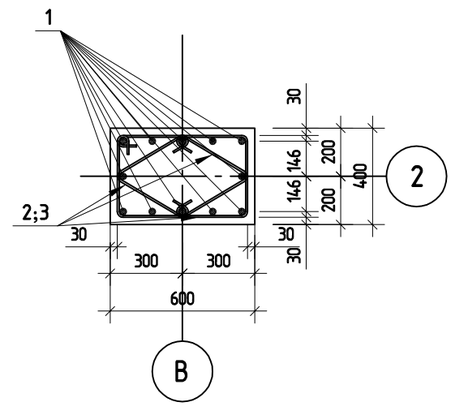

პოზ.2

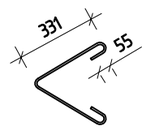

პოზ.3

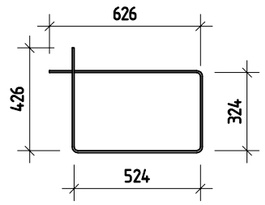

შ.პ.ს. „ჯი აი პი ეს“			მუზა	
				მუშა პრ.
მთ.კონსტ.	ო.ქვრივიშვილი		მონოლითური სვეტი ს-2*	დაკვ
შესრულა	ბ.ჯინჭარაძე			ფურც. № 404
შეამოწმა	ო.ქვრივიშვილი		მასშტაბი 1: 50	ინვ. № ფურცლები

მონოლითური სვეტი ს-3

პოზ.	ა ღ ნ ი შ ვ ნ ა	დ ა ს ა ხ ე ლ ე ბ ა	რაოდ.	ერთ.წონა კგ	საერთო წონა კგ
		მონოლითური სვეტი ს-3			
		დეტალები			
1		ф 20 A500C ℓ= 4850	8	11.96 კგ	95.7
2		ф 8 A240 ℓ= 680	46	0.27 კგ	12.3
3		ф 8 A240 ℓ= 1500	23	0.59 კგ	13.6
		მასალები			122
		B30 კლასის ბეტონი		0.58 მ³	

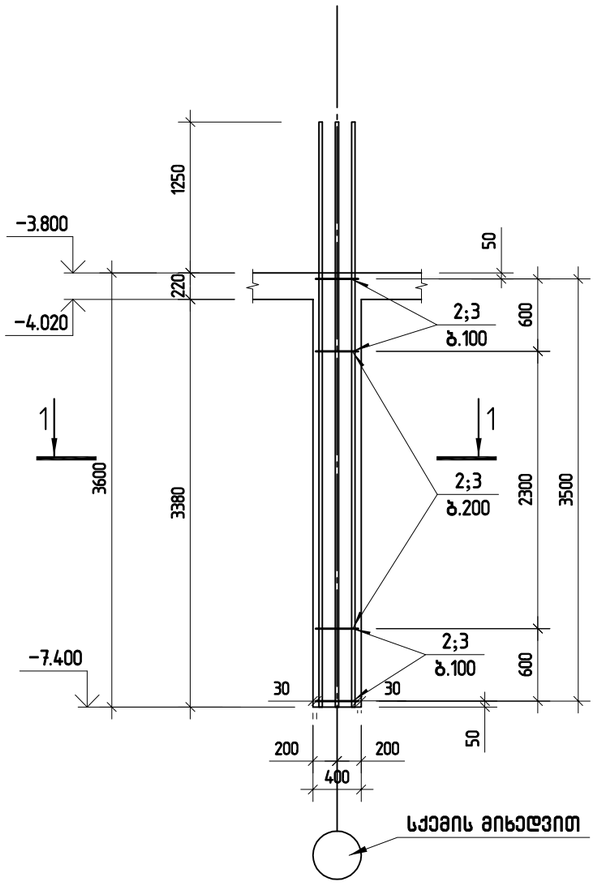

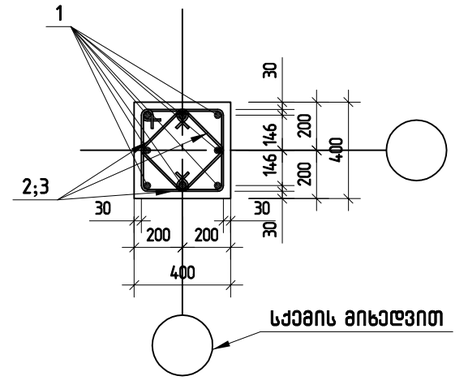

პოზ.2

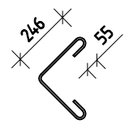

პოზ.3

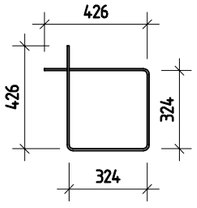

შ.პ.ს. „ჯი აი პი ენ“			მუზა	
				მუშა პრ.
მთ.კონსტ.	ო.ქვრივიშვილი		მონოლითური სვეტი ს-3	დაკვ
შეასრულა	ბ.ჯინჭარაძე			ფურც. № 405
შეამოწმა	ო.ქვრივიშვილი		მასშტაბი 1: 50 ინვ. №	ფურცლები

მონოლითური სვეტი ს-4

პოზ.	ა ღ ნ ი შ ვ ნ ა	დ ა ს ა ხ ე ლ ე ბ ა	რაოდ.	ერთ.წონა კგ	საერთო წონა კგ
		მონოლითური სვეტი ს-4			
		დეტალები			
1		ф 20 A500C ℓ= 4850	12	11.96 კგ	143.5
2		ф 8 A240 ℓ= 965	52	0.38 კგ	19.8
3		ф 8 A240 ℓ= 1900	26	0.75 კგ	19.5
		მასალები			183
		B30 კლასის ბეტონი		0.86 მ³	

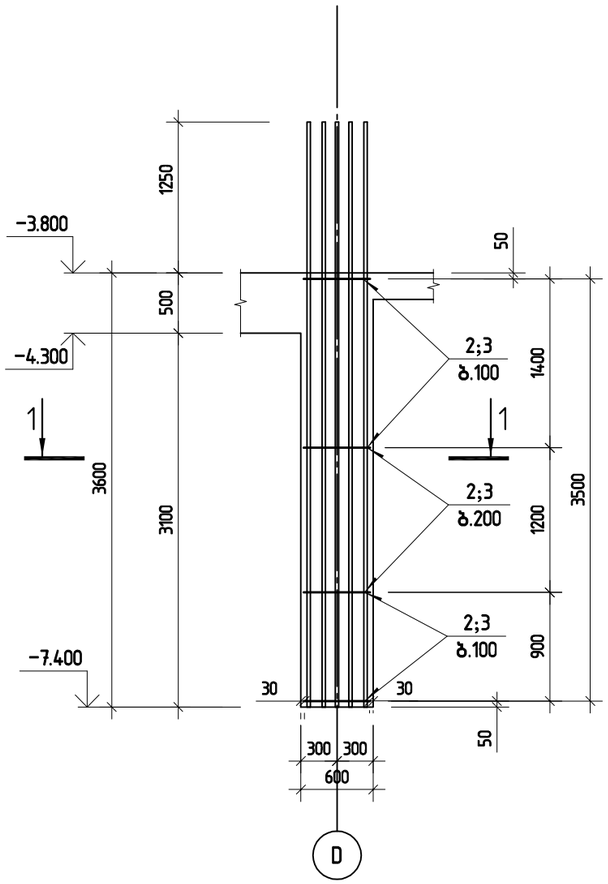

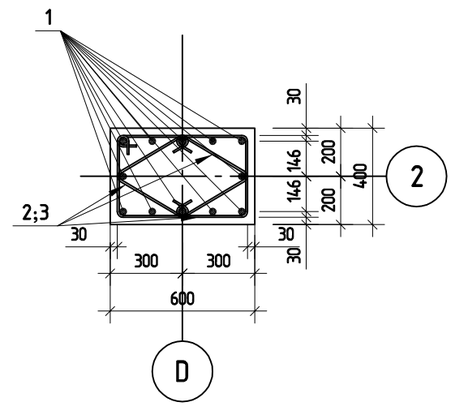

პოზ.2

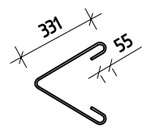

პოზ.3

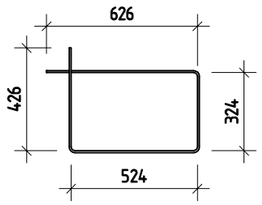

შ.პ.ს. „ჯი აი პი ეს“			მუზა	
				მუშა პრ.
გთ.კონსტ.	ო.ქვრივიშვილი		მონოლითური სვეტი ს-4	დაკვ
შესრულა	ბ.ჯინჭარაძე			ფურც. № 406
შეამოწმა	ო.ქვრივიშვილი		მასშტაბი 1: 50 ინვ. №	ფურცლები

მონოლითური სვეტი ს-6

პოზ.	ა ღ ნ ი შ ვ ნ ა	დ ა ს ა ხ ე ლ ე ბ ა	რაოდ.	ერთ.წონა კგ	საერთო წონა კგ
		მონოლითური სვეტი ს-6			
		დეტალები			
1		ф 20 A500C ℓ= 4850	16	11.96 კგ	191.4
2		ф 8 A240 ℓ= 660	62	0.26 კგ	16.1
3		ф 8 A240 ℓ= 1970	62	0.78 კგ	48.2
		მასალები			256
		B30 კლასის ბეტონი		1.30 მ³	

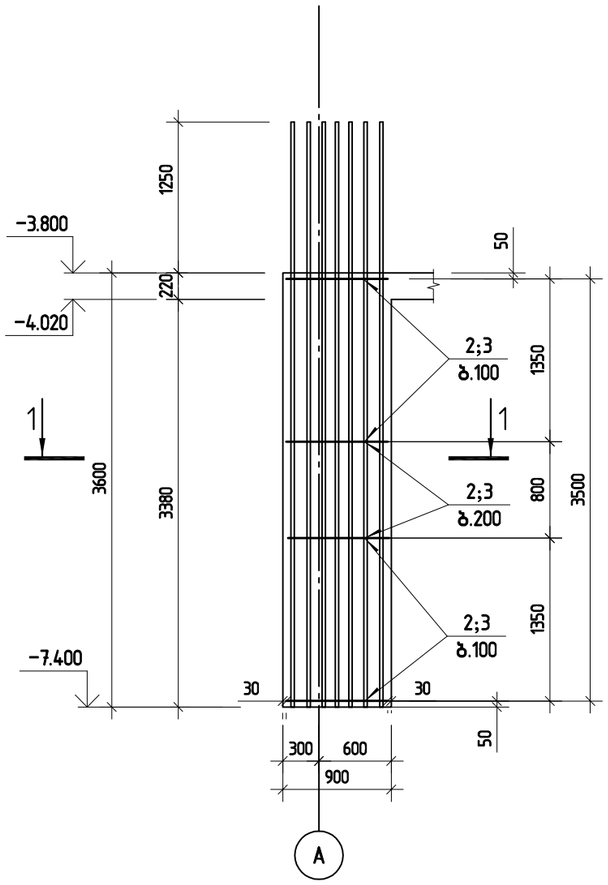

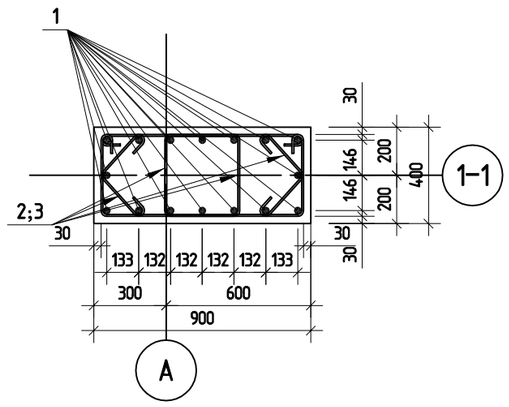

პოზ.2



პოზ.3

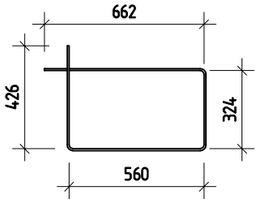

შ.პ.ს. „ჯი აი პი ენ“			მუზა	
				მუშა პრ.
მთ.კონსტ.	ო.ქვრივიშვილი		მონოლითური სვეტი ს-6	დაკვ
შეასრულა	ბ.ჯინჭარაძე			ფურც. №6
შეამოწმა	ო.ქვრივიშვილი		მასშტაბი 1: 50	ინვ. № ფურცლები

მონოლითური სვეტი ს-7

პოზ.	ა ღ ნ ი შ ვ ნ ა	დ ა ს ა ხ ე ლ ე ბ ა	რაოდ.	ერთ.წონა კგ	საერთო წონა კგ
		მონოლითური სვეტი ს-7			
		დეტალები			
1		ф 20 A500C ℓ= 4850	9	11.96 კგ	107.6
2		ф 8 A240 ℓ= 660	64	0.26 კგ	16.7
3		ф 8 A240 ℓ= 2070	64	0.82 კგ	52.3
4		ф 20 A500C ℓ= 2500	3	6.17 კგ	18.5
5		ф 20 A500C ℓ= 3670	7	9.05 კგ	63.4
		მასალები			177
		B30 კლასის ბეტონი		1.44 მ³	

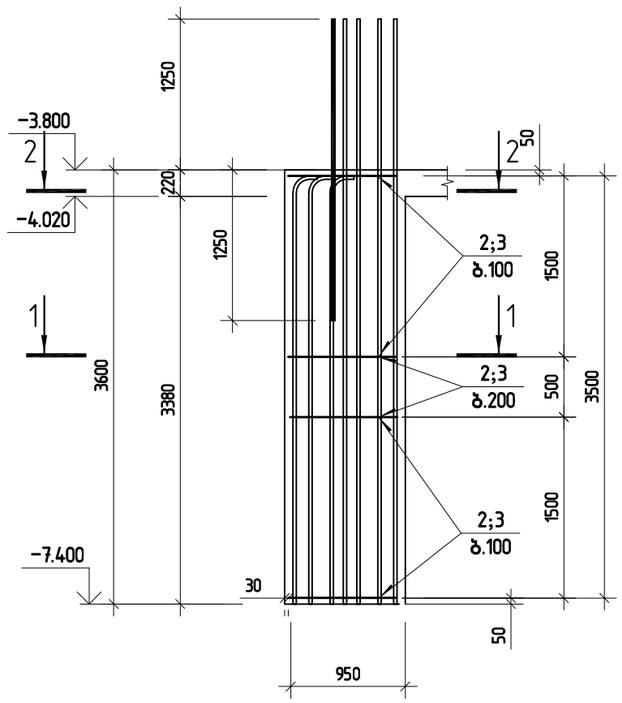

ჭრილი 1-1

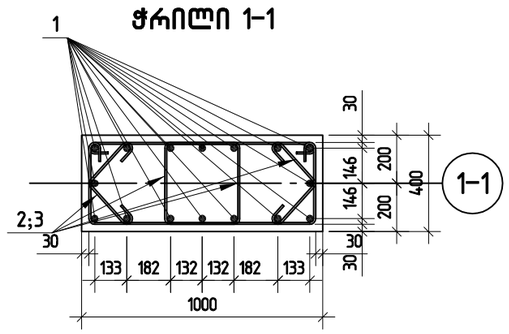

ჭრილი 2-2

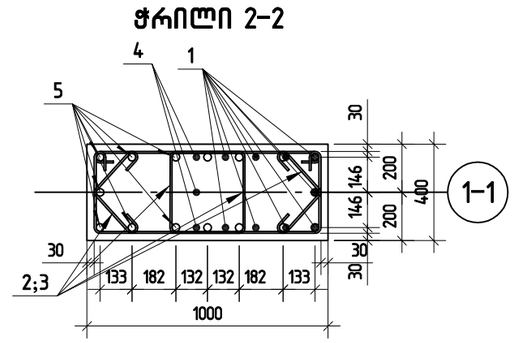

პოზ.2

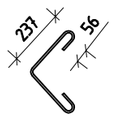

პოზ.3

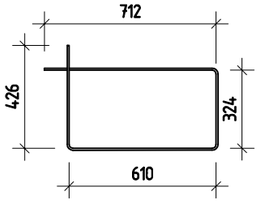

შპს „ჯი აი პი ეს“			მუზა	
				მუშა პრ.
გთ.კონსტ.	ო.ქვრივიშვილი		მონოლითური სვეტი ს-7	დაკვ
შესრულა	ბ.ჯინჭარაძე			ფურც. № 409
შეამოწმა	ო.ქვრივიშვილი		მასშტაბი 1: 50	ინვ. № ფურცლები

მონოლითური სვეტი ს-8

პოზ.	ა ღ ნ ი შ ვ ნ ა	დ ა ს ა ხ ე ლ ე ბ ა	რაოდ.	ერთ.წონა კგ	საერთო წონა კგ
		მონოლითური სვეტი ს-8			
		დეტალები			
1		ф 20 A500C ℓ= 4950	12	12.21 კგ	146.5
2		ф 8 A240 ℓ= 850	52	0.34 კგ	17.4
3		ф 8 A240 ℓ= 1900	26	0.75 კგ	19.5
		მასალები			183
		B30 კლასის ბეტონი		0.89 მ³	

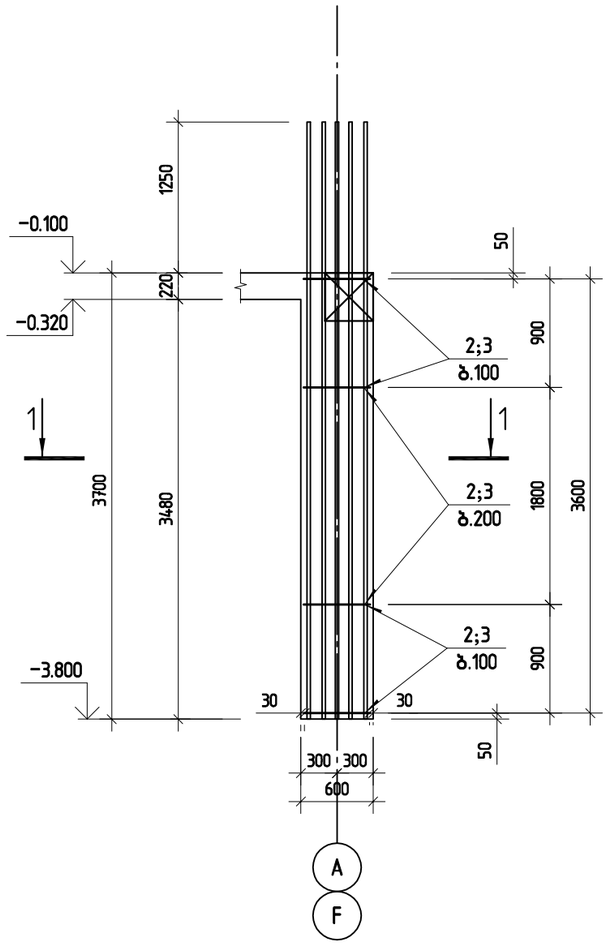

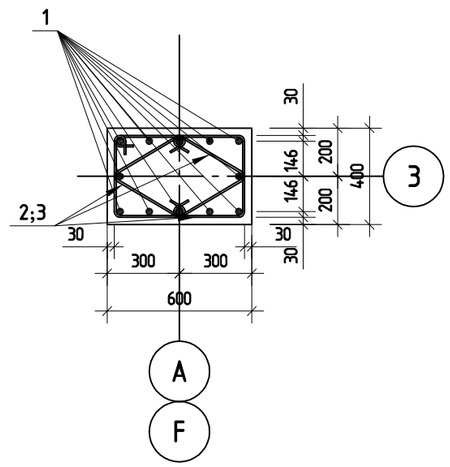

პოზ.2

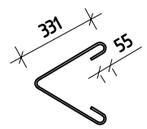

პოზ.3

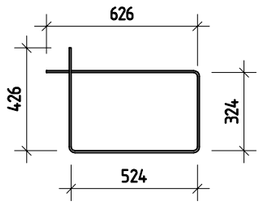

შ.პ.ს. „ჯი აი პი ენ“			მუზა	
				მუშა პრ.
გი.კონსტ.	ო.ქვრივიშვილი		მონოლითური სვეტი ს-8	დაკვ
შეასრულა	ბ.ჯინჭარაძე			ფურც. № 410
შეამოწმა	ო.ქვრივიშვილი		მასშტაბი 1: 50	ინვ. № ფურცლები

მონოლითური სვეტი ს-9

პოზ.	ა ღ ნ ი შ ვ ნ ა	დ ა ს ა ხ ე ლ ე ბ ა	რაოდ.	ერთ.წონა კგ	საერთო წონა კგ
		მონოლითური სვეტი ს-9			
		დეტალები			
1		ф 20 A500C ℓ= 4950	12	12.21 კგ	146.5
2		ф 8 A240 ℓ= 850	52	0.34 კგ	17.4
3		ф 8 A240 ℓ= 1900	26	0.75 კგ	19.5
		მასალები			183
		B30 კლასის ბეტონი		0.89 მ³	

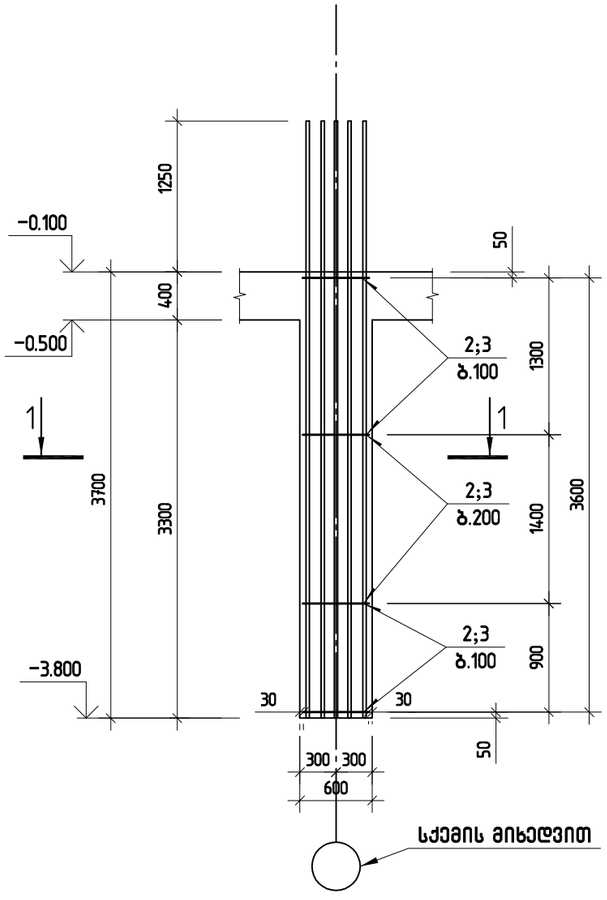

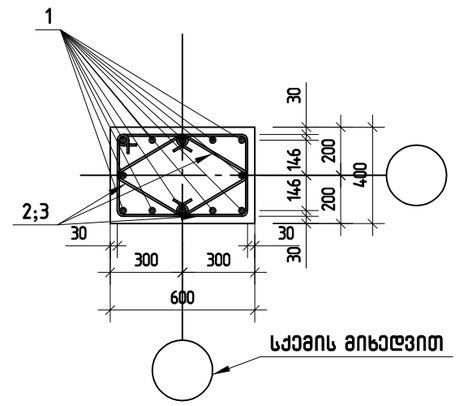

პოზ.2

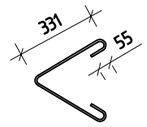

პოზ.3

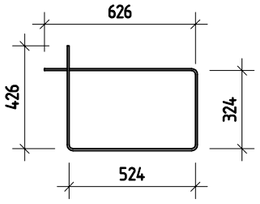

შ.პ.ს. „ჯი აი პი ეი“			მუზა	
				მუშა პრ.
მთ.კონსტ.	ო.ქვრივიშვილი		მონოლითური სვეტი ს-9	დაკვ
შესრულა	ბ.ჯინჭარაძე			ფურც. № 411
შეამოწმა	ო.ქვრივიშვილი		მასშტაბი 1: 50 ინვ. №	ფურცლები

მონოლითური სვეტი ს-10

პოზ.	ა ღ ნ ი შ ვ ნ ა	დ ა ს ა ხ ე ლ ე ბ ა	რაოდ.	ერთ.წონა კგ	საერთო წონა კგ
		მონოლითური სვეტი ს-10			
		დეტალები			
1		ф 20 A500C ℓ= 4950	12	12.21 კგ	146.5
2		ф 8 A240 ℓ= 850	52	0.34 კგ	17.4
3		ф 8 A240 ℓ= 1900	26	0.75 კგ	19.5
		მასალები			183
		B30 კლასის ბეტონი		0.89 მ³	

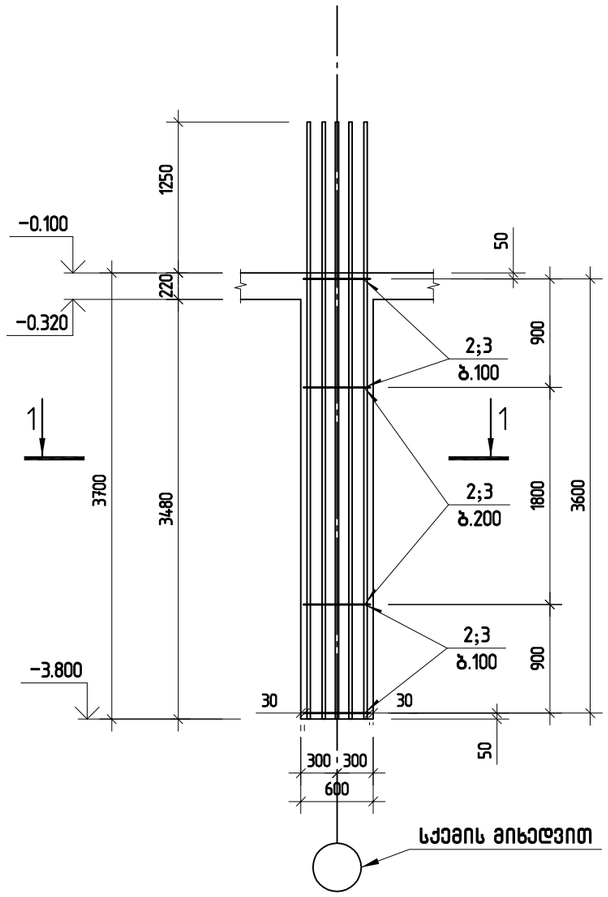

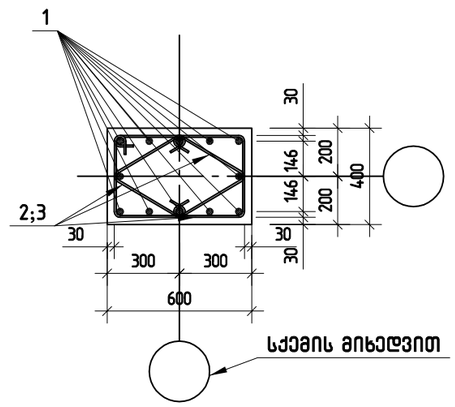

პოზ.2

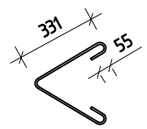

პოზ.3

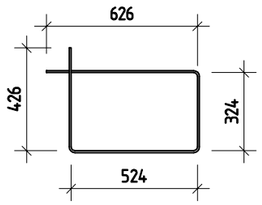

შ.პ.ს. „ჯი აი პი ენ“			მუზა	
				მუშა პრ.
მთ.კონსტ.	ო.ქვრივიშვილი		მონოლითური სვეტი ს-10	დაკვ
შესრულა	ბ.ჯინჭარაძე			ფურც. № 412
შეამოწმა	ო.ქვრივიშვილი		მასშტაბი 1: 50 ინვ. №	ფურცლები

მონოლითური სვეტი ს-10*

პოზ.	ა ღ ნ ი შ ვ ნ ა	დ ა ს ა ხ ე ლ ე ბ ა	რაოდ.	ერთ.წონა კგ	საერთო წონა კგ
		*მონოლითური სვეტი ს-10**			
		დეტალები			
1		ф 20 A500C ℓ= 4950	12	12.21 კგ	146.5
2		ф 8 A240 ℓ= 850	52	0.34 კგ	17.4
3		ф 8 A240 ℓ= 1900	26	0.75 კგ	19.5
		მასალები			183
		B30 კლასის ბეტონი		0.89 მ³	

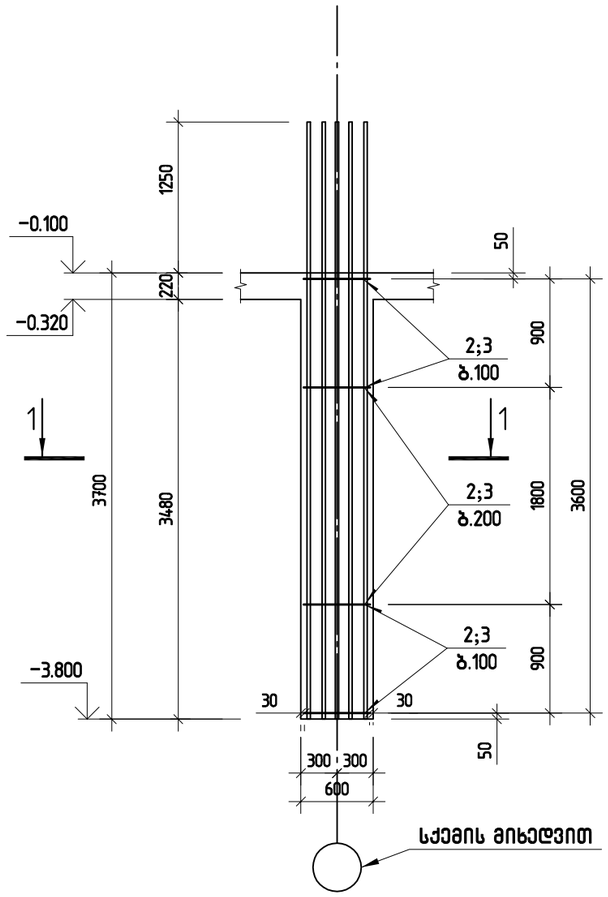

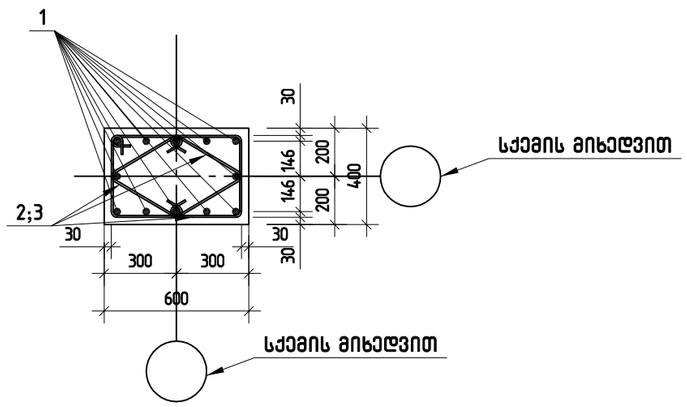

პოზ.2

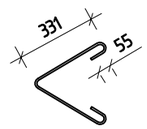

პოზ.3

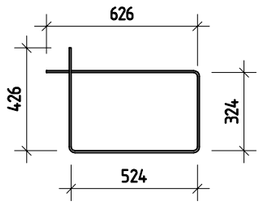

შ.პ.ს. „ჯი აი პი ეი“			მუზა	
				მუშა პრ.
მთ.კონსტ.	ო.ქვრივიშვილი		მონოლითური სვეტი ს-10*	დაკვ
შესრულა	ბ.ჯინჭარაძე			ფურც. № 43
შეამოწმა	ო.ქვრივიშვილი		მასშტაბი 1: 50 ინვ. №	ფურცლები

армирование цоколя Ц-11

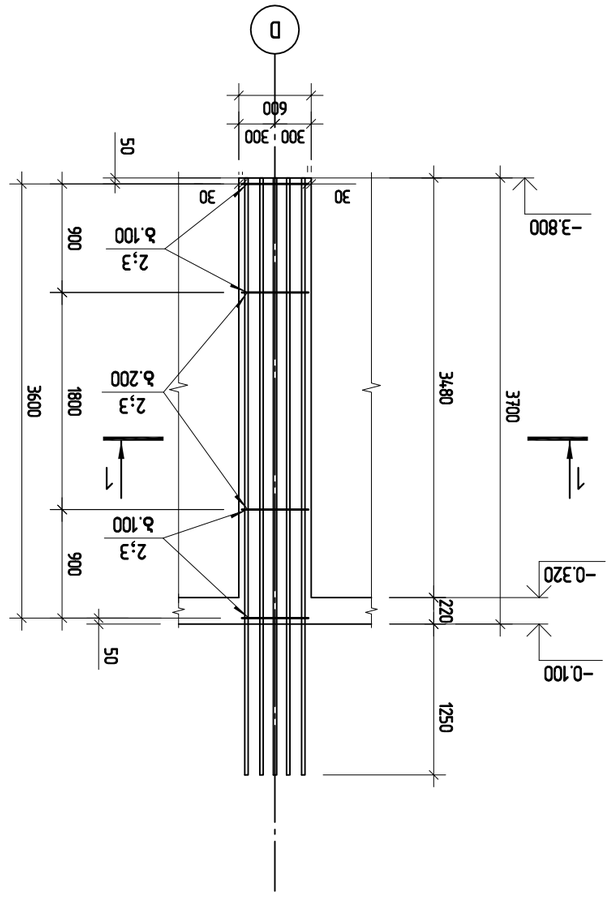

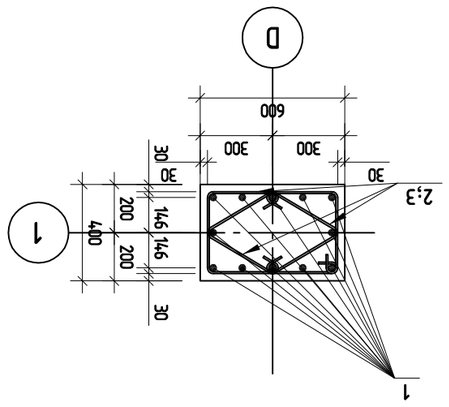

Элемент 2

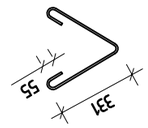

Элемент 3

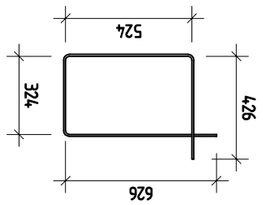

Элем.	Обозначение	Наименование	Кол.	Масса ед., кг	Масса общ., кг
		Армирование цоколя Ц-11			
		Детали			
1		Ø 20 A500C ℓ= 4950	12	12.21	146.5
2		Ø 8 A240 ℓ= 850	52	0.34	17.4
3		Ø 8 A240 ℓ= 1900	26	0.75	19.5
		Бетон			183
		Бетон тяжелый класса В30		0.89 м³	

	Т.Н. „ЗЕЛЕН ДОЛ“ ЕООД		
Изп. Ив.Ангелов			Етап
Ръководител		Армировъчни чертежи Ц-11	Фаза
Проектант	Ив.Ангелов		Лист № 4Ц
Чертал	Ив.Ангелов		Общ брой листове
Одобрил	Ив.Ангелов	Мащаб 1: 50	Лист № 183

მონოლითური სვეტი ს-12

პოზ.	ა ღ ნ ი შ ვ ნ ა	დ ა ს ა ხ ე ლ ე ბ ა	რაოდ.	ერთ.წონა კგ	საერთო წონა კგ
		მონოლითური სვეტი ს-12			
		დეტალები			
1		ф 20 A500C ℓ= 4950	8	12.21 კგ	97.7
2		ф 8 A240 ℓ= 680	46	0.27 კგ	12.3
3		ф 8 A240 ℓ= 1500	23	0.59 კგ	13.6
		მასალები			124
		B30 კლასის ბეტონი		0.59 მ³	

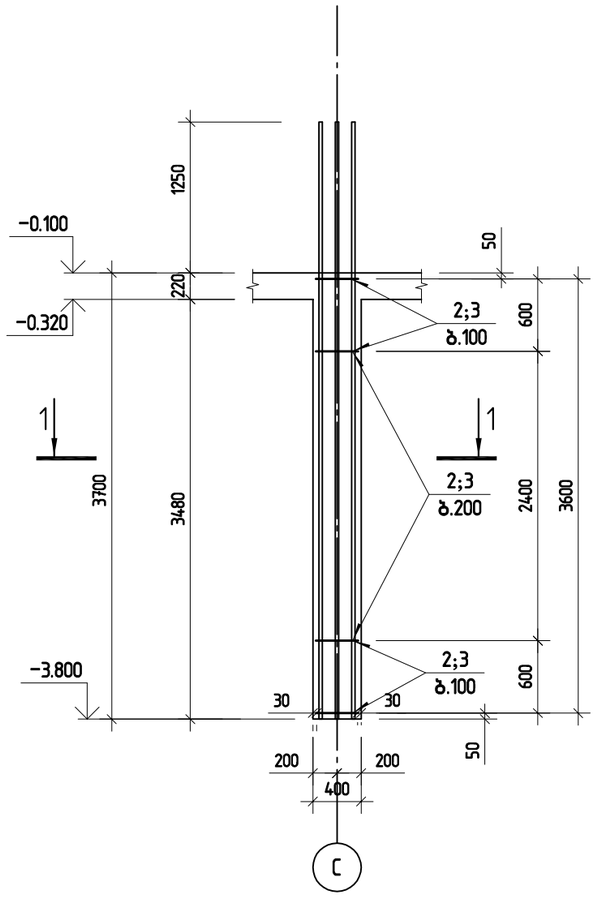

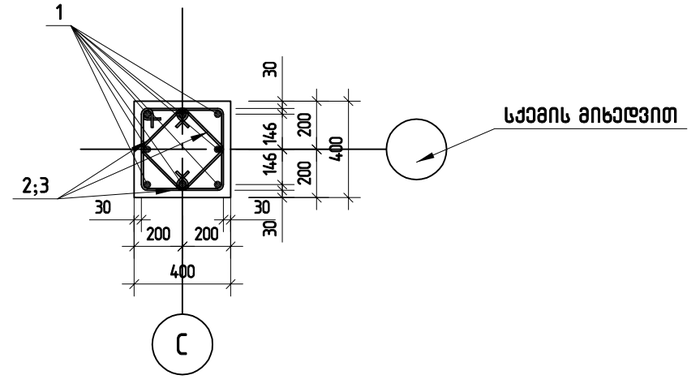

პოზ.2

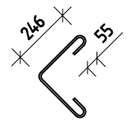

პოზ.3

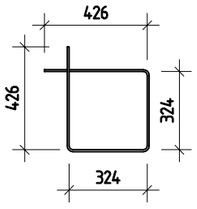

შპს „ჯი აი პი ეი“			მუშა	
				მუშა პრ.
გმ.კონსტ.	ო.ქვრივიშვილი		მონოლითური სვეტი ს-12	დაკვ
შესრულა	ბ.ჯინჭარაძე			ფურც. № 45
შეამოწმა	ო.ქვრივიშვილი		მასშტაბი 1: 50 ინვ. №	ფურცლები

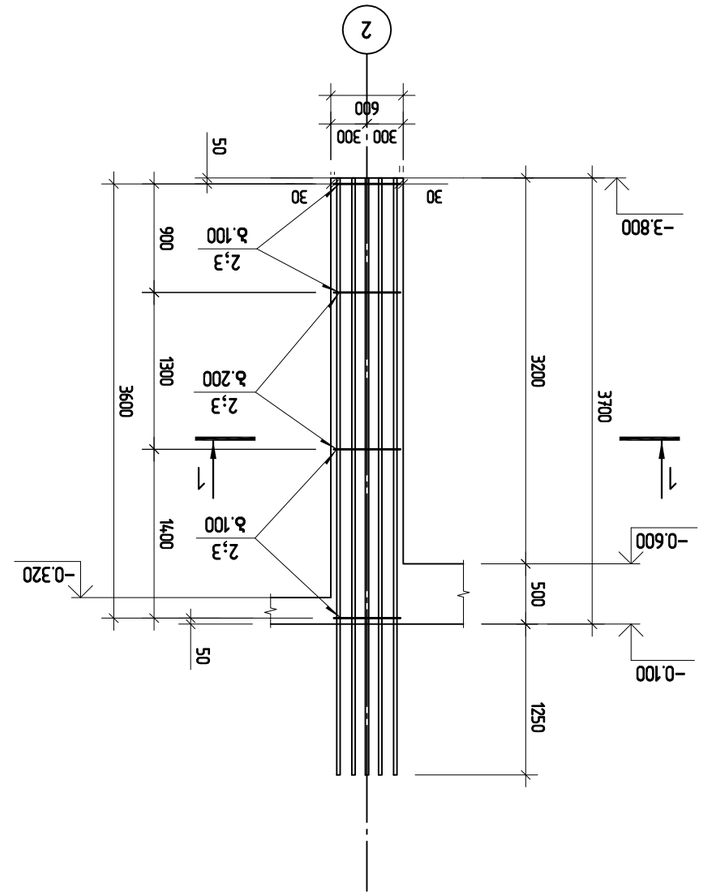

ЭМБЕТОННОГО ШАГОВОГО Ц-13

ЭМЪ.2

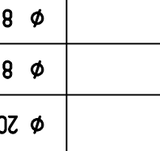

ЭМЪ.3

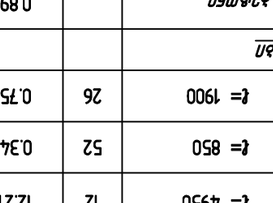

ЭМЪ.	ЭЛЕМЕНТ	ПОЗ.	ЭЛЕМЕНТЫ ШАГОВОГО Ц-13	ЭЛЕМ.ВЕС 1 ЭЛ.	ОБЩИЙ ВЕС ЭЛЕМ.
			ЭЛЕМЕНТЫ ШАГОВОГО Ц-13		
			ВЕРХНЯЯ ЧАСТЬ		
1		12	Ø 20 A500C ℓ= 4950	12.21 кг	146.5
2		52	Ø 8 A240 ℓ= 850	0.34 кг	17.4
3		26	Ø 8 A240 ℓ= 1900	0.75 кг	19.5
			ВЫШЕЛЕЖАЩАЯ		183
			ВЗ0 ЦЕМЕНТНЫЙ РАСТВОР	0.89 м³	

		ТОО "ЭЛЕКТРОПРОЕКТ"	
			ЭЛЕМЕНТЫ ШАГОВОГО Ц-13
ГИП	Ж.Ж.Ибрагимов		
Н.контр.	Ж.Ж.Ибрагимов		
Нач.отд.	Ж.Ж.Ибрагимов		
Разраб.	Ж.Ж.Ибрагимов		
Изм. Кол.уч. Лист № док. Подп. Дата			

მონოლითური სვეტი ს-14

პოზ.	ა ღ ნ ი შ ვ ნ ა	დ ა ს ა ხ ე ლ ე ბ ა	რაოდ.	ერთ.წონა კგ	საერთო წონა კგ
		მონოლითური სვეტი ს-14			
		დეტალები			
1		ф 20 A500C ℓ= 4950	8	12.21 კგ	97.7
2		ф 8 A240 ℓ= 680	46	0.27 კგ	12.3
3		ф 8 A240 ℓ= 1500	23	0.59 კგ	13.6
		მასალები			124
		B30 კლასის ბეტონი		0.59 მ³	

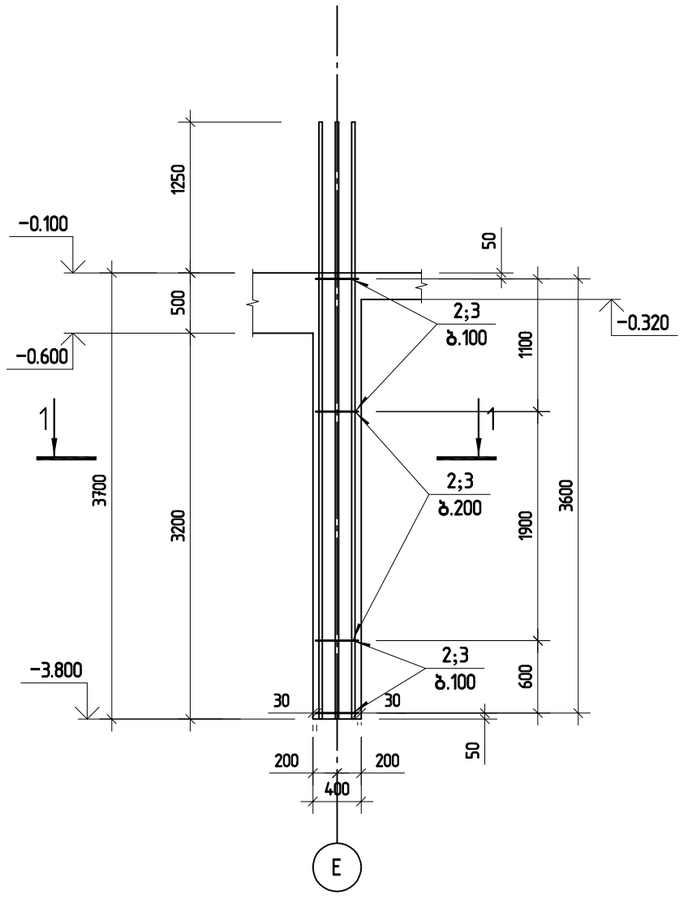

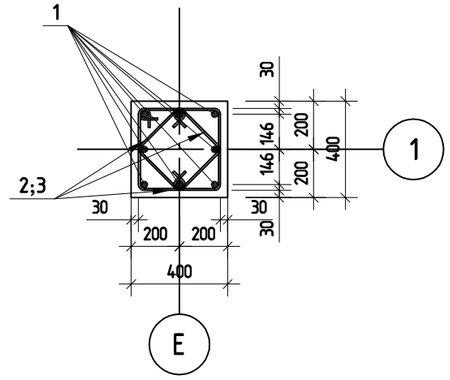

პოზ.2

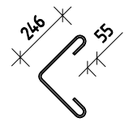

პოზ.3

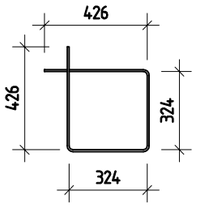

შ.პ.ს. „ჯი აი პი ენ“			მუზა	
				მუშა პრ.
გთ.კონსტ.	ო.ქვრივიშვილი		მონოლითური სვეტი ს-14	დაკვ
შესრულა	ბ.ჯინჭარაძე			ფურც. № 417
შეამოწმა	ო.ქვრივიშვილი		მასშტაბი 1: 50 ინვ. №	ფურცლები

მონოლითური სვეტი ს-15

პოზ.	ა ღ ნ ი შ ვ ნ ა	დ ა ს ა ხ ე ლ ე ბ ა	რაოდ.	ერთ.წონა კგ	საერთო წონა კგ
		მონოლითური სვეტი ს-15			
		დეტალები			
1		ф 20 A500C ℓ= 4950	16	12.21 კგ	195.3
2		ф 8 A240 ℓ= 660	64	0.26 კგ	16.7
3		ф 8 A240 ℓ= 1970	64	0.78 კგ	49.7
		მასალები			262
		B30 კლასის ბეტონი		1.33 მ³	

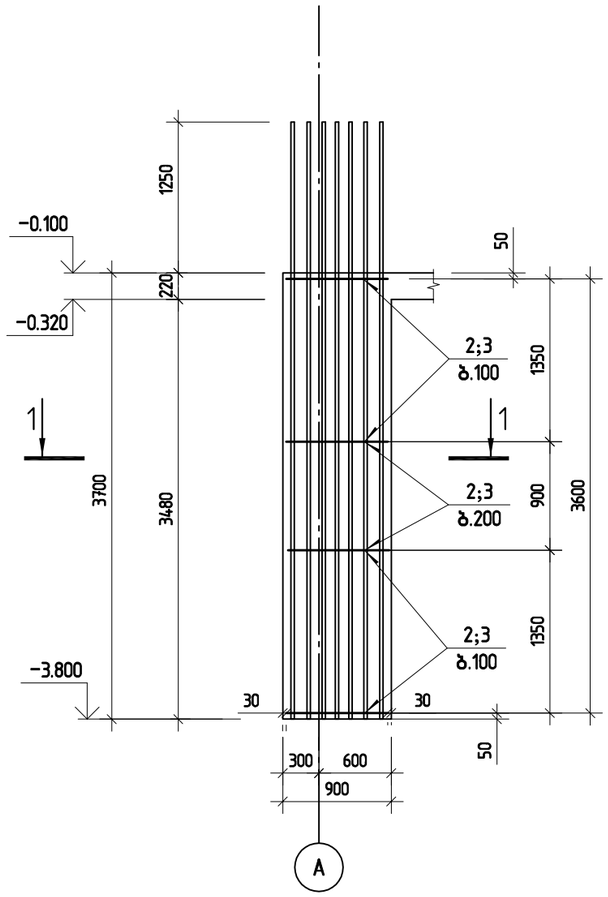

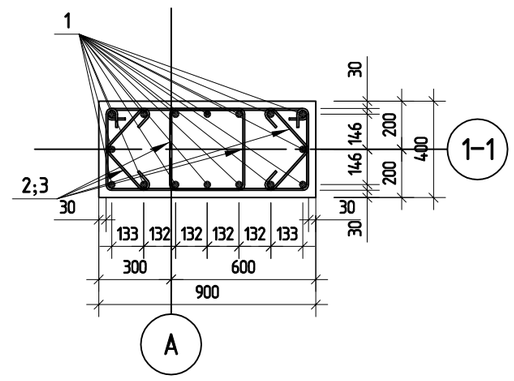

პოზ.2



პოზ.3

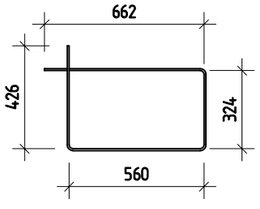

შ.პ.ს. „ჯი აი პი ენ“			მუზა	
				მუშა პრ.
მთ.კონსტ.	ო.ქვარიშვილი		მონოლითური სვეტი ს-15	ღაკვ
შეასრულა	ბ.ჯინჭარაძე			ფურც. № 418
შეამოწმა	ო.ქვარიშვილი		მასშტაბი 1: 50 ინვ. №	ფურცლები

მონოლითური სვეტი ს-16

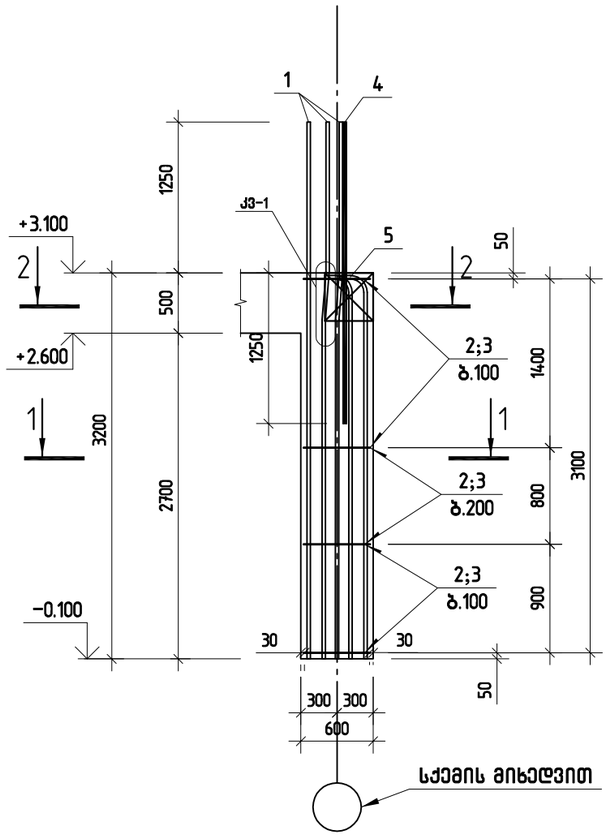

პოზ.	აღნიშვნა	დასახელება	რაოდ.	ერთ.წონა კგ	საერთო წონა კგ
		მონოლითური სვეტი ს-16			
		დეტალები			
1		ф 20 A500C ℓ= 4450	7	10.97 კგ	76.8
2		ф 8 A240 ℓ= 850	48	0.34 კგ	16.1
3		ф 8 A240 ℓ= 1900	24	0.75 კგ	18.0
4		ф 20 A500C ℓ= 2500	1	6.17 კგ	6.2
5		ф 20 A500C ℓ= 3300	5	8.14 კგ	40.7
		მასალები			117
		B30 კლასის ბეტონი		0.77 მ³	

ჭრილი 1-1

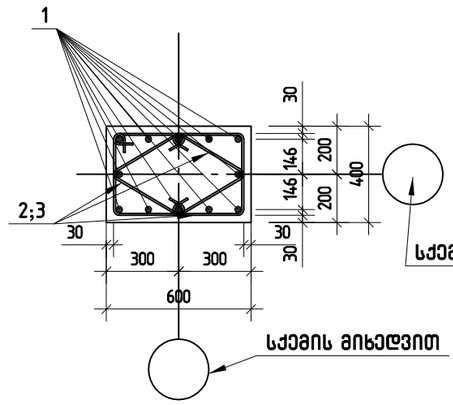

ჭრილი 2-2

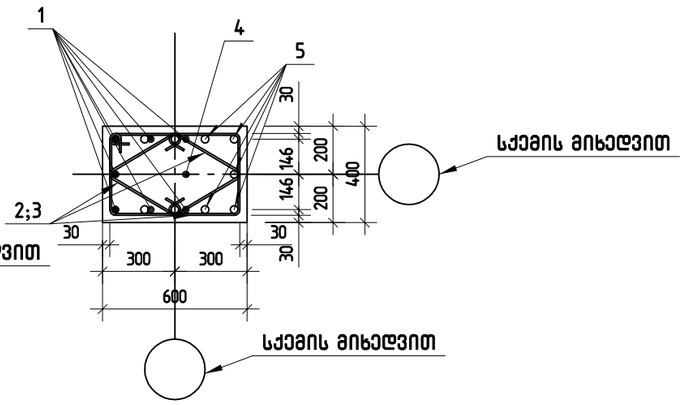

კვანძი 1

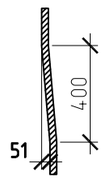

პოზ.2

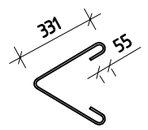

პოზ.3

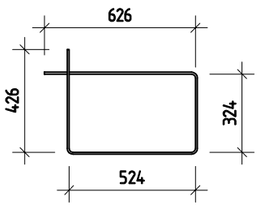

შ.პ.ს. „ჯი აი პი ენ“			მუზა	
				მუშა პრ.
მთ.კონსტ.	ო.ქვრივიშვილი		მონოლითური სვეტი ს-16	დაკვ
შეასრულა	ბ.ჯინჭარაძე			ფურც. № 4.19
შეამოწმა	ო.ქვრივიშვილი		მასშტაბი 1: 50	ინვ. № ფურცლები

მონოლითური სვეტი ს-17

პოზ.	ა ღ ნ ი შ ვ ნ ა	დ ა ს ა ხ ე ლ ე ბ ა	რაოდ.	ერთ.წონა კგ	საერთო წონა კგ
		მონოლითური სვეტი ს-17			
		დეტალები			
1		ф 20 A500C ℓ= 4450	6	10.97 კგ	65.8
2		ф 8 A240 ℓ= 850	48	0.34 კგ	16.1
3		ф 8 A240 ℓ= 1900	24	0.75 კგ	18.0
4		ф 20 A500C ℓ= 2500	2	6.17 კგ	12.3
5		ф 20 A500C ℓ= 3300	6	8.14 კგ	48.8
		მასალები			100
		B30 კლასის ბეტონი		0.77 მ³	

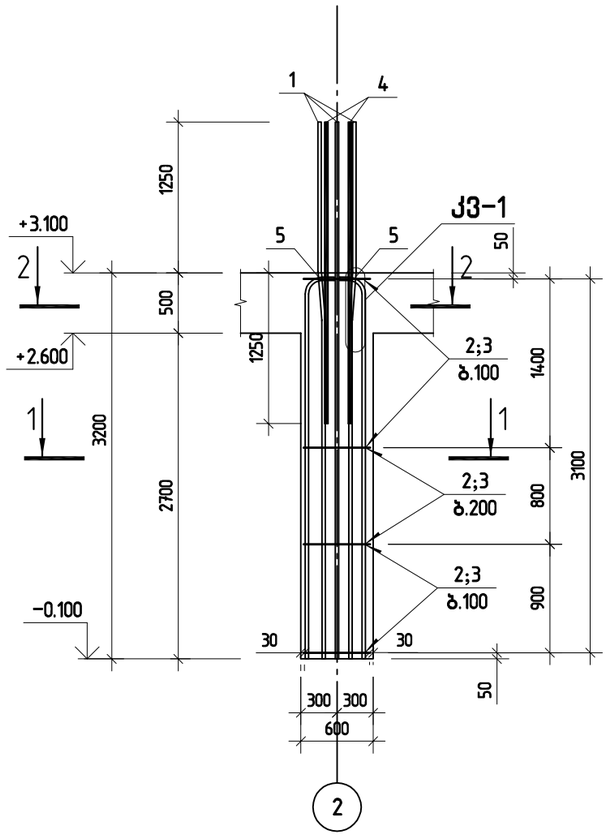

ჭრილი 1-1

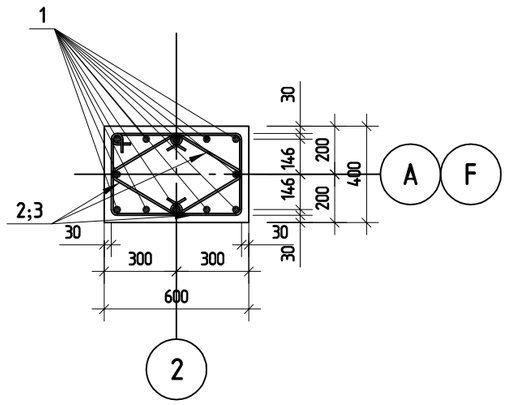

ჭრილი 2-2

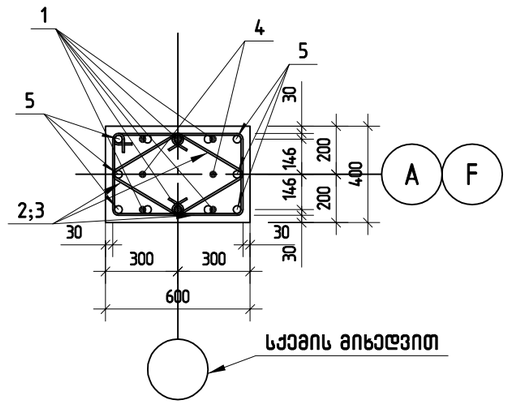

კვანძი 1

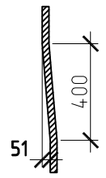

პოზ.2

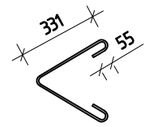

პოზ.3

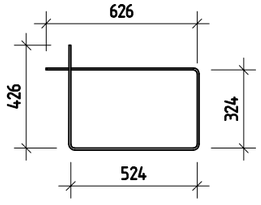

შ.პ.ს. „ჯი აი პი ენ“			მუზა	
				მუშა პრ.
მთ.კონსტ.	ო.ქვრივიშვილი		მონოლითური სვეტი ს-17	დაკვ
შეასრულა	ბ.ჯინჭარაძე			ფურც. № 426
შეამოწმა	ო.ქვრივიშვილი		მასშტაბი 1: 50	ინვ. № ფურცლები

მონოლითური სვეტი ს-17*

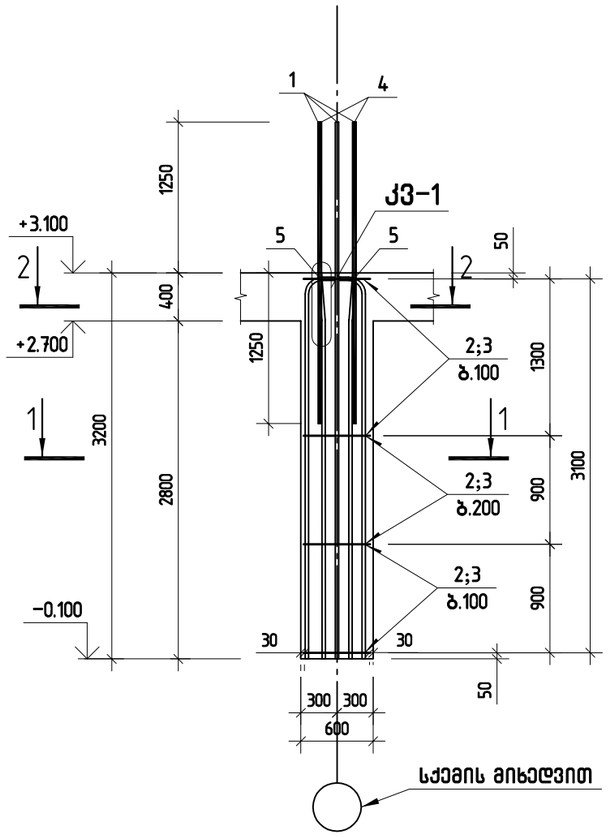

ჭრილი 1-1

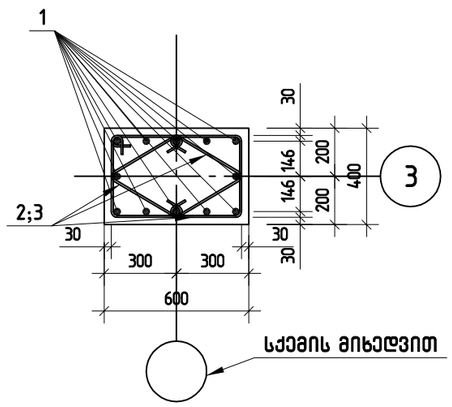

ჭრილი 2-2

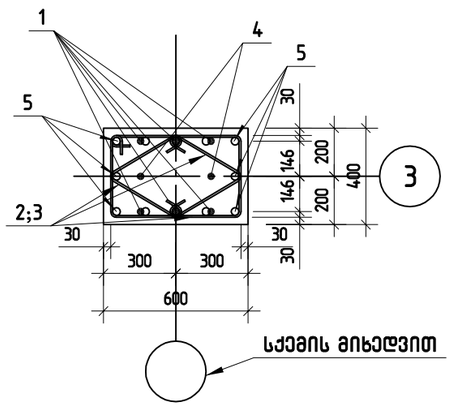

პოზ.	ა ღ ნ ი შ ვ ნ ა	დ ა ს ა ხ ე ლ ე ბ ა	რაოდ.	ერთ. წონა კგ	საერთო წონა კგ
		*მონოლითური სვეტი ს-17**			
		დეტალები			
1		ф 20 A500C ℓ= 4450	6	10.97 კგ	65.8
2		ф 8 A240 ℓ= 850	48	0.34 კგ	16.1
3		ф 8 A240 ℓ= 1900	24	0.75 კგ	18.0
4		ф 20 A500C ℓ= 2500	2	6.17 კგ	12.3
5		ф 20 A500C ℓ= 3300	6	8.14 კგ	48.8
		მასალები			100
		B30 კლასის ბეტონი		0.77 მ³	

კვანძი 1

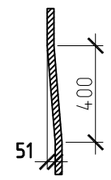

პოზ.2

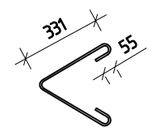

პოზ.3

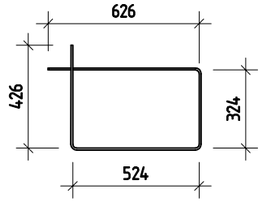

შ.პ.ს. „ჯი აი პი ენ“			მუზა	
				მუშა პრ.
მთ.კონსტ.	ო.ქვრივიშვილი		მონოლითური სვეტი ს-17*	დაკვ
შეასრულა	ბ.ჯინჭარაძე			ფურც. № 42
შეამოწმა	ო.ქვრივიშვილი		მასშტაბი 1: 50	ინვ. № ფურცლები

მონოლითური სვეტი ს-18

პოზ.	ა ღ ნ ი შ ვ ნ ა	დ ა ს ა ხ ე ლ ე ბ ა	რაოდ.	ერთ.წონა კგ	საერთო წონა კგ
		მონოლითური სვეტი ს-18			
		დეტალები			
1		ф 20 A500C ℓ= 4450	7	10.97 კგ	76.8
2		ф 8 A240 ℓ= 850	48	0.34 კგ	16.1
3		ф 8 A240 ℓ= 1900	24	0.75 კგ	18.0
4		ф 20 A500C ℓ= 2500	1	6.17 კგ	6.2
5		ф 20 A500C ℓ= 3300	5	8.14 კგ	40.7
		მასალები			117
		B30 კლასის ბეტონი		0.77 მ³	

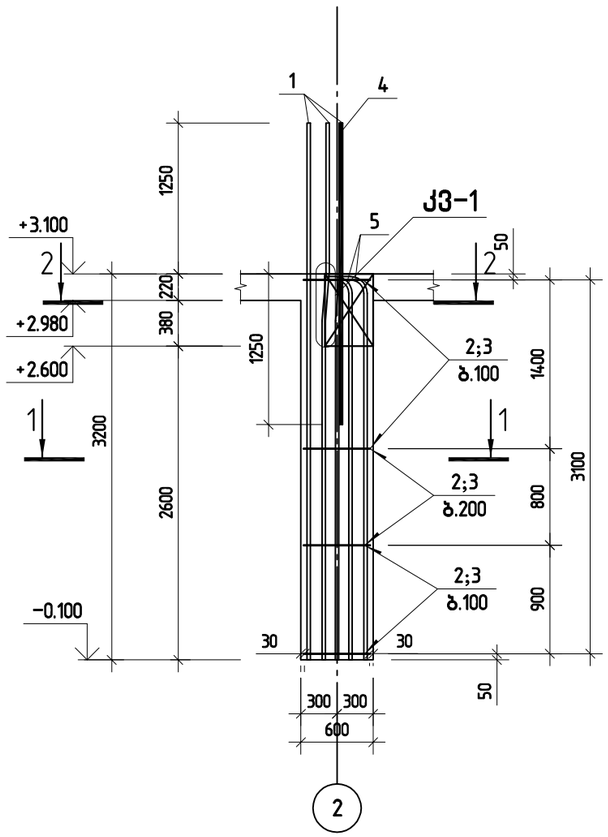

ჭრილი 1-1

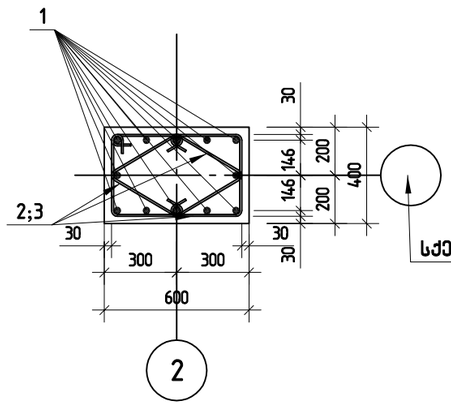

ჭრილი 2-2

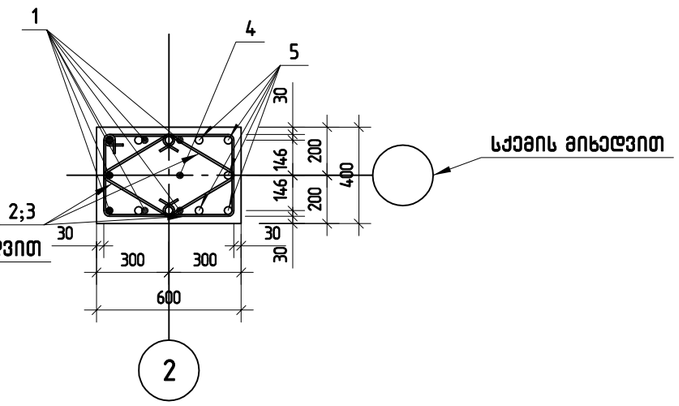

კვანძი 1

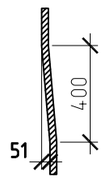

პოზ.2

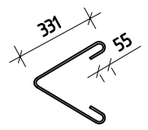

პოზ.3

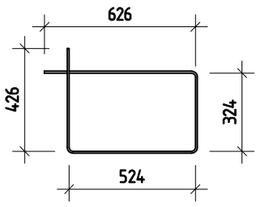

შ.პ.ს. „ჯი აი პი ენ“			მუზა	
				მუშა პრ.
გთ.კონსტ.	ო.ქვრივიშვილი		მონოლითური სვეტი ს-18	დაკვ
შეასრულა	ბ.ჯინჭარაძე			ფურც. № 422
შეამოწმა	ო.ქვრივიშვილი		მასშტაბი 1: 50	ინვ. № ფურცლები

მონოლითური სვეტი ს-18*

პოზ.	ა ღ ნ ი შ ვ ნ ა	დ ა ს ა ხ ე ლ ე ბ ა	რაოდ.	ერთ.წონა კგ	საერთო წონა კგ
		*მონოლითური სვეტი ს-18**			
		დეტალები			
1		ф 20 A500C ℓ= 4450	7	10.97 კგ	76.8
2		ф 8 A240 ℓ= 850	48	0.34 კგ	16.1
3		ф 8 A240 ℓ= 1900	24	0.75 კგ	18.0
4		ф 20 A500C ℓ= 2500	1	6.17 კგ	6.2
5		ф 20 A500C ℓ= 3300	5	8.14 კგ	40.7
		მასალები			117
		B30 კლასის ბეტონი		0.77 მ³	

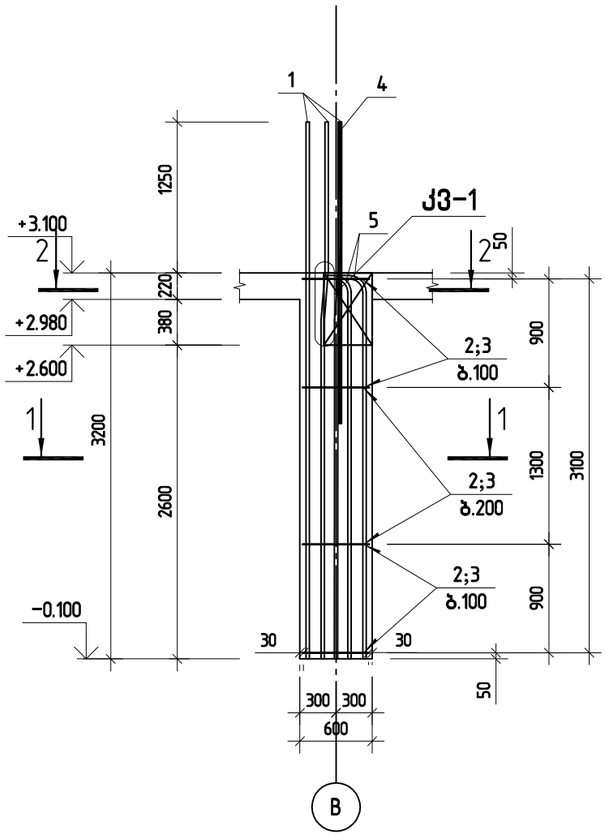

ჭრილი 1-1

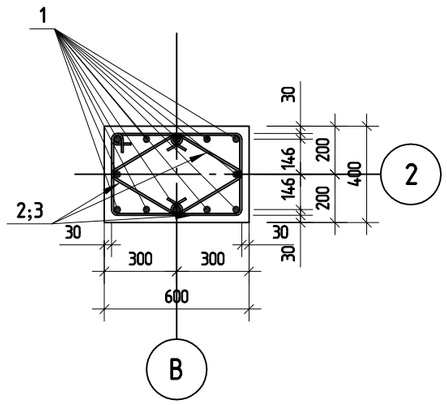

ჭრილი 2-2

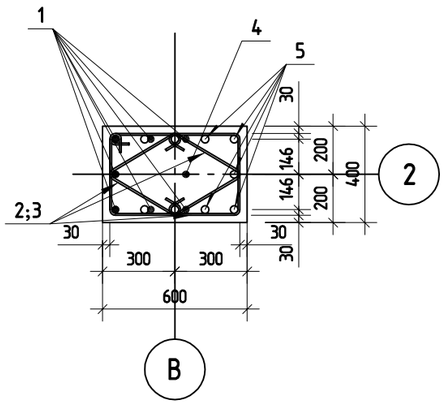

კვანძი 1

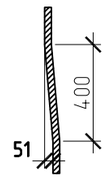

პოზ.2

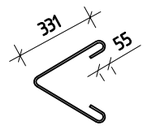

პოზ.3

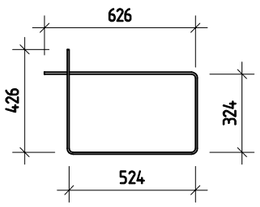

შ.პ.ს. „ჯი აი პი ენ“			მუზა	
				მუშა პრ.
გთ.კონსტ.	ო.ქვრივიშვილი		მონოლითური სვეტი ს-18*	დაკვ
შესრულა	ბ.ჯინჭარაძე			ფურც. № 423
შეამოწმა	ო.ქვრივიშვილი		მასშტაბი 1: 50	ინვ. № ფურცლები

მონოლითური სვეტი ს-19

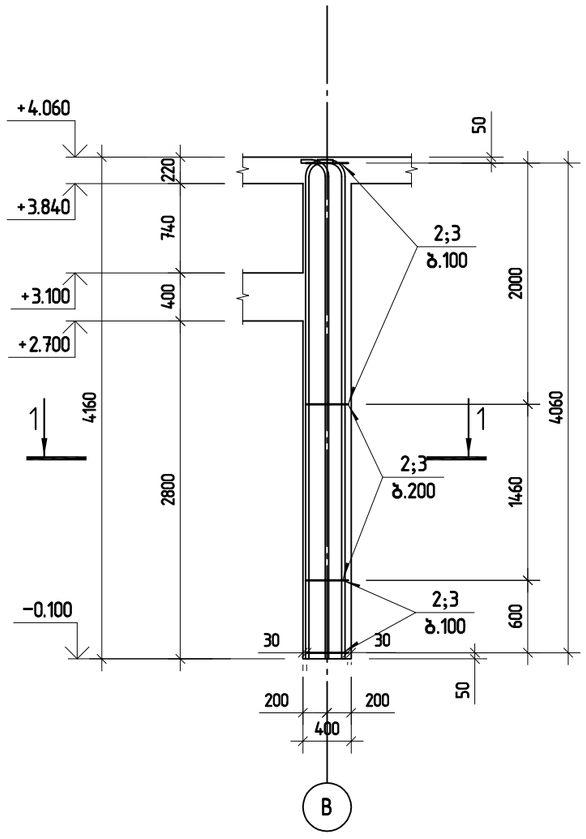

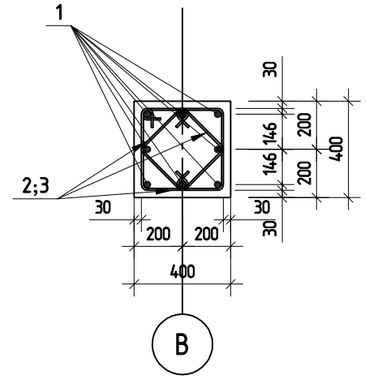

პოზ.	ა ღ ნ ი შ ვ ნ ა	დ ა ს ა ხ ე ლ ე ბ ა	რაოდ.	ერთ.წონა კგ	საერთო წონა კგ
		მონოლითური სვეტი ს-19			
		დეტალები			
1		ф 20 A500C ℓ= 4280	8	10.55 კგ	84.4
2		ф 8 A240 ℓ= 680	62	0.27 კგ	16.6
3		ф 8 A240 ℓ= 1500	31	0.59 კგ	18.3
		მასალები			119
		B30 კლასის ბეტონი		0.67 მ³	

პოზ.2

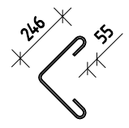

პოზ.3

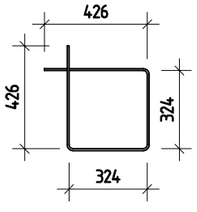

შპს „ჯი აი პი ენ“			მუზა	
				მუშა პრ.
გთ.კონსტ.	ო.ქვრივიშვილი		მონოლითური სვეტი ს-19	დაკვ
შეასრულა	ბ.ჯინჭარაძე			ფურც. № 424
შეამოწმა	ო.ქვრივიშვილი		მასშტაბი 1: 50	ინვ. № ფურცლები

მონოლითური სვეტი ს-20

პოზ.	ა ღ ნ ი შ ვ ნ ა	დ ა ს ა ხ ე ლ ე ბ ა	რაოდ.	ერთ.წონა კგ	საერთო წონა კგ
		მონოლითური სვეტი ს-20			
		დეტალები			
1		ф 20 A500C ℓ= 4280	8	10.55 კგ	84.4
2		ф 8 A240 ℓ= 680	52	0.27 კგ	14.0
3		ф 8 A240 ℓ= 1500	26	0.59 კგ	15.4
		მასალები			114
		B30 კლასის ბეტონი		0.67 მ³	

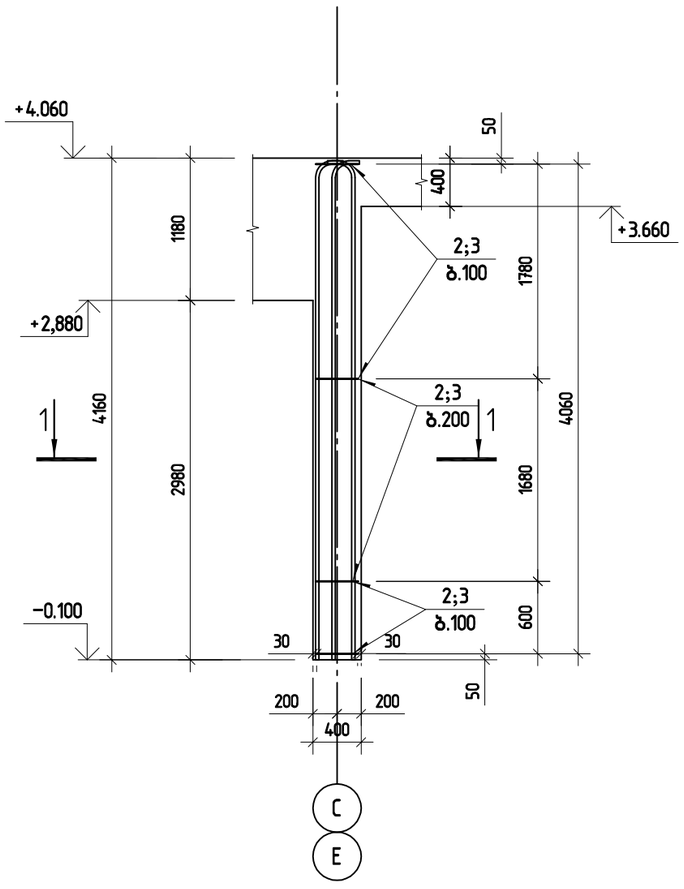

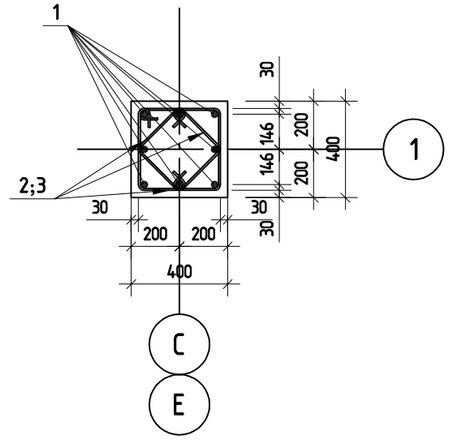

პოზ.2

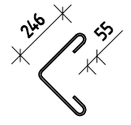

პოზ.3

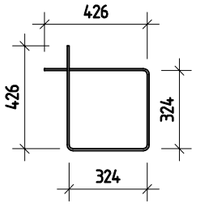

შ.პ.ს. „ჯი აი პი ენ“			მუზა	
				მუშა პრ.
გთ.კონსტ.	ო.ქვრივიშვილი		მონოლითური სვეტი ს-20	დაკვ
შეასრულა	ბ.ჯინჭარაძე			ფურც. № 425
შეამოწმა	ო.ქვრივიშვილი		მასშტაბი 1: 50 ინვ. №	ფურცლები

მონოლითური სვეტი ს-21; ს-21*

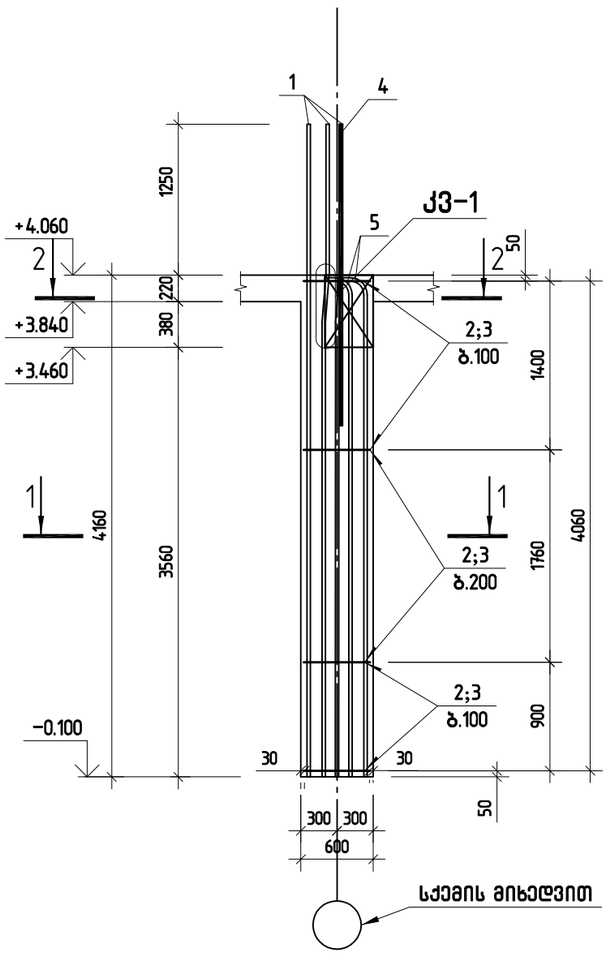

პოზ.	ა ღ ნ ი შ ვ ნ ა	დ ა ს ა ხ ე ლ ე ბ ა	რაოდ.	ერთ.წონა კგ	საერთო წონა კგ
		*მონოლითური სვეტი ს-21; ს-21**			
		დეტალები			
1		ф 20 A500C ℓ= 5410	7	13.34 კგ	93.4
2		ф 8 A240 ℓ= 850	58	0.34 კგ	19.5
3		ф 8 A240 ℓ= 1900	29	0.75 კგ	21.7
4		ф 20 A500C ℓ= 2500	1	6.17 კგ	6.2
5		ф 20 A500C ℓ= 4280	5	10.55 კგ	52.8
		მასალები			141
		B30 კლასის ბეტონი		1.00 მ³	

ჭრილი 1-1

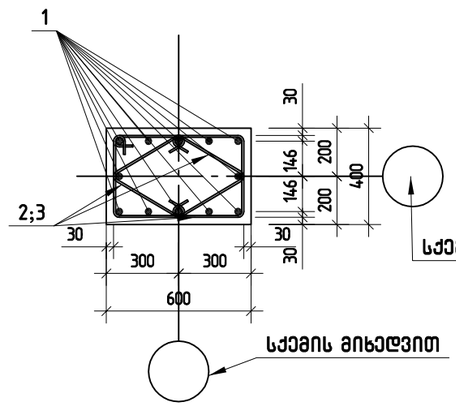

ჭრილი 2-2

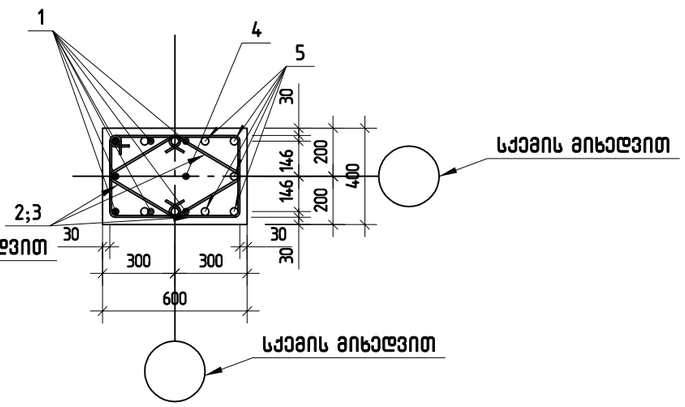

კვანძი 1

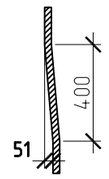

პოზ.2

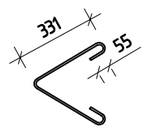

პოზ.3

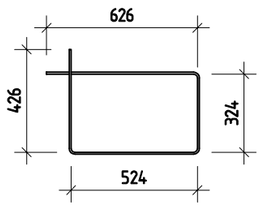

შ.პ.ს. „ჯი აი პი ენ“			მუზა	
				მუშა პრ.
მთ.კონსტ.	ო.ქვრივიშვილი		მონოლითური სვეტი ს-21; ს-21*	დაკვ
შეასრულა	ბ.ჯინჭარაძე			ფურც. № 426
შეამოწმა	ო.ქვრივიშვილი		მასშტაბი 1: 50	ინვ. № ფურცლები

მონოლითური სვეტი ს-22

პოზ.	ა ღ ნ ი შ ვ ნ ა	დ ა ს ა ხ ე ლ ე ბ ა	რაოდ.	ერთ.წონა კგ	საერთო წონა კგ
		მონოლითური სვეტი ს-22			
		დეტალები			
1		ф 20 A500C ℓ= 4450	6	10.97 კგ	65.8
2		ф 8 A240 ℓ= 850	40	0.34 კგ	13.4
3		ф 8 A240 ℓ= 1900	20	0.75 კგ	15.0
4		ф 20 A500C ℓ= 2500	2	6.17 კგ	12.3
5		ф 20 A500C ℓ= 3320	6	8.19 კგ	49.1
		მასალები			107
		B30 კლასის ბეტონი		0.77 მ³	

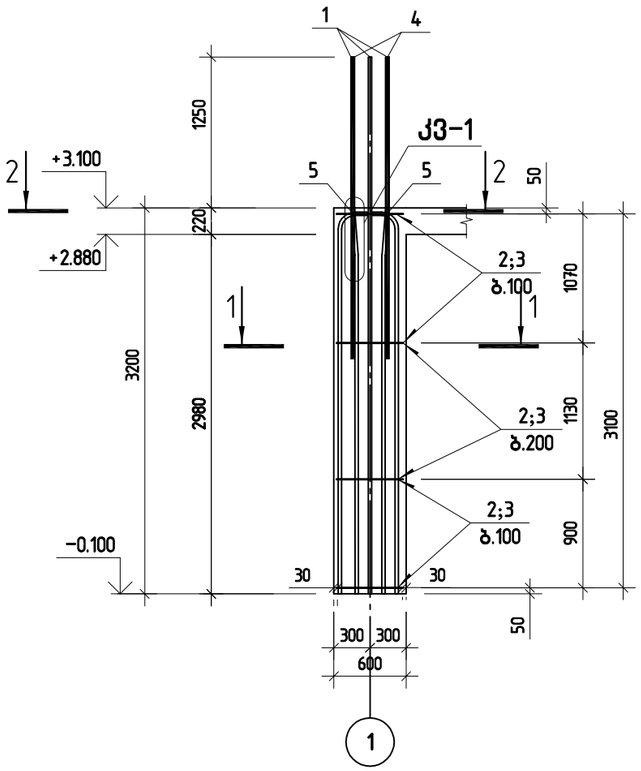

ჭრილი 1-1

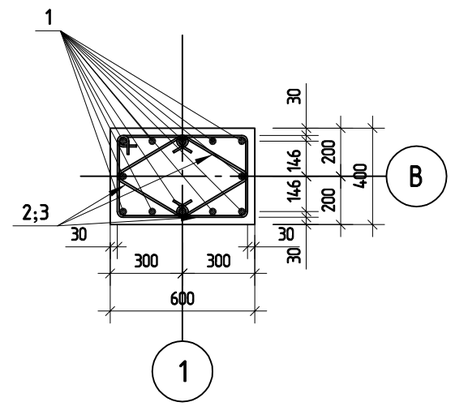

ჭრილი 2-2

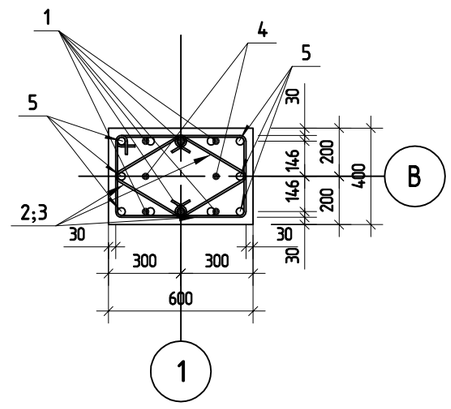

კვანძი 1

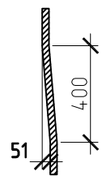

პოზ.2

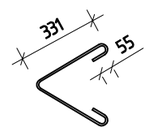

პოზ.3

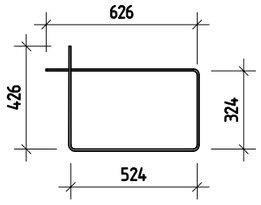

შ.პ.ს. „ჯი აი პი ენ“			მუზა	
				მუშა პრ.
გთ.კონსტ.	ო.ქვრივიშვილი		მონოლითური სვეტი ს-22	დაკვ
შესრულა	ბ.ჯინჭარაძე			ფურც. № 427
შეამოწმა	ო.ქვრივიშვილი		მასშტაბი 1: 50	ინვ. № ფურცლები

მონოლითური სვეტი ს-23

პოზ.	ა ღ ნ ი შ ვ ნ ა	დ ა ს ა ხ ე ლ ე ბ ა	რაოდ.	ერთ. წონა კგ	საერთო წონა კგ
		მონოლითური სვეტი ს-23			
		დეტალები			
1		ф 20 A500C ℓ= 4450	7	10.97 კგ	76.8
2		ф 8 A240 ℓ= 850	40	0.34 კგ	13.4
3		ф 8 A240 ℓ= 1900	20	0.75 კგ	15.0
4		ф 20 A500C ℓ= 2500	1	6.17 კგ	6.2
5		ф 20 A500C ℓ= 3320	5	8.19 კგ	40.9
		მასალები			111
		B30 კლასის ბეტონი		0.77 მ³	

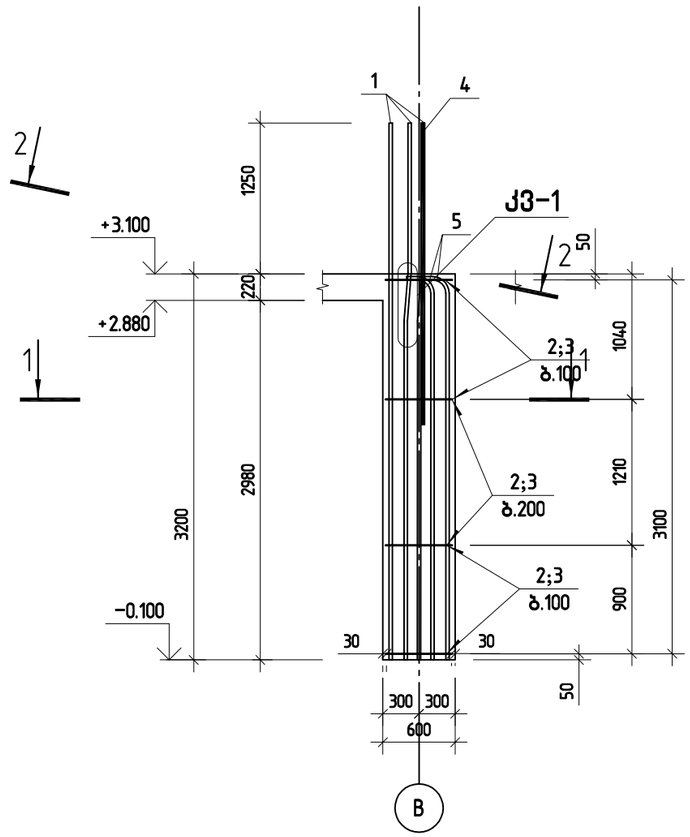

ჭრილი 1-1

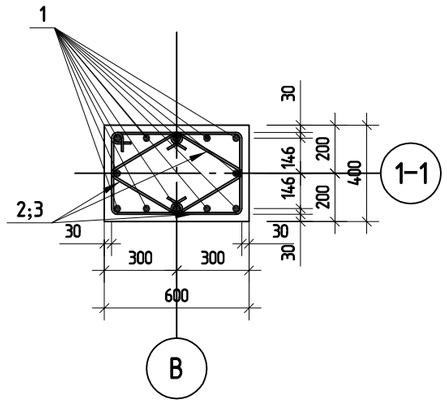

ჭრილი 2-2

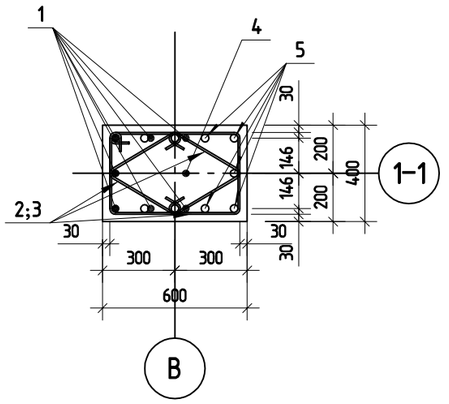

კვანძი 1

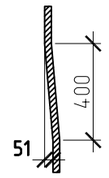

პოზ.2

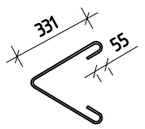

პოზ.3

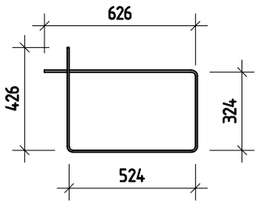

შ.პ.ს. „ჯი აი პი ენ“			მუზა	
				მუშა პრ.
მთ.კონსტ.	ო.ქვრივიშვილი		მონოლითური სვეტი ს-23	დაკვ
შესრულა	ბ.ჯინჭარაძე			ფურც. № 428
შეამოწმა	ო.ქვრივიშვილი		მასშტაბი 1: 50 ინვ. №	ფურცლები

მონოლითური სვეტი ს-24

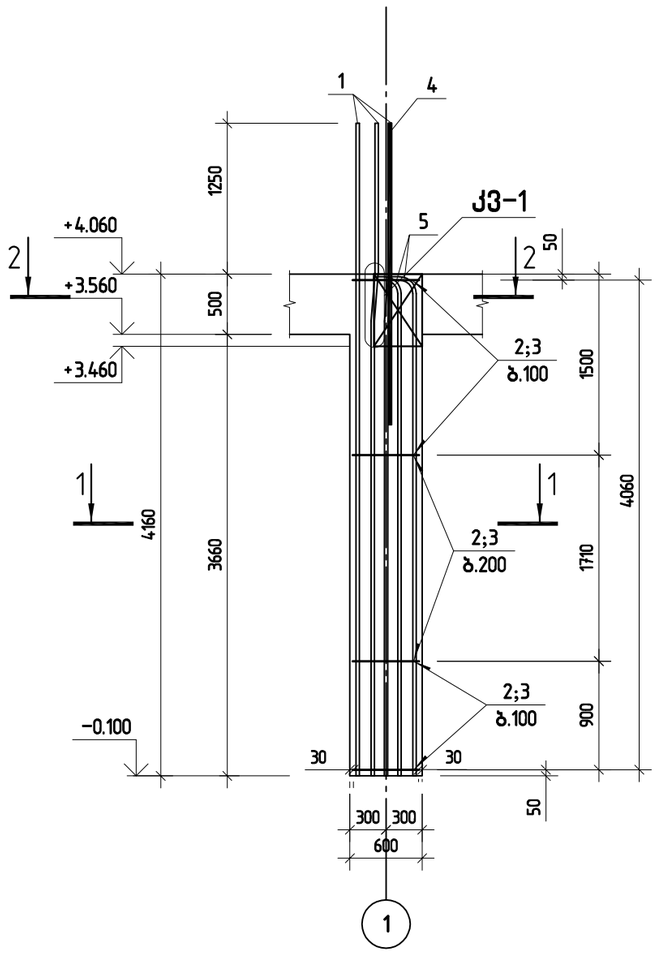

პოზ.	ა ღ ნ ი შ ვ ნ ა	დ ა ს ა ხ ე ლ ე ბ ა	რაოდ.	ერთ.წონა კგ	საერთო წონა კგ
		მონოლითური სვეტი ს-24			
		დეტალები			
1		ф 20 A500C ℓ= 5410	7	13.34 კგ	93.4
2		ф 8 A240 ℓ= 850	64	0.34 კგ	21.5
3		ф 8 A240 ℓ= 1900	32	0.75 კგ	24.0
4		ф 20 A500C ℓ= 2500	1	6.17 კგ	6.2
5		ф 20 A500C ℓ= 4280	5	10.55 კგ	52.8
		მასალები			145
		B30 კლასის ბეტონი		1.00 მ³	

ჭრილი 1-1

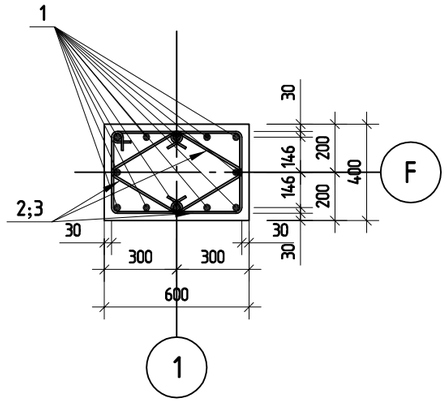

ჭრილი 2-2

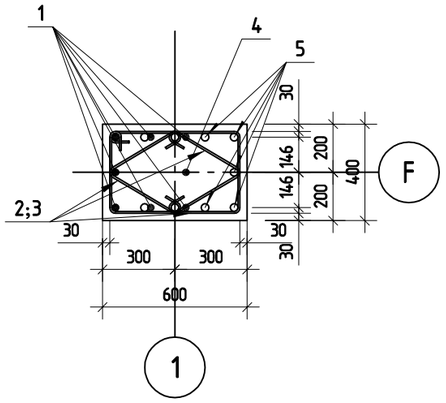

კვანძი 1

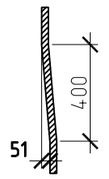

პოზ.2

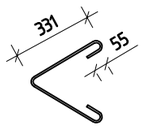

პოზ.3

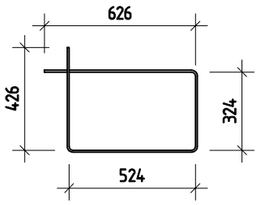

შ.პ.ს. „ჯი აი პი ენ“			მუზა	
				მუშა პრ.
გთ.კონსტ.	ო.ქვრივიშვილი		მონოლითური სვეტი ს-24	დაკვ
შეასრულა	ბ.ჯინჭარაძე			ფურც. № 429
შეამოწმა	ო.ქვრივიშვილი		მასშტაბი 1: 50	ინვ. № ფურცლები

მონოლითური სვეტი ს-26

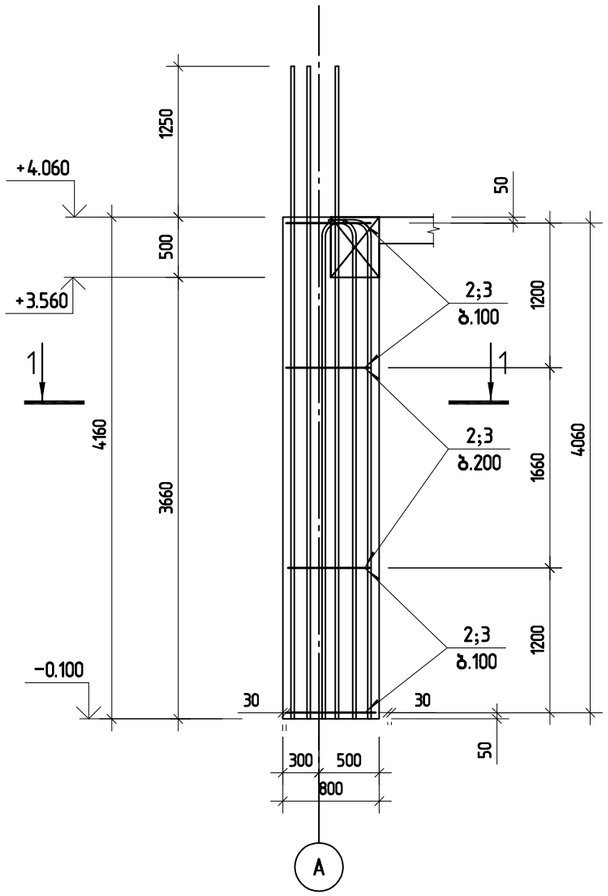

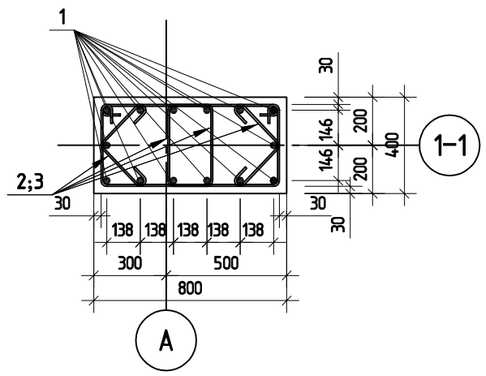

პოზ.	ა ღ ნ ი შ ვ ნ ა	დ ა ს ა ხ ე ლ ე ბ ა	რაოდ.	ერთ. წონა კგ	საერთო წონა კგ
		მონოლითური სვეტი ს-26			
		დეტალები			
1		ф 20 A500C ℓ= 5410	16	13.34 კგ	213.5
2		ф 8 A240 ℓ= 670	64	0.26 კგ	16.9
3		ф 8 A240 ℓ= 1745	64	0.69 კგ	44.1
		მასალები			274
		B30 კლასის ბეტონი		1.33 მ³	

პოზ.2

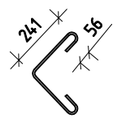

პოზ.3

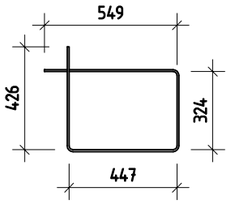

შ.პ.ს. „ჯი აი პი ენ“			მუზა	
				მუშა პრ.
მთ.კონსტ.	ო.ქვრივიშვილი		მონოლითური სვეტი ს-26	დაკვ
შესრულა	ბ.ჯინჭარაძე			ფურც. № 43
შეამოწმა	ო.ქვრივიშვილი		მასშტაბი 1: 50 ინვ. №	ფურცლები

მონოლითური სვეტი ს-27

პოზ.	ა ღ ნ ი შ ვ ნ ა	დ ა ს ა ხ ე ლ ე ბ ა	რაოდ.	ერთ. წონა კგ	საერთო წონა კგ
		მონოლითური სვეტი ს-27			
		დეტალები			
1		ф 20 A500C ℓ= 4450	8	10.97 კგ	87.8
2		ф 8 A240 ℓ= 680	42	0.27 კგ	11.3
3		ф 8 A240 ℓ= 1500	21	0.59 კგ	12.4
		მასალები			111
		B30 კლასის ბეტონი		0.51 მ³	

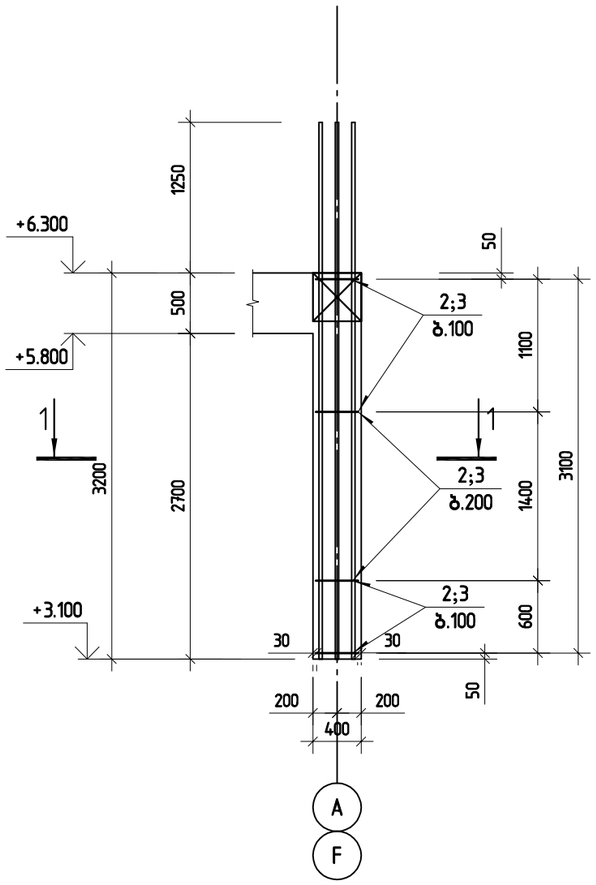

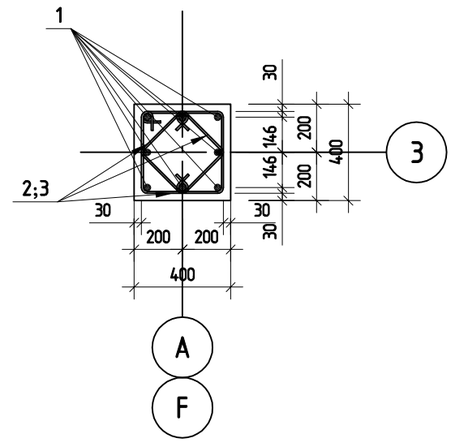

პოზ.2

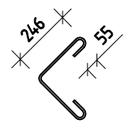

პოზ.3

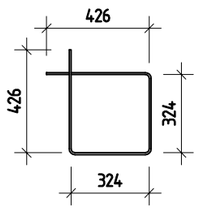

შ.პ.ს. „ჯი აი პი ენ“			მუზა	
				მუშა პრ.
გთ.კონსტ.	ო.ქვრივიშვილი		მონოლითური სვეტი ს-27	დაკვ
შეასრულა	ბ.ჯინჭარაძე			ფურც. № 432
შეამოწმა	ო.ქვრივიშვილი		მასშტაბი 1: 50 ინვ. №	ფურცლები

ямбмпотжан цэфцпчмямэ ц-28

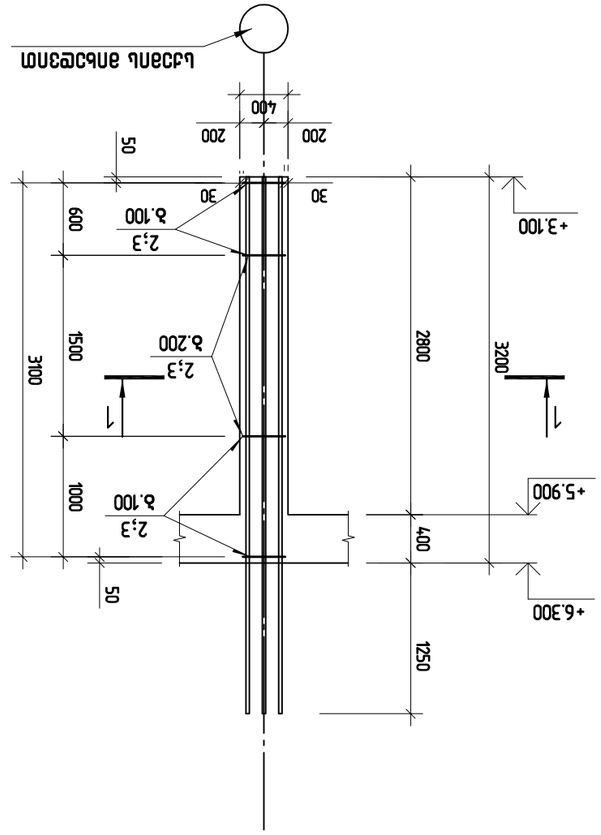
+3.100
+5.900
+6.300
1
2;3
3
1
2;3
3
1
2;3
3

ямбямпотжан цзсбп ц-29

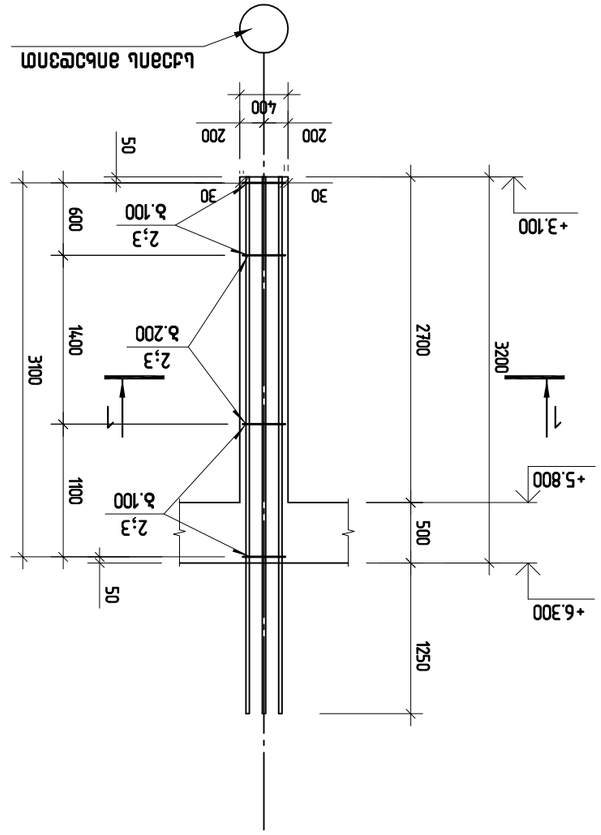

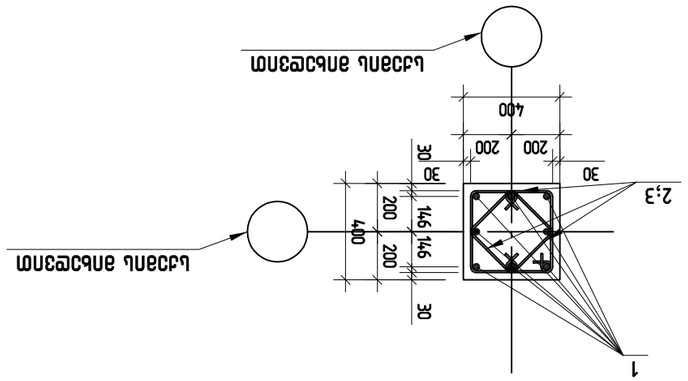

Зпц.2

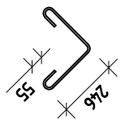

Зпц.3

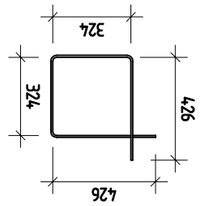

Зпц.	Ъ е д н з з ь		Ъ ь ь ь с м с з ь	Ыдсйпм бмбь дб
			ямбямпотжан цзсбп ц-29	
			ецсбдсмсзбп	
1		⌀ 20 А500С ℓ= 4450	8	10.97 дб	878
2		⌀ 8 А240 ℓ= 680	42	0.27 дб	11.3
3		⌀ 8 А240 ℓ= 1500	21	0.59 дб	12.4
		вьыьмсзбп			111
		В30 дмсьпьь вздсмбп		0.51 $м^3$	

			ГрN "ъп зп зп зб" з.з.ь.	*бздъь*
вп.ьмбьь.	Ф.зйпбпзпспп			*бздъь зй.*
ецсбдсмсзбп	Ь.ъпбдйфсйп		ямбямпотжан цзсбп ц-29	ецзгз
ъдсйпмпсзбп	Ф.зйпбпзпспп			*ъдсйпмпсзбп*
			ецсбдсмсзбп	*бздъь зй.*
вп.ьмбьь.	Ф.зйпбпзпспп			*ецзгз*
ецсбдсмсзбп	Ь.ъпбдйфсйп		ямбямпотжан цзсбп ц-29	*ъдсйпмпсзбп*
ъдсйпмпсзбп	Ф.зйпбпзпспп			*ецзгз

армировка цоколя Ц-30

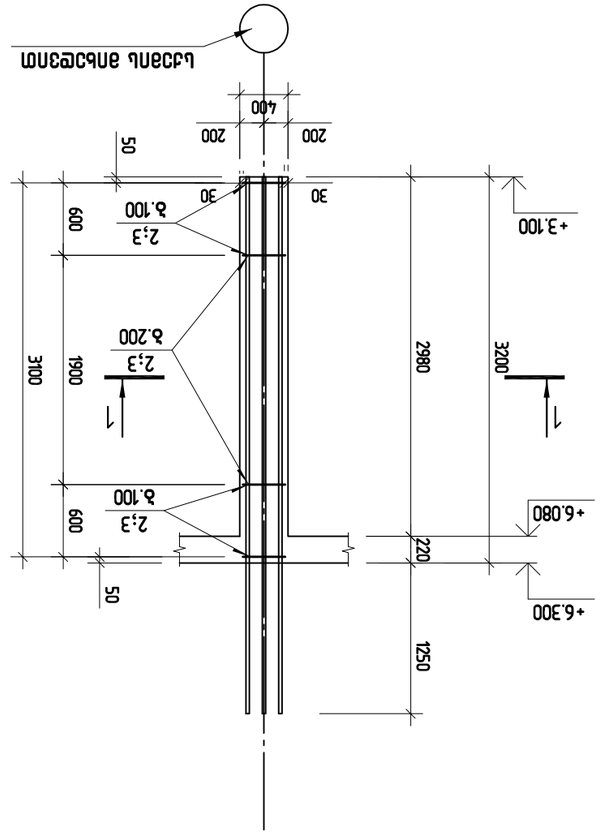

2
1
2;3
30
200
400
146
146
200
200
30
30
200
400
2;3
30
30
200
200
30
30
200
400
2;3
30
30
200
200
30
30
200
400
2;3
30
30

მონოლითური სვეტი ს-32

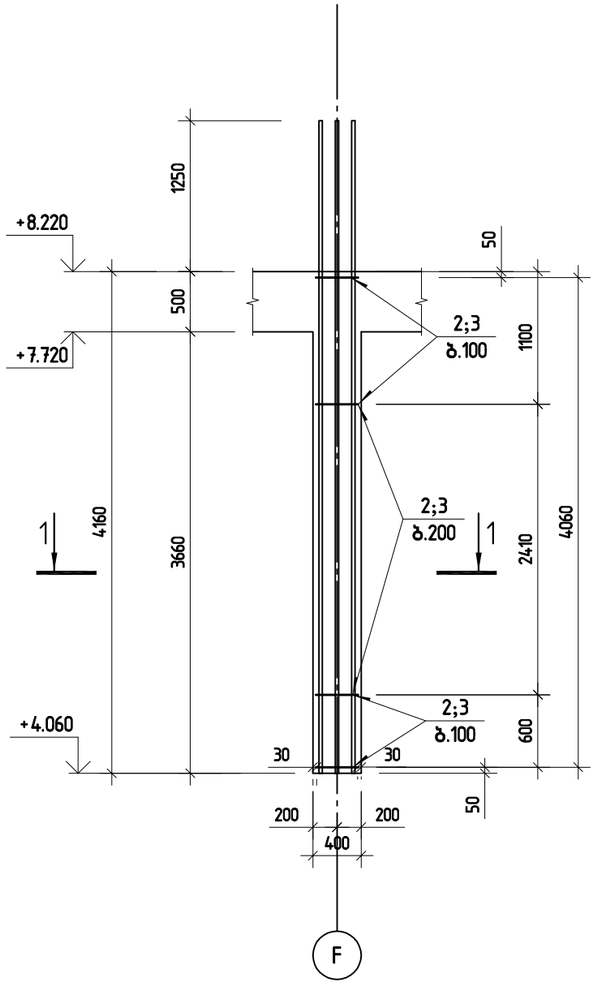

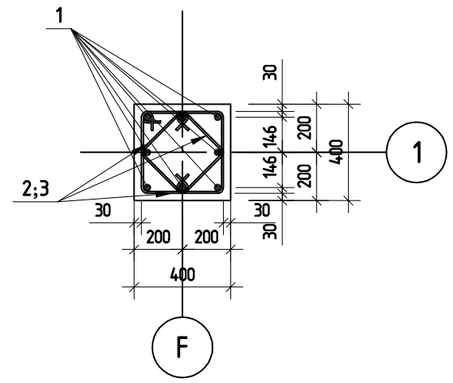

პოზ.	ა ღ ნ ი შ ვ ნ ა	დ ა ს ა ხ ე ლ ე ბ ა	რაოდ.	ერთ.წონა კგ	საერთო წონა კგ
		მონოლითური სვეტი ს-32			
		დეტალები			
1		ф 20 A500C ℓ= 5410	8	13.34 კგ	106.7
2		ф 8 A240 ℓ= 680	52	0.27 კგ	14.0
3		ф 8 A240 ℓ= 1500	26	0.59 კგ	15.4
		მასალები			136
		B30 კლასის ბეტონი		0.67 მ³	

პოზ.2

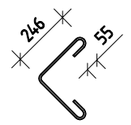

პოზ.3

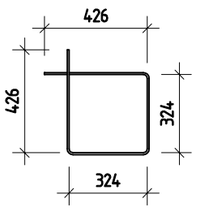

შ.პ.ს. „ჯი აი პი ეი“			მუზა	
				მუშა პრ.
გმ.კონსტ.	ო.ქვრივიშვილი		მონოლითური სვეტი ს-32	დაკვ
შეასრულა	ბ.ჯინჭარაძე			ფურც. № 43
შეამოწმა	ო.ქვრივიშვილი		მასშტაბი 1: 50 ინვ. №	ფურცლები

მონოლითური სვეტი ს-33

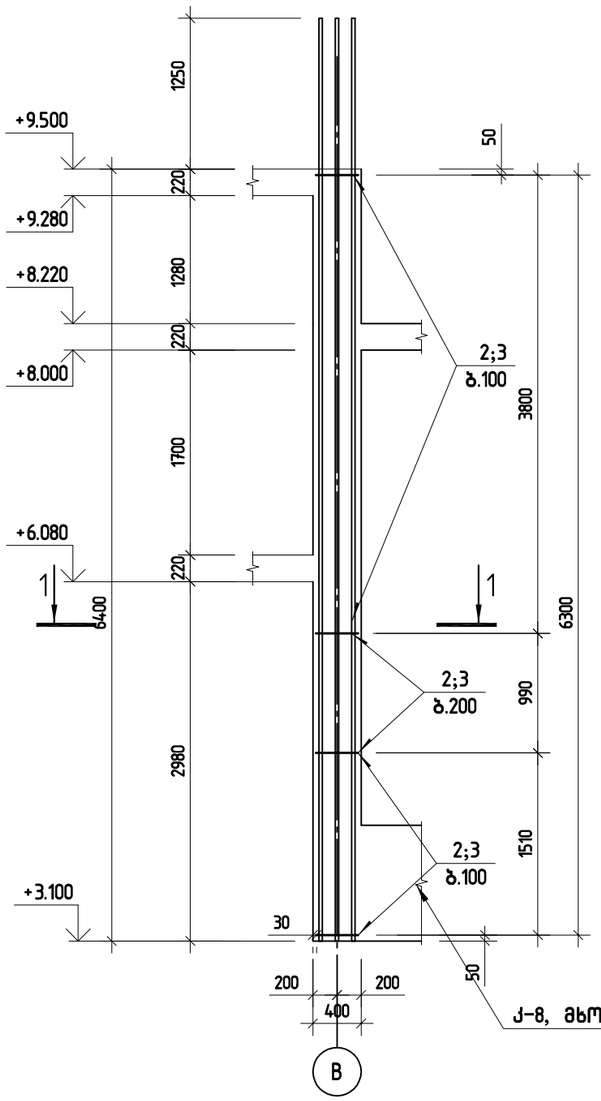

კ-8, მხოლოდ 1 და B ღერძის კვეთაზე

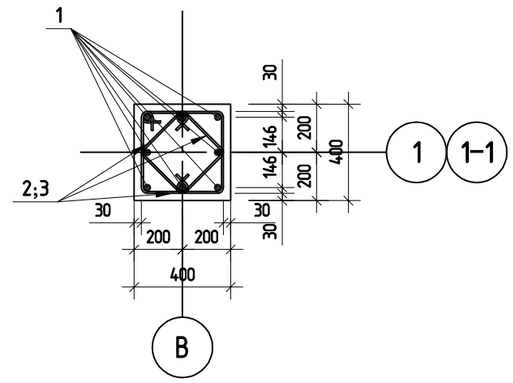

პოზ.	ა ღ ნ ი შ ვ ნ ა	დ ა ს ა ხ ე ლ ე ბ ა	რაოდ.	ერთ. წონა კგ	საერთო წონა კგ
		მონოლითური სვეტი ს-33			
		დეტალები			
1		ф 20 A500C ℓ= 7650	8	18.87 კგ	150.9
2		ф 8 A240 ℓ= 680	116	0.27 კგ	31.1
3		ф 8 A240 ℓ= 1500	58	0.59 კგ	34.3
		მასალები			216
		B30 კლასის ბეტონი		1.01 მ³	

პოზ.2

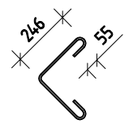

პოზ.3

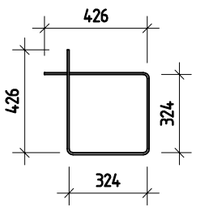

შ.პ.ს. „ჯი აი პი ეი“			მუზა	
				მუშა პრ.
მთ.კონსტ.	ო.ქვრივიშვილი		მონოლითური სვეტი ს-33	დაკვ
შესრულა	ბ.ჯინჭარაძე			ფურც. № 438
შეამოწმა	ო.ქვრივიშვილი		მასშტაბი 1: 50	ინვ. № ფურცლები

მონოლითური სვეტი ს-34

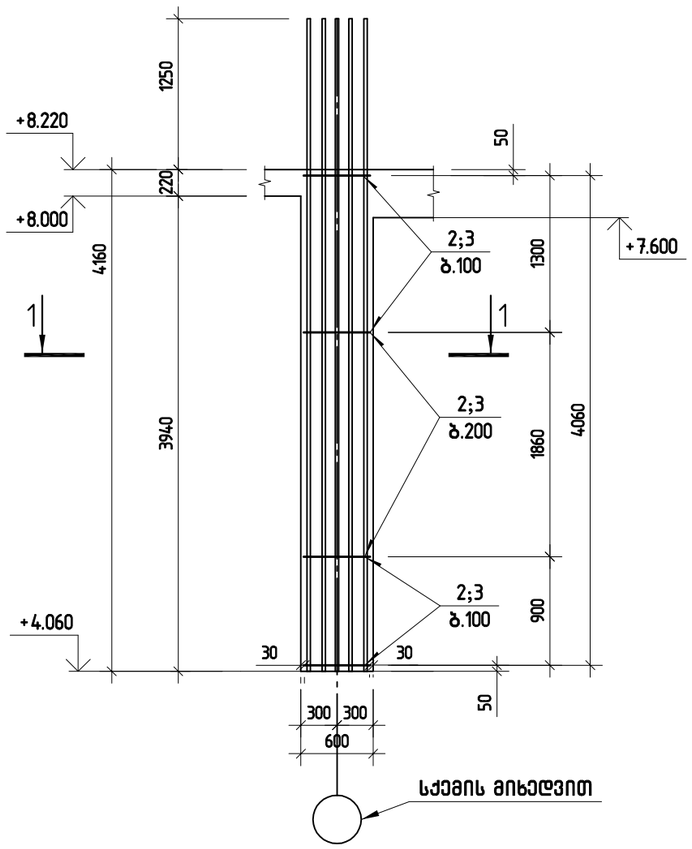

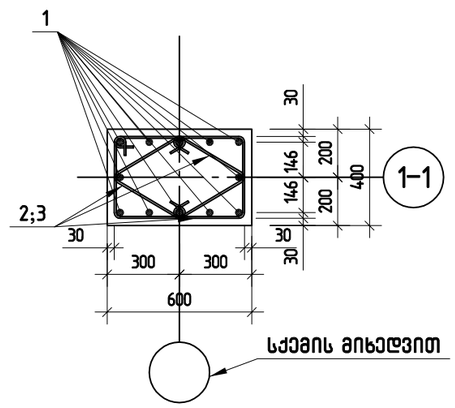

პოზ.	ა ღ ნ ი შ ვ ნ ა	დ ა ს ა ხ ე ლ ე ბ ა	რაოდ.	ერთ. წონა კგ	საერთო წონა კგ
		მონოლითური სვეტი ს-34			
		დეტალები			
1		ф 20 A500C ℓ= 5410	12	13.34 კგ	160.1
2		ф 8 A240 ℓ= 850	58	0.34 კგ	19.5
3		ф 8 A240 ℓ= 1900	29	0.75 კგ	21.7
		მასალები			201
		B30 კლასის ბეტონი		1.00 მ³	

პოზ.2

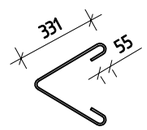

პოზ.3

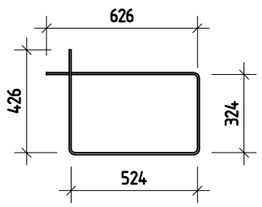

შ.პ.ს. „ჯი აი პი ენ“			მუზა	
				მუშა არ.
მთ.კონსტ.	ო.ქვრივიშვილი		მონოლითური სვეტი ს-34	დაკვ
შესრულა	ბ.ჯინჭარაძე			ფურც. № 439
შეამოწმა	ო.ქვრივიშვილი		მასშტაბი 1: 50 ინვ. №	ფურცლები

მონოლითური სვეტი ს-35

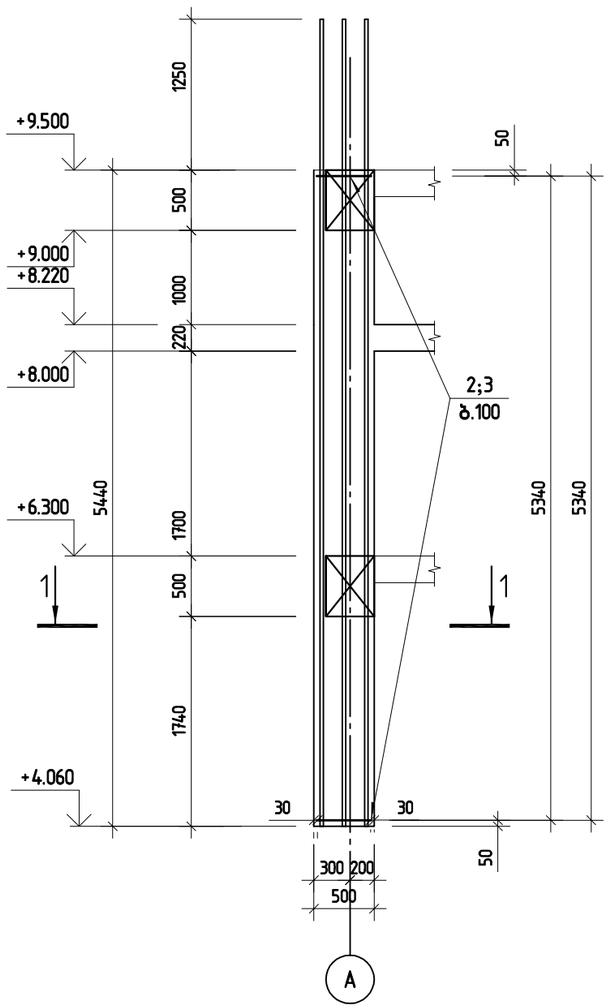

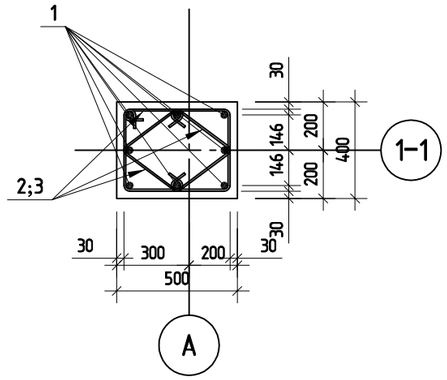

პოზ.	ა ღ ნ ი შ ვ ნ ა	დ ა ს ა ხ ე ლ ე ბ ა	რაოდ.	ერთ.წონა კგ	საერთო წონა კგ
		მონოლითური სვეტი ს-35			
		დეტალები			
1		ф 20 A500C ℓ= 6690	8	16.50 კგ	132.0
2		ф 8 A240 ℓ= 760	98	0.30 კგ	29.4
3		ф 8 A240 ℓ= 1700	49	0.67 კგ	32.9
		მასალები			194
		B30 კლასის ბეტონი		1.09 მ³	

პოზ.2

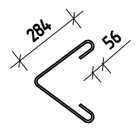

პოზ.3

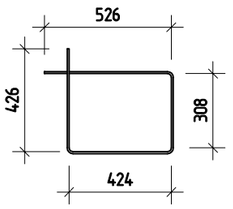

შპს „ჯი აი პი ეს“			მუზა
			მუშა პრ.
მთ.კონსტ.	ო.ქვრივიშვილი		
შესრულა	ბ.ჯინჭარაძე		მონოლითური სვეტი ს-35 — დაკვ
შეამოწმა	ო.ქვრივიშვილი		ფურც. № 440
მასშტაბი 1: 50	ინვ. №		ფურცლები

მონოლითური სვეტი ს-36

პოზ.	ა ღ ნ ი შ ვ ნ ა	დ ა ს ა ხ ე ლ ე ბ ა	რაოდ.	ერთ. წონა კგ	საერთო წონა კგ
		მონოლითური სვეტი ს-36			
		დეტალები			
1		ф 18 A500C ℓ= 4200	8	8.39 კგ	67.1
2		ф 8 A240 ℓ= 680	42	0.27 კგ	11.3
3		ф 8 A240 ℓ= 1500	21	0.59 კგ	12.4
		მასალები			91
		B30 კლასის ბეტონი		0.51 მ³	

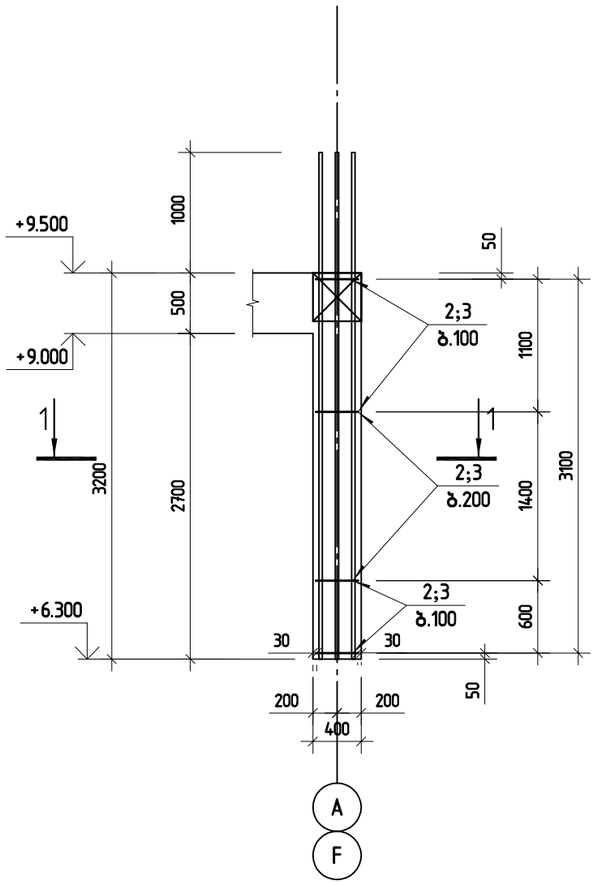

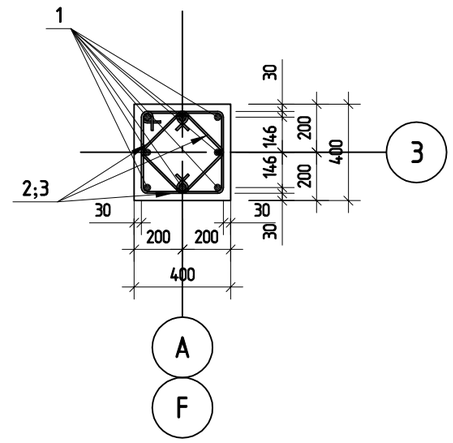

პოზ.2

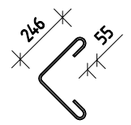

პოზ.3

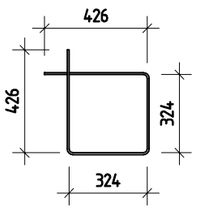

შ.პ.ს. „ჯი აი პი ენ“			მუზა	
				მუშა პრ.
მთ.კონსტ.	ო.ქვრივიშვილი		მონოლითური სვეტი ს-36	დაკვ
შეასრულა	ბ.ჯინჭარაძე			ფურც. № 44
შეამოწმა	ო.ქვრივიშვილი		მასშტაბი 1: 50 ინვ. №	ფურცლები

ემბმოთმუძრი სვეტი ს-37

ეტაპი	ელემენტის სახელწოდება	ერთეულის რაოდენობა	ერთეულის მოცულობა მ3	სრული მოცულობა მ3
	ემბმოთმუძრი სვეტი ს-37			
	ელემენტები			
1	ø 18 A500C ℓ= 4200	8	8.39 კგ	67.1
2	ø 8 A240 ℓ= 680	42	0.27 კგ	11.3
3	ø 8 A240 ℓ= 1500	21	0.59 კგ	12.4
	ამასობრივი			91
	B30 კლასის ბეტონი		0.51 მ³	

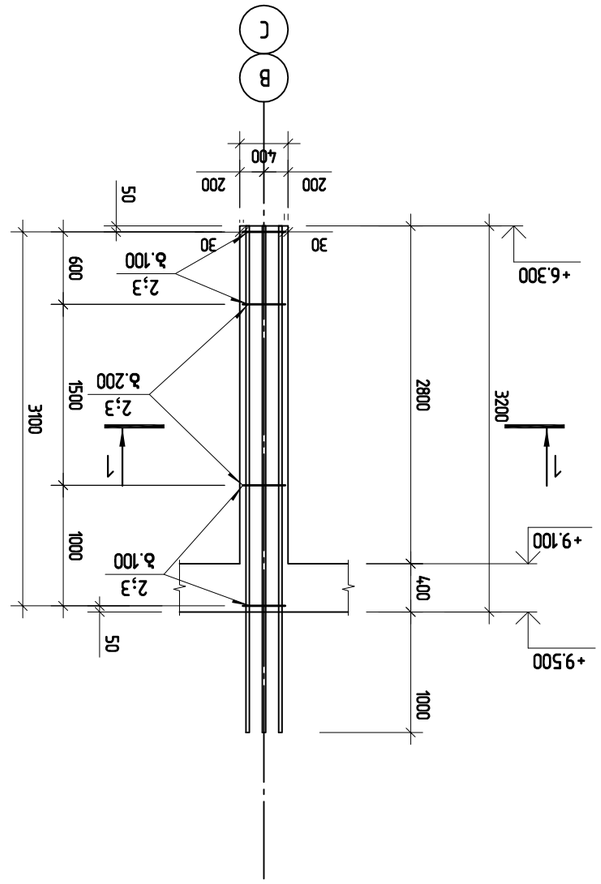

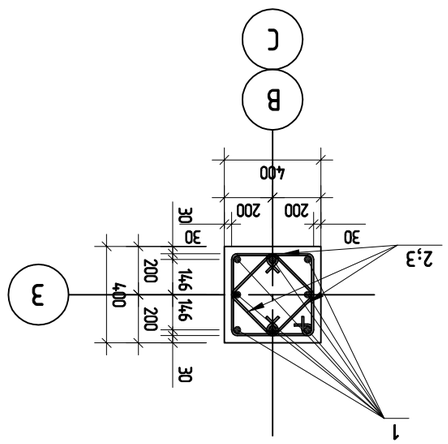

ჯმ.2

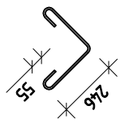

ჯმ.3

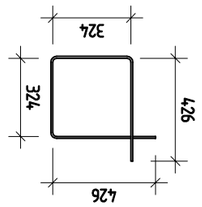

			შეცვლილი ფურც.
			ფურც.
ავტ.			შეცვლილი ფურც.
შემსრ.			ნომერი
კონტრ.			
ხელმძღ.			

ǝɯɓɯɯɯɔɯɔʌɐ ʅɓɔɓn ʅ–38

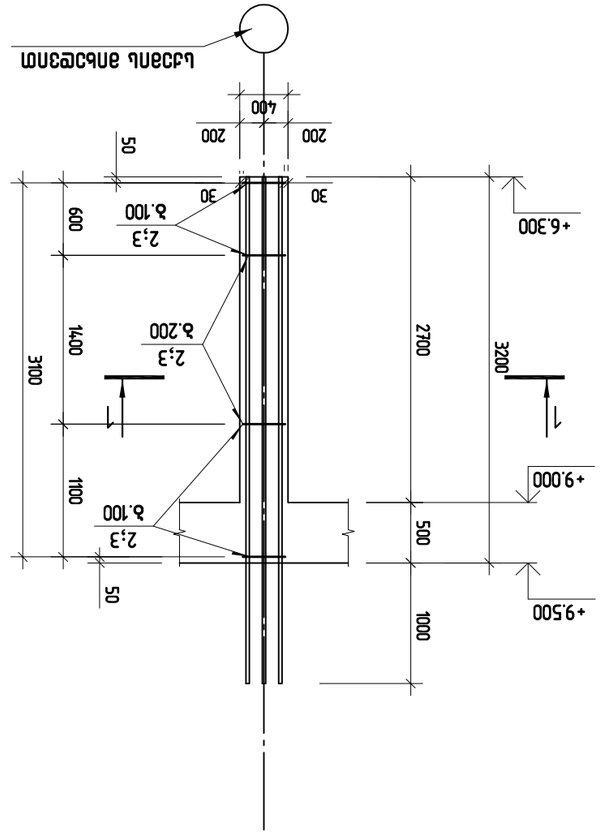

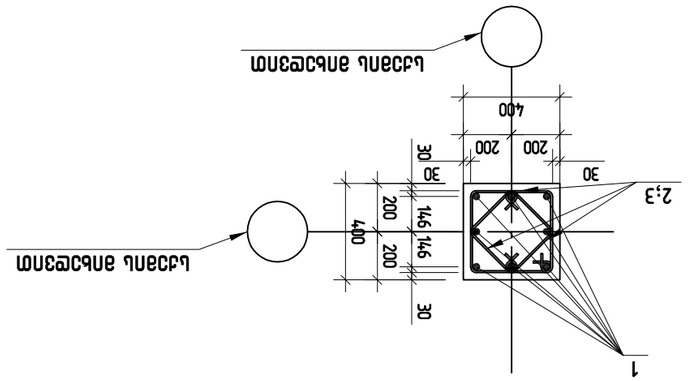

ɜɯɓ.2

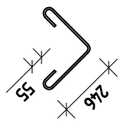

ɜɯɓ.3

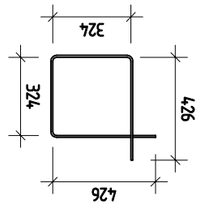

ɜɯɓ.	ɔʅɐɔɜ ɓɯɓʅɐ	ɔʅɐɔɜ ɓɯɓʅɐ	ɓɐɔʅɐɯ	ɔɯ.ɓɯɓʅɐ ɓɯɓʅɐ	ʅɹɔʌɐɯ ɓɯɓʅɐ
		ǝɯɓɯɯɯɔɯɔʌɐ ʅɓɔɓn ʅ–38			
		ɐɔɓɹɔɯɔɜɐn			
1	ɸ 18 A500C ɛ= 4200		8	8.39 ɟɓ	67.1
2	ɸ 8 A240 ɛ= 680		42	0.27 ɟɓ	11.3
3	ɸ 8 A240 ɛ= 1500		21	0.59 ɟɓ	12.4
	ɜʅɹʅɯɔɜɐn				91
	B30 ɹɯɔʅɐnʌ ɜɔɓɯɓn			0.51 ɜ³	

	ʇ.ɔ.ʅ. „ɜʎn ɔn ɔn ɔɓ“		ɜʇɔʅɐ
ɓɯ.ɓʅʌn.ɓɯ	ɯ.ɔɜʎnɔɜɔɜɯn		ɐɔɹɜ ɜɯ.
ɐɔɹɜ	ɜɯɓɯɯɯɔɯɔʌɐ ʅɓɔɓn ʅ–38		
ɔɯ.ɔʅʌʅɔɯ	ɔ.ɜʎnɓɔʌʎɔɔɔ		ɔɯ.ɔʅʌʅɔɯ
ɔɯ.ɓɯɓʅɐ	ɯ.ɔɜʎnɔɜɔɜɯn		ɔɯ.ɓɯɓʅɐ
ɔʅɐɔɜ ɓɯɓʅɐ	ɓɐɔʅɐɯ 1: 50	ɯ63. №	ɔʅɐɔɜ ɓɯɓʅɐ

ФУНДАМЕНТ ЦОКОЛЕН Ц-39

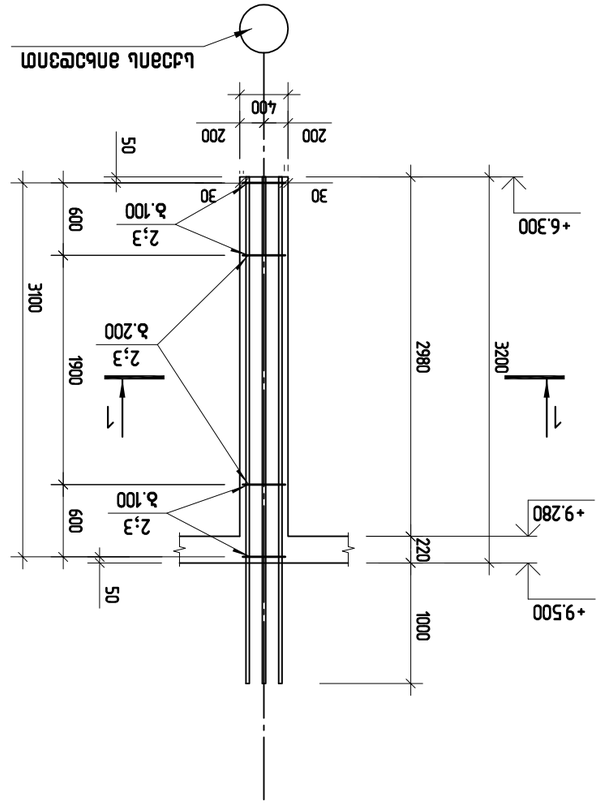

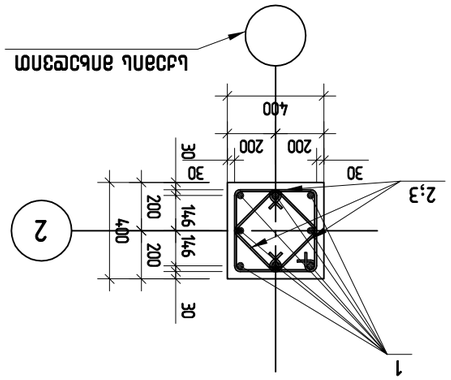

Ф.Ц.6

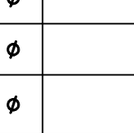

Ф.Ц.3

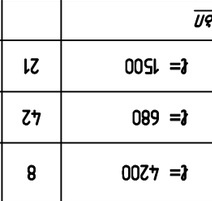

Ф.Ц.	Описание	Брой	Дължина	Общо дължина
	Фундамент цокол Ц-39			
	Единични			
1	⌀ 18 A500C ℓ= 4200	8	8.39 м	67.1
2	⌀ 8 A240 ℓ= 680	42	0.27 м	11.3
3	⌀ 8 A240 ℓ= 1500	21	0.59 м	12.4
	Общо			91
	B30 Дренажна основа		0.51 м³	

			ЕвроКод
Фундамент цокол Ц-39			Ф.Ц.6
Фундамент цокол Ц-39			Ф.Ц.3
Фундамент цокол Ц-39			Ф.Ц.2
Фундамент цокол Ц-39			Ф.Ц.1
Фундамент цокол Ц-39			Ф.Ц.0
Фундамент цокол Ц-39			Ф.Ц.-1
Фундамент цокол Ц-39			Ф.Ц.-2
Фундамент цокол Ц-39			Ф.Ц.-3
Фундамент цокол Ц-39			Ф.Ц.-4
Фундамент цокол Ц-39			Ф.Ц.-5
Фундамент цокол Ц-39			Ф.Ц.-6
Фундамент цокол Ц-39			Ф.Ц.-7
Фундамент цокол Ц-39			Ф.Ц.-8
Фундамент цокол Ц-39			Ф.Ц.-9
Фундамент цокол Ц-39			Ф.Ц.-10
Фундамент цокол Ц-39			Ф.Ц.-11
Фундамент цокол Ц-39			Ф.Ц.-12
Фундамент цокол Ц-39			Ф.Ц.-13
Фундамент цокол Ц-39			Ф.Ц.-14
Фундамент цокол Ц-39			Ф.Ц.-15
Фундамент цокол Ц-39			Ф.Ц.-16
Фундамент цокол Ц-39			Ф.Ц.-17
Фундамент цокол Ц-39			Ф.Ц.-18
Фундамент цокол Ц-39			Ф.Ц.-19
Фундамент цокол Ц-39			Ф.Ц.-20
Фундамент цокол Ц-39			Ф.Ц.-21
Фундамент цокол Ц-39			Ф.Ц.-22
Фундамент цокол Ц-39			Ф.Ц.-23
Фундамент цокол Ц-39			Ф.Ц.-24
Фундамент цокол Ц-39			Ф.Ц.-25
Фундамент цокол Ц-39			Ф.Ц.-26
Фундамент цокол Ц-39			Ф.Ц.-27
Фундамент цокол Ц-39			Ф.Ц.-28
Фундамент цокол Ц-39			Ф.Ц.-29
Фундамент цокол Ц-39			Ф.Ц.-30
Фундамент цокол Ц-39			Ф.Ц.-31
Фундамент цокол Ц-39			Ф.Ц.-32
Фундамент цокол Ц-39			Ф.Ц.-33
Фундамент цокол Ц-39			Ф.Ц.-34
Фундамент цокол Ц-39			Ф.Ц.-35
Фундамент цокол Ц-39			Ф.Ц.-36
Фундамент цокол Ц-39			Ф.Ц.-37
Фундамент цокол Ц-39			Ф.Ц.-38
Фундамент цокол Ц-39			Ф.Ц.-39

ТЕРЕН ЗА ЦЕНТЪР „ЗЕЛЕНА ЗОНА“ Е.О.О.Д.			
Фундамент цокол Ц-39	Ф.Ц.-39		
Фундамент цокол Ц-39	Ф.Ц.-38		
Фундамент цокол Ц-39	Ф.Ц.-37		
Фундамент цокол Ц-39	Ф.Ц.-36		
Фундамент цокол Ц-39	Ф.Ц.-35		
Фундамент цокол Ц-39	Ф.Ц.-34		
Фундамент цокол Ц-39	Ф.Ц.-33		
Фундамент цокол Ц-39	Ф.Ц.-32		
Фундамент цокол Ц-39	Ф.Ц.-31		
Фундамент цокол Ц-39	Ф.Ц.-30		
Фундамент цокол Ц-39	Ф.Ц.-29		
Фундамент цокол Ц-39	Ф.Ц.-28		
Фундамент цокол Ц-39	Ф.Ц.-27		
Фундамент цокол Ц-39	Ф.Ц.-26		
Фундамент цокол Ц-39	Ф.Ц.-25		
Фундамент цокол Ц-39	Ф.Ц.-24		
Фундамент цокол Ц-39	Ф.Ц.-23		
Фундамент цокол Ц-39	Ф.Ц.-22		
Фундамент цокол Ц-39	Ф.Ц.-21		
Фундамент цокол Ц-39	Ф.Ц.-20		
Фундамент цокол Ц-39	Ф.Ц.-19		
Фундамент цокол Ц-39	Ф.Ц.-18		
Фундамент цокол Ц-39	Ф.Ц.-17		
Фундамент цокол Ц-39	Ф.Ц.-16		
Фундамент цокол Ц-39	Ф.Ц.-15		
Фундамент цокол Ц-39	Ф.Ц.-14		
Фундамент цокол Ц-39	Ф.Ц.-13		
Фундамент цокол Ц-39	Ф.Ц.-12		
Фундамент цокол Ц-39	Ф.Ц.-11		
Фундамент цокол Ц-39	Ф.Ц.-10		
Фундамент цокол Ц-39	Ф.Ц.-9		
Фундамент цокол Ц-39	Ф.Ц.-8		
Фундамент цокол Ц-39	Ф.Ц.-7		
Фундамент цокол Ц-39	Ф.Ц.-6		
Фундамент цокол Ц-39	Ф.Ц.-5		
Фундамент цокол Ц-39	Ф.Ц.-4		
Фундамент цокол Ц-39	Ф.Ц.-3		
Фундамент цокол Ц-39	Ф.Ц.-2		
Фундамент цокол Ц-39	Ф.Ц.-1		
Фундамент цокол Ц-39	Ф.Ц.0		
Фундамент цокол Ц-39	Ф.Ц.1		
Фундамент цокол Ц-39	Ф.Ц.2		
Фундамент цокол Ц-39	Ф.Ц.3		
Фундамент цокол Ц-39	Ф.Ц.6		
ЕвроКод			

ТЕРЕН ЗА ЦЕНТЪР „ЗЕЛЕНА ЗОНА“ Е.О.О.Д.			
Фундамент цокол Ц-39	Ф.Ц.-39		
Фундамент цокол Ц-39	Ф.Ц.-38		
Фундамент цокол Ц-39	Ф.Ц.-37		
Фундамент цокол Ц-39	Ф.Ц.-36		
Фундамент цокол Ц-39	Ф.Ц.-35		
Фундамент цокол Ц-39	Ф.Ц.-34		
Фундамент цокол Ц-39	Ф.Ц.-33		
Фундамент цокол Ц-39	Ф.Ц.-32		
Фундамент цокол Ц-39	Ф.Ц.-31		
Фундамент цокол Ц-39	Ф.Ц.-30		
Фундамент цокол Ц-39	Ф.Ц.-29		
Фундамент цокол Ц-39	Ф.Ц.-28		
Фундамент цокол Ц-39	Ф.Ц.-27		
Фундамент цокол Ц-39	Ф.Ц.-26		
Фундамент цокол Ц-39	Ф.Ц.-25		
Фундамент цокол Ц-39	Ф.Ц.-24		
Фундамент цокол Ц-39	Ф.Ц.-23		
Фундамент цокол Ц-39	Ф.Ц.-22		
Фундамент цокол Ц-39	Ф.Ц.-21		
Фундамент цокол Ц-39	Ф.Ц.-20		
Фундамент цокол Ц-39	Ф.Ц.-19		
Фундамент цокол Ц-39	Ф.Ц.-18		
Фундамент цокол Ц-39	Ф.Ц.-17		
Фундамент цокол Ц-39	Ф.Ц.-16		
Фундамент цокол Ц-39	Ф.Ц.-15		
Фундамент цокол Ц-39	Ф.Ц.-14		
Фундамент цокол Ц-39	Ф.Ц.-13		
Фундамент цокол Ц-39	Ф.Ц.-12		
Фундамент цокол Ц-39	Ф.Ц.-11		
Фундамент цокол Ц-39	Ф.Ц.-10		
Фундамент цокол Ц-39	Ф.Ц.-9		
Фундамент цокол Ц-39	Ф.Ц.-8		
Фундамент цокол Ц-39	Ф.Ц.-7		
Фундамент цокол Ц-39	Ф.Ц.-6		
Фундамент цокол Ц-39	Ф.Ц.-5		
Фундамент цокол Ц-39	Ф.Ц.-4		
Фундамент цокол Ц-39	Ф.Ц.-3		
Фундамент цокол Ц-39	Ф.Ц.-2		
Фундамент цокол Ц-39	Ф.Ц.-1		
Фундамент цокол Ц-39	Ф.Ц.0		
Фундамент цокол Ц-39	Ф.Ц.1		
Фундамент цокол Ц-39	Ф.Ц.2		
Фундамент цокол Ц-39	Ф.Ц.3		
Фундамент цокол Ц-39	Ф.Ц.6		
ЕвроКод			

მონოლითური სვეტი ს-40

პოზ.	ა ღ ნ ი შ ვ ნ ა	დ ა ს ა ხ ე ლ ე ბ ა	რაოდ.	ერთ.წონა კგ	საერთო წონა კგ
		მონოლითური სვეტი ს-40			
		დეტალები			
1		ф 18 A500C ℓ= 4200	8	8.39 კგ	67.1
2		ф 8 A240 ℓ= 680	42	0.27 კგ	11.3
3		ф 8 A240 ℓ= 1500	21	0.59 კგ	12.4
4		ф 12 A500C ℓ= 3860	6	3.43 კგ	20.6
5		ф 10 A240 ℓ= 2050	16	1.26 კგ	20.2
		მასალები			91
		B30 კლასის ბეტონი		0.79 მ³	

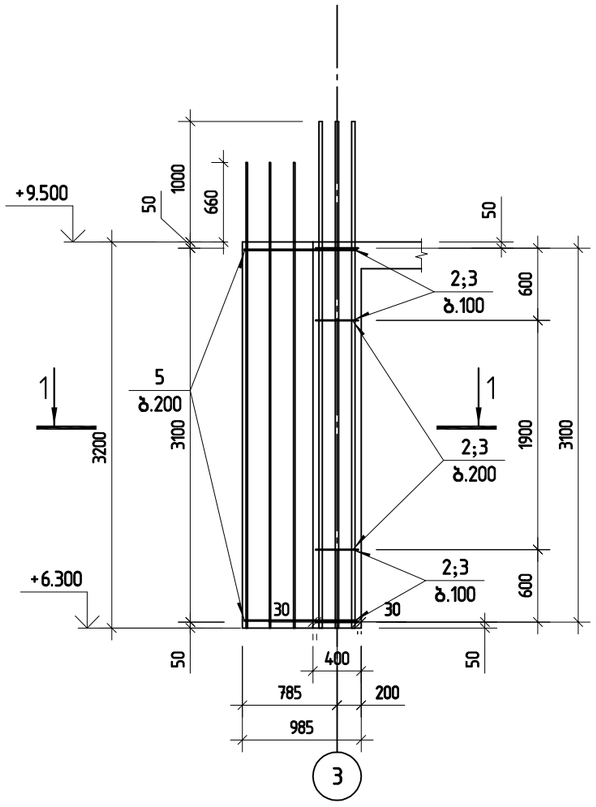

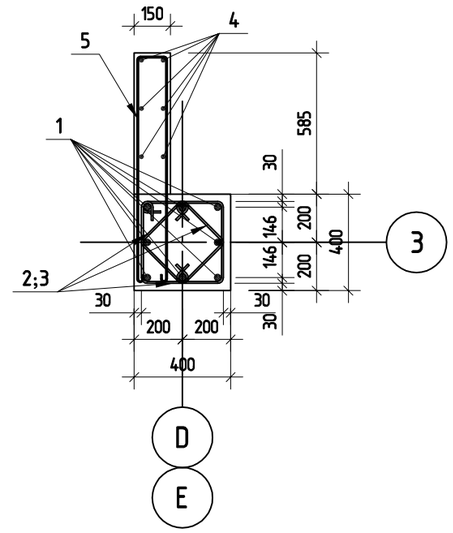

პოზ.2

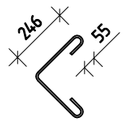

პოზ.3

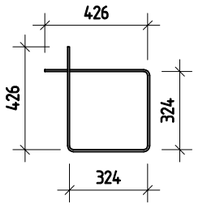

პოზ.5

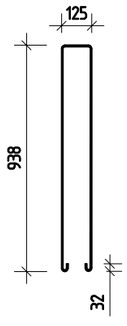

შ.პ.ს. „ჯი აი პი ენ“			მუზა	
				მუშა პრ.
მთ.კონსტ.	ო.ქვრივიშვილი		მონოლითური სვეტი ს-40	დაკვ
შეასრულა	ბ.ჯინჭარაძე			ფურც. № 445
შეამოწმა	ო.ქვრივიშვილი		მასშტაბი 1: 50	ინვ. № ფურცლები

მონოლითური სვეტი ს-41

პოზ.	ა ღ ნ ი შ ვ ნ ა	დ ა ს ა ხ ე ლ ე ბ ა	რაოდ.	ერთ. წონა კგ	საერთო წონა კგ
		მონოლითური სვეტი ს-41			
		დეტალები			
1		ф 18 A500C ℓ= 4200	8	8.39 კგ	67.1
2		ф 8 A240 ℓ= 680	42	0.27 კგ	11.3
3		ф 8 A240 ℓ= 1500	21	0.59 კგ	12.4
		მასალები			91
		B30 კლასის ბეტონი		0.51 მ³	

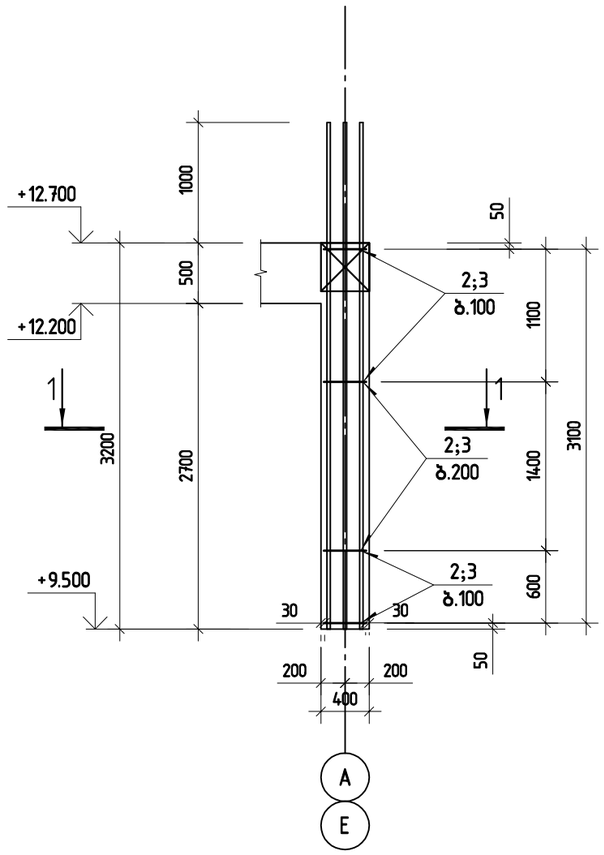

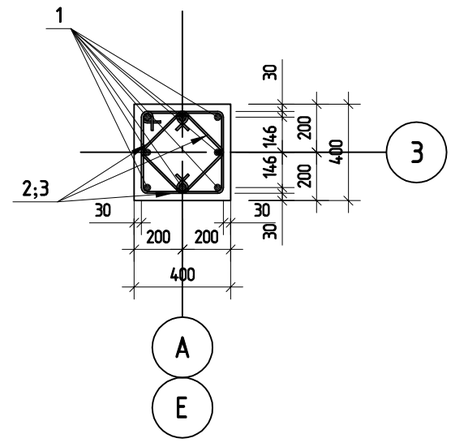

პოზ.2

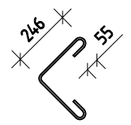

პოზ.3

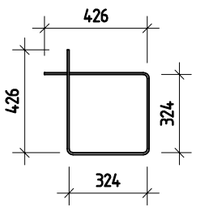

შ.პ.ს. „ჯი აი პი ენ“			მუზა	
				მუშა პრ.
მთ.კონსტ.	ო.ქვრივიშვილი		მონოლითური სვეტი ს-41	დაკვ
შეასრულა	ბ.ჯინჭარაძე			ფურც. № 446
შეამოწმა	ო.ქვრივიშვილი		მასშტაბი 1: 50 ინვ. №	ფურცლები

მონოლითური სვეტი ს-42

პოზ.	ა ღ ნ ი შ ვ ნ ა	დ ა ს ა ხ ე ლ ე ბ ა	რაოდ.	ერთ.წონა კგ	საერთო წონა კგ
		მონოლითური სვეტი ს-42			
		დეტალები			
1		ф 18 A500C ℓ= 4200	8	8.39 კგ	67.1
2		ф 8 A240 ℓ= 680	42	0.27 კგ	11.3
3		ф 8 A240 ℓ= 1500	21	0.59 კგ	12.4
		მასალები			91
		B30 კლასის ბეტონი		0.51 მ³	

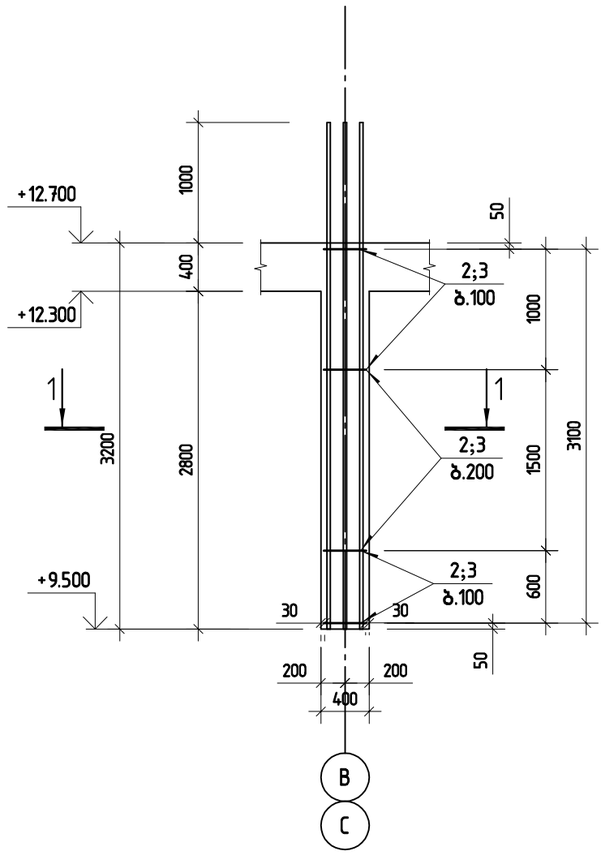

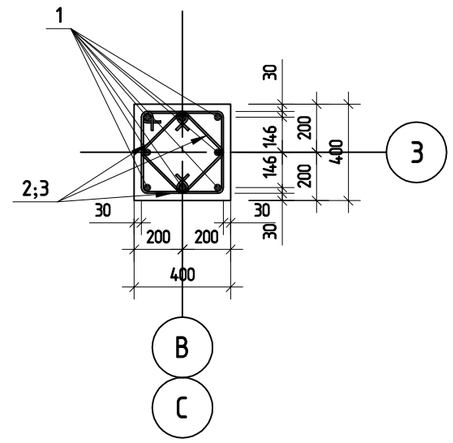

პოზ.2

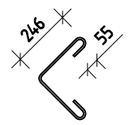

პოზ.3

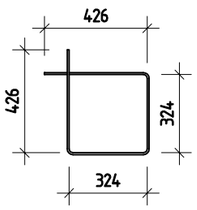

შ.პ.ს. „ჯი აი პი ენ“			მუზა		
					მუშა პრ.
მთ.კონსტ.	ო.ქვრივიშვილი		მონოლითური სვეტი ს-42		დაკვ
შესრულა	ბ.ჯინჭარაძე				ფურც. № 44
შეამოწმა	ო.ქვრივიშვილი		მასშტაბი 1: 50	ინვ. №	ფურცლები

მონოლითური სვეტი ს-43

პოზ.	ა ღ ნ ი შ ვ ნ ა	დ ა ს ა ხ ე ლ ე ბ ა	რაოდ.	ერთ.წონა კგ	საერთო წონა კგ
		მონოლითური სვეტი ს-43			
		დეტალები			
1		ф 18 A500C ℓ= 4200	8	8.39 კგ	67.1
2		ф 8 A240 ℓ= 680	42	0.27 კგ	11.3
3		ф 8 A240 ℓ= 1500	21	0.59 კგ	12.4
		მასალები			91
		B30 კლასის ბეტონი		0.51 მ³	

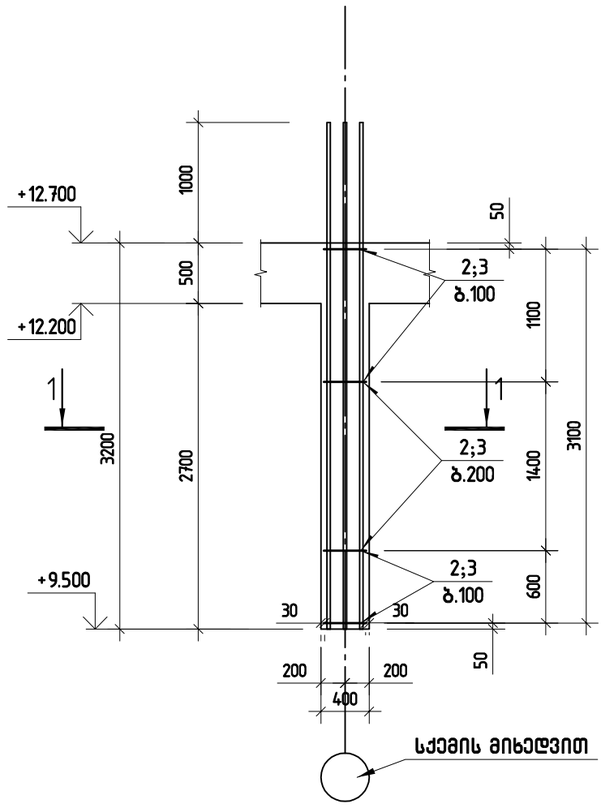

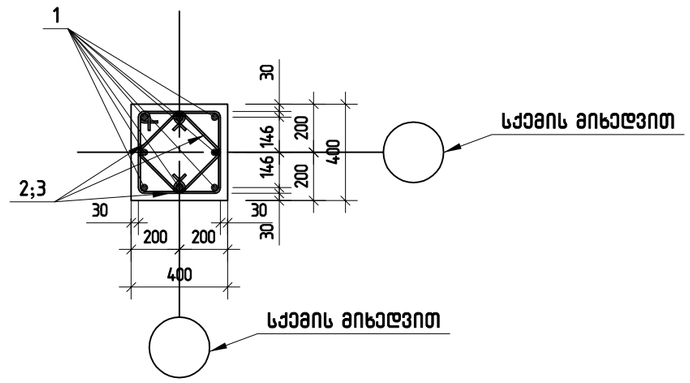

პოზ.2

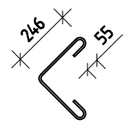

პოზ.3

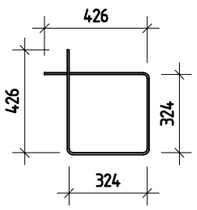

შ.პ.ს. „ჯი აი პი ენ“			მუზა	
				მუშა პრ.
მთ.კონსტ.	ო.ქვრივიშვილი		მონოლითური სვეტი ს-43	დაკვ
შესრულა	ბ.ჯინჭარაძე			ფურც. № 446
შეამოწმა	ო.ქვრივიშვილი		მასშტაბი 1: 50 ინვ. №	ფურცლები

მონოლითური სვეტი ს-44

პოზ.	აღნიშვნა	დასახელება			რაოდ.	ერთ.წონა კგ		საერთო წონა კგ
		მონოლითური სვეტი ს-44						
		დეტალები						
1		ø 18	A500C	ℓ= 4200	8	8.39	კგ	67.1
2		ø 8	A240	ℓ= 680	42	0.27	კგ	11.3
3		ø 8	A240	ℓ= 1500	21	0.59	კგ	12.4
		მასალები						91
		B30 კლასის ბეტონი				0.51	მ³	

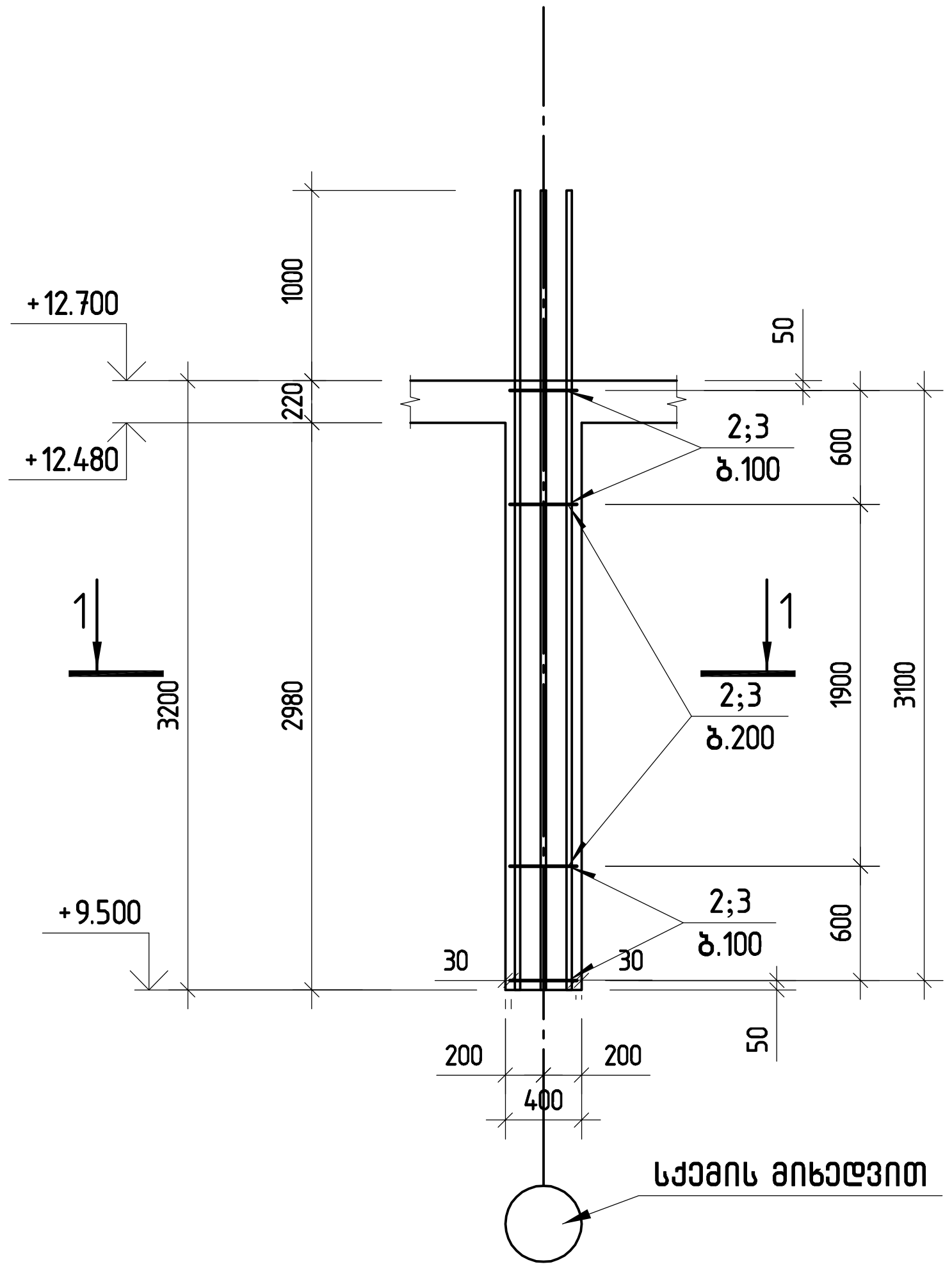

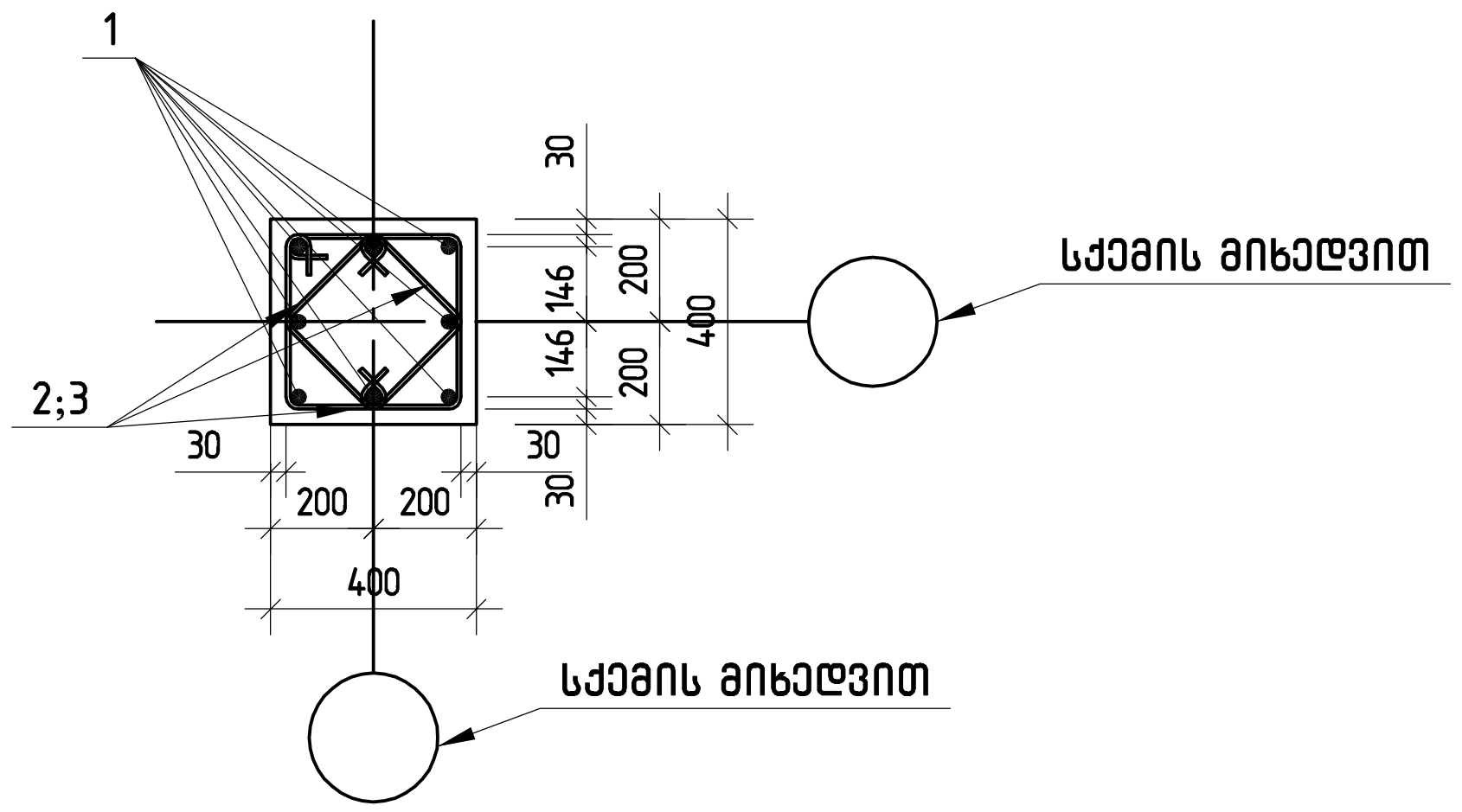

პოზ.2

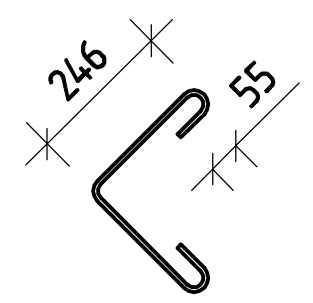

პოზ.3

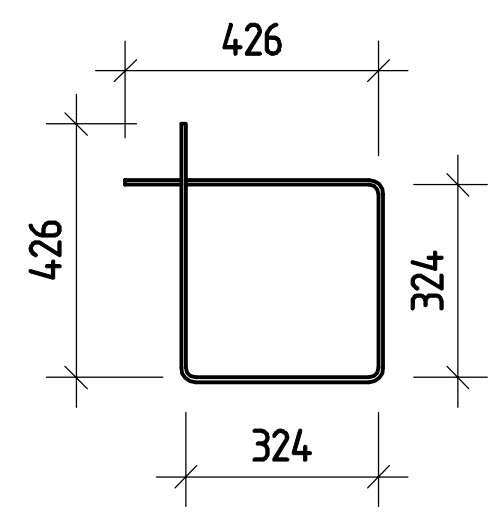

შ.პ.ს. „ჯი აი პი ენ“			მუზა	
				მუშ. პრ.
მთ.კონსტ.	ო.ქერივიშვილი		მონოლითური სვეტი ს-44	დაკვ
შეასრულა	ბ.ჯინჭარაძე			ფურც. № 449
შეამოწმა	ო.ქერივიშვილი		მასშტაბი 1: 50 / ინვ. №	ფურცლები

მონოლითური სვეტი ს-45

პოზ.	ა ღ ნ ი შ ვ ნ ა	დ ა ს ა ხ ე ლ ე ბ ა	რაოდ.	ერთ.წონა კგ	საერთო წონა კგ
		მონოლითური სვეტი ს-45			
		დეტალები			
1		ф 18 A500C ℓ= 5480	8	10.95 კგ	87.6
2		ф 8 A240 ℓ= 680	54	0.27 კგ	14.5
3		ф 8 A240 ℓ= 1500	27	0.59 კგ	16.0
		მასალები			118
		B30 კლასის ბეტონი		0.72 მ³	

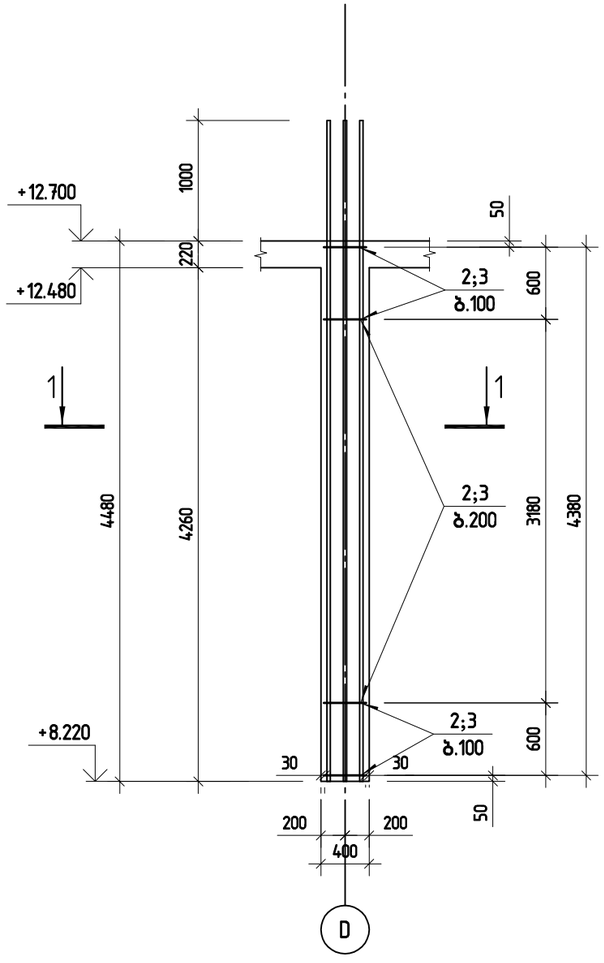

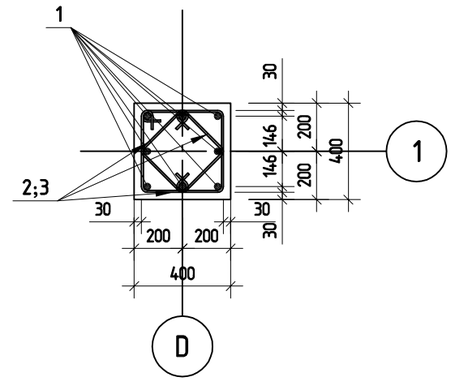

პოზ.2

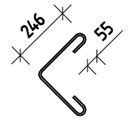

პოზ.3

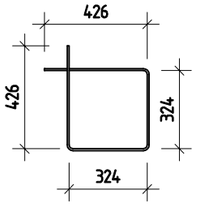

შპს „ჯი აი პი ენ“			მუზა	
				მუშა პრ.
მთ.კონსტ.	ო.ქვრივიშვილი		მონოლითური სვეტი ს-45	დაკვ
შეასრულა	ბ.ჯინჭარაძე			ფურც. № 450
შეამოწმა	ო.ქვრივიშვილი		მასშტაბი 1: 50	ინვ. № ფურცლები

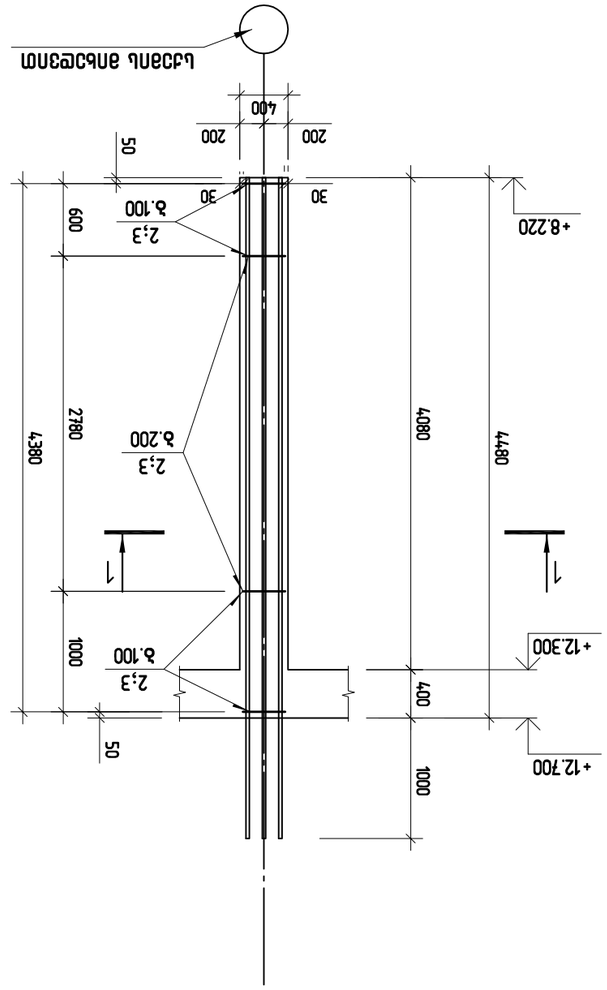

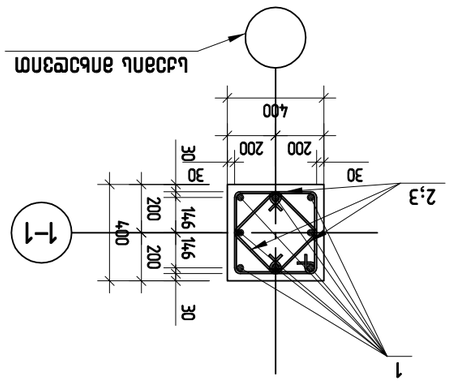

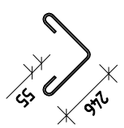

Зт%.2

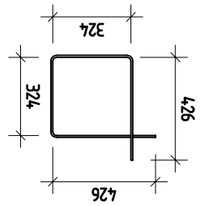

Зт%.3

ЭтбЕтпмпмтзкп Ьззфп Ь–46

Зт%.	Ьдзапь апьбеэпт				
			ЭтбЕтпмпмтзкп Ьззфп Ь–46		
			Ерфьзмтзап		
1		ф 18 А500С ℓ= 5480	8	10.95 дь	87.6
2		ф 8 А240 ℓ= 680	54	0.27 дь	14.5
3		ф 8 А240 ℓ= 1500	27	0.59 дь	16.0
		Вышзтзап			118
		В30 тмузьпь бзфмбп		0.72 м³	

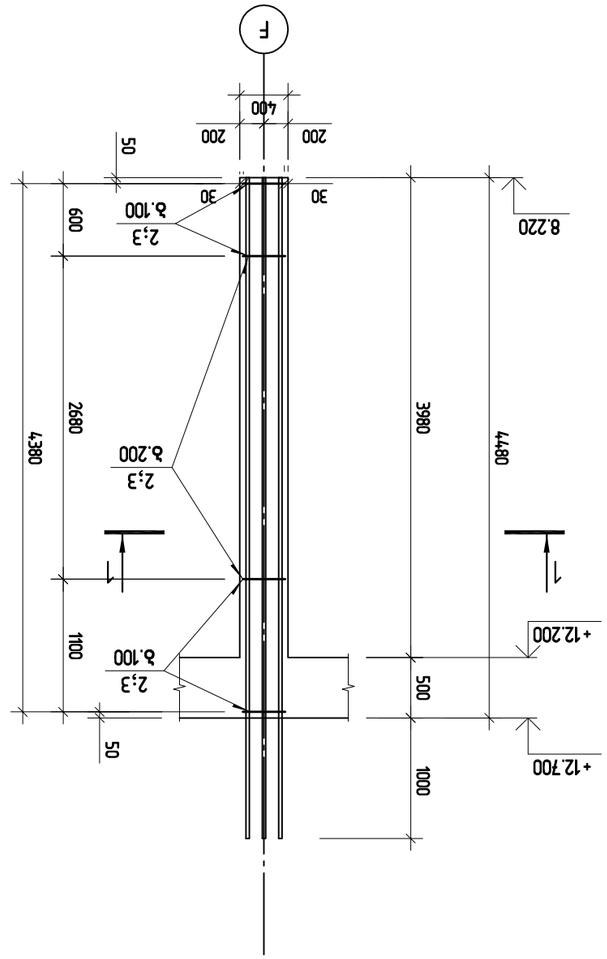

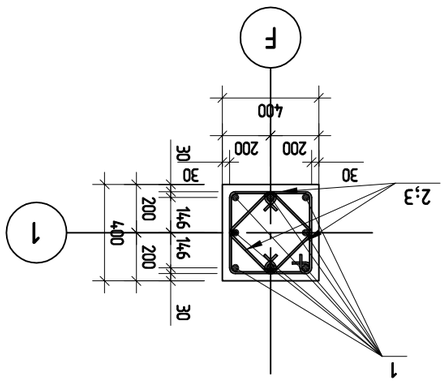

ǻɱɓɱɱɱɱɱɱɱɱɱ ɭɜɜɓǻɱ ɭ–47

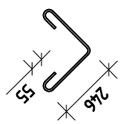

ɜɱɓ.2

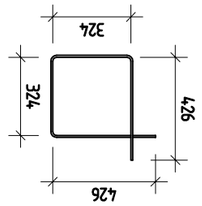

ɜɱɓ.3

ɜɱɓ.	ɔɛɓɔɱɱɱɱ	ɱɱɱɱɱɱɱɱɱɱ	ɱɱɱ.	ɱɱɱɱɱɱɱɱɱ ɭɜɜɓǻɱ ɭ–47	ɱɱɱɱɱɱɱɱɱ ɭɜɜɓǻɱ ɭɜɜɓǻɱ
				ɱɱɱɱɱɱɱɱɱɱ

მონოლითური სვეტი ს-48

პოზ.	ა ღ ნ ი შ ვ ნ ა	დ ა ს ა ხ ე ლ ე ბ ა	რაოდ.	ერთ.წონა კგ	საერთო წონა კგ
		მონოლითური სვეტი ს-48			
		დეტალები			
1		ф 18 A500C ℓ= 5480	12	10.95 კგ	131.4
2		ф 8 A240 ℓ= 850	54	0.34 კგ	18.1
3		ф 8 A240 ℓ= 1900	27	0.75 კგ	20.2
		მასალები			170
		B30 კლასის ბეტონი		1.08 მ³	

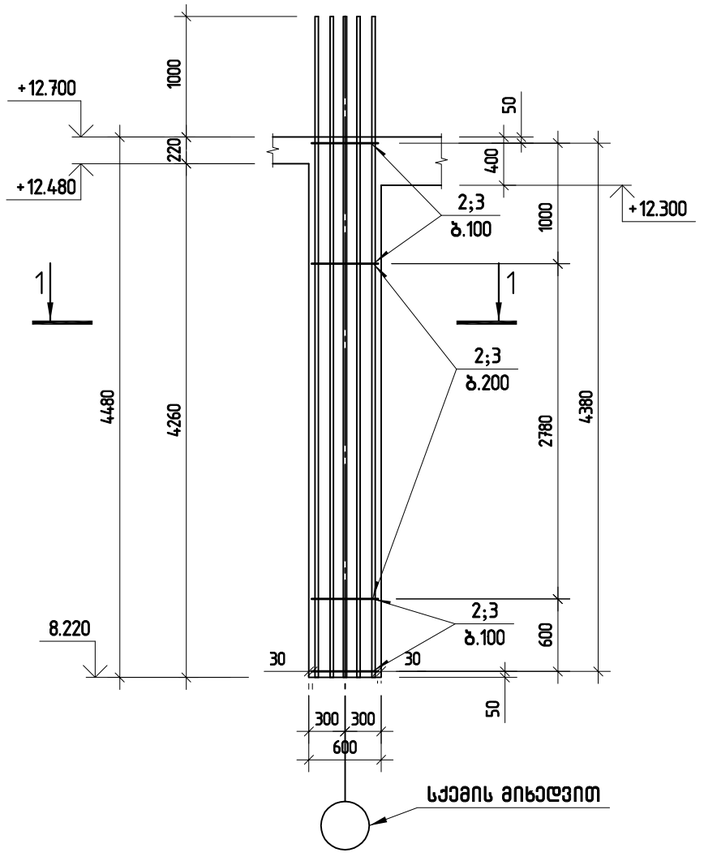

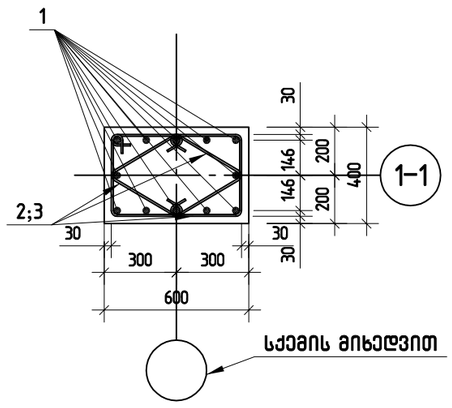

პოზ.2

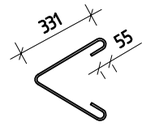

პოზ.3

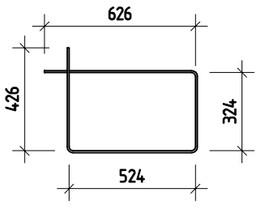

შ.პ.ს. „ჯი აი პი ენ“			მუზა		
					მუშა პრ.
გთ.კონსტ.	ო.ქვრივიშვილი		მონოლითური სვეტი ს-48		დაკვ
შეასრულა	ბ.ჯინჭარაძე				ფურც. № 45
შეამოწმა	ო.ქვრივიშვილი		მასშტაბი 1: 50	ინვ. №	ფურცლები

მონოლითური სვეტი ს-49

პოზ.	ა ღ ნ ი შ ვ ნ ა	დ ა ს ა ხ ე ლ ე ბ ა	რაოდ.	ერთ. წონა კგ	საერთო წონა კგ
		მონოლითური სვეტი ს-49			
		დეტალები			
1		ф 18 A500C ℓ= 5480	8	10.95 კგ	87.6
2		ф 8 A240 ℓ= 760	60	0.30 კგ	18.0
3		ф 8 A240 ℓ= 1700	30	0.67 კგ	20.1
		მასალები			126
		B30 კლასის ბეტონი		0.90 მ³	

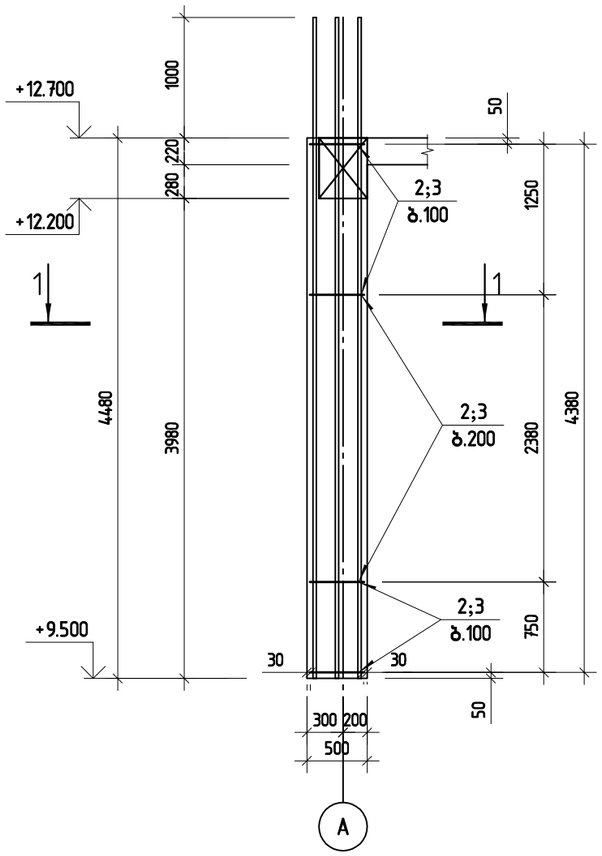

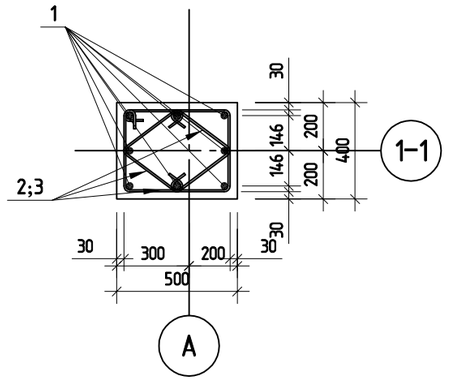

პოზ.2

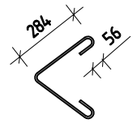

პოზ.3

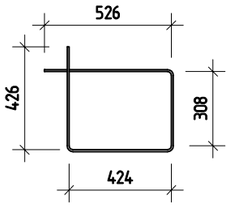

შ.პ.ს. „ჯი აი პი ენ“			მუზა	
				მუშა პრ.
მთ.კონსტ.	ო.ქვრივიშვილი		მონოლითური სვეტი ს-49	დაკვ
შესრულა	ბ.ჯინჭარაძე			ფურც. № 454
შეამოწმა	ო.ქვრივიშვილი		მასშტაბი 1: 50 ინვ. №	ფურცლები

ǝɯбɯɯɔɯɔʞɐ ʃǝɔбɔ ʃǝɔбɔ L–50

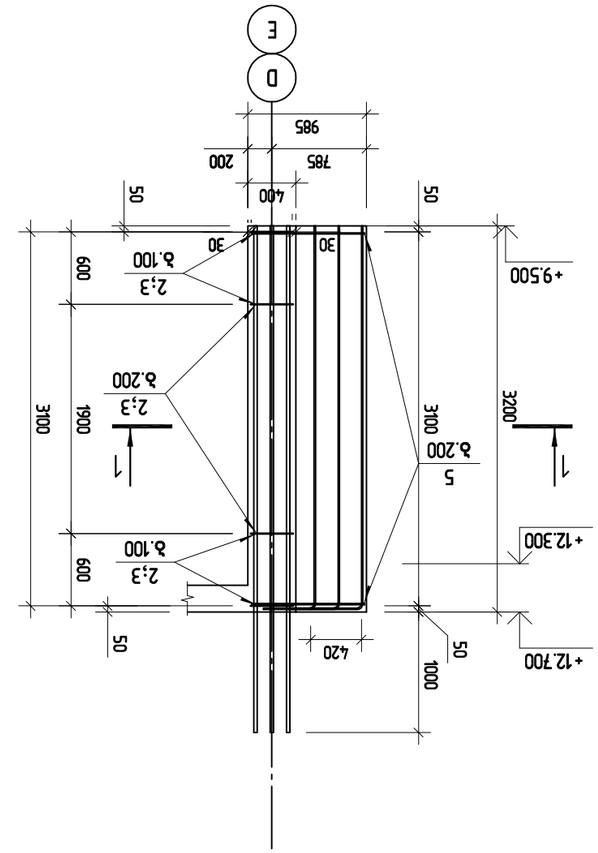

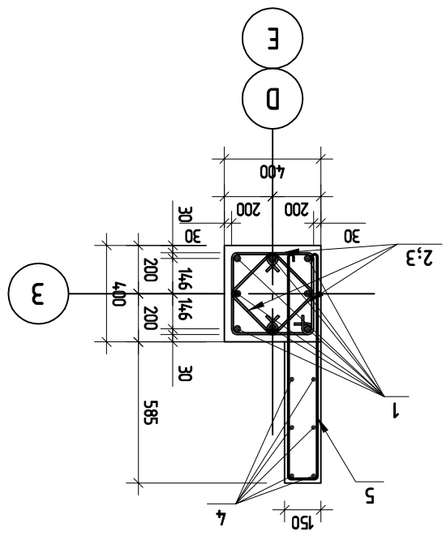

ЗМ№.2

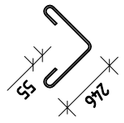

ЗМ№.3

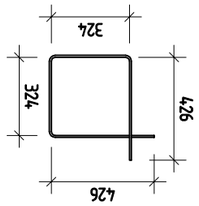

ЗМ№.5

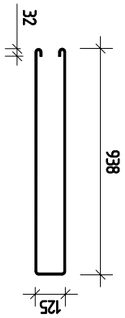

ЗМ№.	Ǝɯбɯɯɔɯɔʞɐ ʃǝɔбɔ		ɐɯɔɯɐɔ	Зɯɯɐбɯбɐ ɟб	ʃǝɔбɔɐɯɯ бɯбɐ ɟб
		ǝɯбɯɯɔɯɔʞɐ ʃǝɔбɔ L–50			
		ɐɔбɐɔɯɔɐɔ			
1		⌀ 18 A500C ℓ= 3300	8	6.59 ɟб	52.7
2		⌀ 8 A240 ℓ= 680	42	0.27 ɟб	11.3
3		⌀ 8 A240 ℓ= 1500	21	0.59 ɟб	12.4
4		⌀ 12 A500C ℓ= 3580	6	3.18 ɟб	19.1
5		⌀ 10 A240 ℓ= 2050	16	1.26 ɟб	20.2
		ǝɔʃʃɐɔɯɔɐɔ			76
		B30 ɟɯɔʃɐɯ ɐɔбɯбɐ		0.79 м³	

				ɐɔбɐ
				ɯɔɯɔɯɯɔɯɔʞɐ ʃǝɔбɔ L–50
				ɐɔбɐ ɟɯ.
ɐɔбɐ				ɯɔɯɔɯɯɔɯɔʞɐ ʃǝɔбɔ L–50
ɐɔбɐ ɟɯ.				ɐɔбɐ
ɯɔɯɔɯɯɔɯɔʞɐ ʃǝɔбɔ L–50				ɯɔɯɔɯɯɔɯɔʞɐ ʃǝɔбɔ L–50

მონოლითური სვეტი ს-51

პოზ.	ა ღ ნ ი შ ვ ნ ა	დ ა ს ა ხ ე ლ ე ბ ა	რაოდ.	ერთ. წონა კგ	საერთო წონა კგ
		მონოლითური სვეტი ს-51			
		დეტალები			
1		ф 18 A500C ℓ= 3300	8	6.59 კგ	52.7
2		ф 8 A240 ℓ= 680	42	0.27 კგ	11.3
3		ф 8 A240 ℓ= 1500	21	0.59 კგ	12.4
		მასალები			76
		B30 კლასის ბეტონი		0.51 მ³	

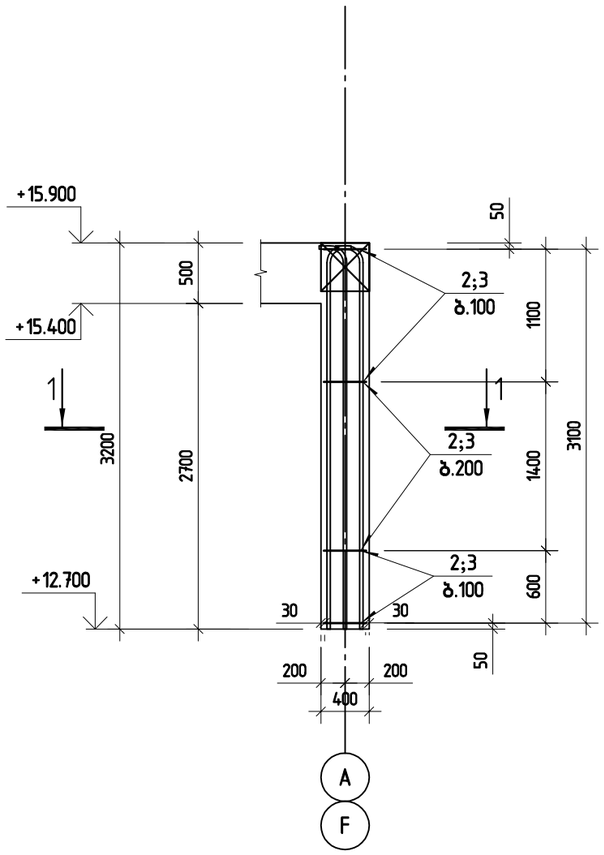

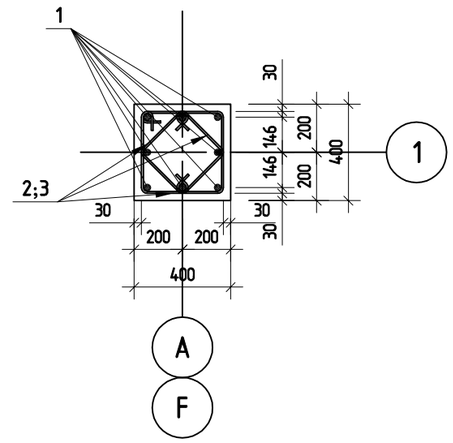

პოზ.2

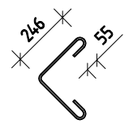

პოზ.3

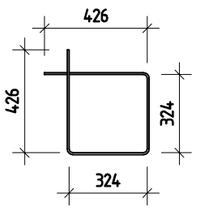

შ.პ.ს. „ჯი აი პი ენ“			მუზა	
				მუშა პრ.
მთ.კონსტ.	ო.ქვრივიშვილი		მონოლითური სვეტი ს-51	დაკვ
შეასრულა	ბ.ჯინჭარაძე			ფურც. № 458
შეამოწმა	ო.ქვრივიშვილი		მასშტაბი 1: 50 ინვ. №	ფურცლები

მონოლითური სვეტი ს-52

პოზ.	ა ღ ნ ი შ ვ ნ ა	დ ა ს ა ხ ე ლ ე ბ ა	რაოდ.	ერთ.წონა კგ	საერთო წონა კგ
		მონოლითური სვეტი ს-52			
		დეტალები			
1		ф 18 A500C ℓ= 3300	8	6.59 კგ	52.7
2		ф 8 A240 ℓ= 680	42	0.27 კგ	11.3
3		ф 8 A240 ℓ= 1500	21	0.59 კგ	12.4
		მასალები			76
		B30 კლასის ბეტონი		0.51 მ³	

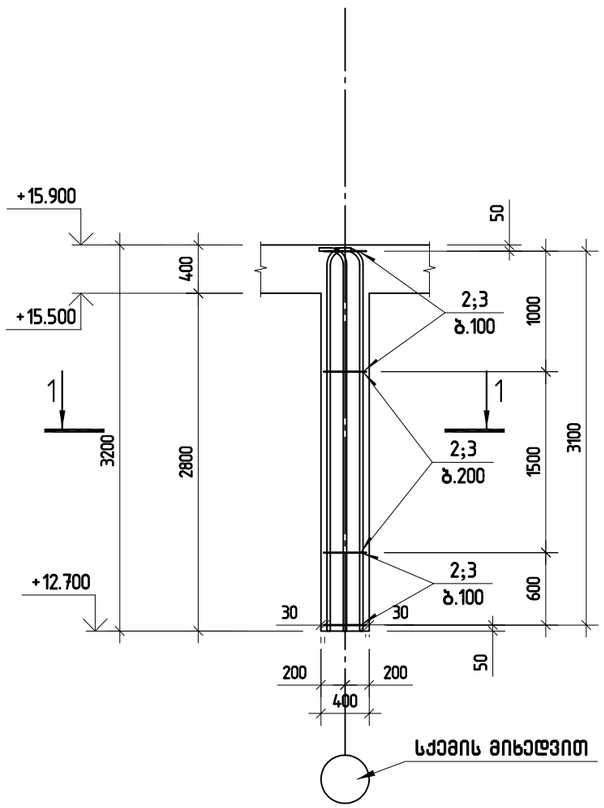

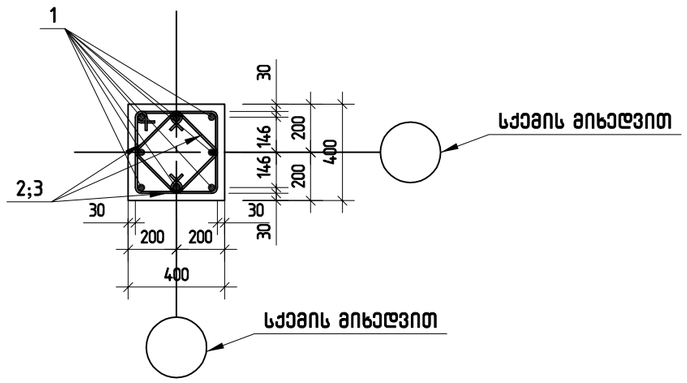

პოზ.2

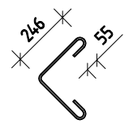

პოზ.3

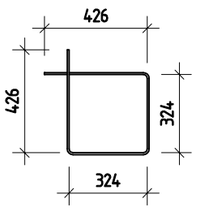

შ.პ.ს. „ჯი აი პი ენ“			მუზა	
				მუშა პრ.
მთ.კონსტ.	ო.ქვრივიშვილი		მონოლითური სვეტი ს-52	დაკვ
შეასრულა	ბ.ჯინჭარაძე			ფურც. № 45
შეამოწმა	ო.ქვრივიშვილი		მასშტაბი 1: 50 ინვ. №	ფურცლები

მონოლითური სვეტი ს-53

პოზ.	ა ღ ნ ი შ ვ ნ ა	დ ა ს ა ხ ე ლ ე ბ ა	რაოდ.	ერთ.წონა კგ	საერთო წონა კგ
		მონოლითური სვეტი ს-53			
		დეტალები			
1		ф 18 A500C ℓ= 3300	8	6.59 კგ	52.7
2		ф 8 A240 ℓ= 680	42	0.27 კგ	11.3
3		ф 8 A240 ℓ= 1500	21	0.59 კგ	12.4
		მასალები			76
		B30 კლასის ბეტონი		0.51 მ³	

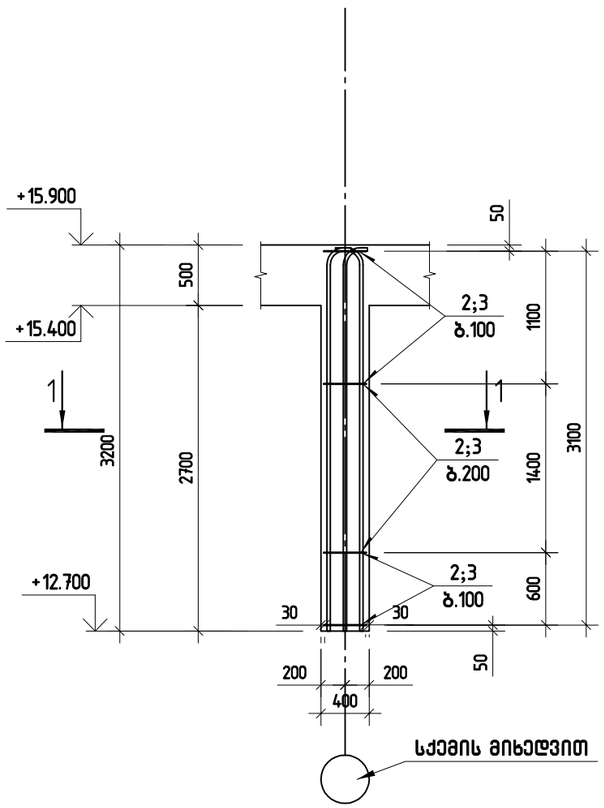

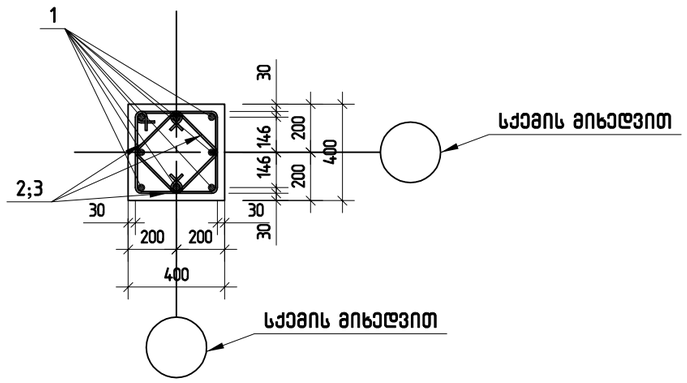

პოზ.2

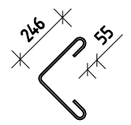

პოზ.3

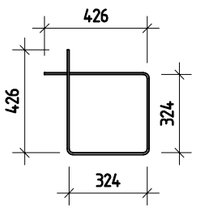

შ.პ.ს. „ჯი აი პი ენ“			მუზა	
				მუშა პრ.
მთ.კონსტ.	ო.ქვრივიშვილი		მონოლითური სვეტი ს-53	დაკვ
შესრულა	ბ.ჯინჭარაძე			ფურც. № 458
შეამოწმა	ო.ქვრივიშვილი		მასშტაბი 1: 50 ინვ. №	ფურცლები

მონოლითური სვეტი ს-54

პოზ.	ა ღ ნ ი შ ვ ნ ა	დ ა ს ა ხ ე ლ ე ბ ა	რაოდ.	ერთ.წონა კგ	საერთო წონა კგ
		მონოლითური სვეტი ს-54			
		დეტალები			
1		ф 18 A500C ℓ= 3300	8	6.59 კგ	52.7
2		ф 8 A240 ℓ= 680	42	0.27 კგ	11.3
3		ф 8 A240 ℓ= 1500	21	0.59 კგ	12.4
		მასალები			76
		B30 კლასის ბეტონი		0.51 მ³	

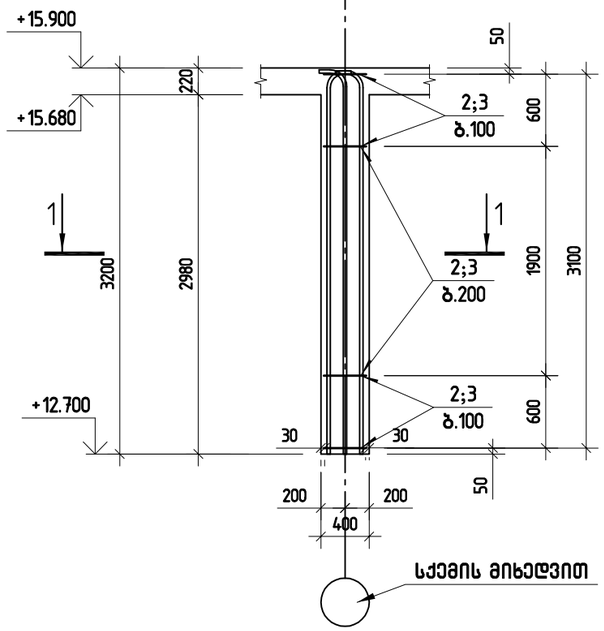

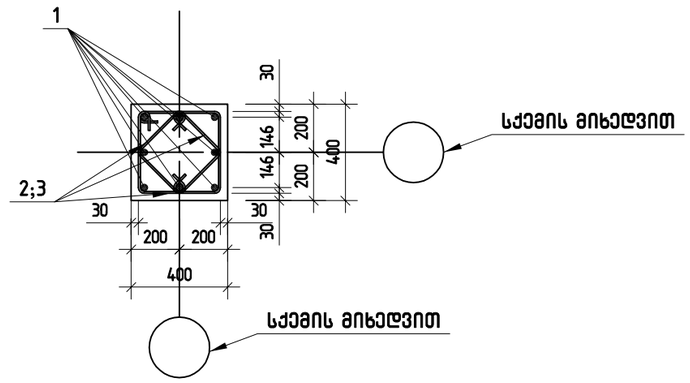

პოზ.2

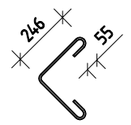

პოზ.3

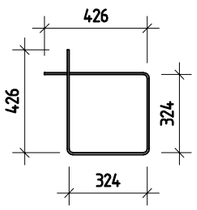

შ.პ.ს. „ჯი აი პი ენ“			მუზა	
				მუშა პრ.
მთ.კონსტ.	ო.ქვრივიშვილი		მონოლითური სვეტი ს-54	დაკვ
შეასრულა	ბ.ჯინჭარაძე			ფურც. № 459
შეამოწმა	ო.ქვრივიშვილი		მასშტაბი 1: 50 ინვ. №	ფურცლები

მონოლითური სვეტი ს-55

პოზ.	ა ღ ნ ი შ ვ ნ ა	დ ა ს ა ხ ე ლ ე ბ ა	რაოდ.	ერთ.წონა კგ	საერთო წონა კგ
		მონოლითური სვეტი ს-55			
		დეტალები			
1		ф 18 A500C ℓ= 3300	12	6.59 კგ	79.1
2		ф 8 A240 ℓ= 850	48	0.34 კგ	16.1
3		ф 8 A240 ℓ= 1900	24	0.75 კგ	18.0
		მასალები			113
		B30 კლასის ბეტონი		0.77 მ³	

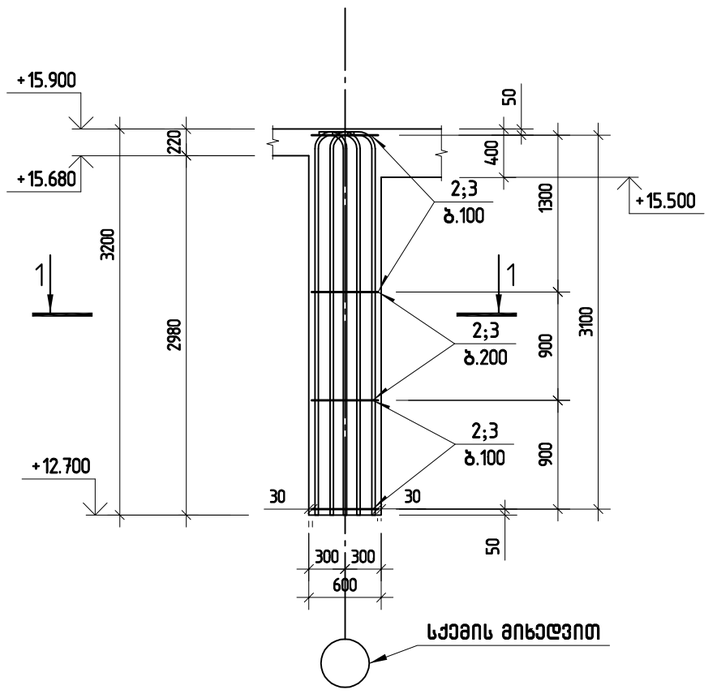

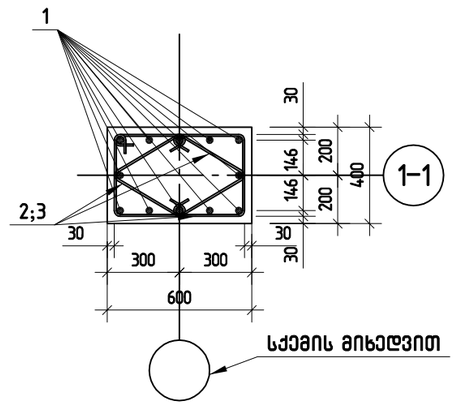

პოზ.2

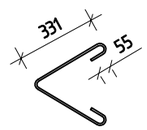

პოზ.3

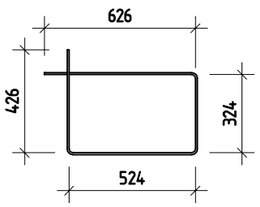

შ.პ.ს. „ჯი აი პი ენ“			მუზა	
				მუშა პრ.
მთ.კონსტ.	ო.ქვრივიშვილი		მონოლითური სვეტი ს-55	დაკვ
შეასრულა	ბ.ჯინჭარაძე			ფურც. № 46
შეამოწმა	ო.ქვრივიშვილი		მასშტაბი 1: 50 ინვ. №	ფურცლები

მონოლითური სვეტი ს-56

პოზ.	ა ღ ნ ი შ ვ ნ ა	დ ა ს ა ხ ე ლ ე ბ ა	რაოდ.	ერთ. წონა კგ	საერთო წონა კგ
		მონოლითური სვეტი ს-56			
		დეტალები			
1		ф 18 A500C ℓ= 3300	8	6.59 კგ	52.7
2		ф 8 A240 ℓ= 760	46	0.30 კგ	13.8
3		ф 8 A240 ℓ= 1700	23	0.67 კგ	15.4
		მასალები			82
		B30 კლასის ბეტონი		0.64 მ³	

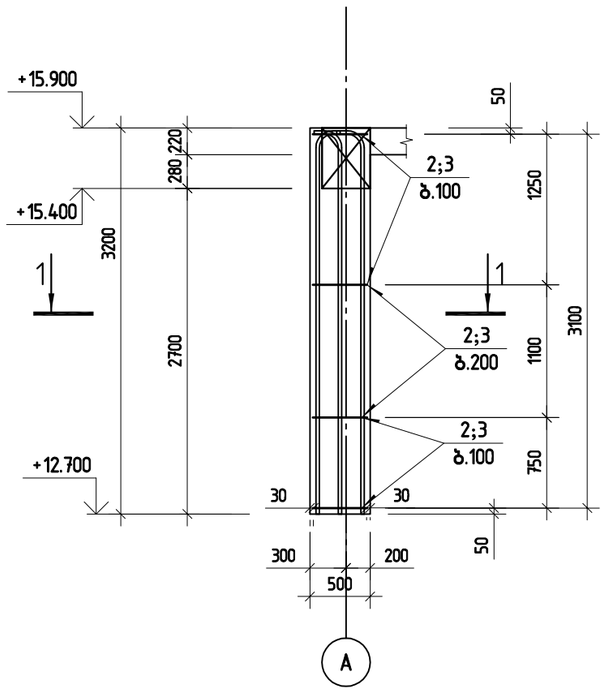

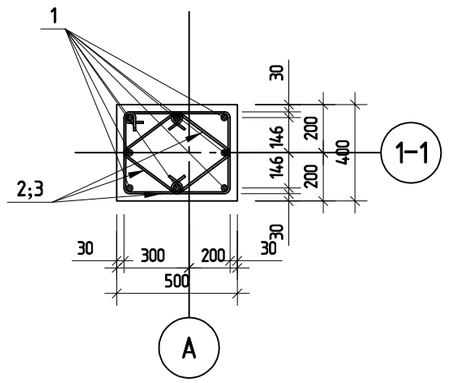

პოზ.2

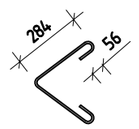

პოზ.3

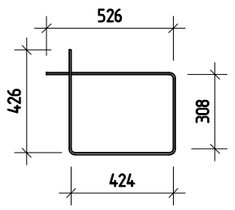

შ.პ.ს. „ჯი აი პი ენ“			მუზა	
				მუშა პრ.
მთ.კონსტ.	ო.ქვრივიშვილი		მონოლითური სვეტი ს-56	ღაძვ
შესრულა	ბ.ჯინჭარაძე			ფურც. № 46
შეამოწმა	ო.ქვრივიშვილი		მასშტაბი 1: 50	ინვ. № ფურცლები

მონოლითური კოჭი კ-1

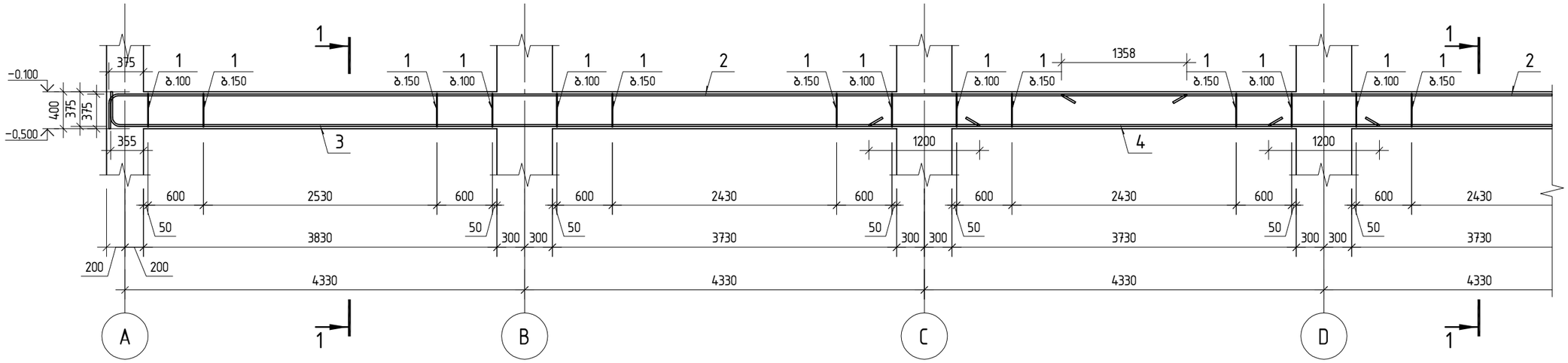

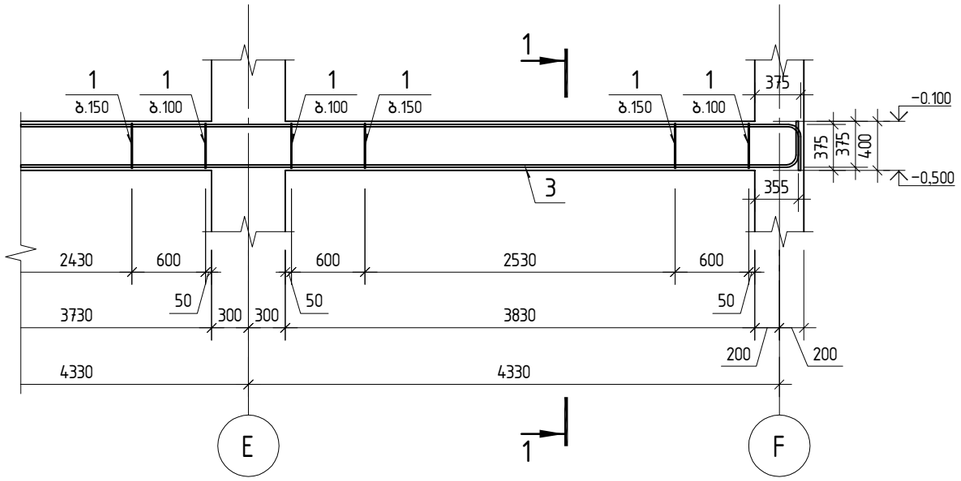

პოზ.1

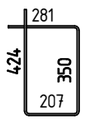

კვეთი 1-1

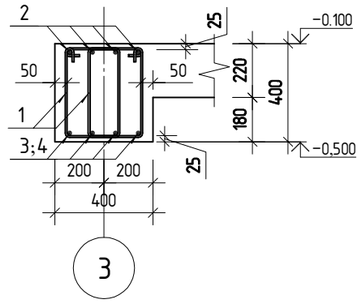

პოზ.	ა ღ ნ ი შ ვ ნ ა	დ ა ს ა ხ ე ლ ე ბ ა	რაოდ.	შენიშვნა
		მონოლითური კოჭი კ-1		
1		ф 8 A240 ℓ= 1265	286	0.50 კგ
2		ф 22 A500C ℓ= 12000	8	35.81 კგ
3		ф 22 A500C ℓ= 9730	8	29.03 კგ
4		ф 22 A500C ℓ= 5530	4	16.50 კგ
		მასალები		
		B30 კლასის ბეტონი		3 მ³

			კონსტავას №27. "მშზა" რეკონსტრუქცია ადაპტაციის პროექტი		
შ.პ.ს. „ჯი აი პი ენ“					მუშა პრ.
მთ.კონსტ.	ო.ქვრივიშვილი		მონოლითური კოჭი კ-1		დაკვ
შეასრულა	ლ.ჭკუასელი				ფურც. №501
შეამოწმა	ო.ქვრივიშვილი		მასშტაბი 1:50	ინვ. №	ფურცლები

მონოლითური კოჭი კ-2

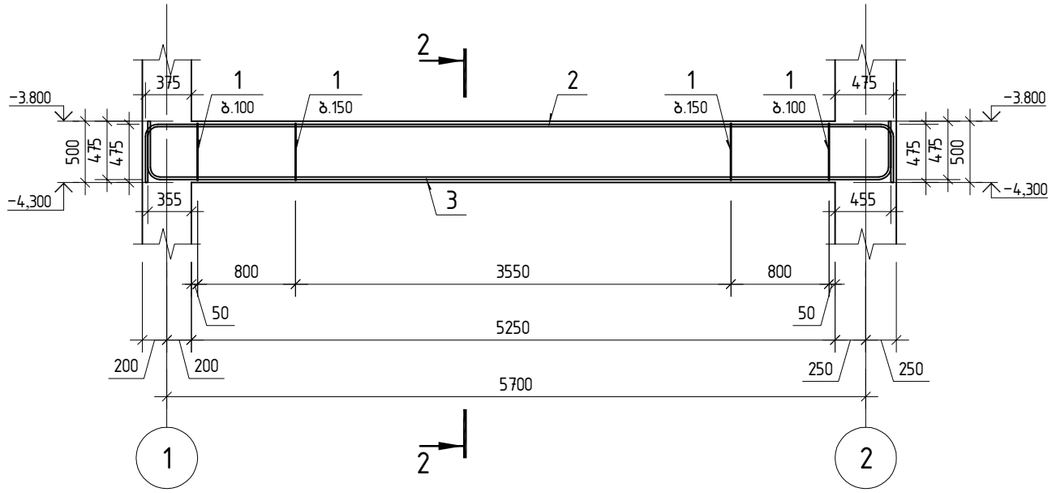

პოზ.1

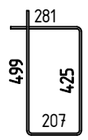

კვეთი 2-2

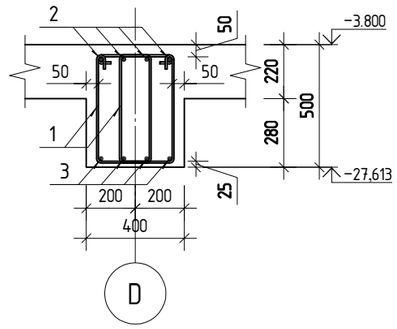

პოზ.	აღნიშვნა	დასახელება	რაოდ.	შენიშვნა
		მონოლითური კოჭი კ-2		
1		ф 8 A240 ℓ= 1415	80	0.56 კგ
2		ф 20 A500C ℓ= 6930	4	17.09 კგ
3		ф 20 A500C ℓ= 6890	4	16.99 კგ
		მასალები		
		B30 კლასის ბეტონი		1 მ³

მონოლითური კოჭი კ-9

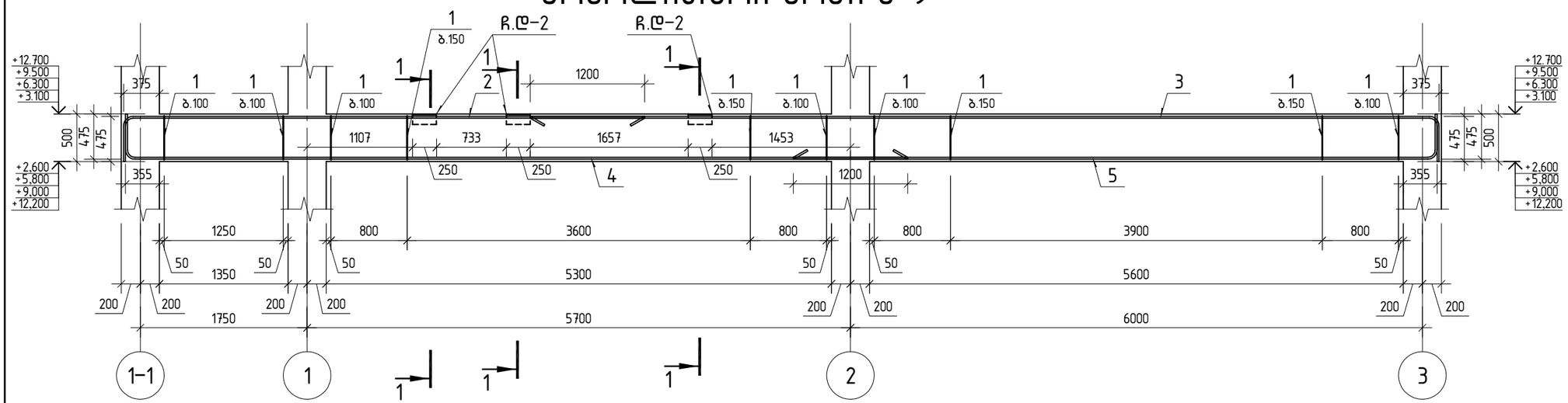

პოზ.	აღნიშვნა	დასახელება	რაოდ.	შენიშვნა
		მონოლითური კოჭი კ-9		
1		ф 8 A240 ℓ= 1415	190	0.56 კგ
2		ф 22 A500C ℓ= 5880	4	17.55 კგ
3		ф 22 A500C ℓ= 9950	4	29.69 კგ
4		ф 22 A500C ℓ= 8620	4	25.72 კგ
5		ф 22 A500C ℓ= 7170	4	21.40 კგ
		მასალები		
		B30 კლასის ბეტონი	2	მ³
	L.180×110×10	ჩ.დ-2	3	5.5

პოზ.1

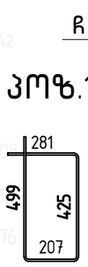

ჩ.დ-2

კვეთი 1-1

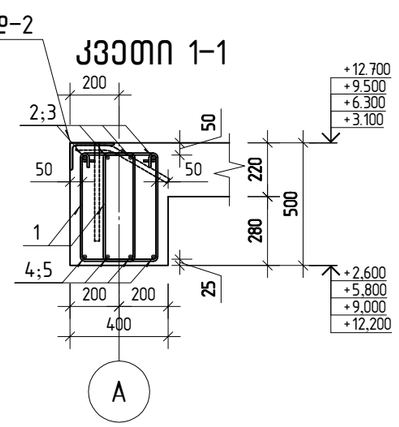

ჩასატანებელი დეტალი ჩ.დ-2

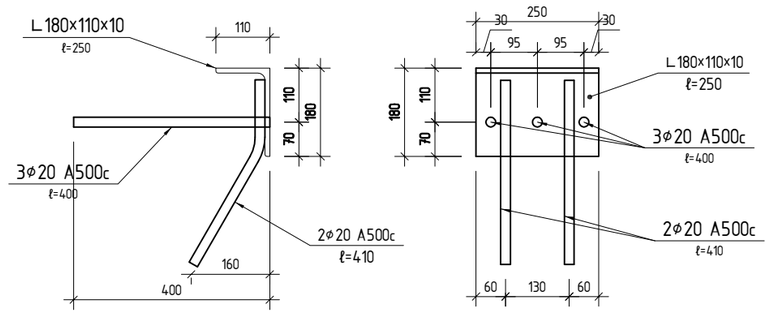

GIPN	შ.პ.ს. „ჯი აი პი ენ“		კოსტავას №27. "მუზა" რეკონსტრუქცია ადაპტაციის პროექტი
			მუზა პრ.
მთ.კონსტ.	ო.ქვრივიშვილი		მონოლითური კოჭი კ-2; მონოლითური კოჭი კ-9
შეასრულა	ლ.ჭკუასელი		დაკვ
შეამოწმა	ო.ქვრივიშვილი		ფურც. №502
მასშტაბი 1:25;50		იწვ. №	ფურცლები

მონოლითური კოჭი კ-3

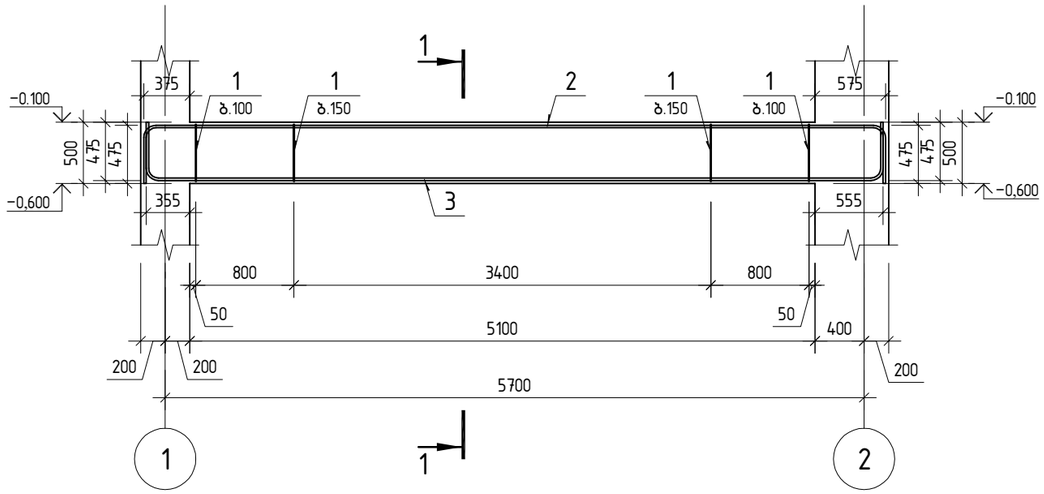

პოზ.	ა ღ ნ ი შ ვ ნ ა	დ ა ს ა ხ ე ლ ე ბ ა	რაოდ.	შ ე ნ ი შ ვ ნ ა
		მონოლითური კოჭი კ-3		
1		ф 8 A240 ℓ= 1415	78	0.56 კგ
2		ф 20 A500C ℓ= 6880	4	16.97 კგ
3		ф 20 A500C ℓ= 6840	4	16.87 კგ
		მასალები		
		B30 კლასის ბეტონი		1 მ³

პოზ.1

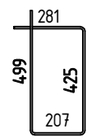

კვეთი 1-1

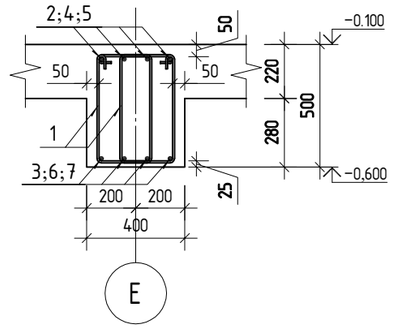

მონოლითური კოჭი კ-4

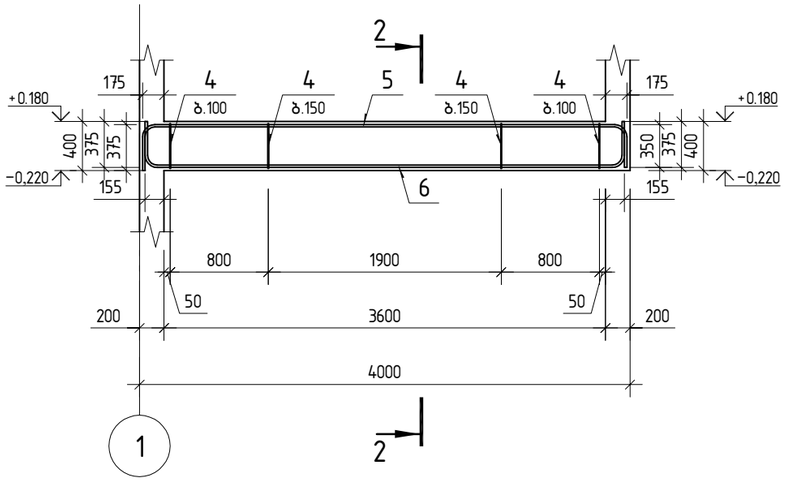

პოზ.	ა ღ ნ ი შ ვ ნ ა	დ ა ს ა ხ ე ლ ე ბ ა	რაოდ.	შ ე ნ ი შ ვ ნ ა
		მონოლითური კოჭი კ-4		
4		ф 8 A240 ℓ= 1155	30	0.46 კგ
5		ф 20 A500C ℓ= 4560	3	11.25 კგ
6		ф 20 A500C ℓ= 4540	3	11.20 კგ
		მასალები		
		B30 კლასის ბეტონი		0.3 მ³

პოზ.4

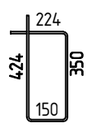

კვეთი 2-2

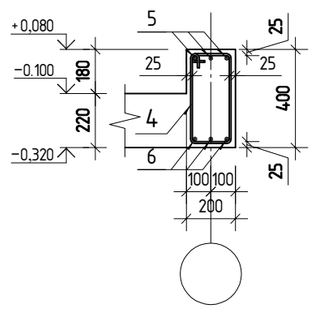

შპს „ჯი აი პი ენ“			კოსტავას №27. "მუზა" რეკონსტრუქცია ადაპტაციის პროექტი
			მუშა პრ.
მთ.კონსტ.	ო.კვრივიშვილი		მონოლითური კოჭი კ-3; მონოლითური კოჭი კ-4
შესრულა	ლ.ჭკუასელი		დაკვ
შეამოწმა	ო.კვრივიშვილი		ფურც. №503
მასშტაბი 1:50		ინვ. №	ფურცლები

მონოლითური კოჭი კ-5

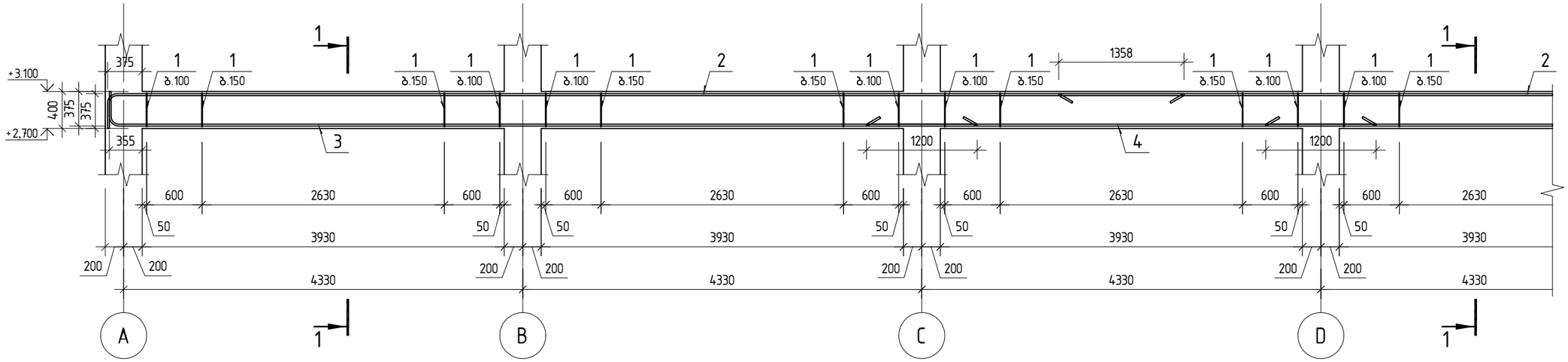

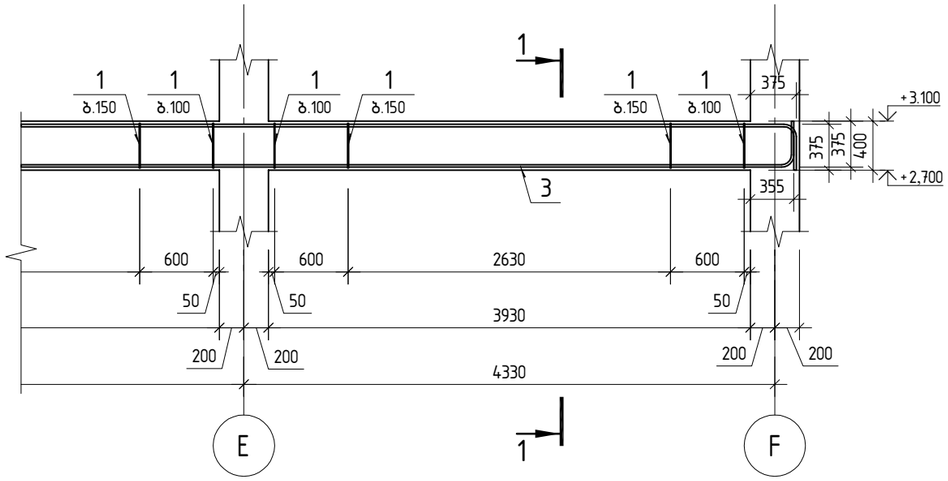

პოზ.1

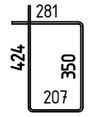

კვეთი 1-1

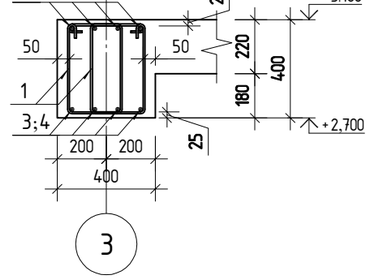

პოზ.	ა ღ ნ ი შ ვ ნ ა	დ ა ს ა ხ ე ლ ე ბ ა	რაოდ.	შ ე ნ ი შ ვ ნ ა
		მონოლითური კოჭი კ-5		
1		ф 8 A240 ℓ= 1265	296	0.50 კგ
2		ф 22 A500C ℓ= 12000	8	35.81 კგ
3		ф 22 A500C ℓ= 9730	8	29.03 კგ
4		ф 22 A500C ℓ= 5530	4	16.50 კგ
		მასალები		
		B30 კლასის ბეტონი		3 მ³

შ.პ.ს. „ჯი აი პი ენ“			კოსტავას №27. "მუზა" რეკონსტრუქცია აღდგენის პროექტი
			მუშა პრ.
მთ.კონსტ.	ო.ქვრივიშვილი		მონოლითური კოჭი კ-5 — დაკვ
შეასრულა	ლ.ჭკუასელი		ფურც. №504
შეამოწმა	ო.ქვრივიშვილი		მასშტაბი 1:50 — ინვ. № — ფურცლები

მონოლითური კოჭი კ-5'

პოზ.	ა ღ ნ ი შ ვ ნ ა	დ ა ს ა ხ ე ლ ე ბ ა	რაოდ.	შენიშვნა
		მონოლითური კოჭი კ-5'		
1		ф 8 A240 ℓ= 1265	296	0.50 კგ
2		ф 8 A240 ℓ= 2320	22	0.92 კგ
3		ф 8 A240 ℓ= 495	22	0.20 კგ
4		ф 22 A500C ℓ= 12000	8	35.81 კგ
5		ф 22 A500C ℓ= 9730	8	29.03 კგ
6		ф 22 A500C ℓ= 5530	4	16.50 კგ
		მასალები		
		B30 კლასის ბეტონი		4 მ³

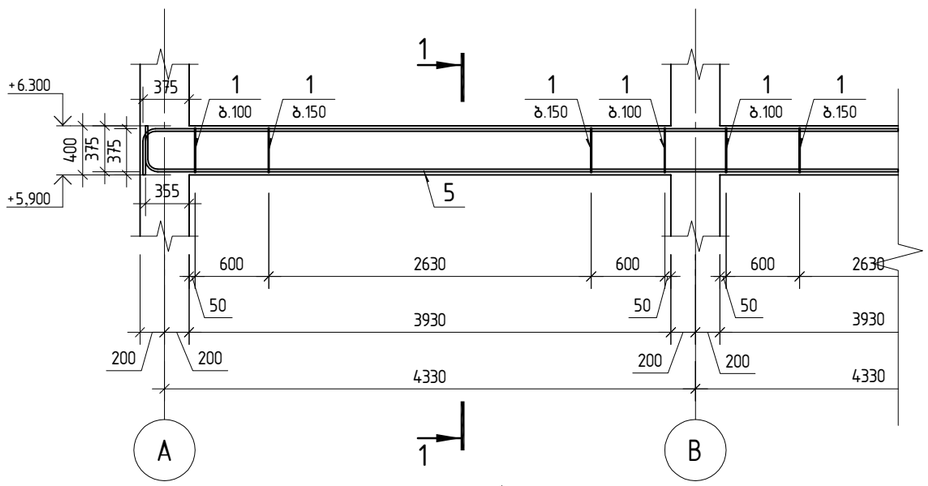

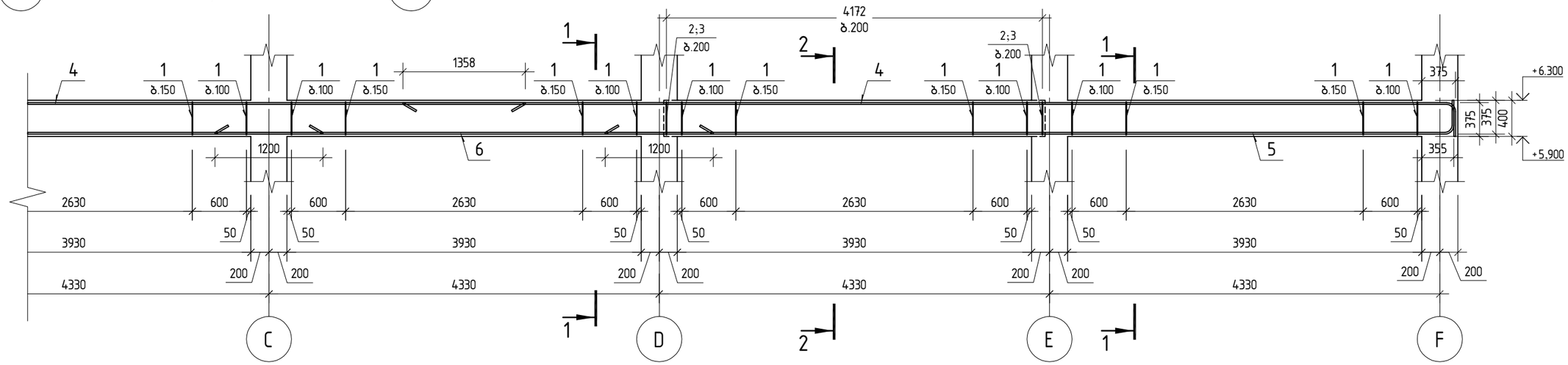

პოზ.1

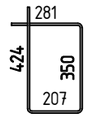

კვეთი 1-1

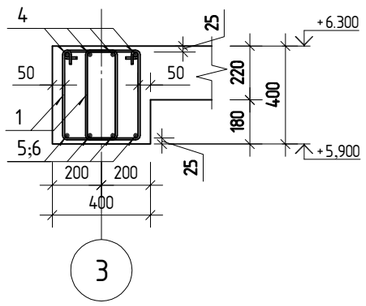

კვეთი 2-2

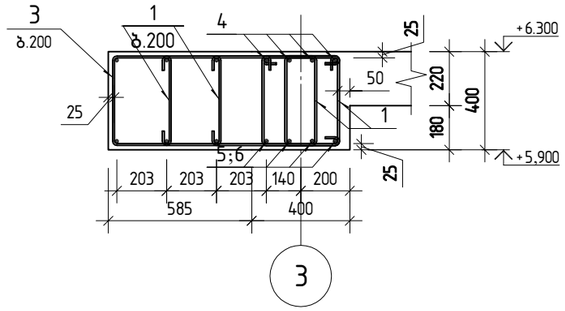

პოზ.2

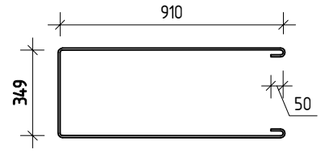

პოზ.3

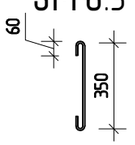

შ.პ.ს. „ჯი აი პი ენ“			კოსტავას №27. "მუზა" რეკონსტრუქცია ადაპტაციის პროექტი	
				მუშა პრ.
მთ.კონსტ.	ო.კვრივიშვილი		მონოლითური კოჭი კ-5'	დაკვ
შესრულა	ლ.ჭკუასელი			ფურც. №505
შეამოწმა	ო.კვრივიშვილი		მასშტაბი 1:50	ინვ. № ფურცლები

მონოლითური კოჭი კ-5"

პოზ.	ა ღ ნ ი შ ვ ნ ა	დ ა ს ა ხ ე ლ ე ბ ა	რაოდ.	შენიშვნა
		მონოლითური კოჭი კ-5''		
1		ф 8 A240 ℓ= 1265	296	0.50 კგ
2		ф 8 A240 ℓ= 2005	28	0.79 კგ
3	დაიჭრას ადგილზე	ф 8 A240 ℓ= 9000	1	3.55 კგ
4		ф 22 A500C ℓ= 12000	8	35.81 კგ
5		ф 22 A500C ℓ= 9730	8	29.03 კგ
6		ф 22 A500C ℓ= 5530	4	16.50 კგ
		მასალები		
		B30 კლასის ბეტონი		3.80 მ³

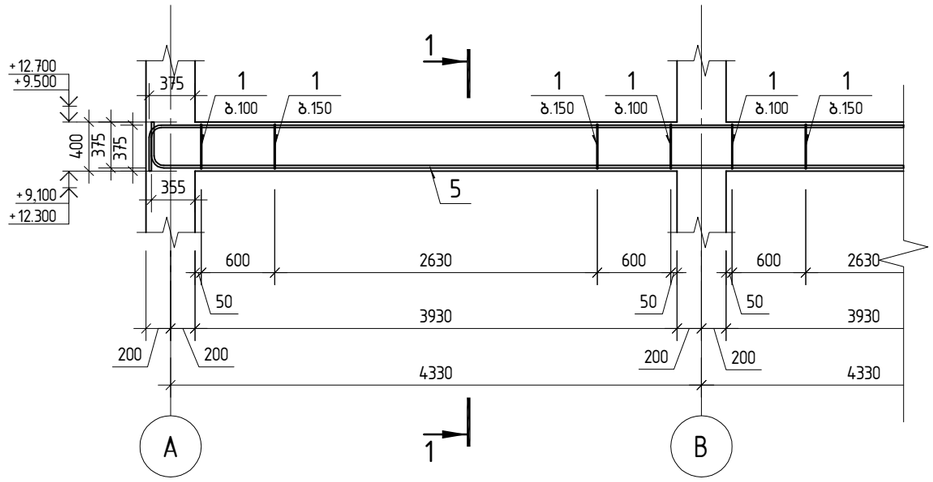

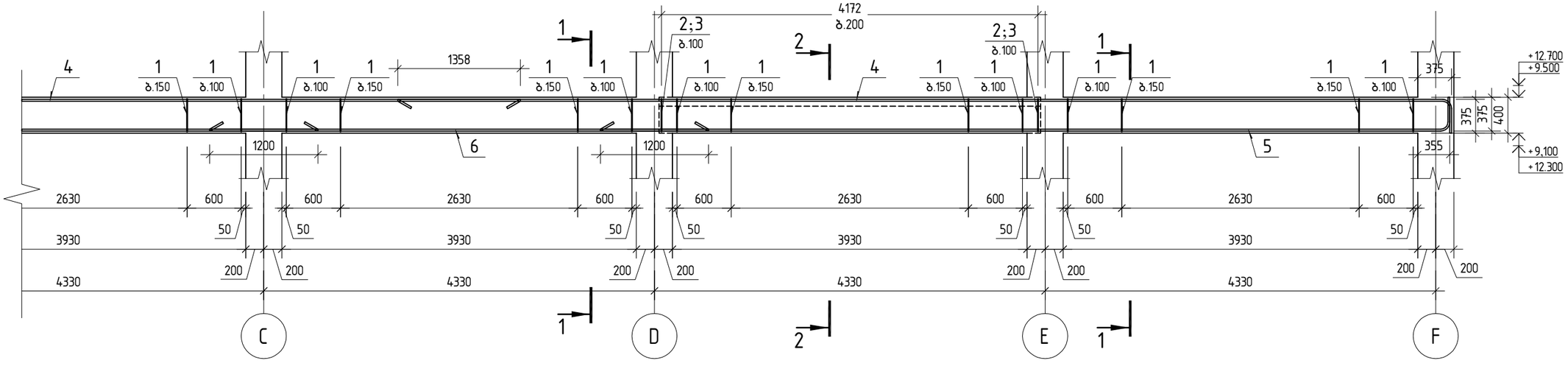

კვეთი 1-1

პოზ.1

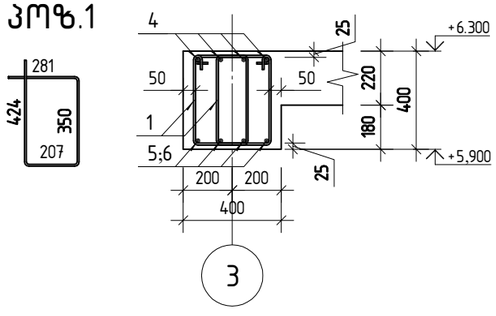

კვეთი 2-2

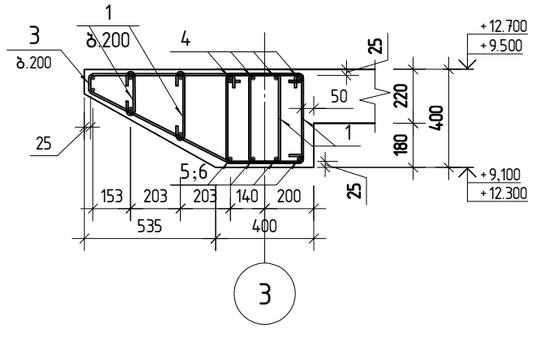

პოზ.2

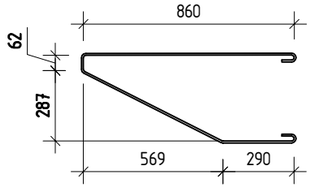

პოზ.3

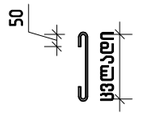

შ.პ.ს. „ჯი აი პი ენ“			კოსტავას №27. "მუზა" რეკონსტრუქცია ადაპტაციის პროექტი
			მუშა პრ.
მთ.კონსტ.	ო.ქვრივიშვილი		მონოლითური კოჭი კ-5'' — დაკვ
შესრულა	ლ.ჭკუასელი		ფურც. №506
შეამოწმა	ო.ქვრივიშვილი		მასშტაბი 1:50 — ინვ. № — ფურცლები

მონოლითური კოჭი კ-6

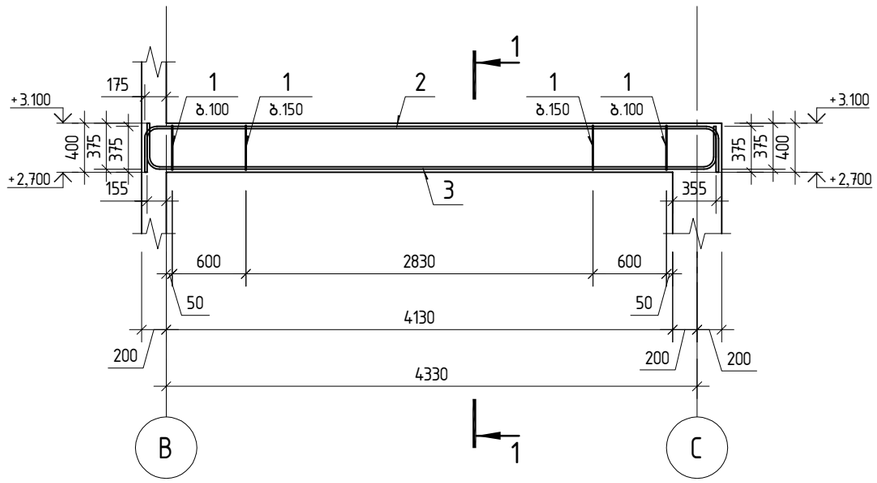

პოზ.	ა ღ ნ ი შ ვ ნ ა	დ ა ს ა ხ ე ლ ე ბ ა	რაოდ.	შენიშვნა
		მონოლითური კოჭი კ-6		
1		ф 8 A240 ℓ= 1265	62	0.50 კგ
2		ф 20 A500C ℓ= 5310	4	13.10 კგ
3		ф 20 A500C ℓ= 5250	4	12.95 კგ
		მასალები		
		B30 კლასის ბეტონი		1 მ³

მონოლითური კოჭი კ-7

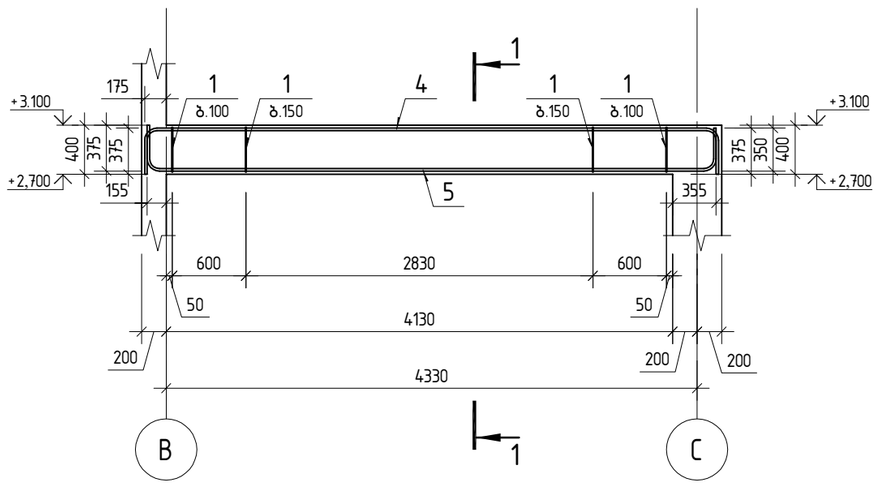

პოზ.1

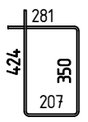

კვეთი 1-1

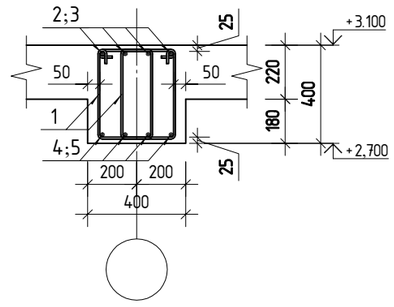

პოზ.	ა ღ ნ ი შ ვ ნ ა	დ ა ს ა ხ ე ლ ე ბ ა	რაოდ.	შენიშვნა
		მონოლითური კოჭი კ-7		
1		ф 8 A240 ℓ= 1265	62	0.50 კგ
2		ф 20 A500C ℓ= 5310	4	13.10 კგ
3		ф 20 A500C ℓ= 5250	4	12.95 კგ
		მასალები		
		B30 კლასის ბეტონი		1 მ³

შ.პ.ს. „ჯი აი პი ენ“			კოსტავას №27. "მუზა" რეკონსტრუქცია ადაპტაციის პროექტი
			მუშა პრ.
მთ.კონსტ.	ო.ქვრივიშვილი		მონოლითური კოჭი კ-6; მონოლითური კოჭი კ-7 — დაკვ
შეასრულა	ლ.ჭაუსელი		ფურც. №507
შეამოწმა	ო.ქვრივიშვილი		მასშტაბი 1:50 — ინვ. № — ფურცლები

მონოლითური კოჭი კ-8

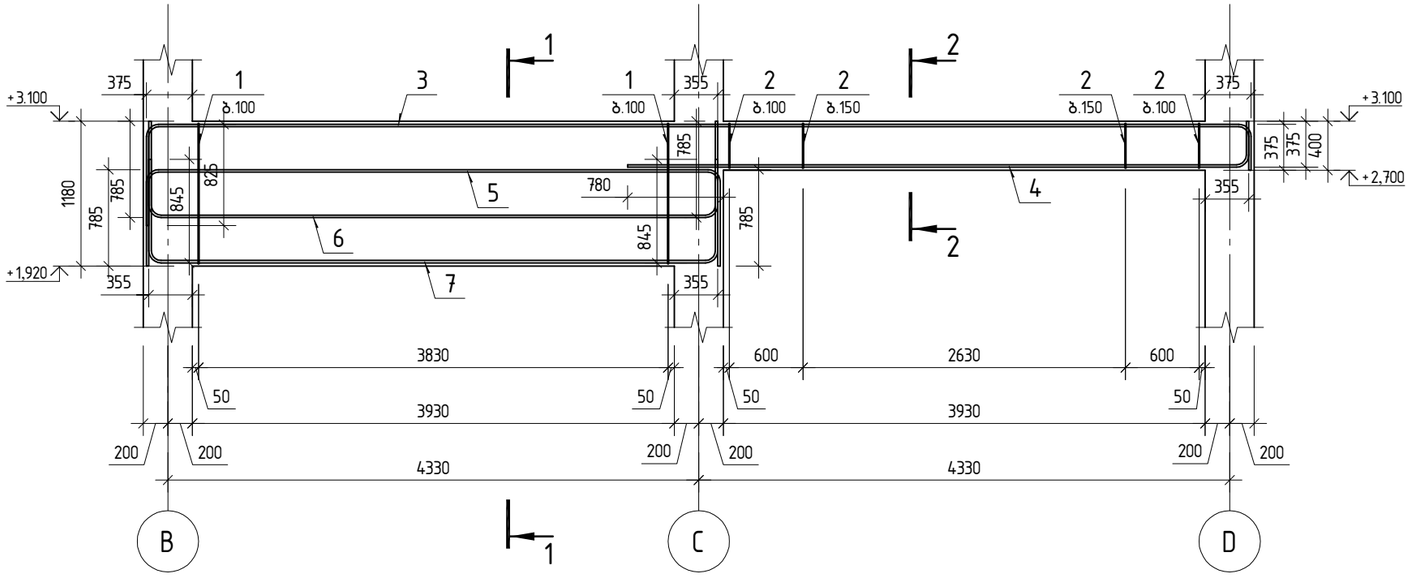

პოზ.	ა ღ ნ ი შ ვ ნ ა	დ ა ს ა ხ ე ლ ე ბ ა	რაოდ.	შენიშვნა
		მონოლითური კოჭი კ-8		
1		ф 8 A240 ℓ= 2275	78	0.90 კგ
2		ф 8 A240 ℓ= 1265	60	0.50 კგ
3		ф 20 A500C ℓ= 10090	4	24.88 კგ
4		ф 20 A500C ℓ= 5380	4	13.27 კგ
5		ф 20 A500C ℓ= 6130	4	15.12 კგ
6		ф 20 A500C ℓ= 6090	4	15.02 კგ
7		ф 20 A500C ℓ= 6210	4	15.31 კგ
		მასალები		
		B30 კლასის ბეტონი		2 მ³

პოზ.1

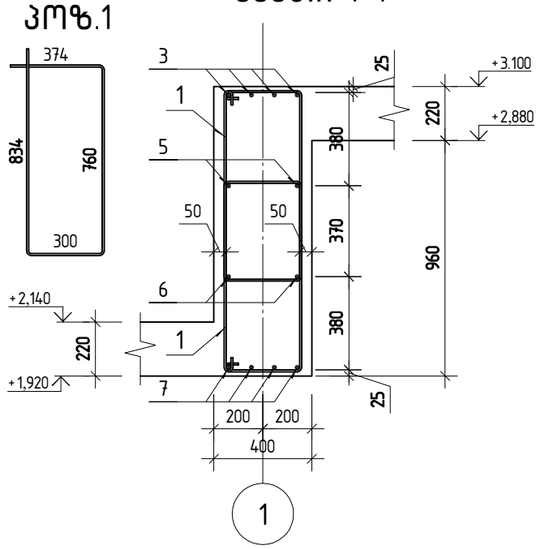

კვეთი 1-1

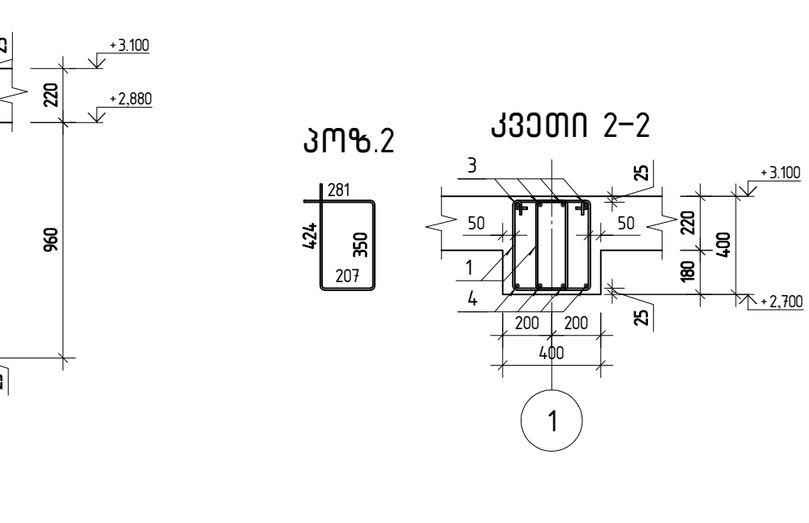

პოზ.2

კვეთი 2-2

შ.პ.ს. „ჯი აი პი ენ“			კოსტავას №27. "მუზა" რეკონსტრუქცია ადაპტაციის პროექტი	
				მუშა პრ.
მთ.კონსტ.	ო.ქვრივიშვილი		მონოლითური კოჭი კ-8	დაკვ
შესრულა	ლ.ჭკუასელი			ფურც. №508
შეამოწმა	ო.ქვრივიშვილი		მასშტაბი 1:50	ინვ. № ფურცლები

მონოლითური კოჭი კ-10

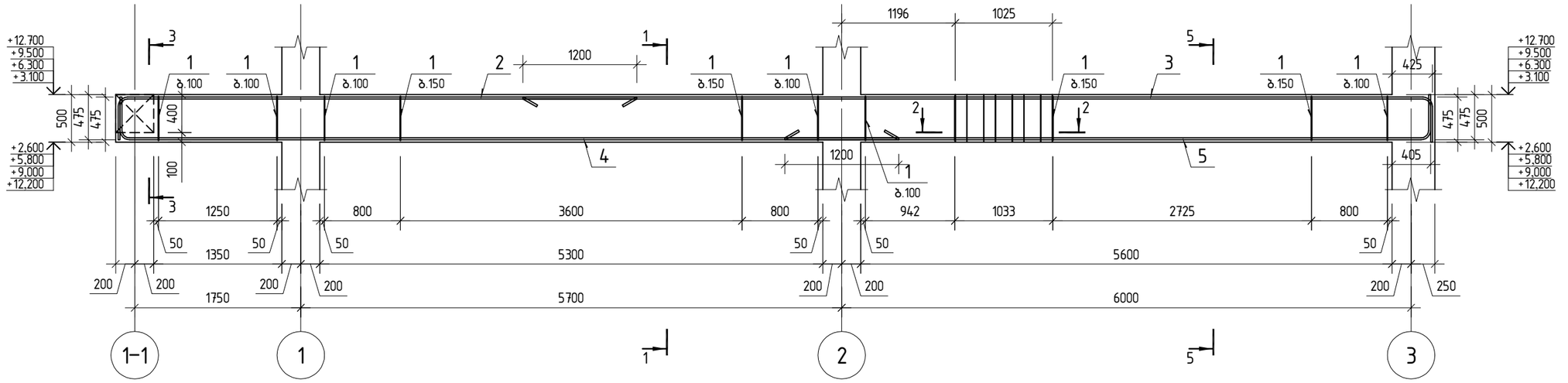

კვეთი 1-1

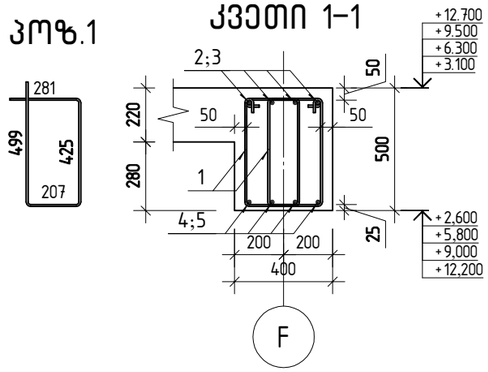

კვეთი 3-3

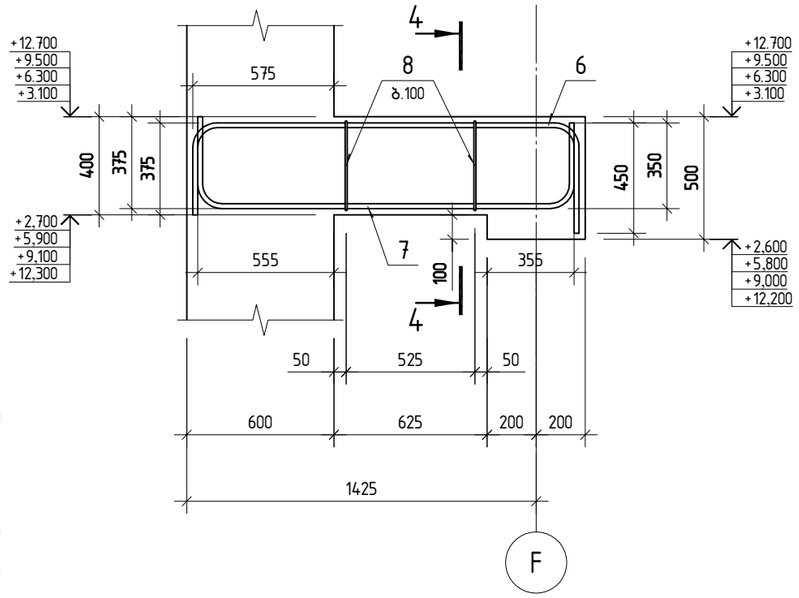

კვეთი 2-2

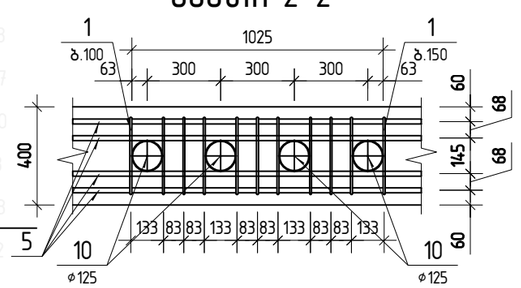

პოზ.1

პოზ.9

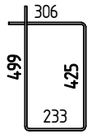

კვეთი 5-5

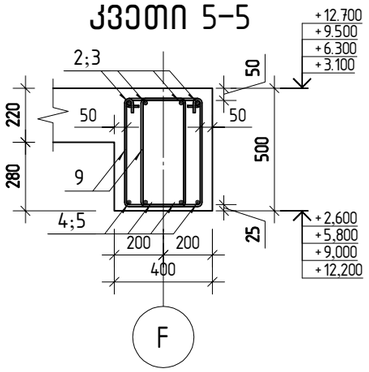

პოზ.8

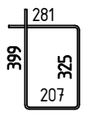

კვეთი 4-4

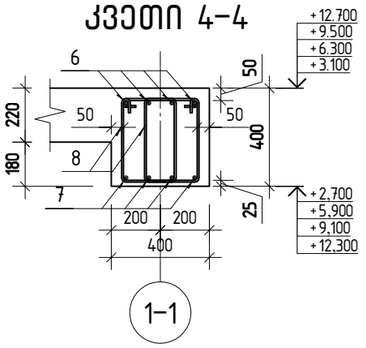

პოზ.	ა ღ ნ ი შ ვ ნ ა	დ ა ს ა ხ ე ლ ე ბ ა	რაოდ.	შენიშვნა
		მონოლითური კოჭი კ-10		
1		ø 8 A240 ℓ= 1415	121	0.56 კგ
2		ø 22 A500C ℓ= 5860	4	17.49 კგ
3		ø 22 A500C ℓ= 10000	4	29.84 კგ
4		ø 22 A500C ℓ= 8600	4	25.66 კგ
5		ø 22 A500C ℓ= 7220	4	21.54 კგ
6		ø 22 A500C ℓ= 2285	4	6.82 კგ
7		ø 22 A500C ℓ= 2145	4	6.40 კგ
8		ø 8 A240 ℓ= 1215	11	0.48 კგ
1		ø 8 A240 ℓ= 1470	89	0.58 კგ
9		ø125 ℓ= 500	4	4.28 კგ
		მასალები		
		B30 კლასის ბეტონი		3 მ³

შ.პ.ს. „ჯი აი პი ენ“			კოსტავას №27. "მუზა" რეკონსტრუქცია ადაპტაციის პროექტი
			მუშა პრ.
მთ.კონსტ.	ო.კვრივიშვილი		
შესრულა	ლ.ჭკუასელი		მონოლითური კოჭი კ-10 — დაკვ
შეამოწმა	ო.კვრივიშვილი		ფურც. №509
მასშტაბი 1:50		ინვ. №	ფურცლები

მონოლითური კოჭი კ-11

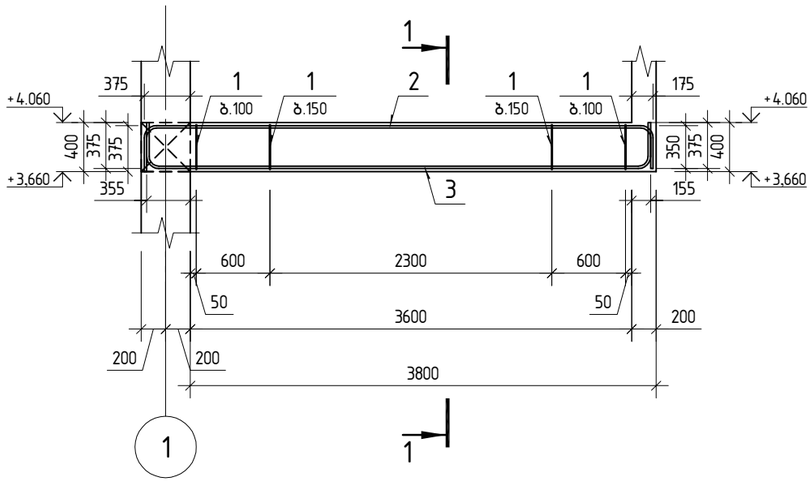

პოზ.	ა ღ ნ ი შ ვ ნ ა	დ ა ს ა ხ ე ლ ე ბ ა	რაოდ.	შენიშვნა
		მონოლითური კოჭი კ-11		
1		ф 8 A240 ℓ= 1155	28	0.46 კგ
2		ф 20 A500C ℓ= 4760	3	11.74 კგ
3		ф 20 A500C ℓ= 4740	3	11.69 კგ
		მასალები		
		B30 კლასის ბეტონი		0.3 მ³

მონოლითური კოჭი კ-12

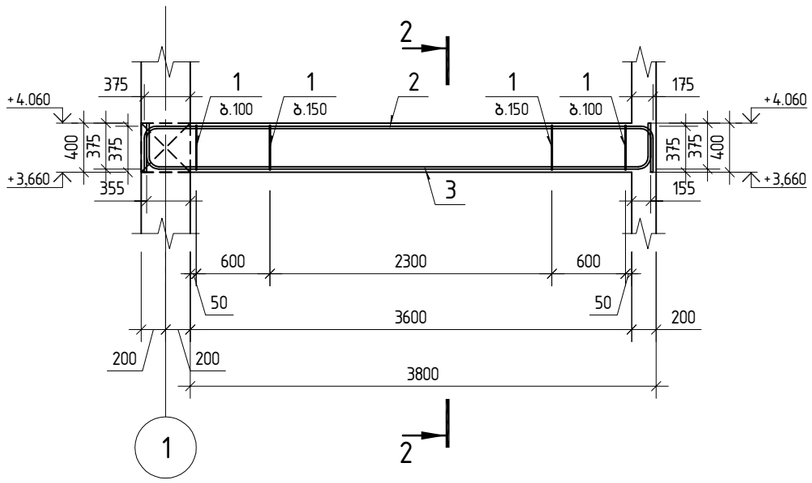

პოზ.	ა ღ ნ ი შ ვ ნ ა	დ ა ს ა ხ ე ლ ე ბ ა	რაოდ.	შენიშვნა
		მონოლითური კოჭი კ-12		
1		ф 8 A240 ℓ= 1155	28	0.46 კგ
2		ф 20 A500C ℓ= 4780	3	11.79 კგ
3		ф 20 A500C ℓ= 4740	3	11.69 კგ
		მასალები		
		B30 კლასის ბეტონი		0.3 მ³

პოზ.1

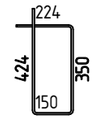

კვეთი 1-1

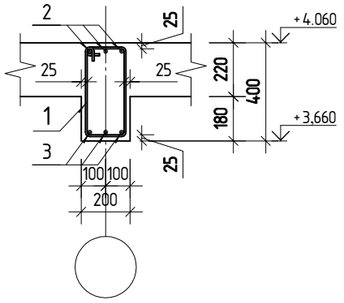

პოზ.1

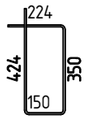

კვეთი 2-2

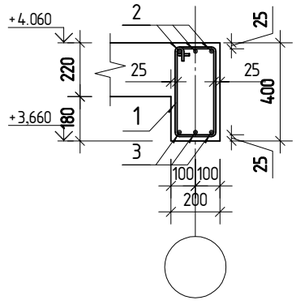

შ.პ.ს. „ჯი აი პი ენ“			კოსტავას №27. "მუზა" რეკონსტრუქცია ადაპტაციის პროექტი
			მუშა პრ.
მთ.კონსტ.	ო.ქვრივიშვილი		მონოლითური კოჭი კ-11; მონოლითური კოჭი კ-12 — დაკვ
შეასრულა	ლ.ჭკუასელი		ფურც. №510
შეამოწმა	ო.ქვრივიშვილი		მასშტაბი 1:50 — ინვ. № — ფურცლები

მონოლითური კოჭი კ-13

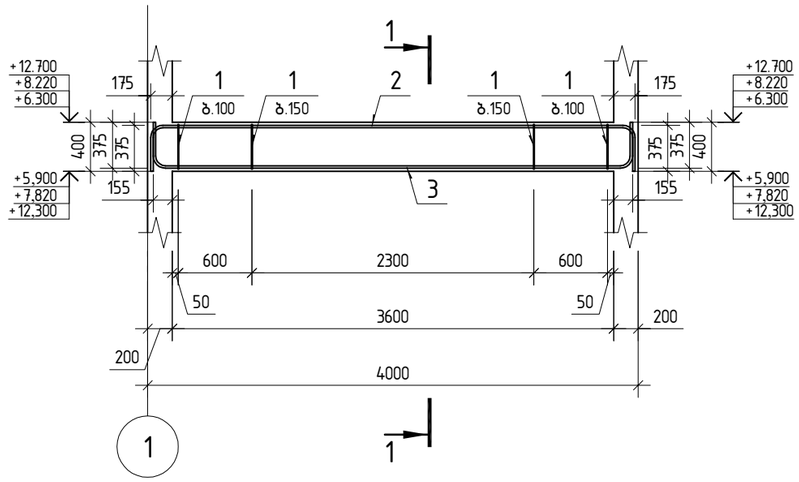

პოზ.	ა ღ ნ ი შ ვ ნ ა	დ ა ს ა ხ ე ლ ე ბ ა	რაოდ.	შენიშვნა
		მონოლითური კოჭი კ-13		
1		ф 8 A240 ℓ= 1155	28	0.46 კგ
2		ф 20 A500C ℓ= 4580	3	11.29 კგ
3		ф 20 A500C ℓ= 4540	3	11.20 კგ
		მასალები		
		B30 კლასის ბეტონი		0.3 მ³

მონოლითური კოჭი კ-14

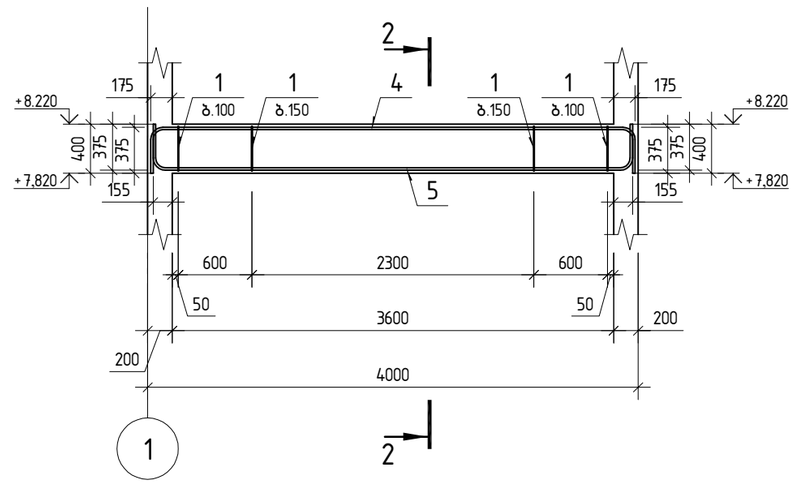

პოზ.	ა ღ ნ ი შ ვ ნ ა	დ ა ს ა ხ ე ლ ე ბ ა	რაოდ.	შენიშვნა
		მონოლითური კოჭი კ-14		
1		ф 8 A240 ℓ= 1155	28	0.46 კგ
4		ф 20 A500C ℓ= 4580	3	11.29 კგ
5		ф 20 A500C ℓ= 4540	3	11.20 კგ
		მასალები		
		B30 კლასის ბეტონი		0.3 მ³

პოზ.1

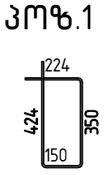

კვეთი 1-1

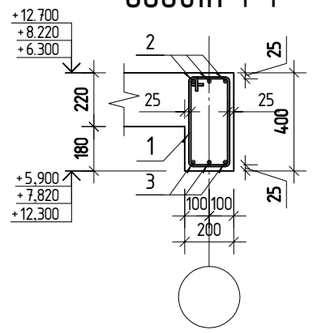

პოზ.1

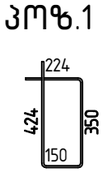

კვეთი 2-2

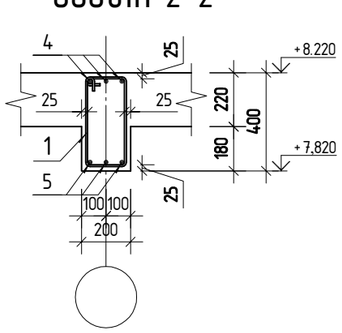

შ.პ.ს. „ჯი აი პი ენ“			კონსტანას №27. "მუზა" რეკონსტრუქცია ადაპტაციის პროექტი
			მუშა პრ.
მთ.კონსტ.	ო.ქვრივიშვილი		მონოლითური კოჭი კ-13; მონოლითური კოჭი კ-14 — დაკვ
შეასრულა	ლ.ჭკუასელი		ფურც. №511
შეამოწმა	ო.ქვრივიშვილი		მასშტაბი 1:50 — ინვ. № — ფურცლები

მონოლითური კოჭი კ-15

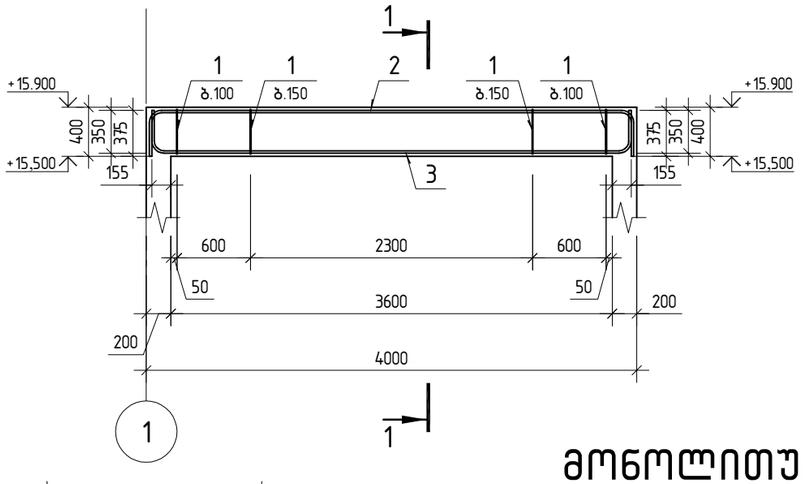

პოზ.1

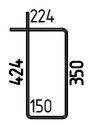

კვეთი 1-1

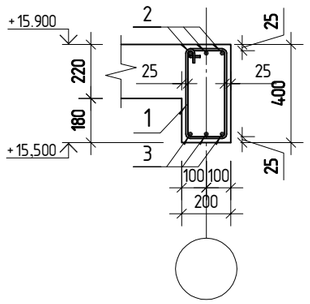

პოზ.	აღნიშვნა	დასახელება	რაოდ.	შენიშვნა
		მონოლითური კოჭი კ-15		
1		⌀ 8 A240 ℓ= 1155	28	0.46 კგ
2		⌀ 20 A500C ℓ= 4580	3	11.29 კგ
3		⌀ 20 A500C ℓ= 4490	3	11.07 კგ
		მასალები		
		B30 კლასის ბეტონი		0.3 მ³

მონოლითური კოჭი კ-17

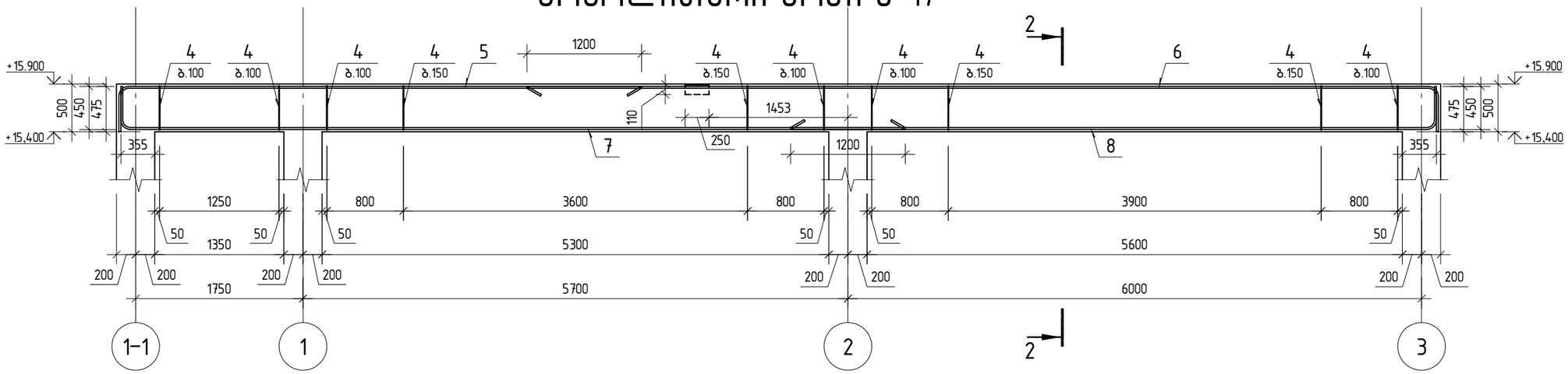

პოზ.4

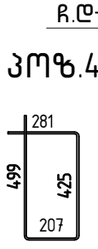

ჩ.დ-2

კვეთი 2-2

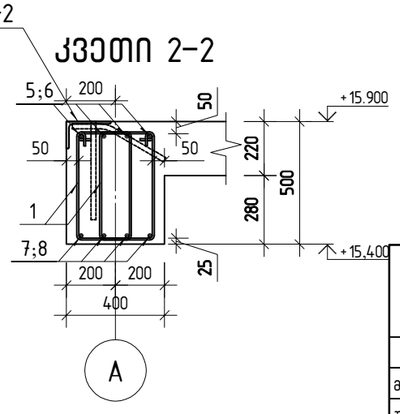

ჩასატანებელი დეტალი ჩ.დ-2

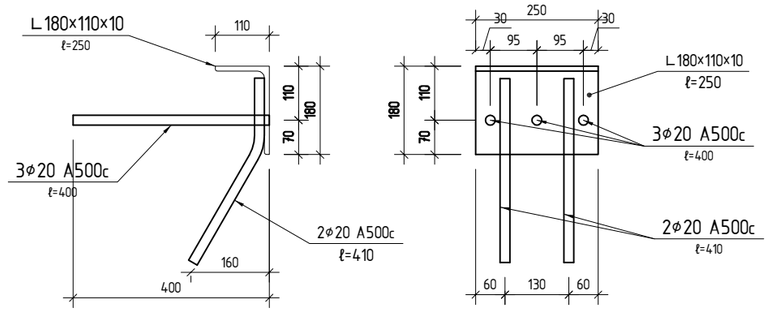

პოზ.	აღნიშვნა	დასახელება	რაოდ.	შენიშვნა
		მონოლითური კოჭი კ-17		
4		⌀ 8 A240 ℓ= 1415	190	0.56 კგ
5		⌀ 22 A500C ℓ= 5880	4	17.55 კგ
6		⌀ 22 A500C ℓ= 9950	4	29.69 კგ
7		⌀ 22 A500C ℓ= 8600	4	25.66 კგ
8		⌀ 22 A500C ℓ= 7150	4	21.34 კგ
		მასალები		
		B30 კლასის ბეტონი		2 მ³
	L 180×110×10	ჩ.დ-2	1	5.5

შ.პ.ს. „ჯი აი პი ენ“			კოსტავას №27. "მუზა" რეკონსტრუქცია ადაპტაციის პროექტი
			მუშა პრ.
მთ.კონსტ.	ო.ქვრივიშვილი		მონოლითური კოჭი კ-15 ; მონოლითური კოჭი კ-17 — დაკვ
შესრულა	ლ.ჭკუასელი		ფურც. №512
შეამოწმა	ო.ქვრივიშვილი		მასშტაბი 1:50 — ინვ. № — ფურცლები

მოწოლითუჯრი კოჭი კ-16

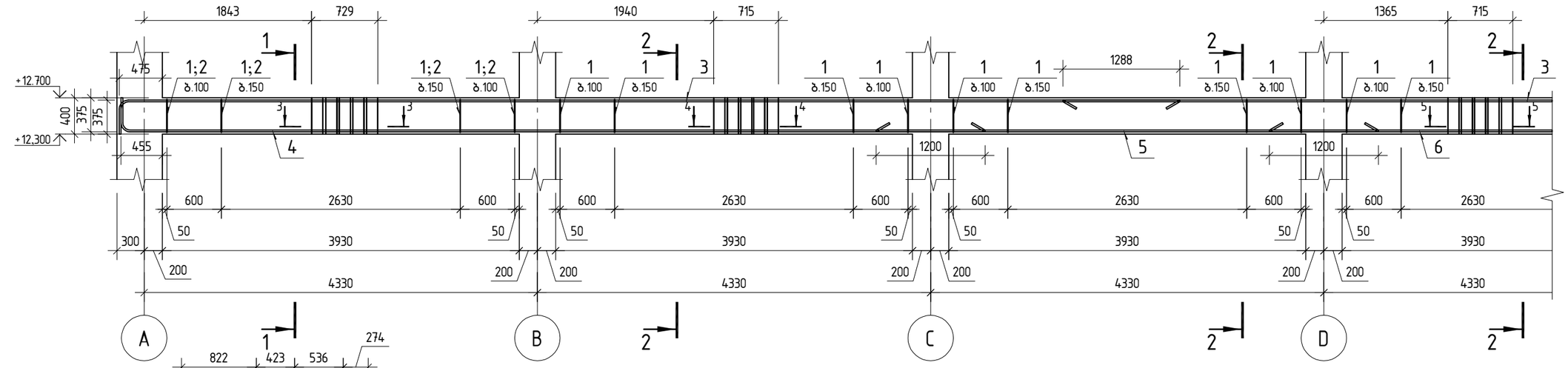

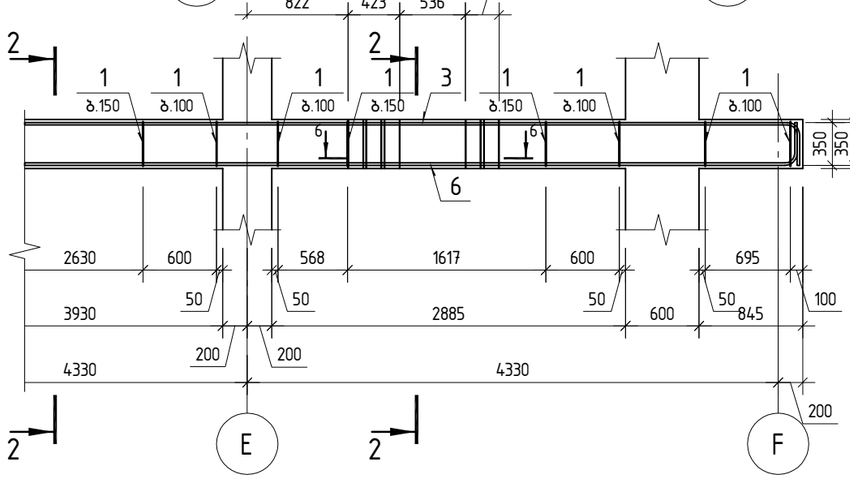

პოზ.1

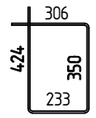

პოზ.2

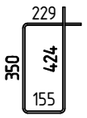

კვეთი 1-1

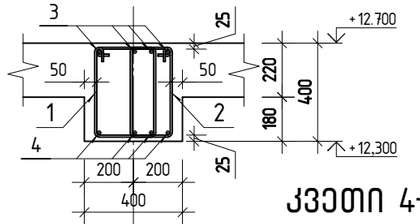

პოზ.3

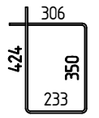

კვეთი 2-2

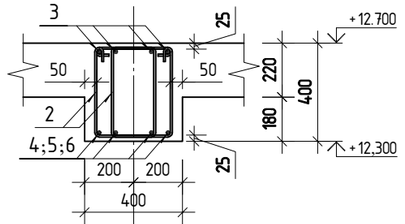

კვეთი 3-3

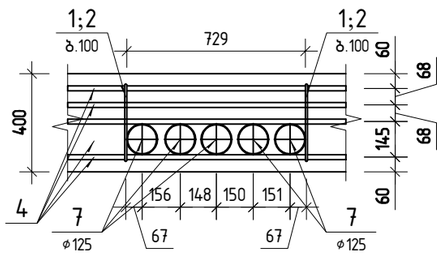

კვეთი 4-4

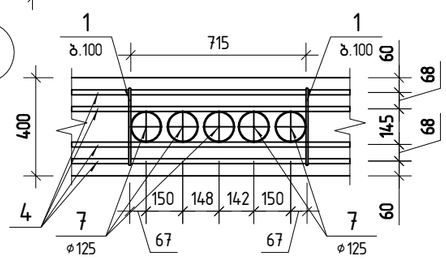

კვეთი 5-5

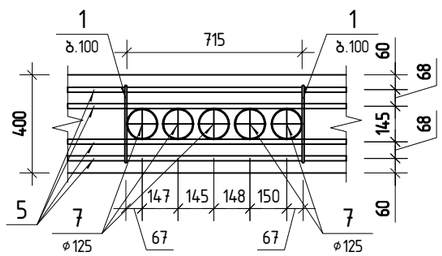

კვეთი 6-6

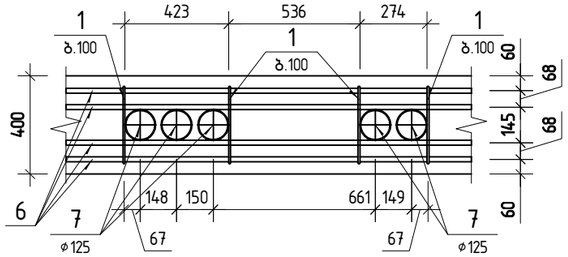

პოზ.	ა ღ ნ ი შ ვ ნ ა	დ ა ს ა ხ ე ლ ე ბ ა		რაოდ.	შენიშვნა	
		მოწოლითუჯრი კოჭი კ-16				
1		ø 8 A240	ℓ= 1320	237	0.52 კგ	123.27
2		ø 8 A240	ℓ= 1165	60	0.46 კგ	27.61
3		ø 22 A500C	ℓ= 12000	8	35.81 კგ	286.47
4		ø 22 A500C	ℓ= 9830	4	29.33 კგ	117.33
5		ø 22 A500C	ℓ= 5530	4	16.50 კგ	66.01
6		ø 22 A500C	ℓ= 9710	4	28.98 კგ	115.90
7		ø125	ℓ= 500	20	4.28 კგ	85.60
		მასალები				
		B30 კლასის ბეტონი			3 მ³	822.19

264.20

შ.პ.ს. „ჯი აი პი ენ“

მთ.კონსტ.	ო.ქვრივიშვილი	
შეასრულა	ლ.ჭკუასელი	
შეამოწმა	ო.ქვრივიშვილი	

კონსტანას №27. "მუზა" რეკონსტრუქცია აღდგენითი პროექტი

მუშა პრ.

მოწოლითუჯრი კოჭი კ-16

დაკვ

ფურც. №513

მასშტაბი 1:50

ინვ. №

ფურცლები

მონოლითური კოჭი კ-18

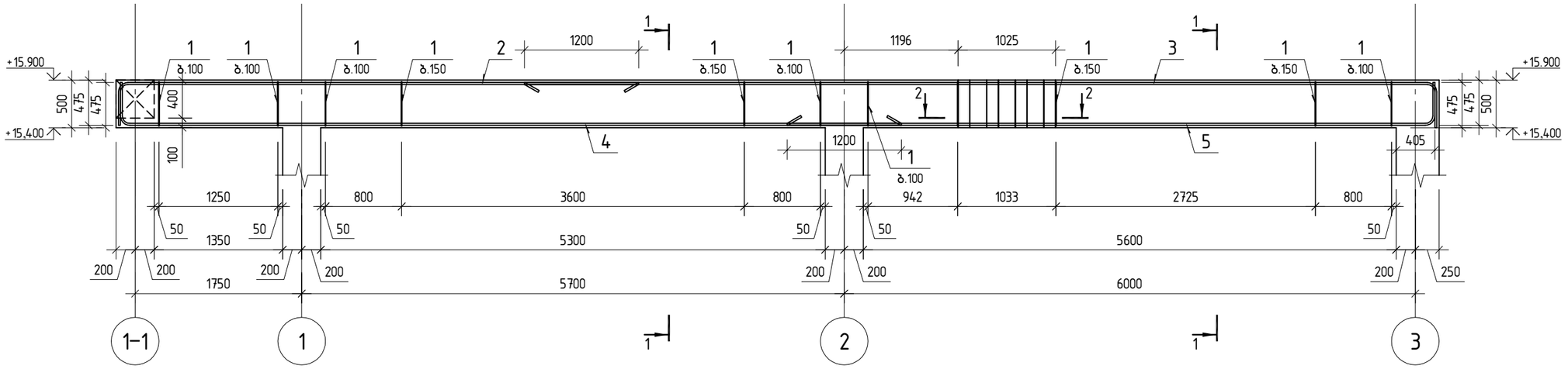

კვეთი 1-1

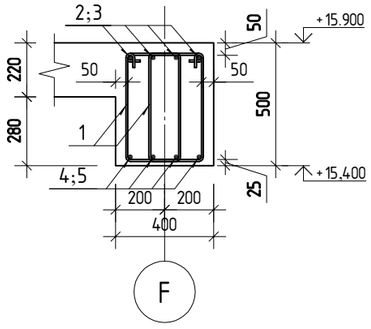

პოზ.1

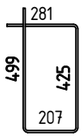

კვეთი 2-2

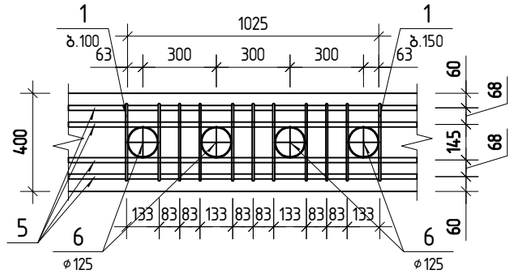

პოზ.	ა ღ ნ ი შ ვ ნ ა	დ ა ს ა ხ ე ლ ე ბ ა	რაოდ.	შენიშვნა
		მონოლითური კოჭი კ-18		
1		ф 8 A240 ლ= 1415	196	0.56 კგ
2		ф 22 A500C ლ= 5860	4	17.49 კგ
3		ф 22 A500C ლ= 10000	4	29.84 კგ
4		ф 22 A500C ლ= 8600	4	25.66 კგ
5		ф 22 A500C ლ= 7200	4	21.49 კგ
6		ф125 ლ= 500	4	4.28 კგ
		მასალები		
		B30 კლასის ბეტონი		3 მ³

შ.პ.ს. „ჯი აი პი ენ“			კოსტავას №27. "მუზა" რეკონსტრუქცია ადაპტაციის პროექტი
			მუშა პრ.
მთ.კონსტ.	ო.ქვრივიშვილი		მონოლითური კოჭი კ-18 — დაკვ
შეასრულა	ლ.ჭკუასელი		ფურც. №514
შეამოწმა	ო.ქვრივიშვილი		მასშტაბი 1:50 — ინვ. № — ფურცლები

მონოლითური კოჭი კ-19

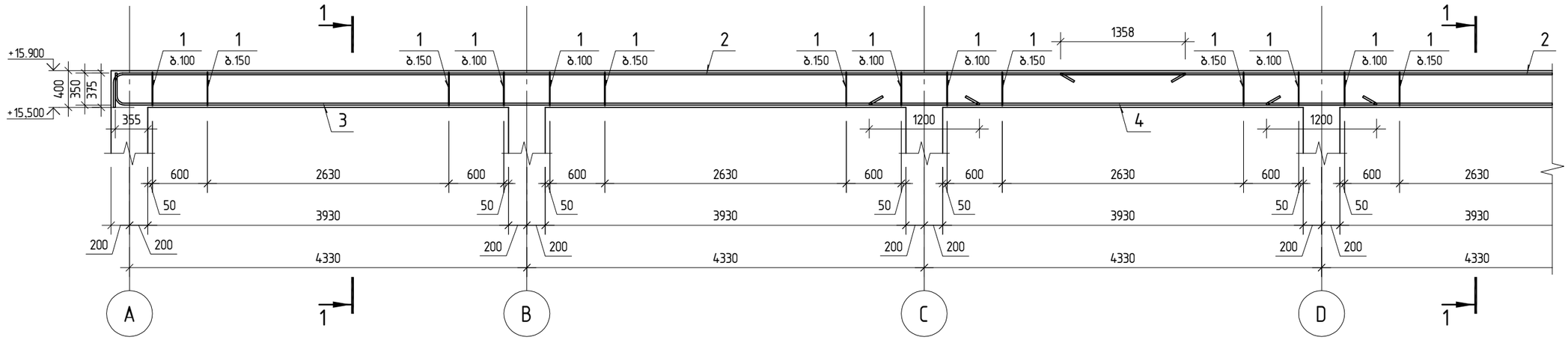

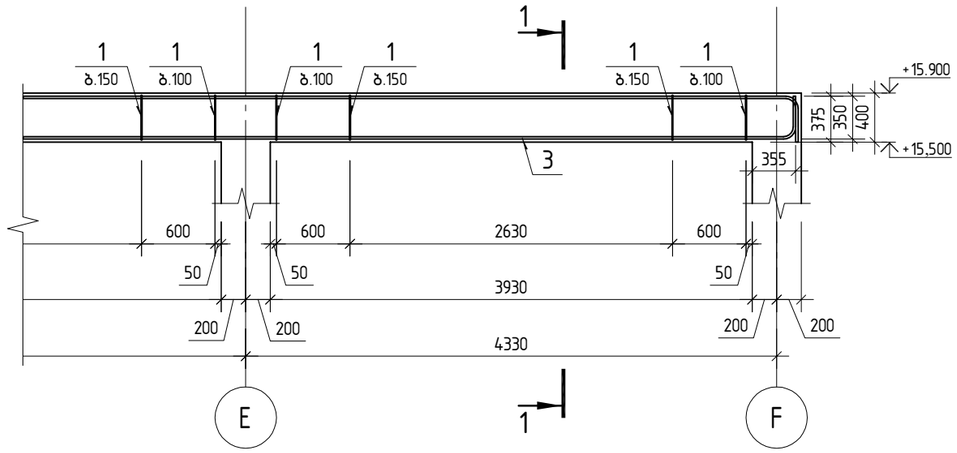

პოზ.1

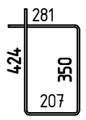

კვეთი 1-1

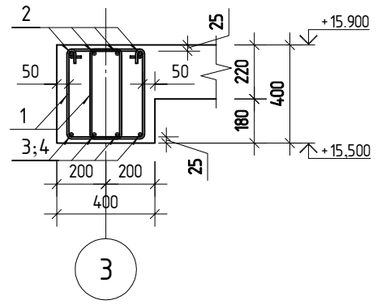

პოზ.	ა ღ ნ ი შ ვ ნ ა	დ ა ს ა ხ ე ლ ე ბ ა	რაოდ.	შ ე ნ ი შ ვ ნ ა
		მონოლითური კოჭი კ-19		
1		ф 8 A240 ℓ= 1265	296	0.50 კგ
2		ф 22 A500C ℓ= 12000	8	35.81 კგ
3		ф 22 A500C ℓ= 9710	8	28.98 კგ
4		ф 22 A500C ℓ= 5530	4	16.50 კგ
		მასალები		
		B30 კლასის ბეტონი		3 მ³

შ.პ.ს. „ჯი აი პი ენ“			კონსტანას №27. "მუზა" რეკონსტრუქცია ადაპტაციის პროექტი
			მუშა პრ.
მთ.კონსტ.	ო.ქვრივიშვილი		მონოლითური კოჭი კ-19
შეასრულა	ლ.ჭკუასელი		დაკვ
შეამოწმა	ო.ქვრივიშვილი		ფურც. №515
მასშტაბი 1:50		ინვ. №	ფურცლები

მონოლითური კოჭი კ-20

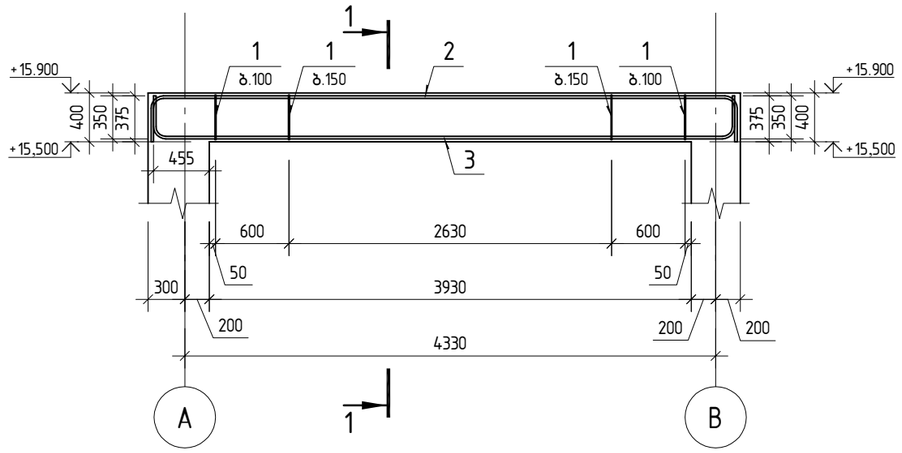

მონოლითური კოჭი კ-21

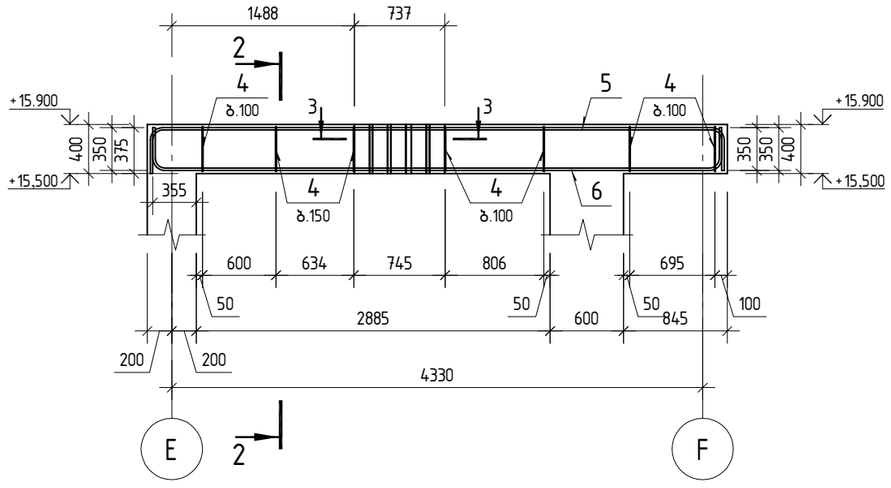

პოზ.	ა ღ ნ ი შ ვ ნ ა	დ ა ს ა ხ ე ლ ე ბ ა	რაოდ.	შ ე ნ ი შ ვ ნ ა
		მონოლითური კოჭი კ-20		
1		ф 8 A240 ℓ= 1265	60	0.50 კგ
2		ф 20 A500C ℓ= 5410	8	13.34 კგ
3		ф 20 A500C ℓ= 5320	8	13.12 კგ
		მასალები		
		B30 კლასის ბეტონი		1 მ³

პოზ.1

კვეთი 1-1

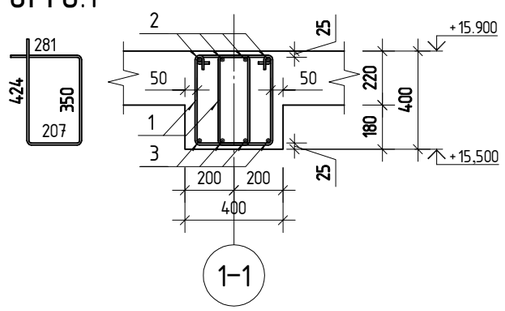

პოზ.4

კვეთი 2-2

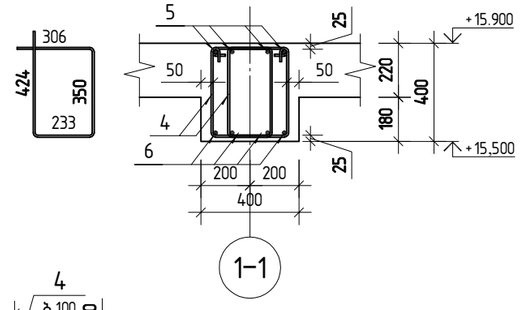

კვეთი 2-2

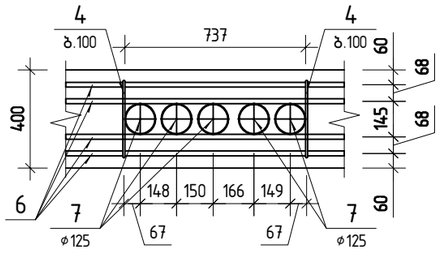

პოზ.	ა ღ ნ ი შ ვ ნ ა	დ ა ს ა ხ ე ლ ე ბ ა	რაოდ.	შ ე ნ ი შ ვ ნ ა
		მონოლითური კოჭი კ-21		
4		ф 8 A240 ℓ= 1320	24	0.52 კგ
5		ф 20 A500C ℓ= 5290	4	13.05 კგ
6		ф 20 A500C ℓ= 5220	4	12.87 კგ
7		ф125 ℓ= 500	5	4.28 კგ
		მასალები		
		B30 კლასის ბეტონი		1 მ³

შ.პ.ს. „ჯი აი პი ენ“			კოსტავას №27. "მუზა" რეკონსტრუქცია ადაპტაციის პროექტი
			მუშა პრ.
მთ.კონსტ.	ო.ქვრივიშვილი		მონოლითური კოჭი კ-20; მონოლითური კოჭი კ-21 — დაკვ
შესრულა	ლ.ჭკუასელი		ფურც. №516
შეამოწმა	ო.ქვრივიშვილი		
მასშტაბი 1:50		ინვ. №	ფურცლები

მონოლითური კედელი მ.კ-1

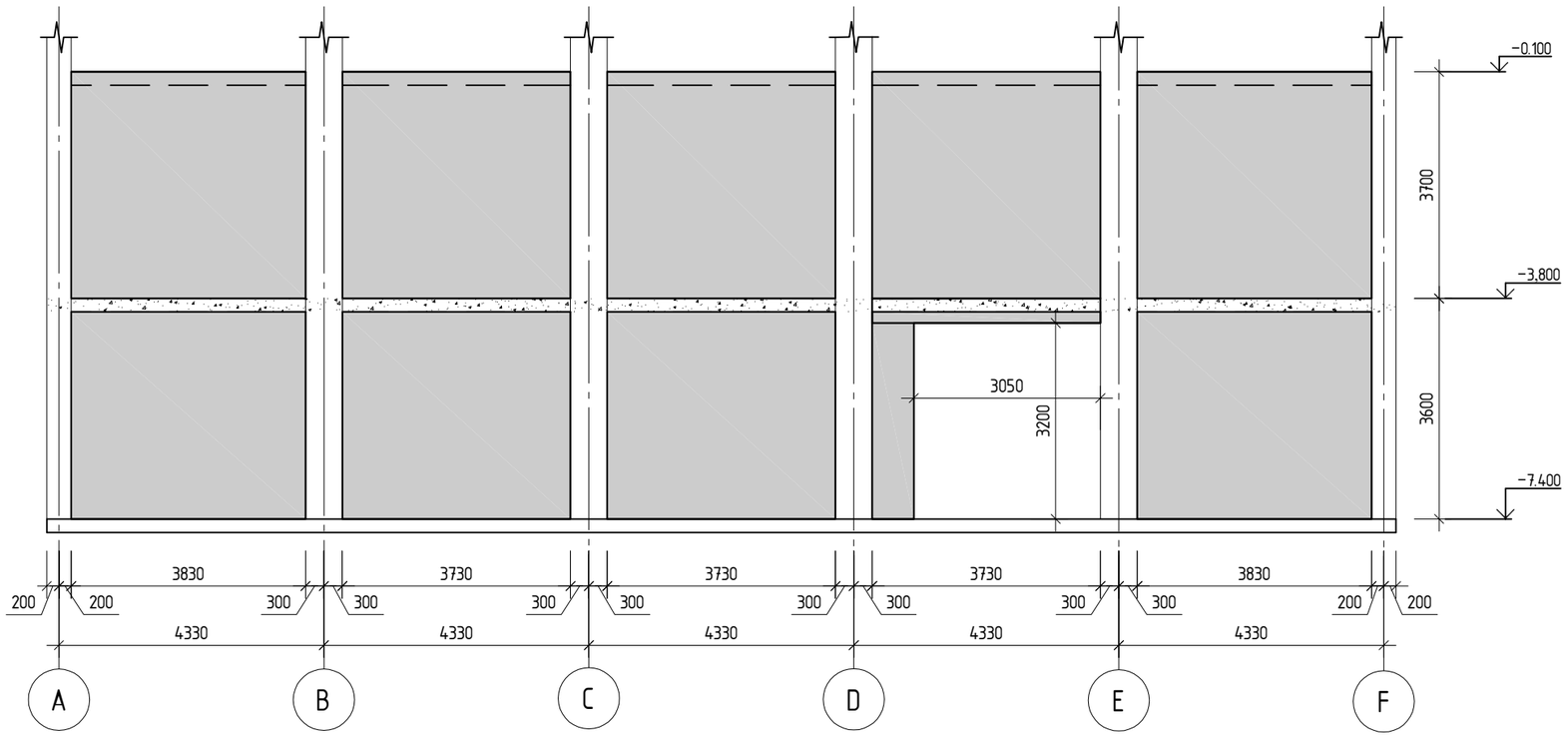

შ.პ.ს. „ჯი აი პი ენ“			კოსტავას №27. "მუზა" რეკონსტრუქცია ადაპტაციის პროექტი	
				მუშა არ.
მთ.კონსტ.	ო.ქვრივიშვილი		მონოლითური კედელი მ.კ-1	დაკვ
შეასრულა	ბ.ჯინჭარაძე			ფურც. № 601
შეამოწმა	ო.ქვრივიშვილი		მასშტაბი 1:	ინვ. № ფურცლები

მონოლითური კედელი მ.კ-1 არმირების სქემა

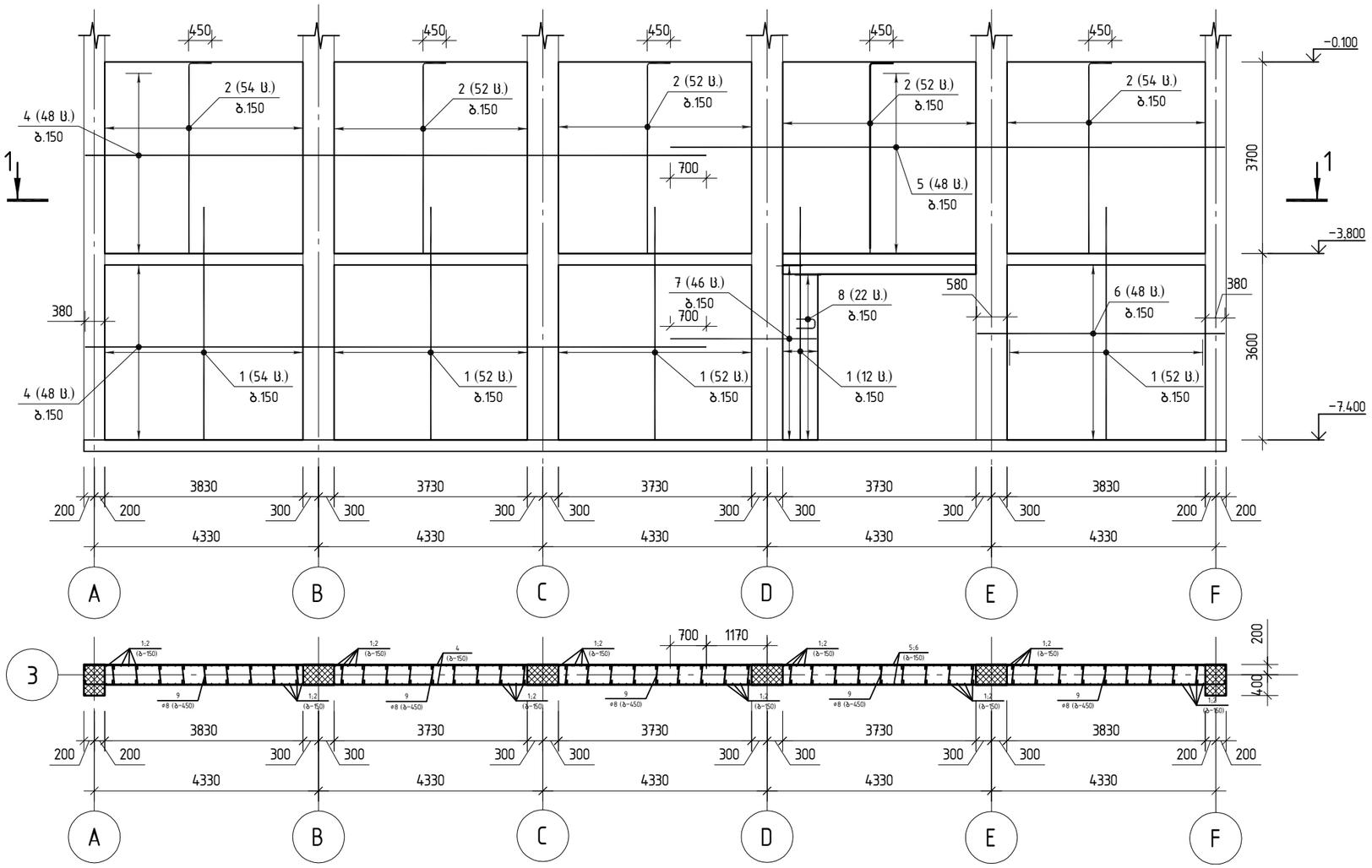

პოზ.	ა ღ ნ ი შ ვ ნ ა	დ ა ს ა ხ ე ლ ე ბ ა	რაოდ.	ერთ. მასა კგ	საერთო მასა, კგ
		მ.კ-1 არმირება			
		დეტალები			
		⌀14 A500C			
1		ℓ=4500	222	5.45	1208.8
2		ℓ=4090	264	4.95	1306.5
3		ℓ=3990	1	4.83	4.8
		⌀12 A500C			
4		ℓ=12000	96	10.66	1023.0
5		ℓ=10710	48	9.51	456.5
6		ℓ=4790	48	4.25	204.2
7		ℓ=2830	46	2.51	115.6
		⌀10 A500C			
8		ℓ=855	22	0.53	11.6

		⌀8 A240			
9		ℓ=570	768	0.29	220.19
		მასალები			
		B30 კლასის ბეტონი		51.0	მ³

პოზ. 9

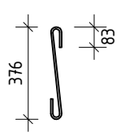

შ.პ.ს. „ჯი აი პი ენ“

კოსტავას №27. "მუზა" რეკონსტრუქცია ადაპტაციის პროექტი

			მუშა პრ.	
მთ.კონსტ.	ო.ქვრივიშვილი		მონოლითური კედელი მ.კ-1 არმირების სქემა	დაკვ
შეასრულა	ბ.ჯინჭარაძე			ფურც. № 602
შეამოწმა	ო.ქვრივიშვილი		მასშტაბი 1:	ინვ. № ფურცლები

მონოლითური კედელი მ.კ-2

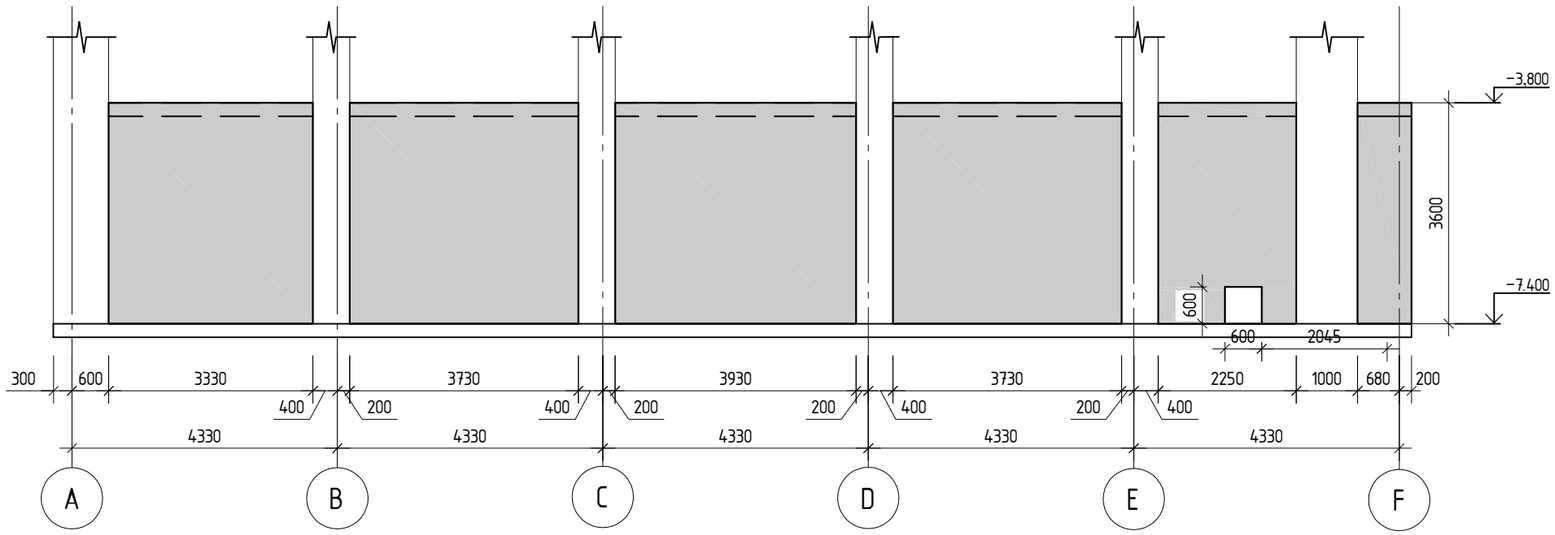

შ.პ.ს. „ჯი აი პი ენ“			კოსტავას №27. "მუზა" რეკონსტრუქცია ადაპტაციის პროექტი	
				მუშა არ.
მთ.კონსტ.	ო.ქვრივიშვილი		მონოლითური კედელი მ.კ-2	დაკვ
შეასრულა	ბ.ჯინჭარაძე			ფურც. № 603
შეამოწმა	ო.ქვრივიშვილი		მასშტაბი 1:	ინვ. № ფურცლები

მონოლითური კედელი მ.კ-2 არმირების სქემა

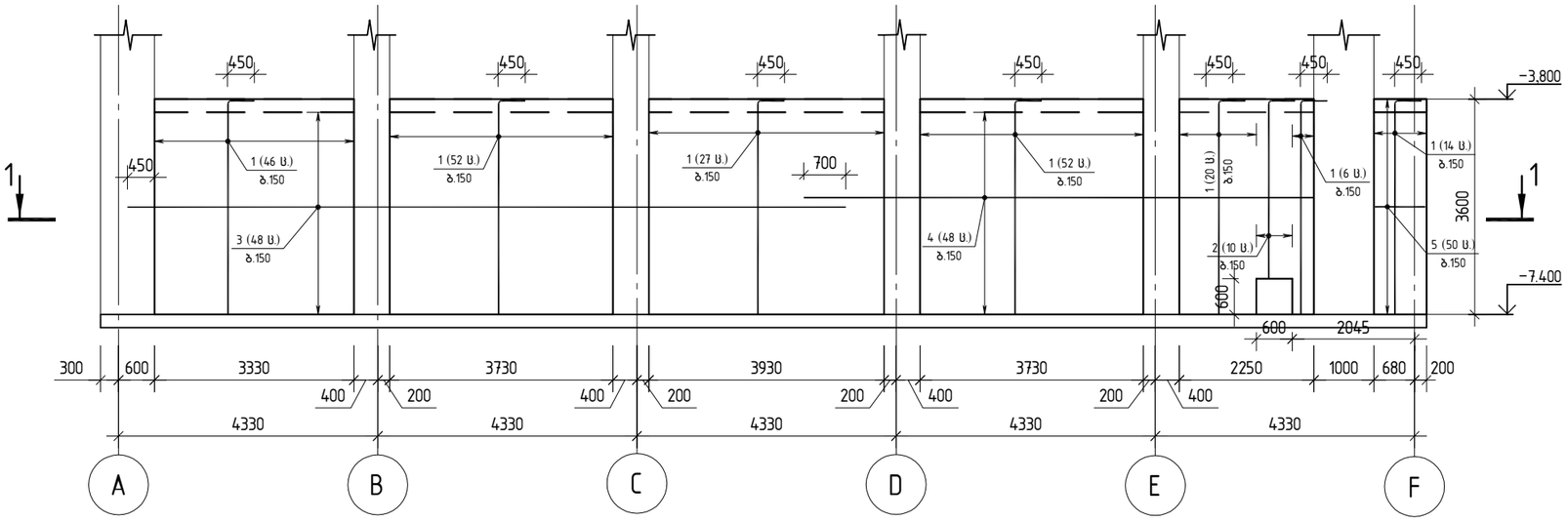

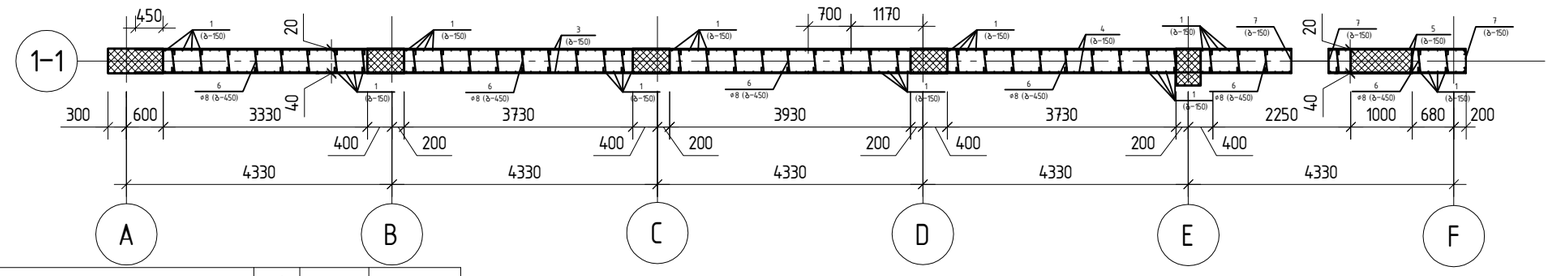

პოზ.	ა ღ ნ ი შ ვ ნ ა	დ ა ს ა ხ ე ლ ე ბ ა	რაოდ.	ერთ. მასა კგ	საერთო მასა, კგ
		მ.კ-2 არმირება			
		დეტალები			
		⌀14 A500C			
1		ℓ=3990	217	4.83	1047.7
2		ℓ=3390	10	4.10	41.0
		⌀12 A500C			
3		ℓ=12000	48	10.66	511.5
4		ℓ=8520	48	7.57	363.2
5		ℓ=840	50	0.75	37.3
		⌀8 A240			
6		ℓ=570	368	0.29	105.51
		მასალები			
		B30 კლასის ბეტონი		24.8	მ³

პოზ. 6

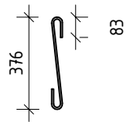

შ.პ.ს. „ჯი აი პი ენ“			კოსტავას №27. "მუზა" რეკონსტრუქცია ადაპტაციის პროექტი
			მუშა პრ.
მთ.კონსტ.	ო.ქვრივიშვილი		მონოლითური კედელი მ.კ-2 არმირების სქემა
შეასრულა	ბ.ჯინჭარაძე		დაკვ
შეამოწმა	ო.ქვრივიშვილი		ფურც. № 604
მასშტაბი 1:		ინვ. №	ფურცლები

მონოლითური კედელი მ.კ-3

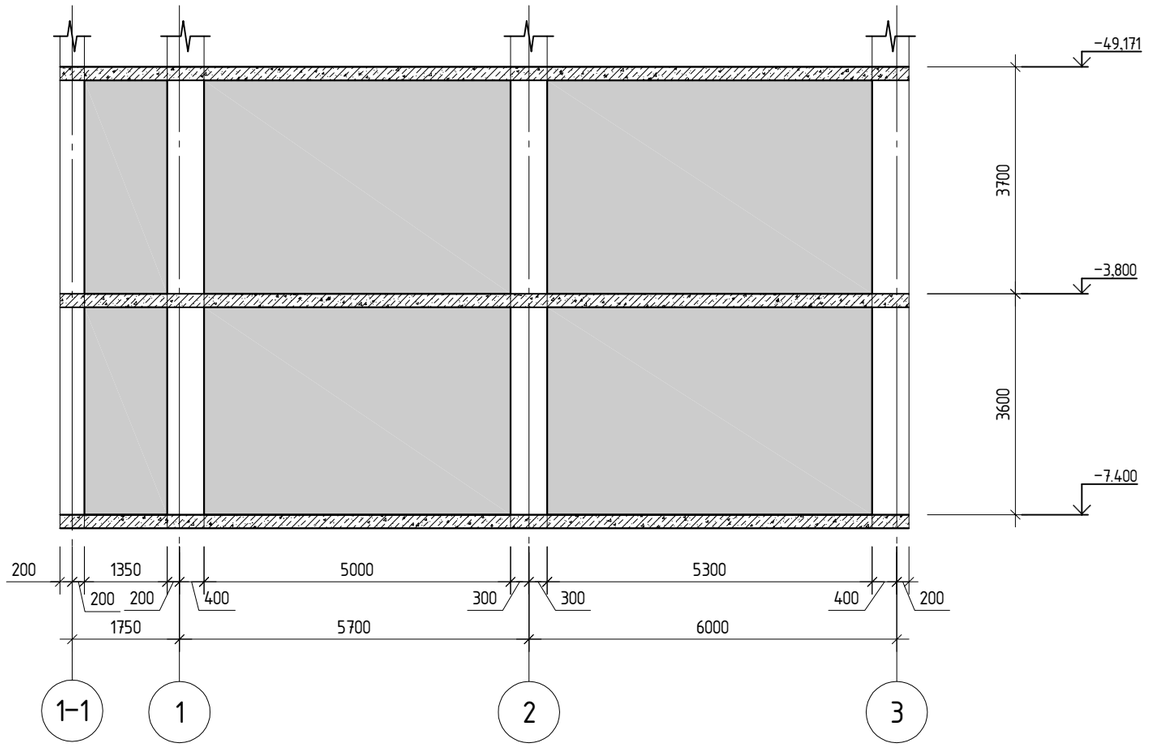

შ.პ.ს. „ჯი აი პი ენ“			კოსტავას №27. "მუზა" რეკონსტრუქცია ადაპტაციის პროექტი	
				მუშა არ.
მთ.კონსტ.	ო.ქვრივიშვილი		მონოლითური კედელი მ.კ-3	დაკვ
შესრულა	ბ.ჯინჭარაძე			ფურც. № 605
შეამოწმა	ო.ქვრივიშვილი		მასშტაბი 1:	ინვ. № ფურცლები

Фасад рамной конструкции Р-3 с.3.006.1-1.87

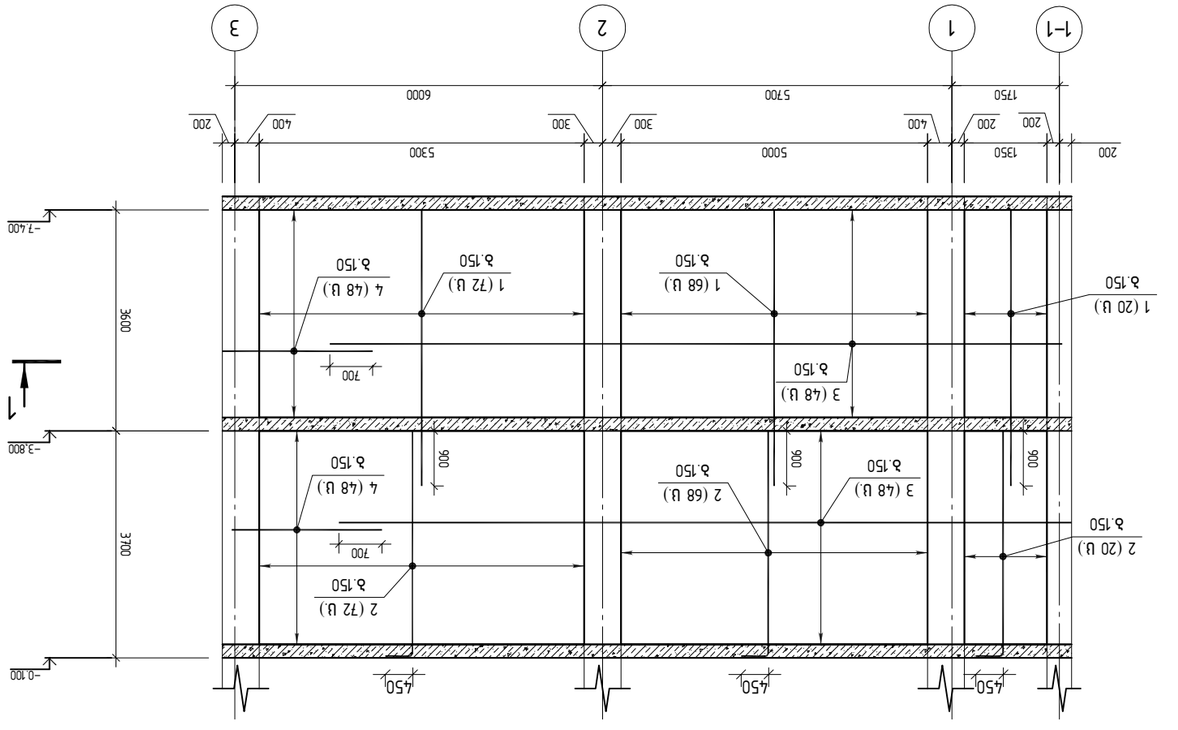

Эл.	Поз.	Обозначение	Наименование	Кол.	Масса ед., кг	Примечание
			Сборные единицы			
			3.Ж-3 Ж.ОВ.АС	1	3600	
			Детали			
	1		Д1	1	1.2	
	2		Д2	1	1.2	
	3		Д3	1	1.2	
	4		Д4	1	1.2	
	5		Д5	1	1.2	

Ведомость элементов

Эл.	Элемент	Кол.	Масса ед., кг	Примечание
	Сборные единицы			
	3.Ж-3 Ж.ОВ.АС	1	3600	
	Детали			
1	Д1	1	1.2	
2	Д2	1	1.2	
3	Д3	1	1.2	
4	Д4	1	1.2	
5	Д5	1	1.2	

Спецификация

მონოლითური კედელი მ.კ-4

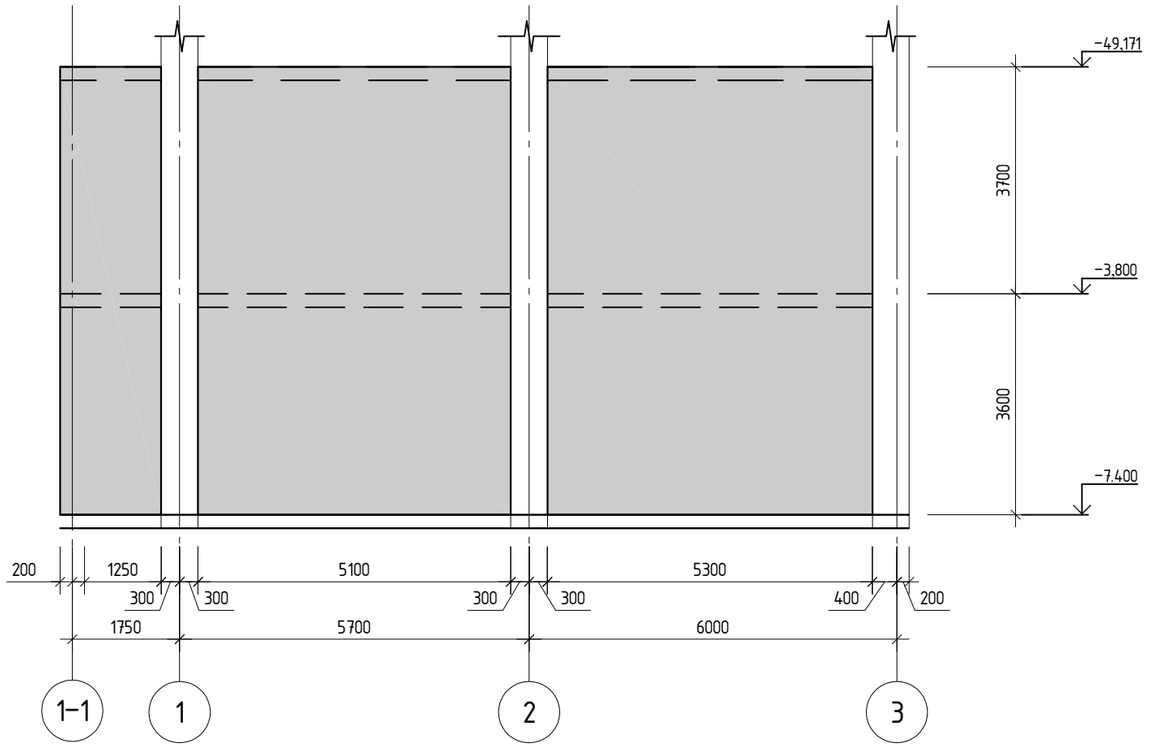

შ.პ.ს. „ჯი აი პი ენ“			კოსტავას №27. "მუზა" რეკონსტრუქცია ადაპტაციის პროექტი	
				მუშა პრ.
მთ.კონსტ.	ო.ქვრივიშვილი		მონოლითური კედელი მ.კ-4	დაკვ
შეასრულა	ბ.ჯინჭარაძე			ფურც. № 607
შეამოწმა	ო.ქვრივიშვილი		მასშტაბი 1:	ინვ. № ფურცლები

მონოლითური კედელი მ.კ-4 არმირების სქემა

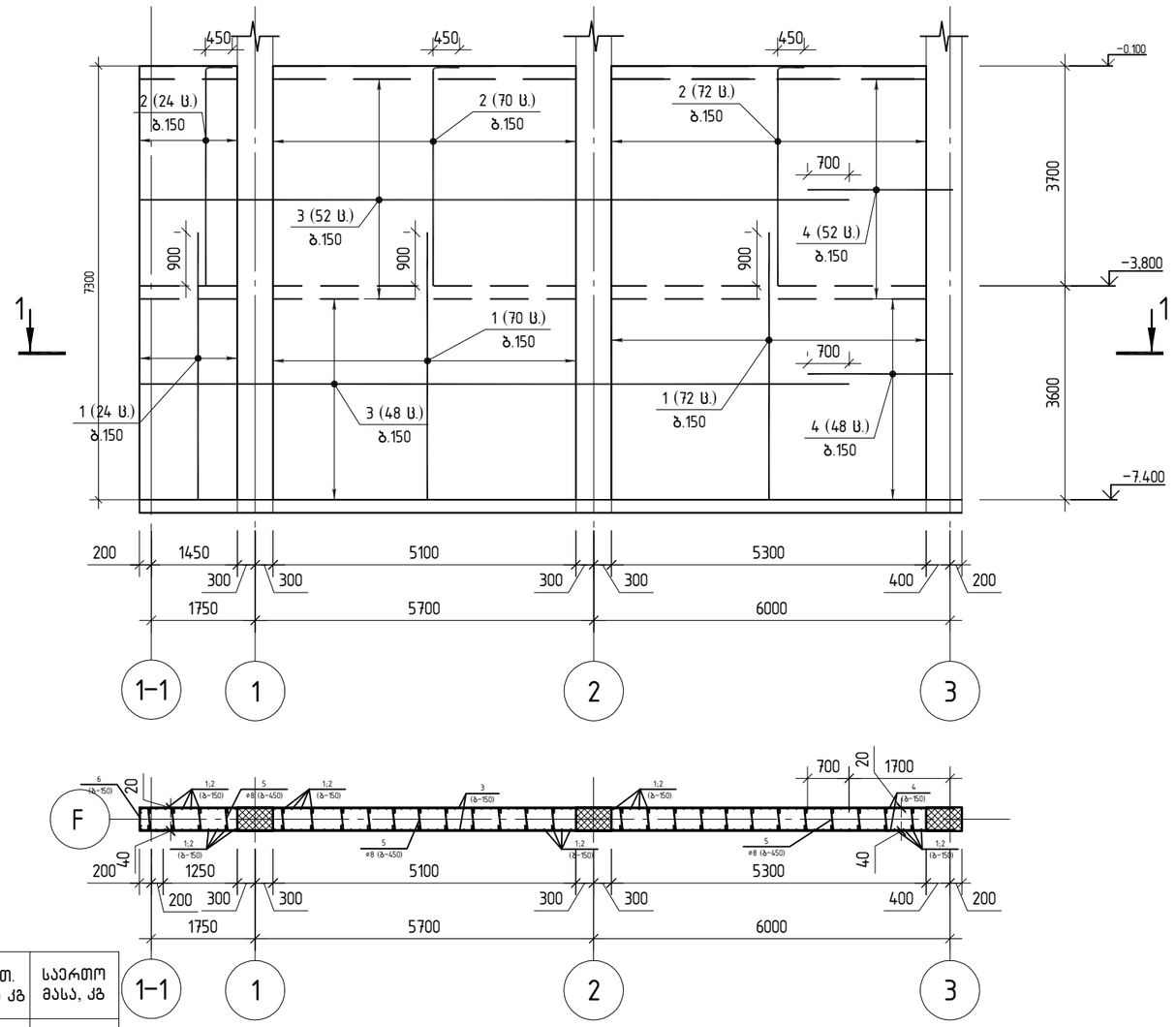

პოზ. 5

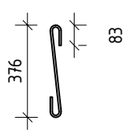

პოზ.	ა ღ ნ ი შ ვ ნ ა	დ ა ს ა ხ ე ლ ე ბ ა	რაოდ.	ერთ. მასა კგ	საერთო მასა, კგ
		მ.კ-4 არმირება			
		დეტალები			
		ф14 A500C			
1		ℓ=4500	166	5.45	903.9
2		ℓ=4090	166	4.95	821.5
		ф12 A500C			
3		ℓ=11950	100	10.61	1061.2
4		ℓ=2450	100	2.18	217.6
		ф8 A240			
		ℓ=570	416	0.29	119.27
		მასალები			
		B30 კლასის ბეტონი		34.0	მ³

შ.პ.ს. „ჯი აი პი ენ“

კოსტავას №27. "მუზა" რეკონსტრუქცია ადაპტაციის პროექტი

მუშა პრ.

მთ.კონსტ.	ო.ქვრივიშვილი	
შეასრულა	ბ.ჯინჭარაძე	
შეამოწმა	ო.ქვრივიშვილი	

მონოლითური კედელი მ.კ-4 არმირების სქემა

დაკვ

ფურც. № 608

მასშტაბი 1: | ინვ. №

ფურცლები

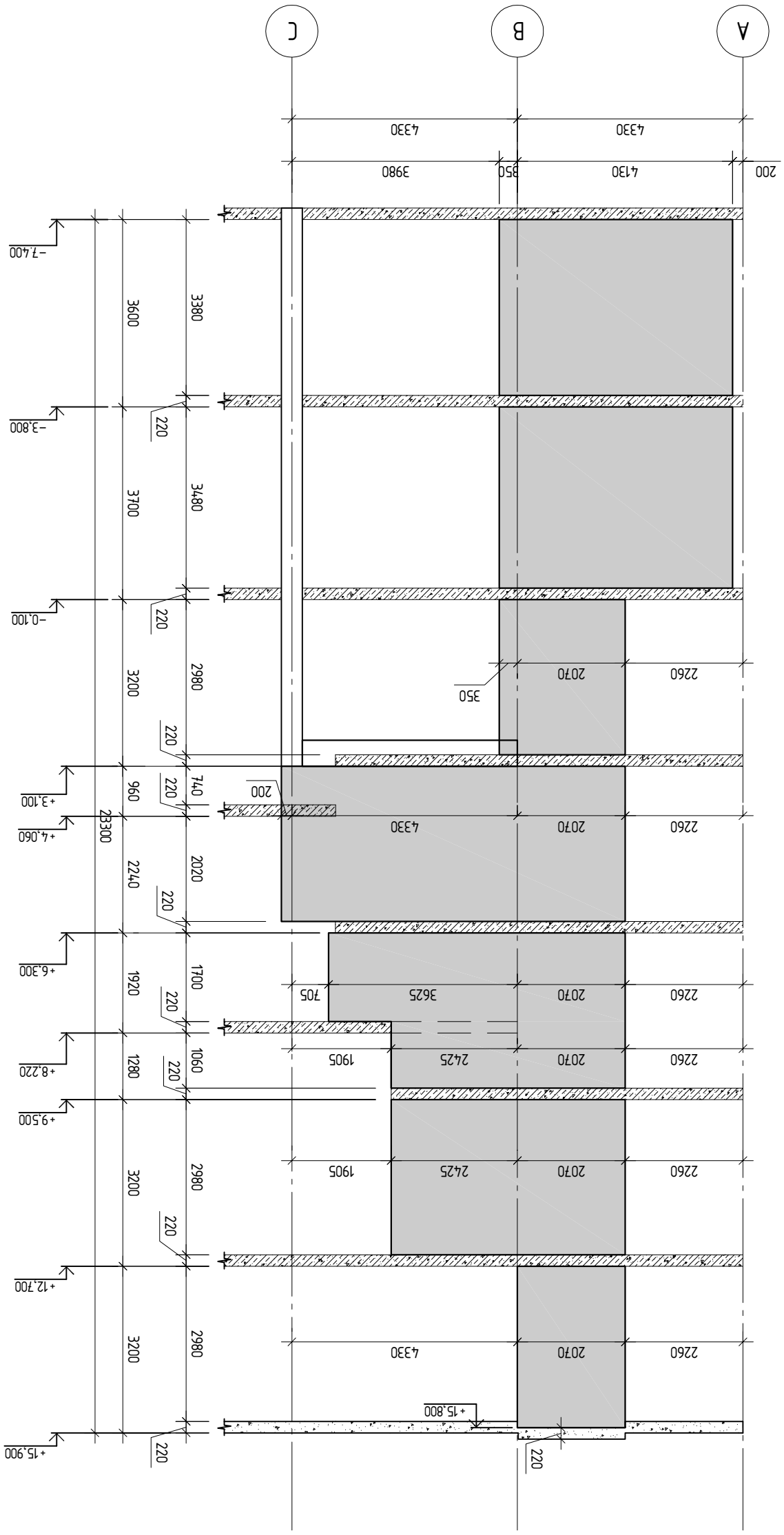

Фрагмент 1 блок Д–Ц

Гип.Шабанов	Многоквартирный дом с объектами обслуживания населения по ул. Ленина, №27, "Центральный"		
Нач.отд.			
Н.контр.			
ГИП			
	Фрагмент 1 блок Д–Ц	Стадия	Лист
		Р	609
Разработал		Листов	
Проверил			
Н.контр.	ГИПНИИпромзданий		

ბირთვი–1
ხელი ა-ა არმირების სქემა

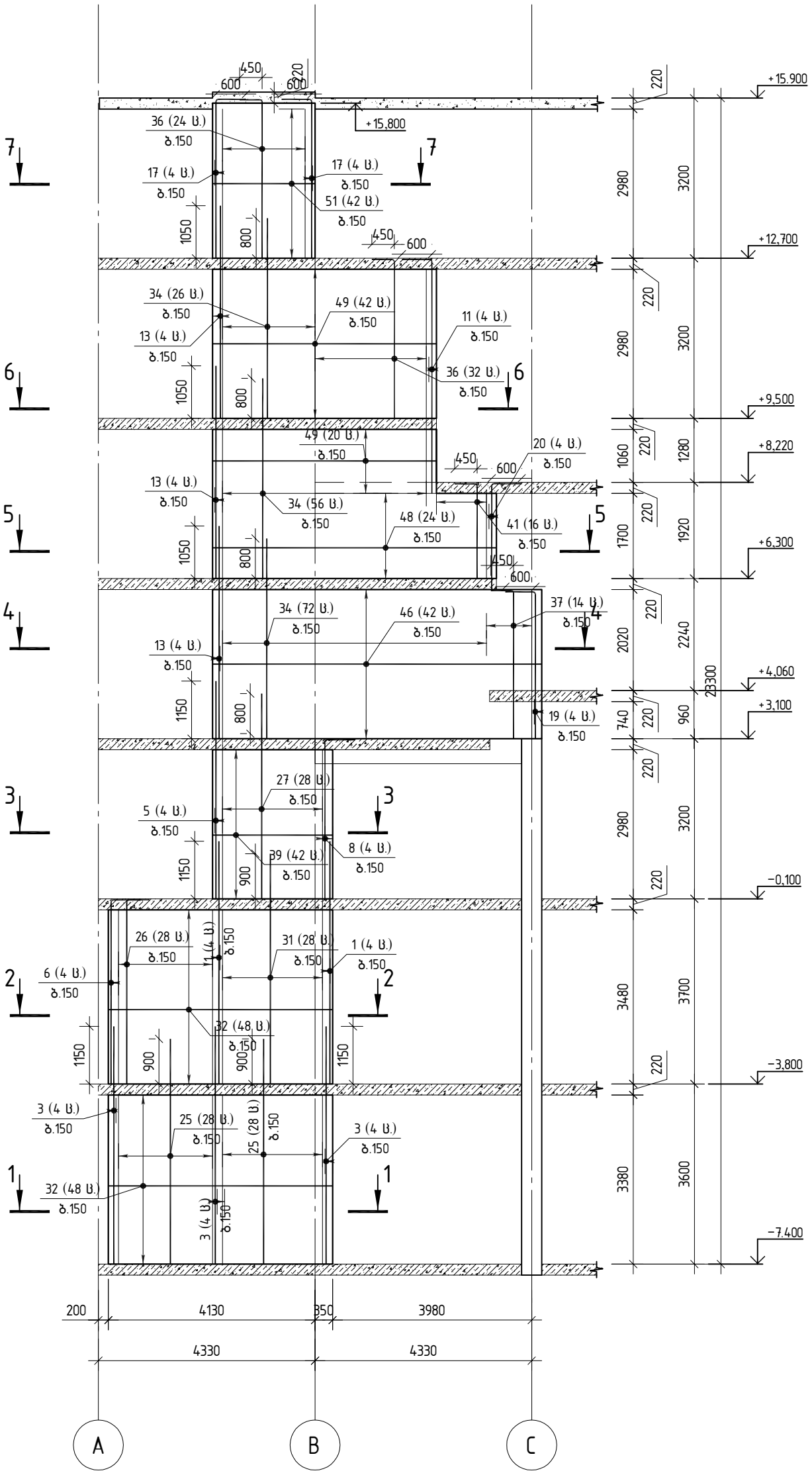

შ.პ.ს. „ჯი აი პი ეი“			კოსტავას №27. "მუზა" რეკონსტრუქცია ადაპტაციის პროექტი	
				მუშა პრ.
მთ.კონსტ.	ო.ქვრივიშვილი		ბირთვი–1 ხელი ა-ა არმირების სქემა	დაკვ
შეასრულა	ბ.ჯინჭარაძე			ფურც. № 610
შეამოწმა	ო.ქვრივიშვილი		მასშტაბი 1:	ინვ. № ფურცლები

ბირთვი–1 ხედი ბ–ბ

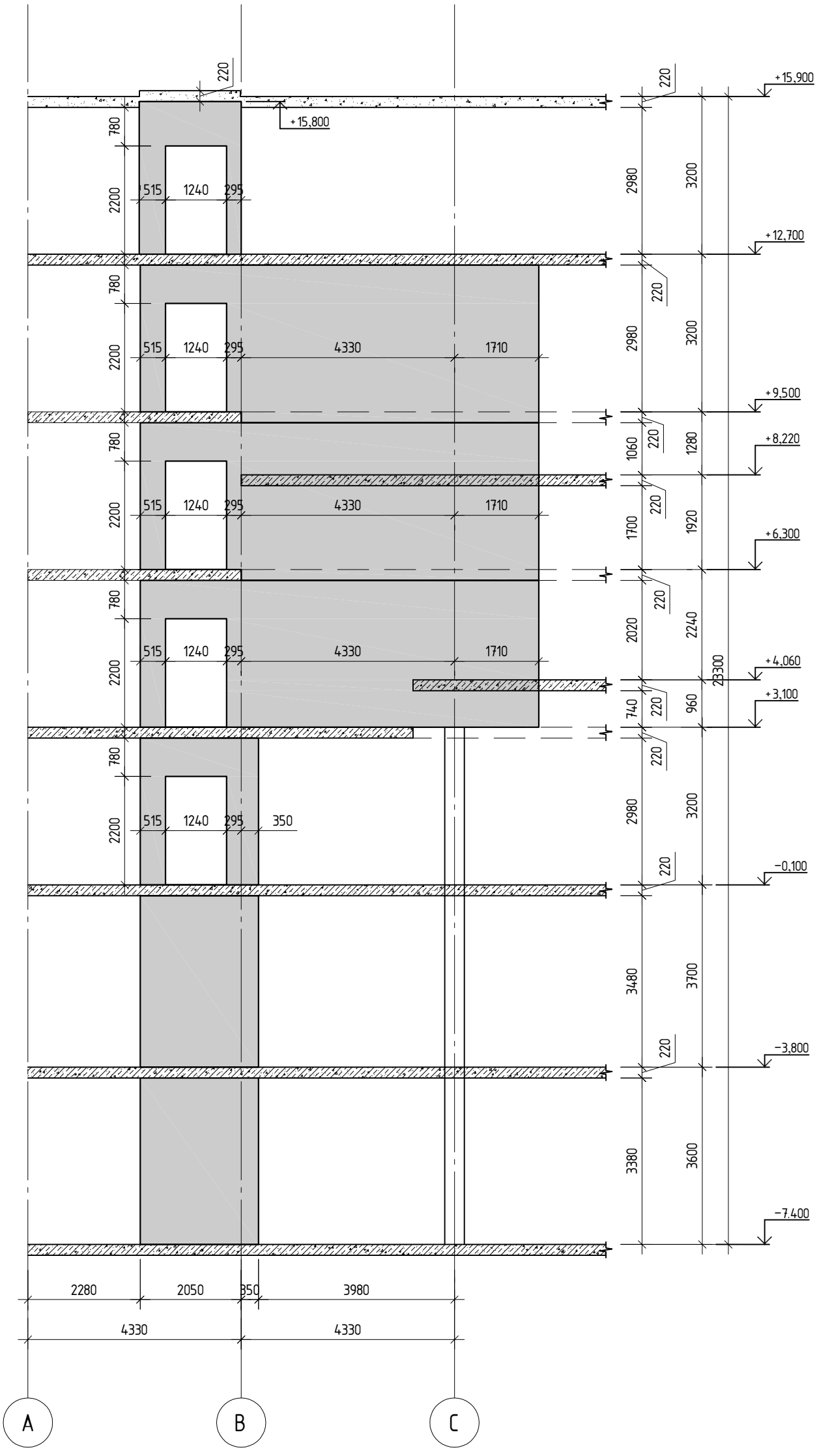

შ.პ.ს. „ჯი აი პი ეი“			კოსტავას №27. "მუზა" რეკონსტრუქცია ადაპტაციის პროექტი	
				მუშა პრ.
მთ.კონსტ.	ო.ქვრივიშვილი		ბირთვი–1 ხედი ბ–ბ	დაკვ
შეასრულა	ბ.ჯინჭარაძე			ფურც. № 611
შეამოწმა	ო.ქვრივიშვილი		მასშტაბი 1:	ინვ. № ფურცლები

ბირთვი–1
ხელი ბ–ბ არმირების სქემა

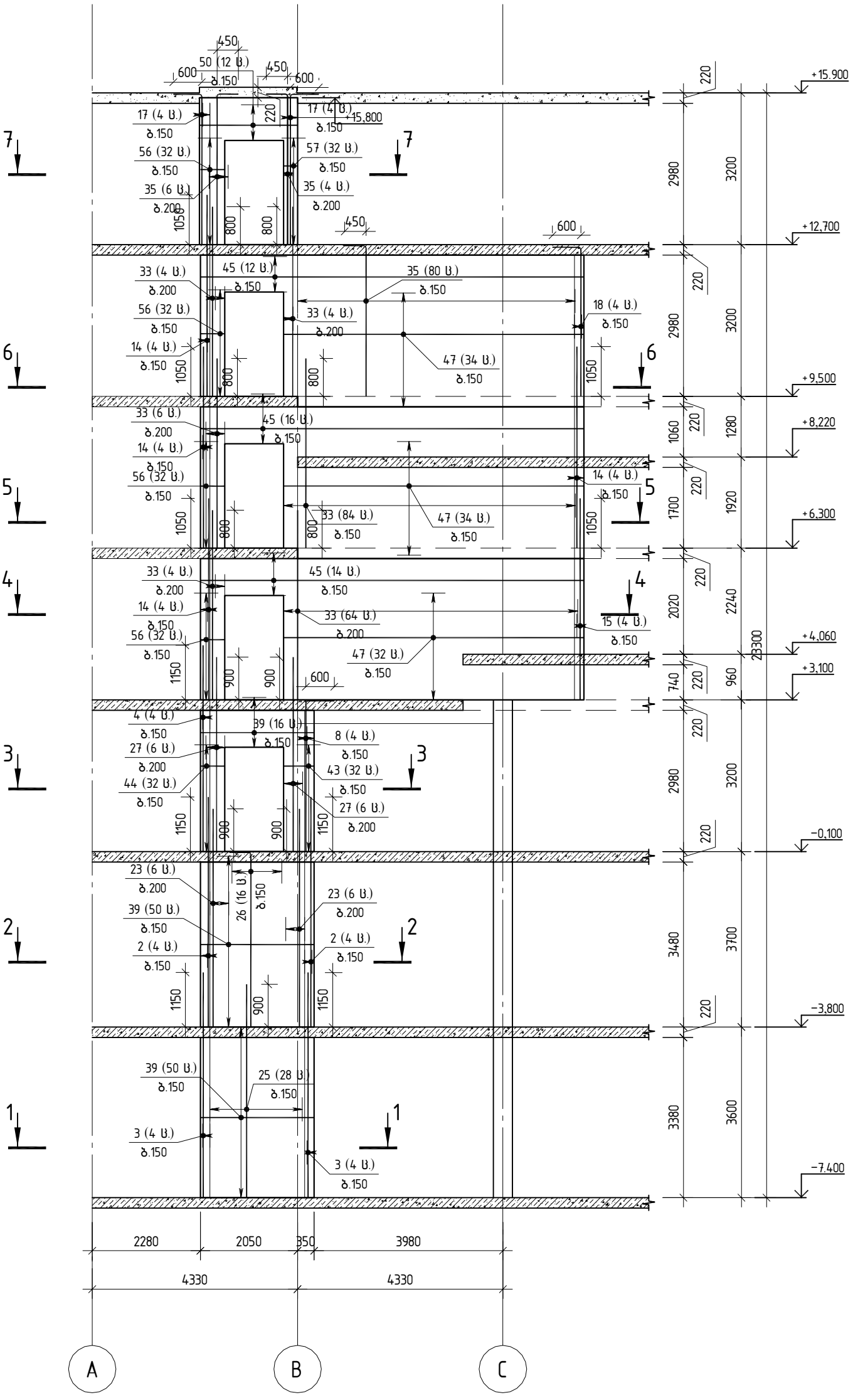

შ.პ.ს. „ჯი აი პი ეი“			კოსტავას №27. "მუზა" რეკონსტრუქცია ადაპტაციის პროექტი	
				მუშა პრ.
მთ.კონსტ.	ო.ქვრივიშვილი		ბირთვი–1 ხელი ბ–ბ არმირების სქემა	დაკვ
შეასრულა	ბ.ჯინჭარაძე			ფურც. № 612
შეამოწმა	ო.ქვრივიშვილი		მასშტაბი 1:	ინვ. № / ფურცლები

ბირთვი–1 ხედი გ–გ

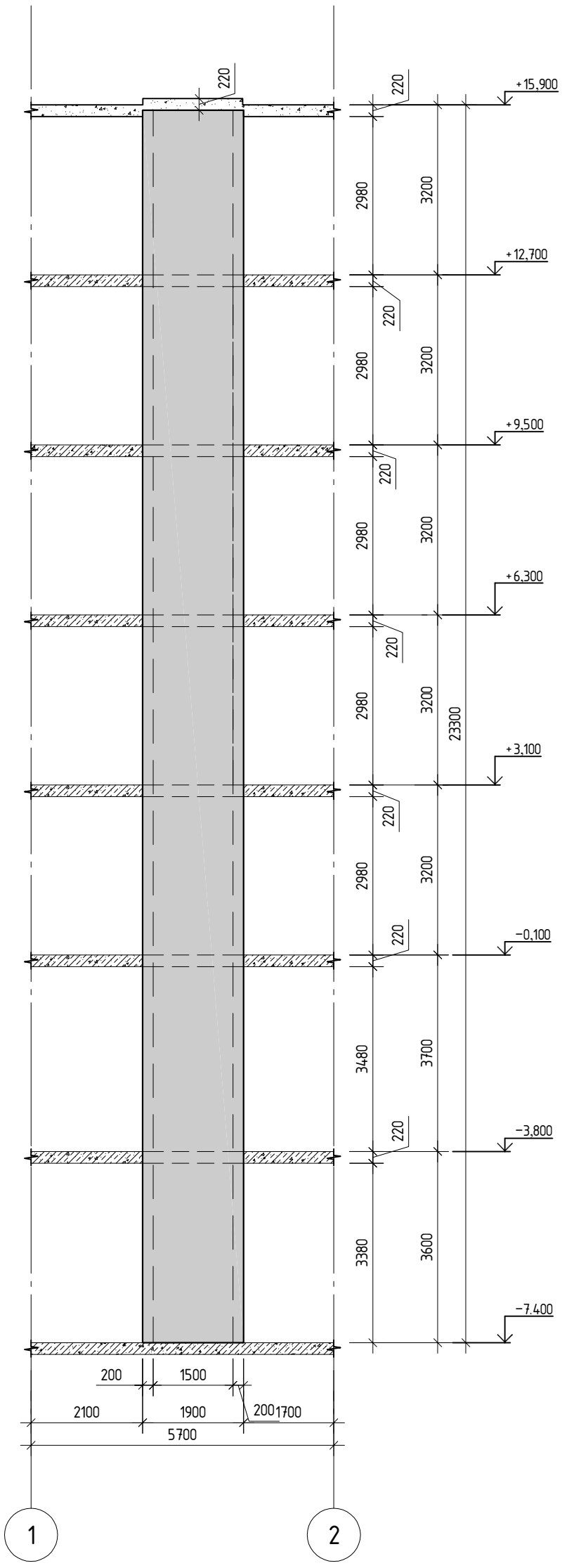

შ.პ.ს. „ჯი აი პი ეი“			კოსტავას №27. "მუზა" რეკონსტრუქცია ადაპტაციის პროექტი		
					მუშა პრ.
მთ.კონსტ.	ო.ქვრივიშვილი		ბირთვი–1 ხედი გ–გ		დაკვ
შეასრულა	ბ.ჯინჭარაძე				ფურც. № 613
შეამოწმა	ო.ქვრივიშვილი		მასშტაბი 1:	ინვ. №	ფურცლები

ბირთვი–1
ხელი გ–გ არმირების სქემა

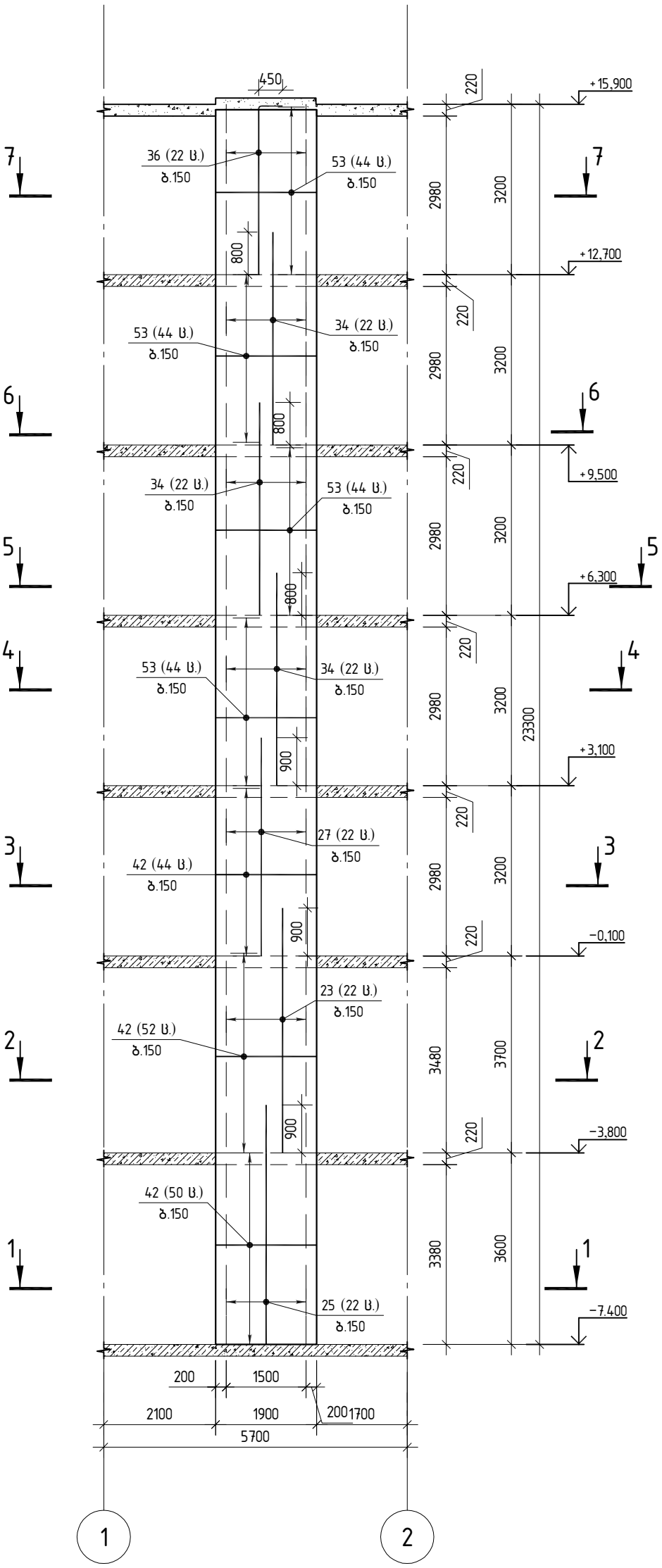

შ.პ.ს. „ჯი აი პი ენ“			კოსტავას №27. "მუზა" რეკონსტრუქცია ადაპტაციის პროექტი	
				მუშა პრ.
მთ.კონსტ.	ო.ქვრივიშვილი		ბირთვი–1 ხელი გ–გ არმირების სქემა	დაკვ
შეასრულა	ბ.ჯინჭარაძე			ფურც. № 614
შეამოწმა	ო.ქვრივიშვილი		მასშტაბი 1:	ინვ. № ფურცლები

ბირთვი–1 ხედი დ–დ

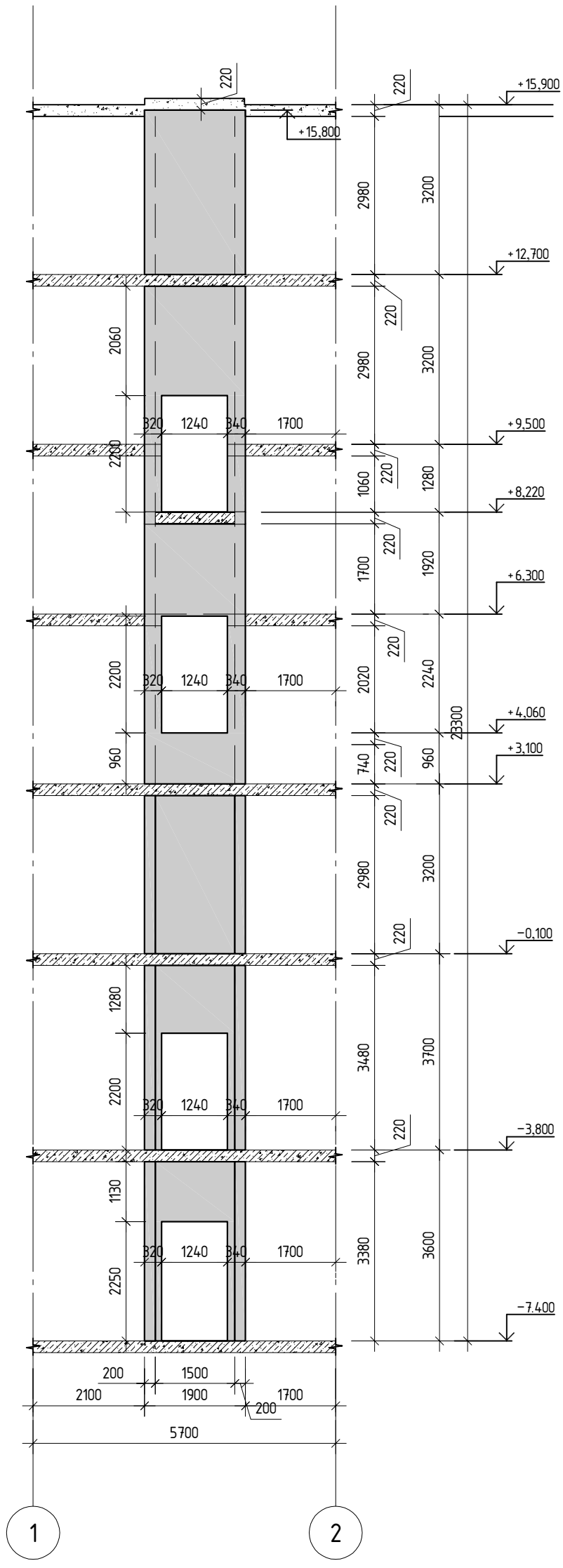

შ.პ.ს. „ჯი აი პი ეი“			კოსტავას №27. "მუზა" რეკონსტრუქცია ადაპტაციის პროექტი	
				მუშა პრ.
მთ.კონსტ.	ო.ქვრივიშვილი		ბირთვი–1 ხედი დ–დ	დაკვ
შეასრულა	ბ.ჯინჭარაძე			ფურც. № 615
შეამოწმა	ო.ქვრივიშვილი		მასშტაბი 1:	ინვ. № ფურცლები

ბირთვი–1
ხელი დ–დ არმირების სქემა

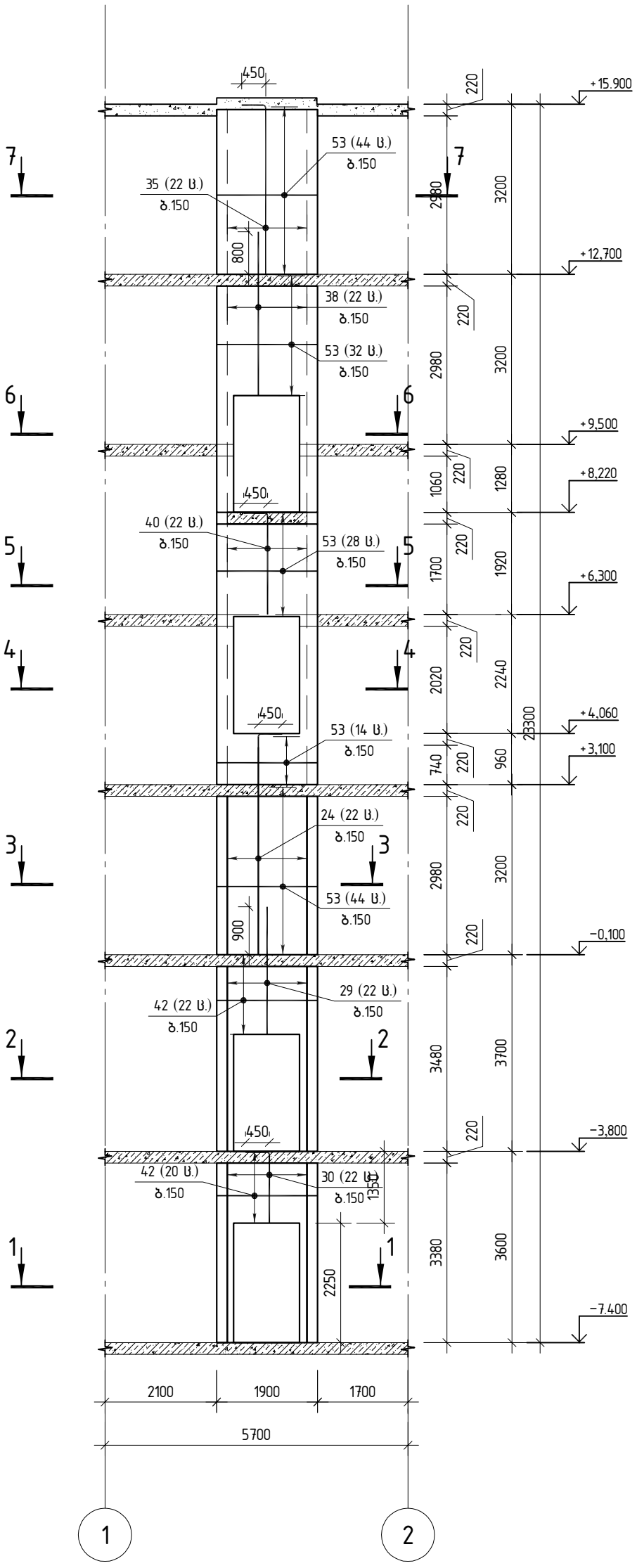

შ.პ.ს. „ჯი აი პი ენ“			კოსტავას №27. "მუზა" რეკონსტრუქცია ადაპტაციის პროექტი	
				მუშა პრ.
მთ.კონსტ.	ო.ქვრივიშვილი		ბირთვი–1 ხელი დ–დ არმირების სქემა	დაკვ
შეასრულა	ბ.ჯინჭარაძე			ფურც. № 616
შეამოწმა	ო.ქვრივიშვილი		მასშტაბი 1:	ინვ. № ფურცლები

ბირთვი–1 ხედი ბ–ბ
ღიობების გაძლიერების არმირების სქემა

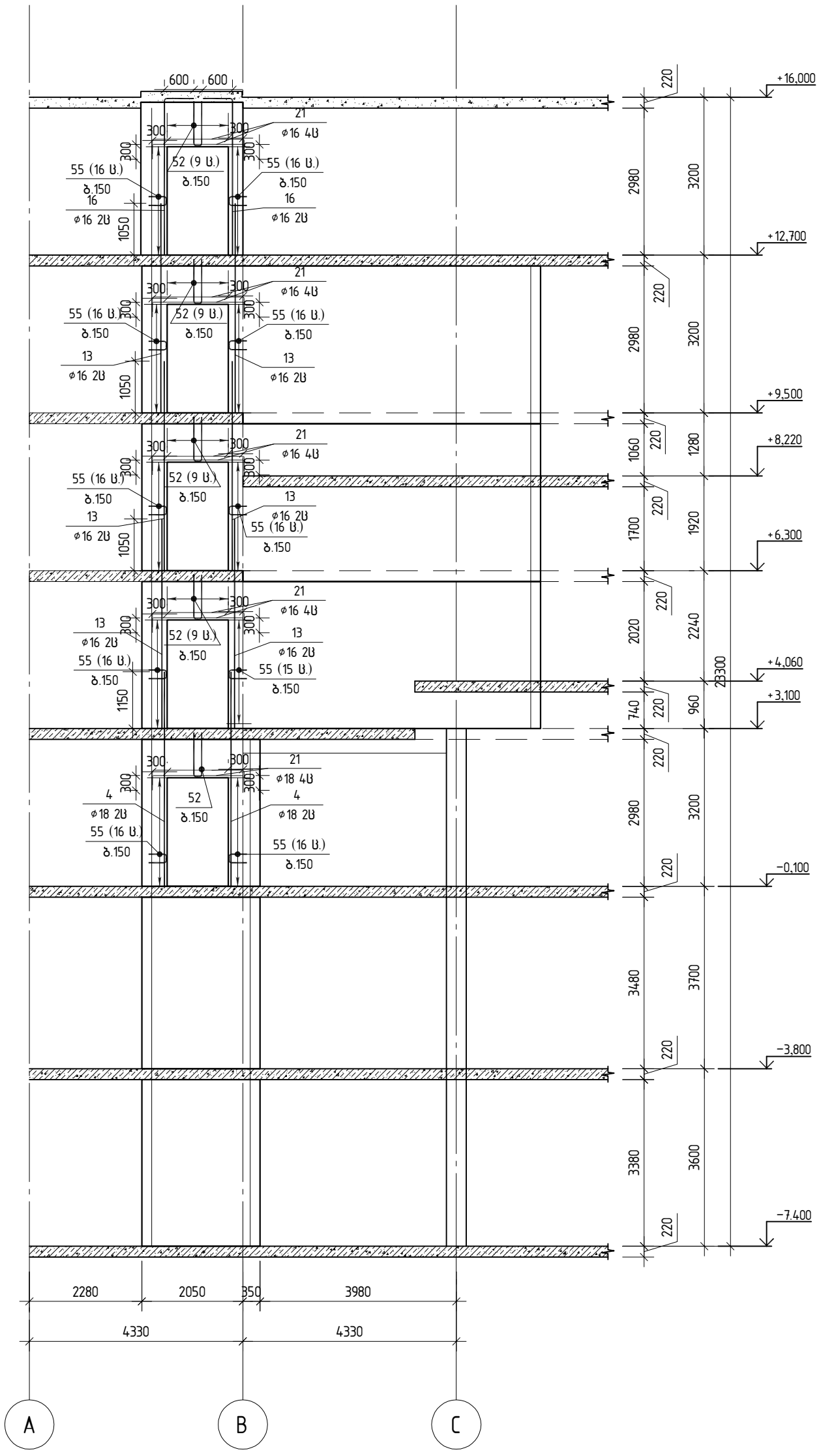

შ.პ.ს. „ჯი აი პი ეი“			კოსტავას №27. "მუზა" რეკონსტრუქცია ადაპტაციის პროექტი	
				მუშა პრ.
მთ.კონსტ.	ო.ქვრივიშვილი		ბირთვი–1 ხედი ბ–ბ ღიობების გაძლიერების არმირების სქემა	დაკვ
შეასრულა	ბ.ჯინჭარაძე			ფურც. № 617
შეამოწმა	ო.ქვრივიშვილი		მასშტაბი 1:	ინვ. № ფურცლები

ბირთვი–1 ხედი დ–დ
ღიობების გაძლიერების არმირების სქემა

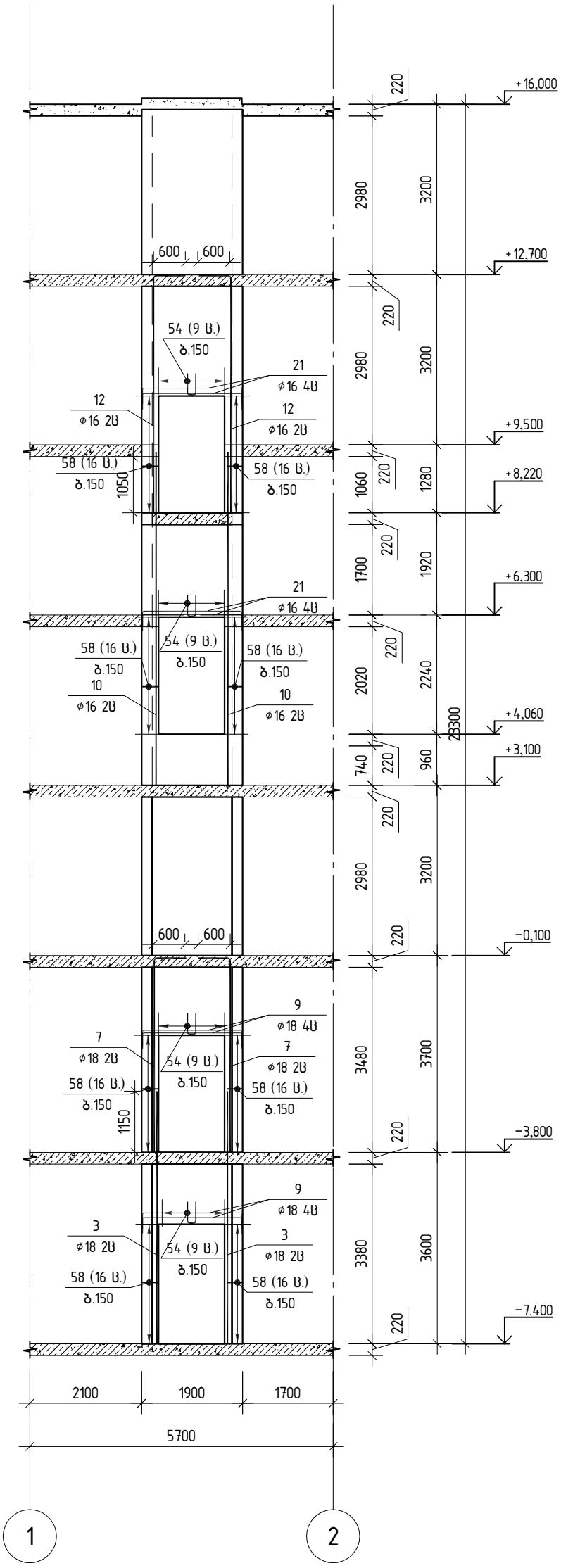

შ.პ.ს. „ჯი აი პი ენ“			კოსტავას №27. "მუზა" რეკონსტრუქცია ადაპტაციის პროექტი	
				მუშა პრ.
მთ.კონსტ.	ო.ქვრივიშვილი		ბირთვი–1 ხედი დ–დ ღიობების გაძლიერების არმირების სქემა	დაკვ
შეასრულა	ბ.ჯინჭარაძე			ფურც. № 618
შეამოწმა	ო.ქვრივიშვილი		მასშტაბი 1:	ინვ. № ფურცლები

ბ-1
ჭრილი 1-1

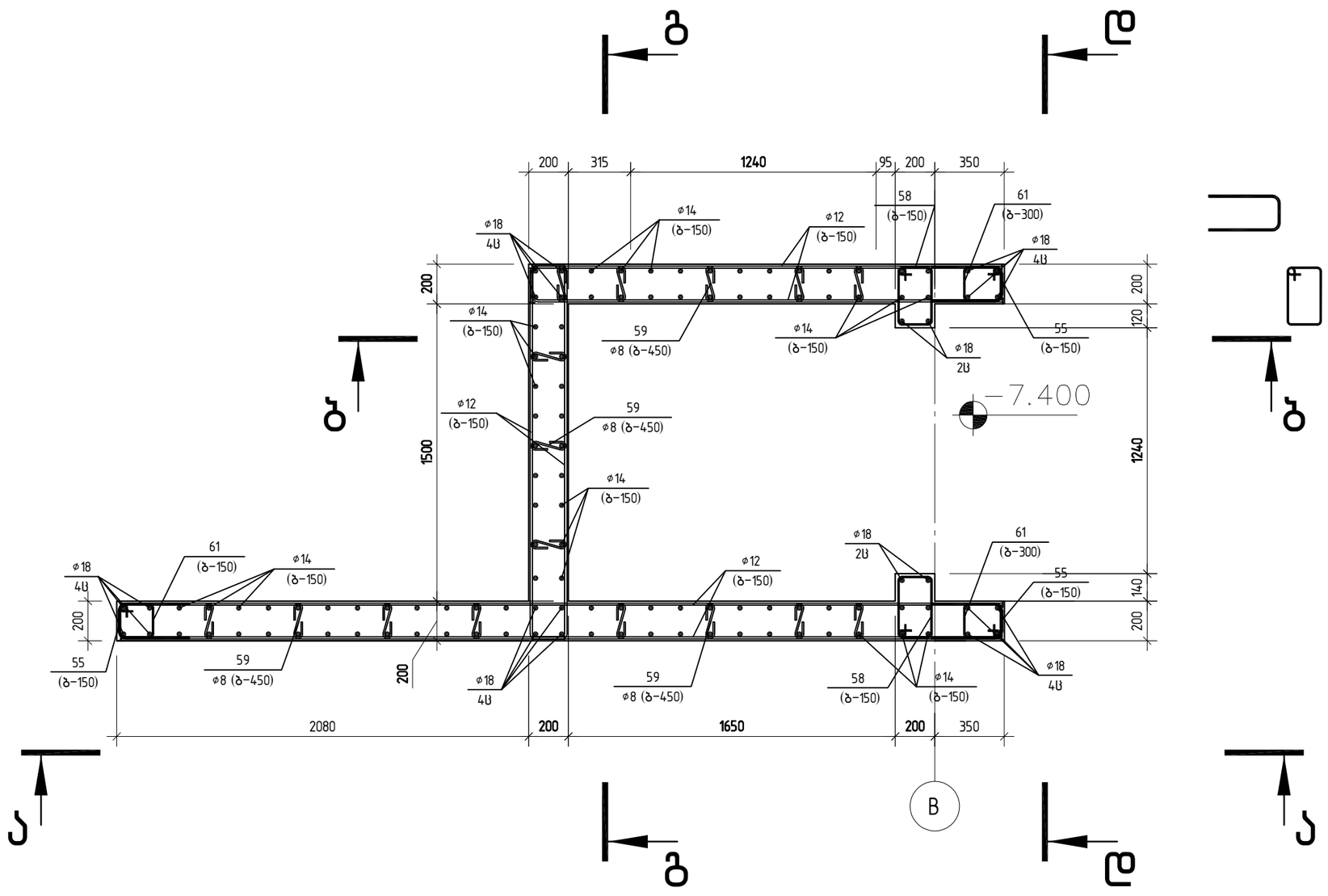

შ.პ.ს. „ჯი აი პი ენ“			კოსტავას №27. "მუზა" რეკონსტრუქცია ადაპტაციის პროექტი	
				მუშა პრ.
მთ.კონსტ.	ო.ქვრივიშვილი		ბ-1	დაკვ
შეასრულა	ბ.ჯინჭარაძე		ჭრილი 1-1	ფურც. № 619
შეამოწმა	ო.ქვრივიშვილი		მასშტაბი 1:	ინვ. № ფურცლები

ბ-1
ჭრილი 2-2

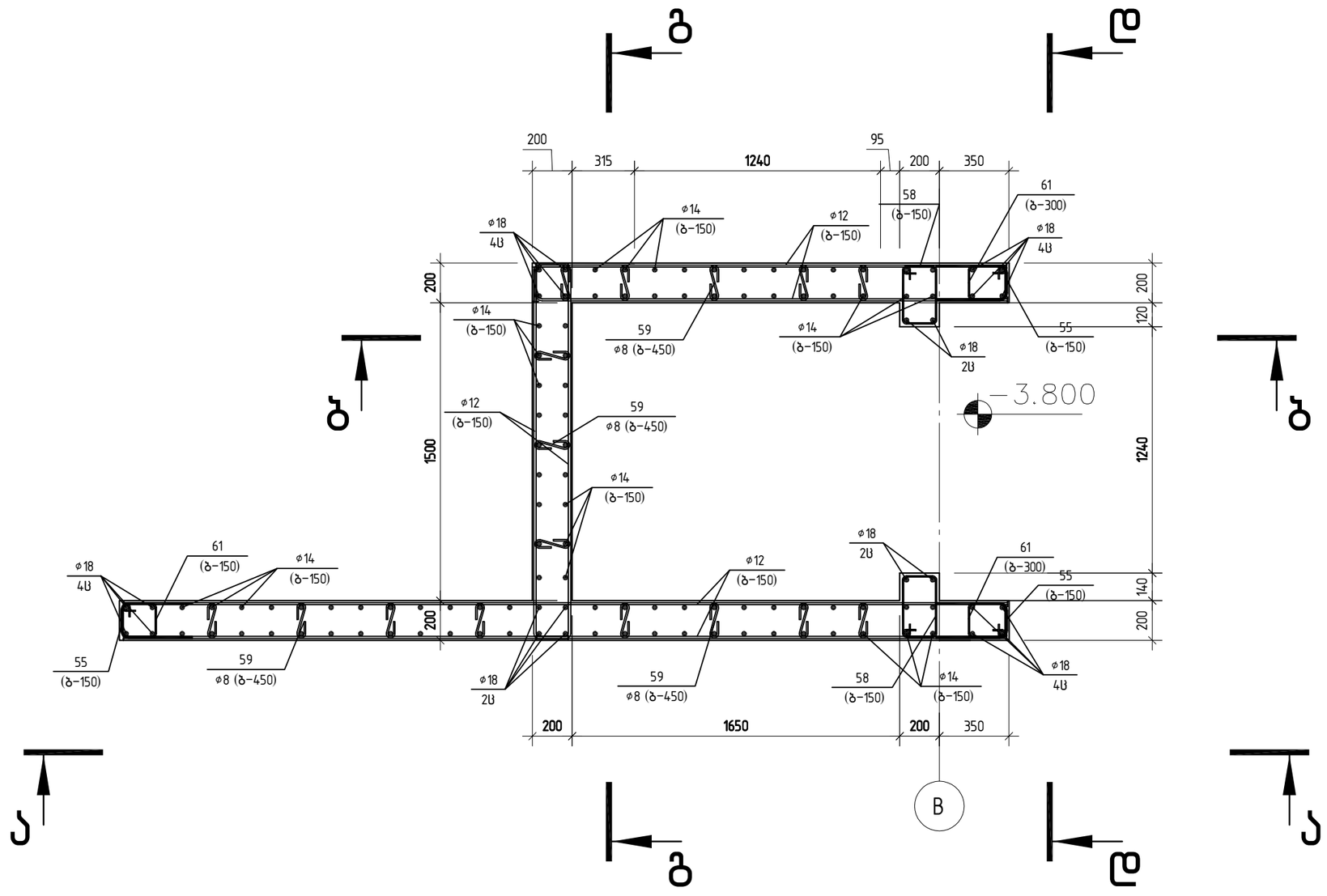

შ.პ.ს. „ჯი აი პი ენ“			კოსტავას №27. "მუზა" რეკონსტრუქცია ადაპტაციის პროექტი	
				მუშა პრ.
მთ.კონსტ.	ო.ქვრივიშვილი		ბ-1 ჭრილი 2-2	დაკვ
შეასრულა	ბ.ჯინჭარაძე			ფურც. № 620
შეამოწმა	ო.ქვრივიშვილი		მასშტაბი 1:	ინვ. № ფურცლები

ბ-1
ჭრილი 3-3

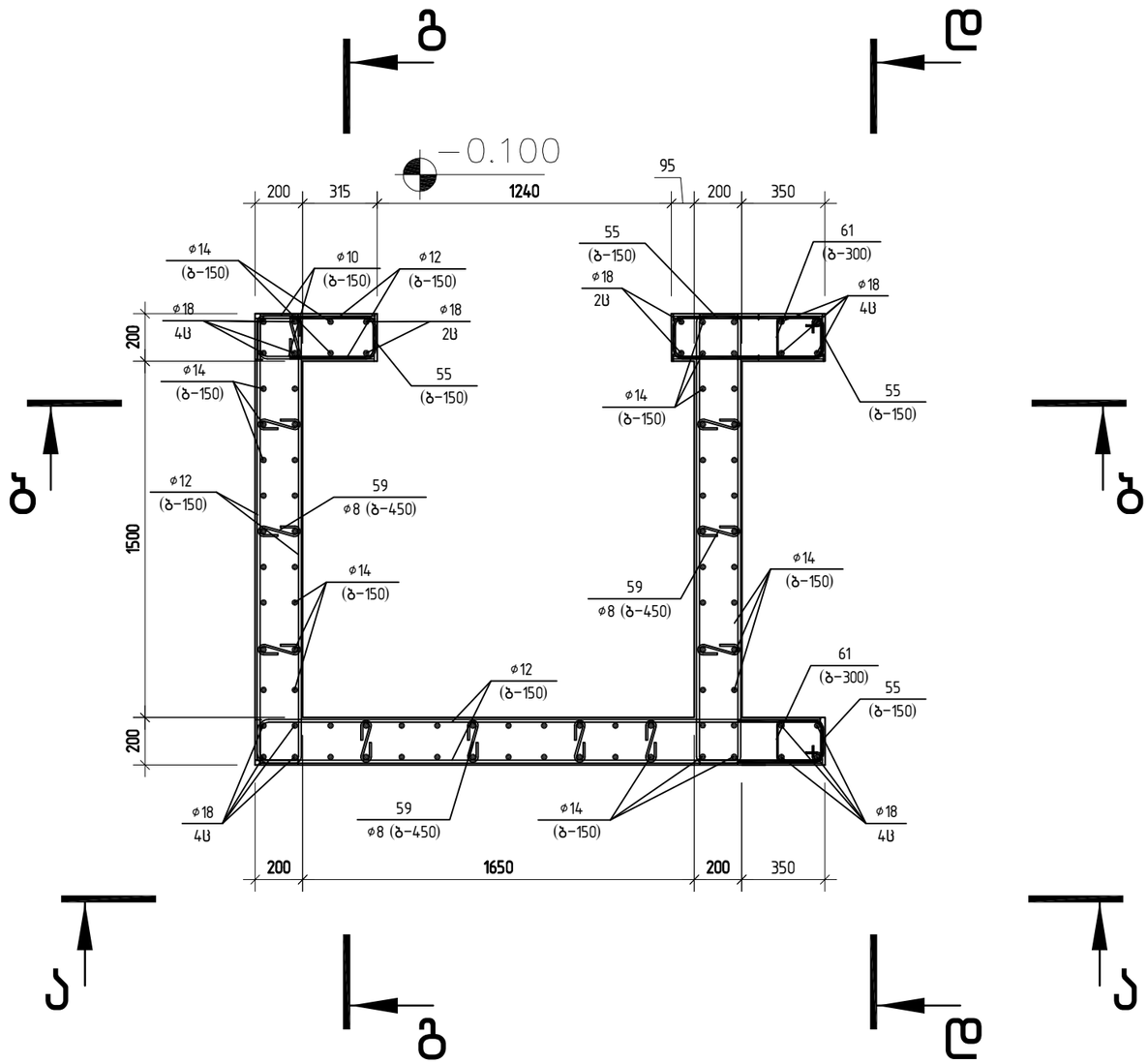

შ.პ.ს. „ჯი აი პი ენ“			კოსტავას №27. "მუზა" რეკონსტრუქცია ადაპტაციის პროექტი	
				მუშა პრ.
მთ.კონსტ.	ო.ქვარიშვილი		ბ-1 ჭრილი 3-3	დაკვ
შეასრულა	ბ.ჯინჭარაძე			ფურც. № 621
შეამოწმა	ო.ქვარიშვილი		მასშტაბი 1:	ინვ. № ფურცლები

ბ-1
ჭრილი 4-4

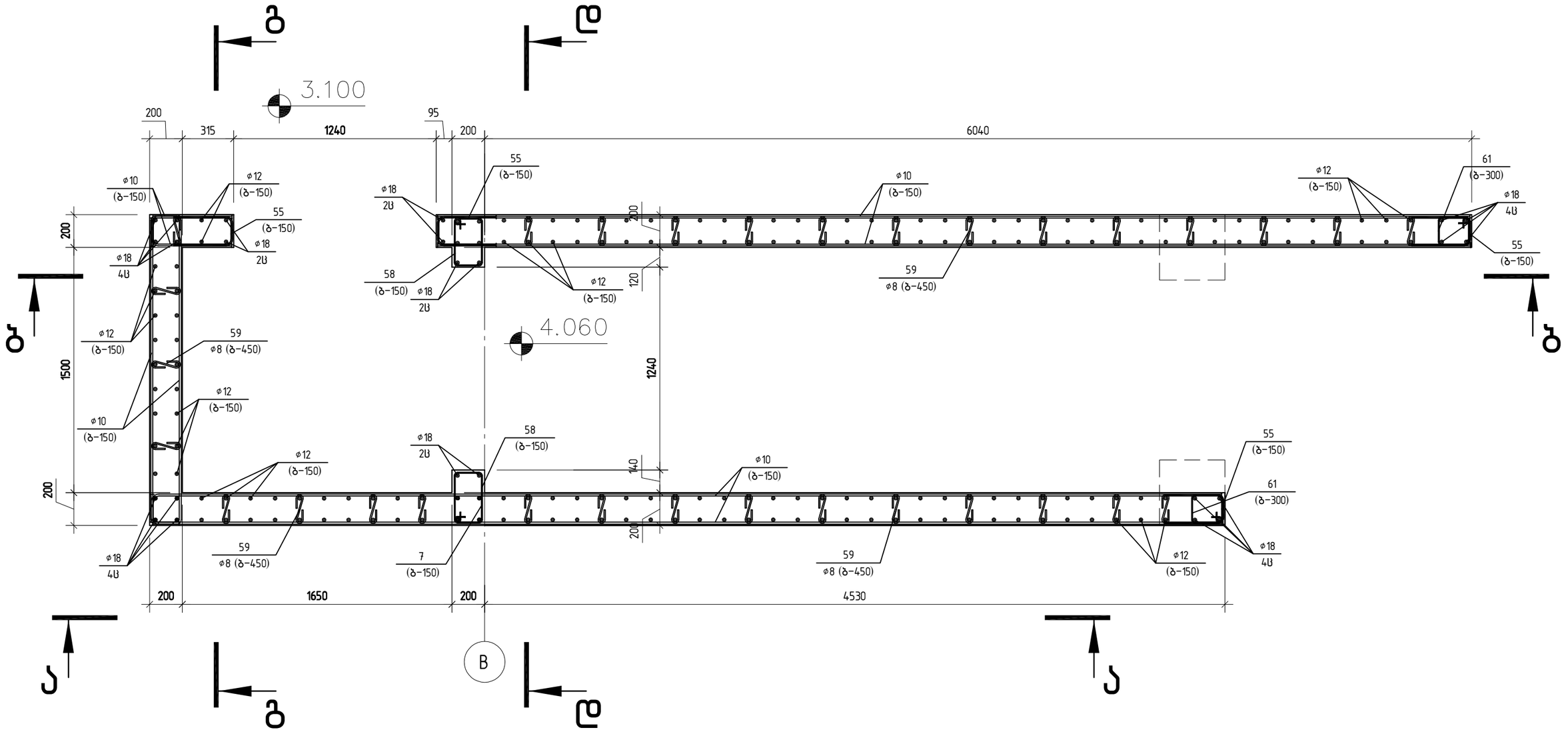

შ.პ.ს. „ჯი აი პი ენ“			კოსტავას №27. "მუზა" რეკონსტრუქცია ადაპტაციის პროექტი	
				მუშა არ.
მთ.კონსტ.	ო.ქვრივიშვილი		ბ-1 ჭრილი 4-4	დაკვ
შეასრულა	ბ.ჯინჭარაძე			ფურც. № 622
შეამოწმა	ო.ქვრივიშვილი		მასშტაბი 1:	ინვ. № ფურცლები

ბ-1
ჭრილი 5-5

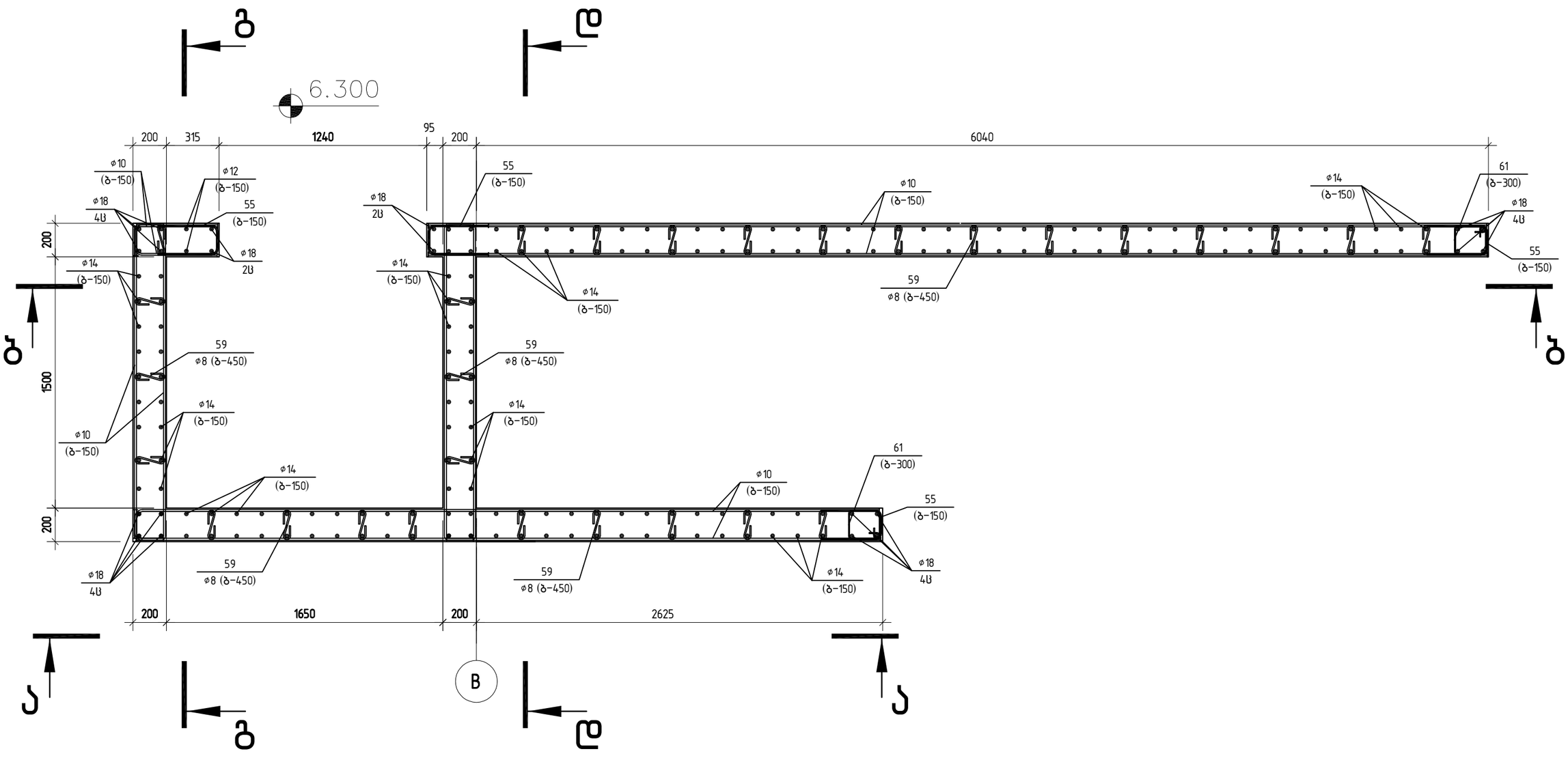

შ.პ.ს. „ჯი აი პი ენ“			კოსტავას №27. "მუზა" რეკონსტრუქცია ადაპტაციის პროექტი		
					მუშა პრ.
მთ.კონსტ.	ო.ქვრივიშვილი		ბ-1		დაკვ
შეასრულა	ბ.ჯინჭარაძე		ჭრილი 5-5		ფურც. № 623
შეამოწმა	ო.ქვრივიშვილი		მასშტაბი 1:	ინვ. №	ფურცლები

ბ-1
ჭრილი 6-6

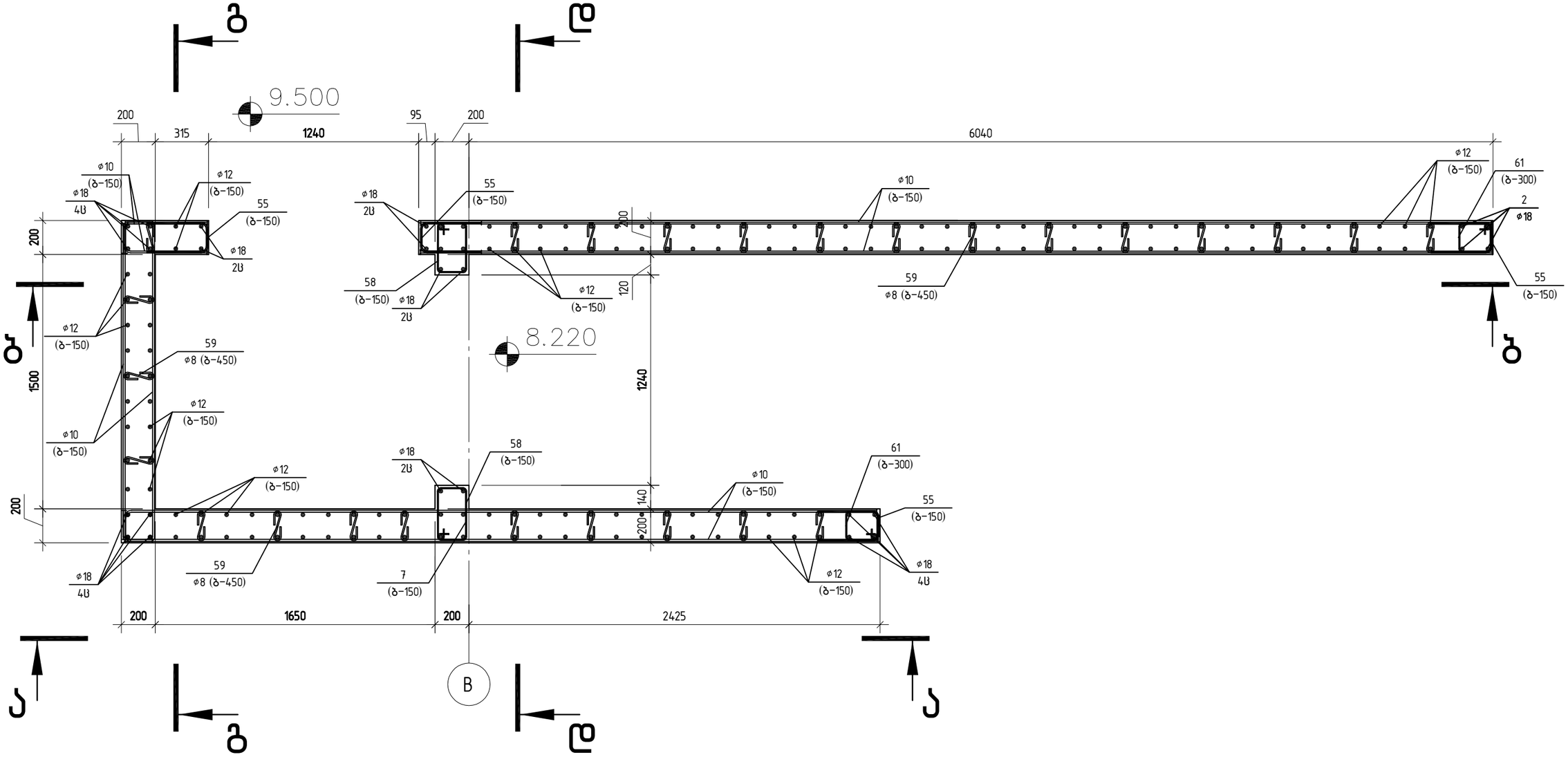

შ.პ.ს. „ჯი აი პი ენ“			კოსტავას №27. "მუზა" რეკონსტრუქცია ადაპტაციის პროექტი	
				მუშა არ.
მთ.კონსტ.	ო.ქვრივიშვილი		ბ-1 ჭრილი 6-6	დაკვ
შეასრულა	ბ.ჯინჭარაძე			ფურც. № 624
შეამოწმა	ო.ქვრივიშვილი		მასშტაბი 1:	ინვ. № ფურცლები

ბ-1
ჭრილი 7-7

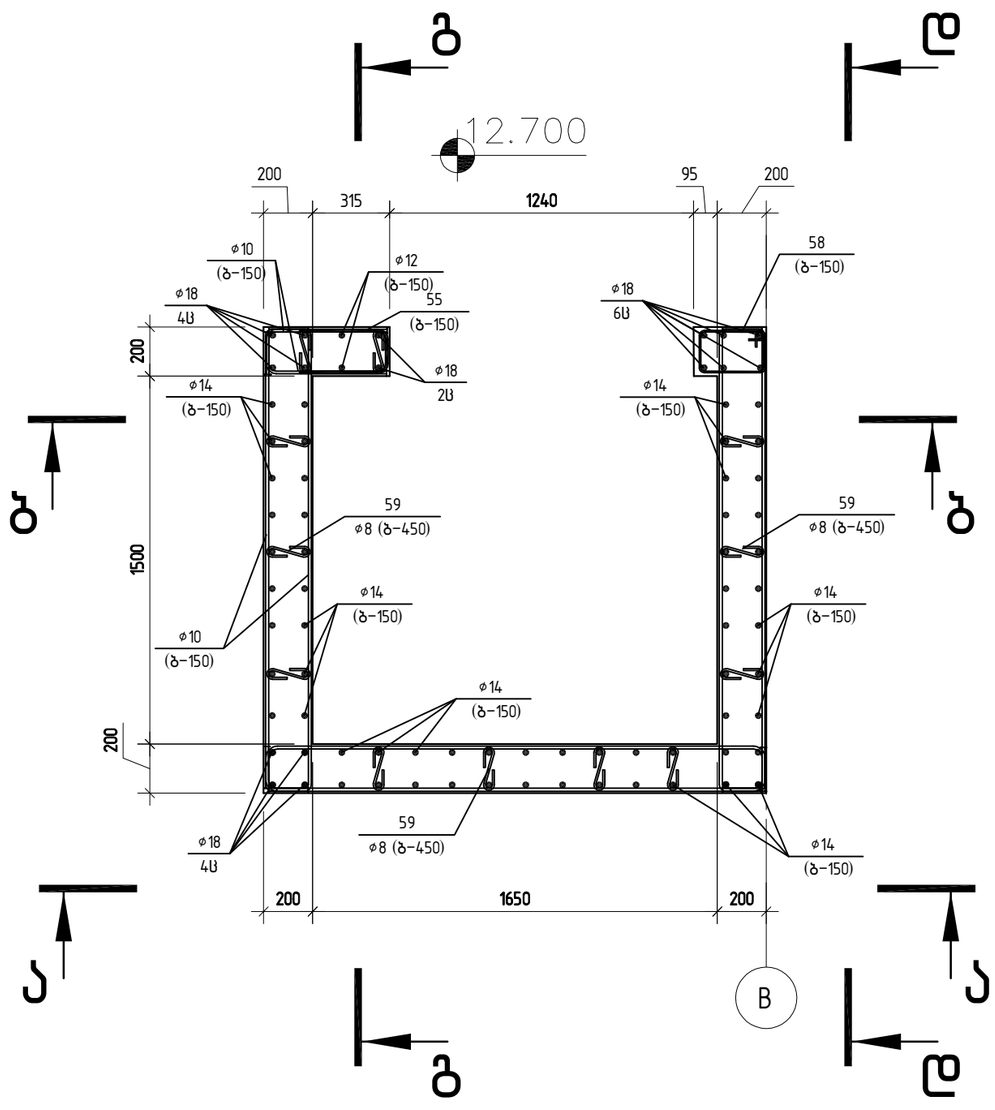

შ.პ.ს. „ჯი აი პი ენ“			კოსტავას №27. "მუზა" რეკონსტრუქცია ადაპტაციის პროექტი		
					მუშა პრ.
მთ.კონსტ.	ო.ქვრივიშვილი		ბ-1 ჭრილი 7-7		დაკვ
შეასრულა	ბ.ჯინჭარაძე				ფურც. № 65
შეამოწმა	ო.ქვრივიშვილი		მასშტაბი 1:	ინვ. №	ფურცლები

ბ-1 ღიობის გაძლიერების დეტალები

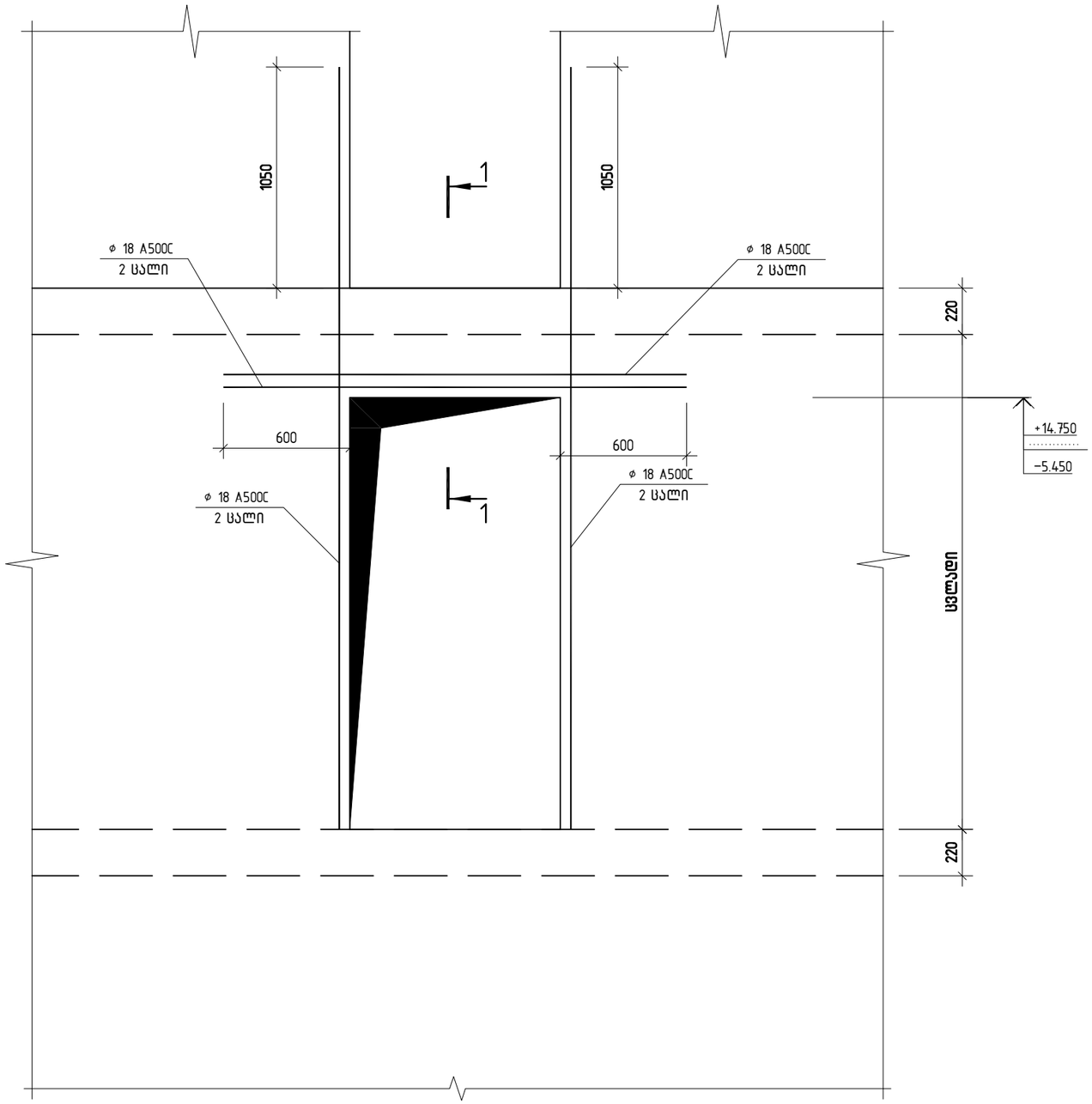

კვეთი 1-1

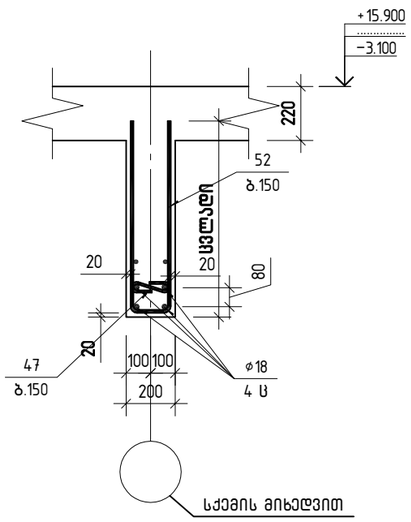

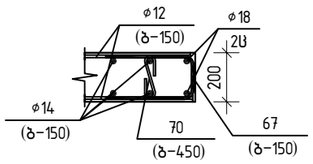

პოზ. 55

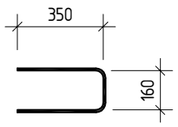

პოზ. 59

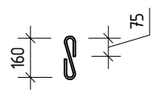

პოზ. 52

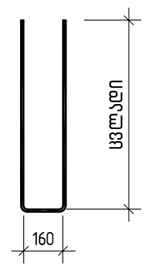

შპს „ჯი აი პი ენ“			კოსტავას №27. "მუზა" რეკონსტრუქცია ადაპტაციის პროექტი	
				მუშა პრ.
მთ.კონსტ.	ო.ქვრივიშვილი		ბ-1 ღიობის გაძლიერების დეტალი	დაკვ
შეასრულა	ბ.ჯინჭარაძე			ფურც. № 626
შეამოწმა	ო.ქვრივიშვილი		მასშტაბი 1:	ინვ. № ფურცლები

პოზ.	ა ღ ნ ი შ ვ ნ ა	დ ა ს ა ხ ე ლ ე ბ ა	რაოდ.	ერთ. მასა კგ	საერთო მასა, კგ
		კედლის არმირება ღერძზე			
		დეტალები			
		ф18 A500C			
1		ℓ=4850	8	9.70	77.6
2		ℓ=4850	8	9.70	77.6
3		ℓ=4750	24	9.50	228
4		ℓ=4350	8	8.70	70
5		ℓ=4350	4	8.70	34.8
6		ℓ=4260	4	8.52	34.1
7		ℓ=4230	4	8.46	34
8		ℓ=3760	8	7.52	60.2
9		ℓ=2440	8	4.88	39
		ф16 A500C			
10		ℓ=6270	4	9.91	40
11		ℓ=5250	4	8.29	33.2
12		ℓ=5040	4	7.96	32
13		ℓ=4250	24	6.72	161
14		ℓ=4250	16	6.71	107.4
15		ℓ=4250	4	6.71	26.9
16		ℓ=3760	4	5.94	24
17		ℓ=3750	16	5.92	94.8
18		ℓ=3720	4	5.88	23.5
19		ℓ=3510	4	5.55	22.2
20		ℓ=2695	4	4.26	17.0
21		ℓ=2440	28	3.86	108
22		ℓ=2420	2	3.82	7.6
		ф14 A500C			
23		ℓ=4600	34	5.57	189.2
24		ℓ=4580	22	5.54	121.9
25		ℓ=4500	106	5.45	577.2
26		ℓ=4110	44	4.97	218.8
27		ℓ=4100	62	4.96	307.6
28		ℓ=3900	1	4.72	4.7
29		ℓ=2400	22	2.90	63.9
30		ℓ=1760	22	2.13	46.9
		ф12 A500C			
31		ℓ=4600	28	4.08	114.4
32		ℓ=4480	96	3.98	381.9
33		ℓ=4000	166	3.55	589.6
34		ℓ=4000	220	3.55	781.4
35		ℓ=3610	114	3.21	365.5
36		ℓ=3600	78	3.20	249.4
37		ℓ=3390	14	3.01	42.1
38		ℓ=3080	22	2.74	60.2
39		ℓ=2400	158	2.13	336.7
40		ℓ=2330	22	2.07	45.5
41		ℓ=2320	16	2.06	33.0
42		ℓ=1900	188	1.69	317.2
43		ℓ=645	32	0.57	18.3
44		ℓ=515	32	0.46	14.6
		ф10 A500C			
45		ℓ=8090	42	4.99	209.6
46		ℓ=6580	42	4.06	170.5
47		ℓ=6330	100	3.91	390.6
48		ℓ=5680	24	3.50	84.1
49		ℓ=4480	62	2.76	171.4
50		ℓ=2070	12	1.28	15.3
51		ℓ=2050	42	1.26	53.1
52		ℓ=1915	37	1.18	43.7
53		ℓ=1900	338	1.17	396.2
54		ℓ=915	36	0.56	20.3
55		ℓ=855	479	0.53	254
56		ℓ=515	128	0.32	40.7
57		ℓ=295	32	0.18	5.8
		ф8 A240			
58		ℓ=1050	128	0.52	68
59		ℓ=370	1305	1.48	1933.03
60		ℓ=1050	128	0.41	53.09
		ф6 A240			
61		ℓ=845	176	0.19	33.02
		მასალები			
		B30 კლასის ბეტონი		91,32	მ³

შ.პ.ს. „ჯი აი პი ენ“			კონსტავას №27. "მუზა" რეკონსტრუქცია ადაპტაციის პროექტი	
				მუშა პრ.
მთ.კონსტ.	ო.ქვრივიშვილი		ბირთვი–1 ხედი ამოკრეფა	დაკვ
შეასრულა	ბ.ჯინჭარაძე			ფურც. № 621
შეამოწმა	ო.ქვრივიშვილი		მასშტაბი 1:	ინვ. № ფურცლები

ბირთვი–2 ხელი ა–ა

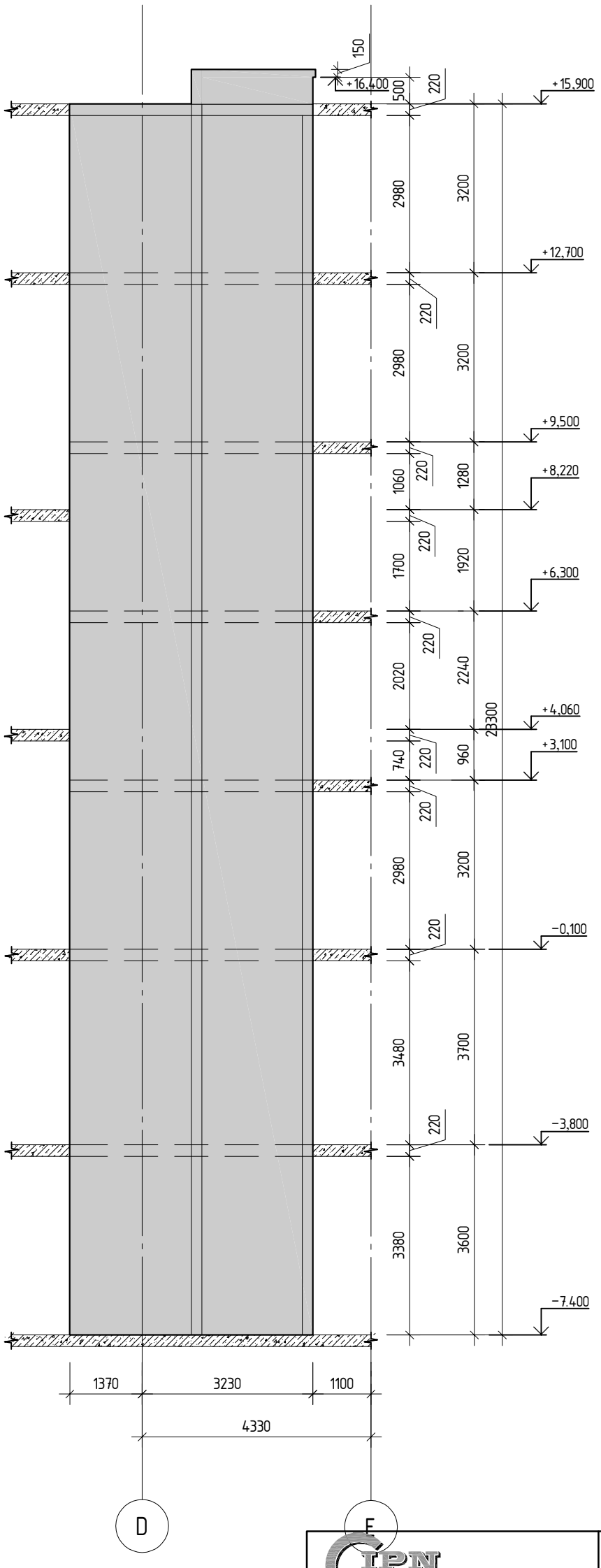

შ.პ.ს. „ჯი აი პი ენ“			კოსტავას №27. "მუზა" რეკონსტრუქცია ადაპტაციის პროექტი	
				მუშა პრ.
მთ.კონსტ.	ო.ქვრივიშვილი		ბირთვი–2 ხელი ა–ა	დაკვ
შეასრულა	ბ.ჯინჭარაძე			ფურც. № 628
შეამოწმა	ო.ქვრივიშვილი		მასშტაბი 1:	ინვ. № ფურცლები

ბირთვი–2
ხელი ა-ა არმირების სქემა

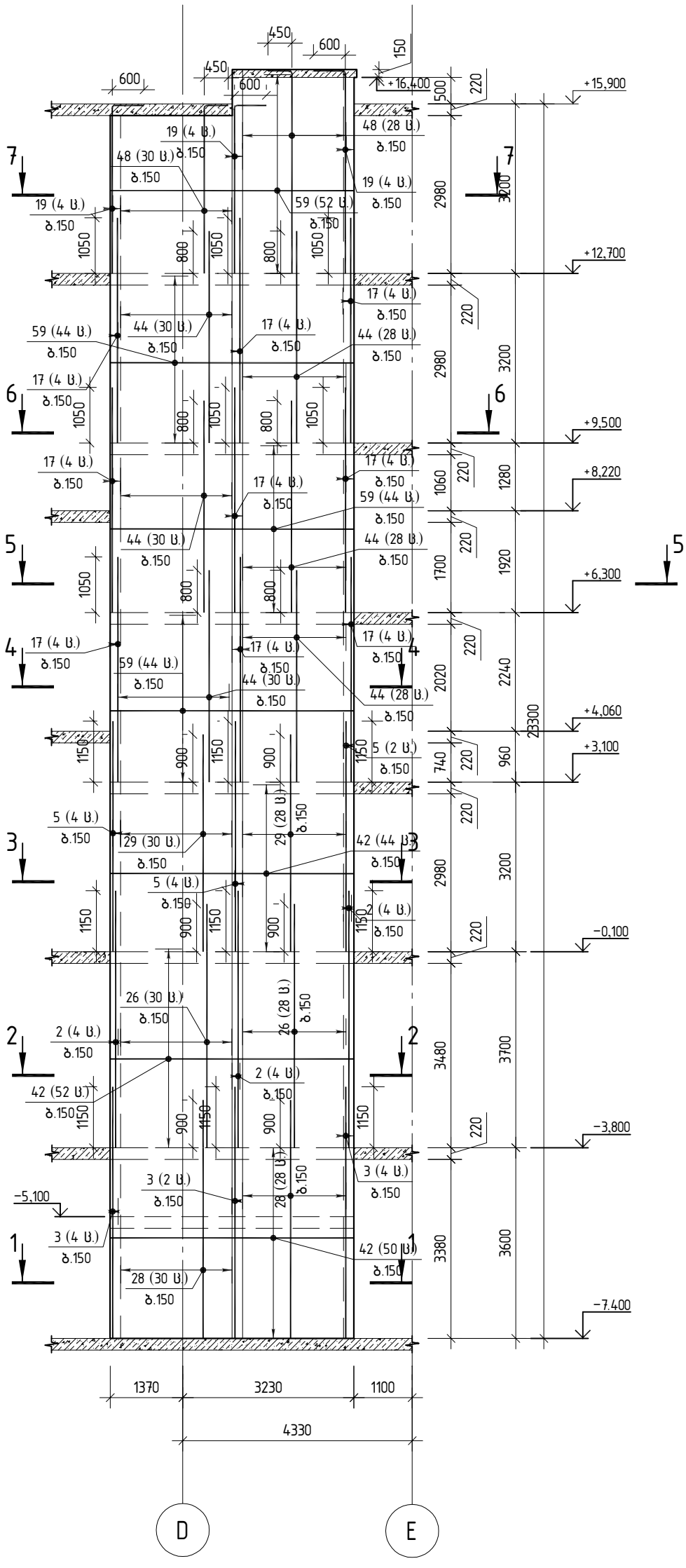

შ.პ.ს. „ჯი აი პი ეი“			კოსტავას №27. "მუზა" რეკონსტრუქცია ადაპტაციის პროექტი	
				მუშა პრ.
მთ.კონსტ.	ო.ქვრივიშვილი		ბირთვი–2 ხელი ა-ა არმირების სქემა	დაკვ
შეასრულა	ბ.ჯინჭარაძე			ფურც. № 629
შეამოწმა	ო.ქვრივიშვილი		მასშტაბი 1:	ინვ. № ფურცლები

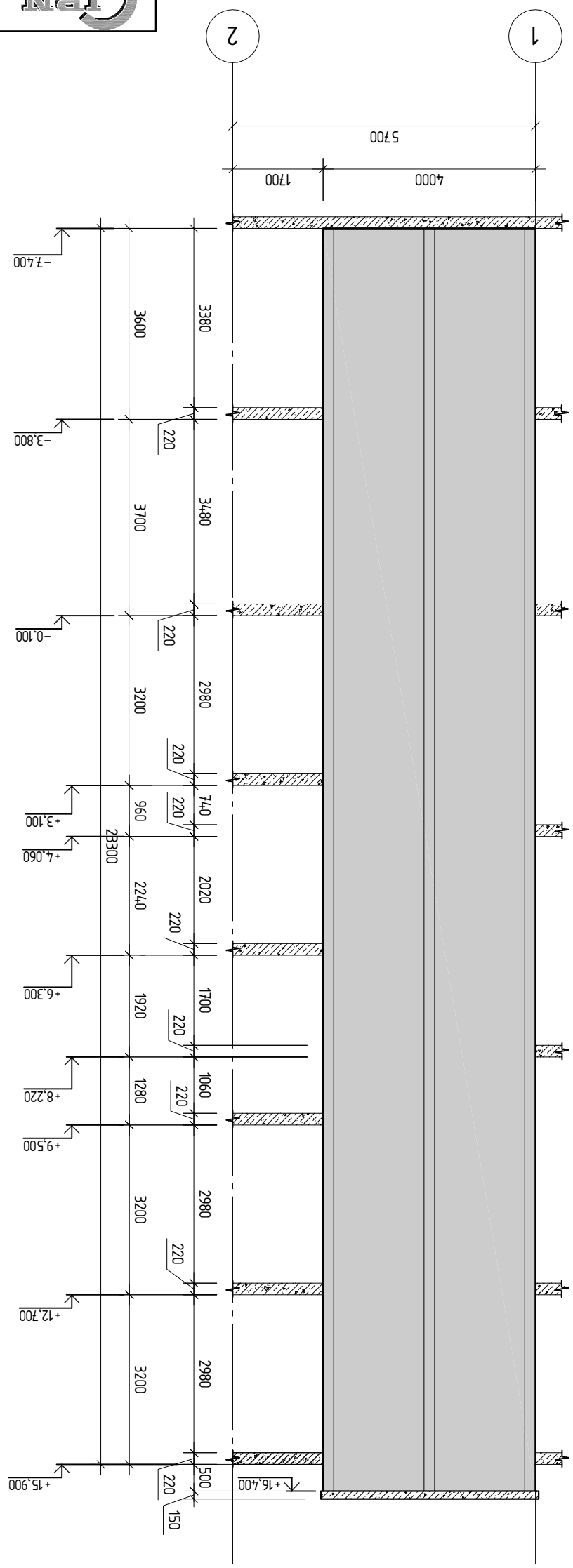

ЗПАМЗП–2 БЭСП Э–Э

ГИП. Ю.Д.Мельников			
Нач.сект. Е.Ж.Пабатова			
Н.контр. Ю.Ю.Ахмедова			
Разраб. Ю.Ю.Ахмедова			

ЗПАМЗП–2 БЭСП Э–Э

Стадия	Лист	Листов
Р	1	

ГПИ "Промстройпроект"
г.Грозный, ул.Ленина, 26

Разработано в программном комплексе Nanocad

Инв.№ подл. | Подпись и дата | Взам.инв.№

ბირთვი–2
ხელი ბ–ბ არმირების სქემა

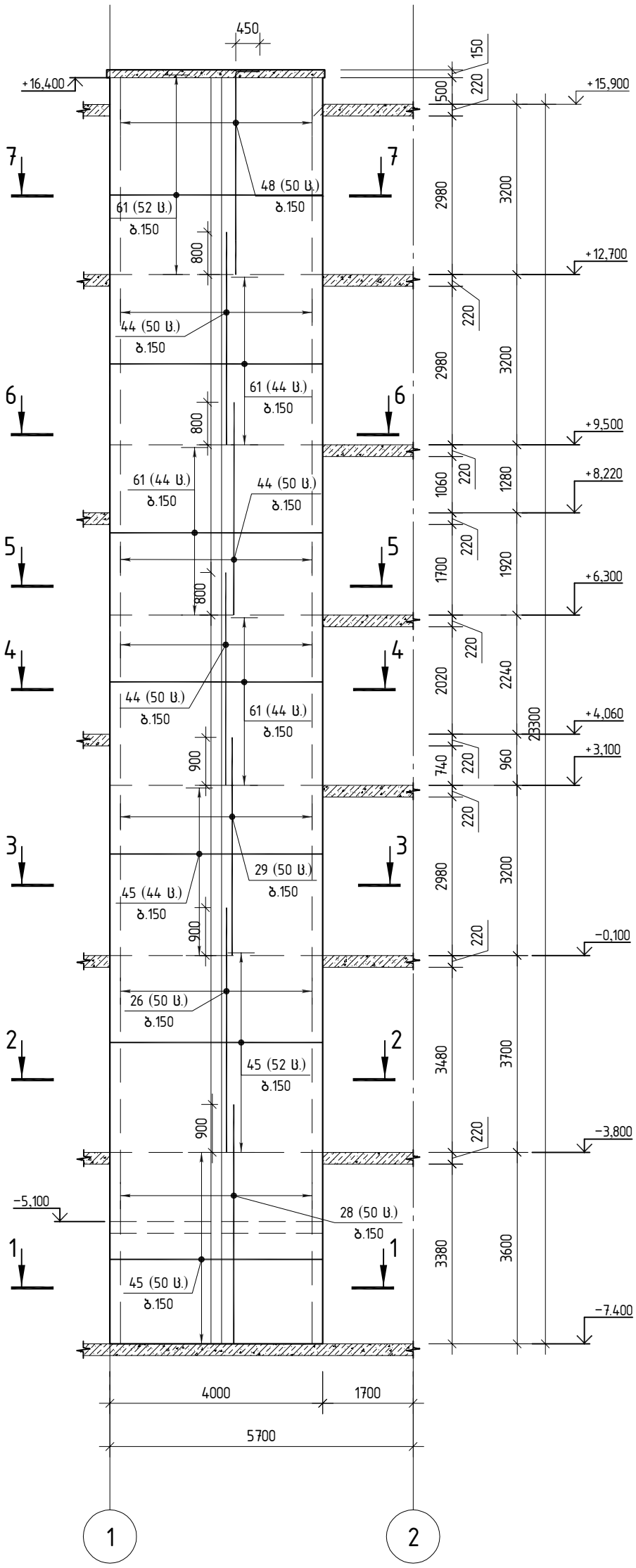

შ.პ.ს. „ჯი აი პი ეი“			კოსტავას №27. "მუზა" რეკონსტრუქცია ადაპტაციის პროექტი	
				მუშა პრ.
მთ.კონსტ.	ო.ქვრივიშვილი		ბირთვი–2 ხელი ბ–ბ არმირების სქემა	დაკვ
შეასრულა	ბ.ჯინჭარაძე			ფურც. № 631
შეამოწმა	ო.ქვრივიშვილი		მასშტაბი 1:	ინვ. № ფურცლები

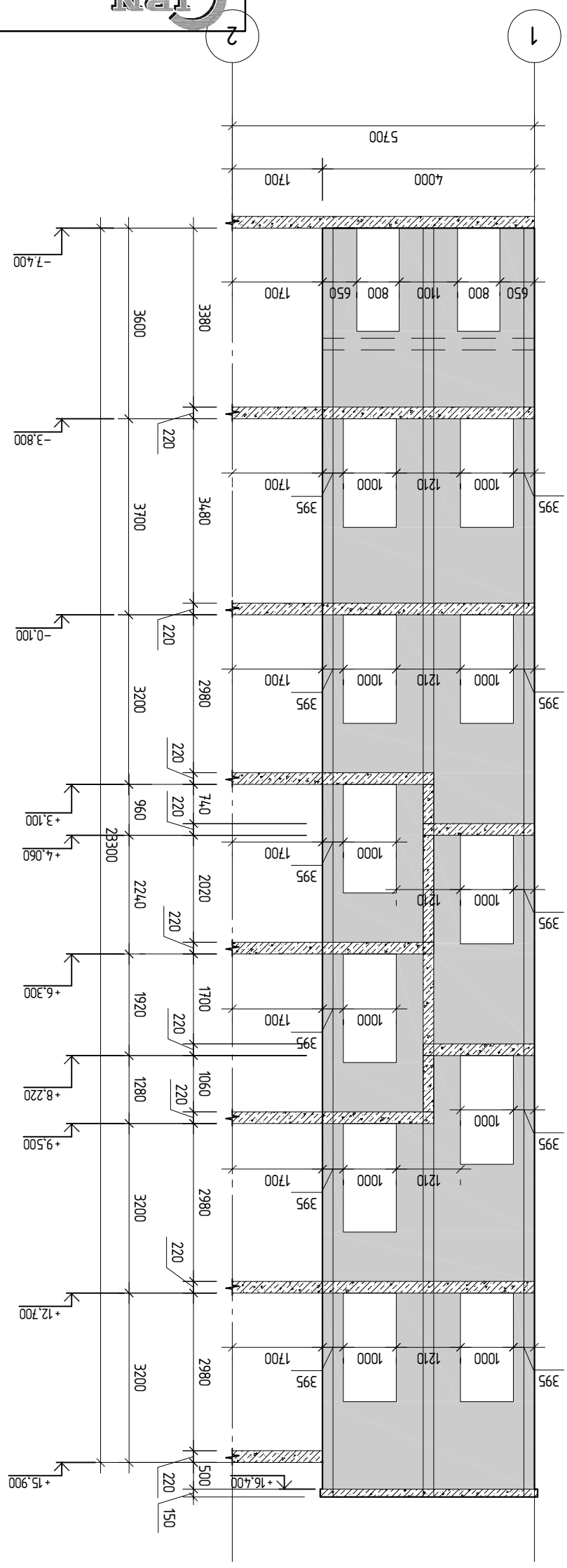

ЗЛАМЗЗП–2 БЭСП 8–8

ГИП.Шабанов	Монтажный план 2–8		
Нач.сектора	Шабанов		
Н.контр.	Шабанов		
Разработал	Шабанов		

ЗАО «ЭЛЕКТРОНМАШ» «Электронмаш» №27. Цех сборки и монтажа электронных модулей

Лит. | Масса | Масштаб

Инв.№ подл. | Подп. и дата | Взам.инв.№

ბირთვი–2
ხედი გ–გ არმირების სქემა

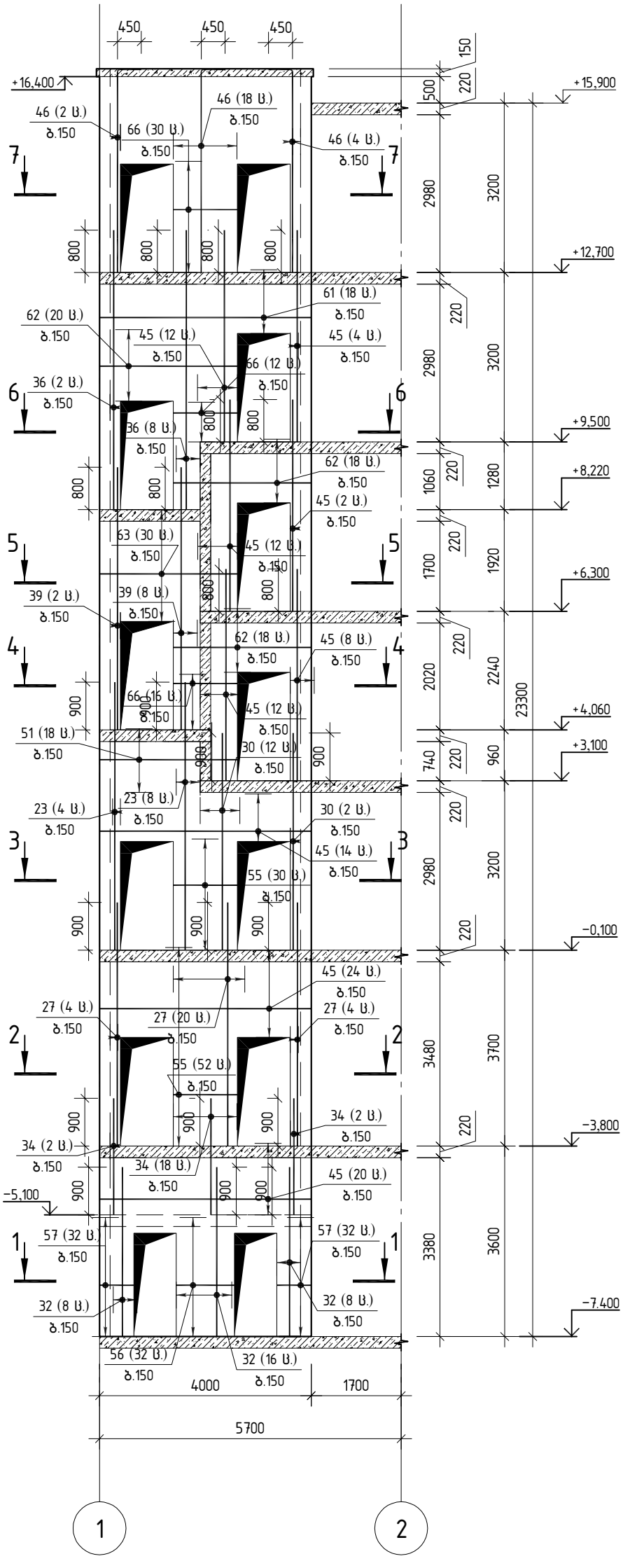

შ.პ.ს. „ჯი აი პი ეი“			კოსტავას №27. "მუზა" რეკონსტრუქცია ადაპტაციის პროექტი	
				მუშა პრ.
მთ.კონსტ.	ო.ქვრივიშვილი		ბირთვი–2 ხედი გ–გ არმირების სქემა	დაკვ
შეასრულა	ბ.ჯინჭარაძე			ფურც. № 633
შეამოწმა	ო.ქვრივიშვილი		მასშტაბი 1:	ინვ. № ფურცლები

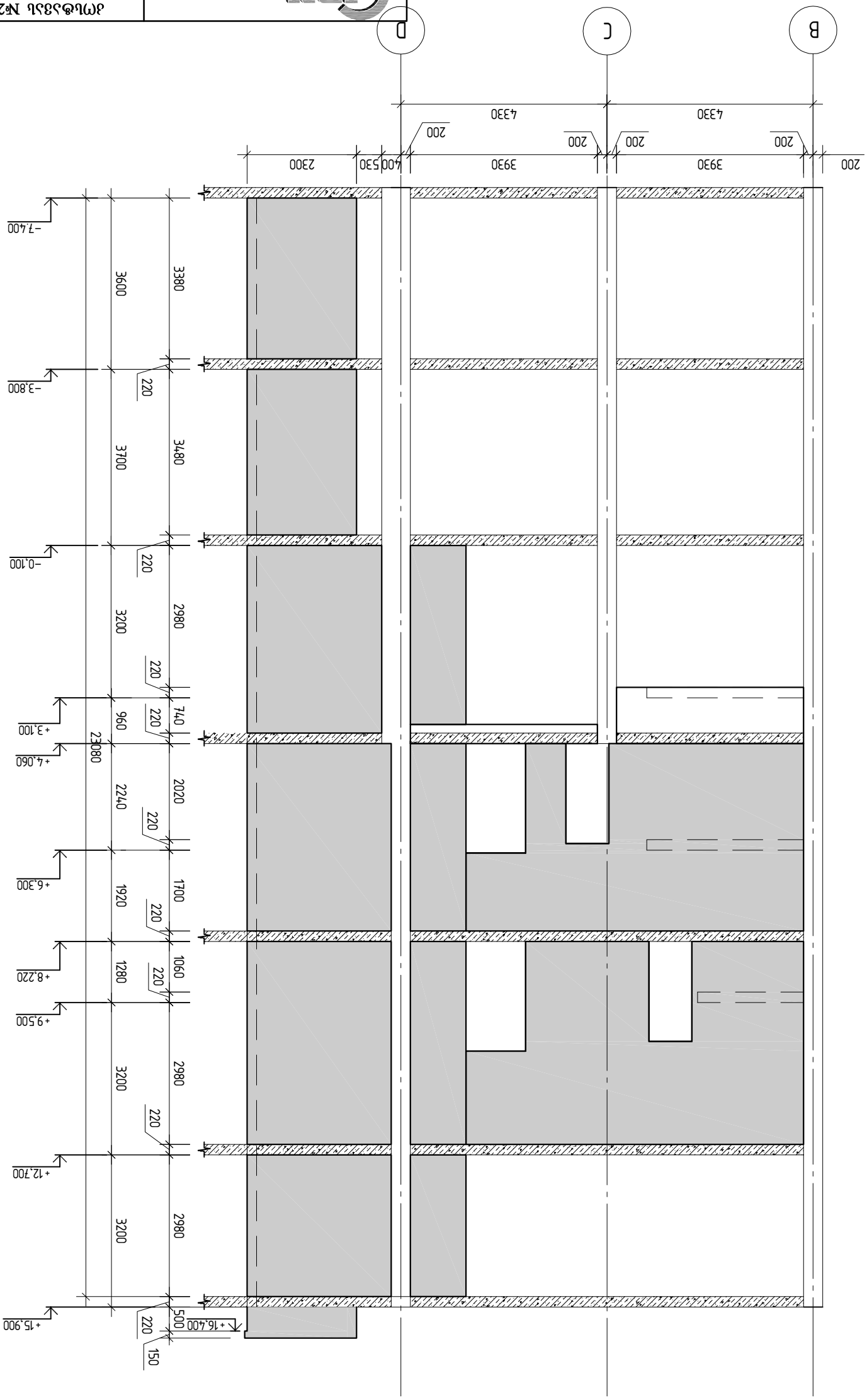

Зональный план Е–Е

Изм. Кол.уч.	Лист	№ док.	Подп.
ГИП		Гончаренко	
Н.контр.		Гончаренко	
Разработал		Гончаренко	

Жилой дом №27, "Зеленый квартал" Северо-Западный район г.Орел

Стадия	Лист	Листов
Р	63	

ООО "ГПИ "Гражданпроект"

ბირთვი–2
ხედი დ–დ არმირების სქემა

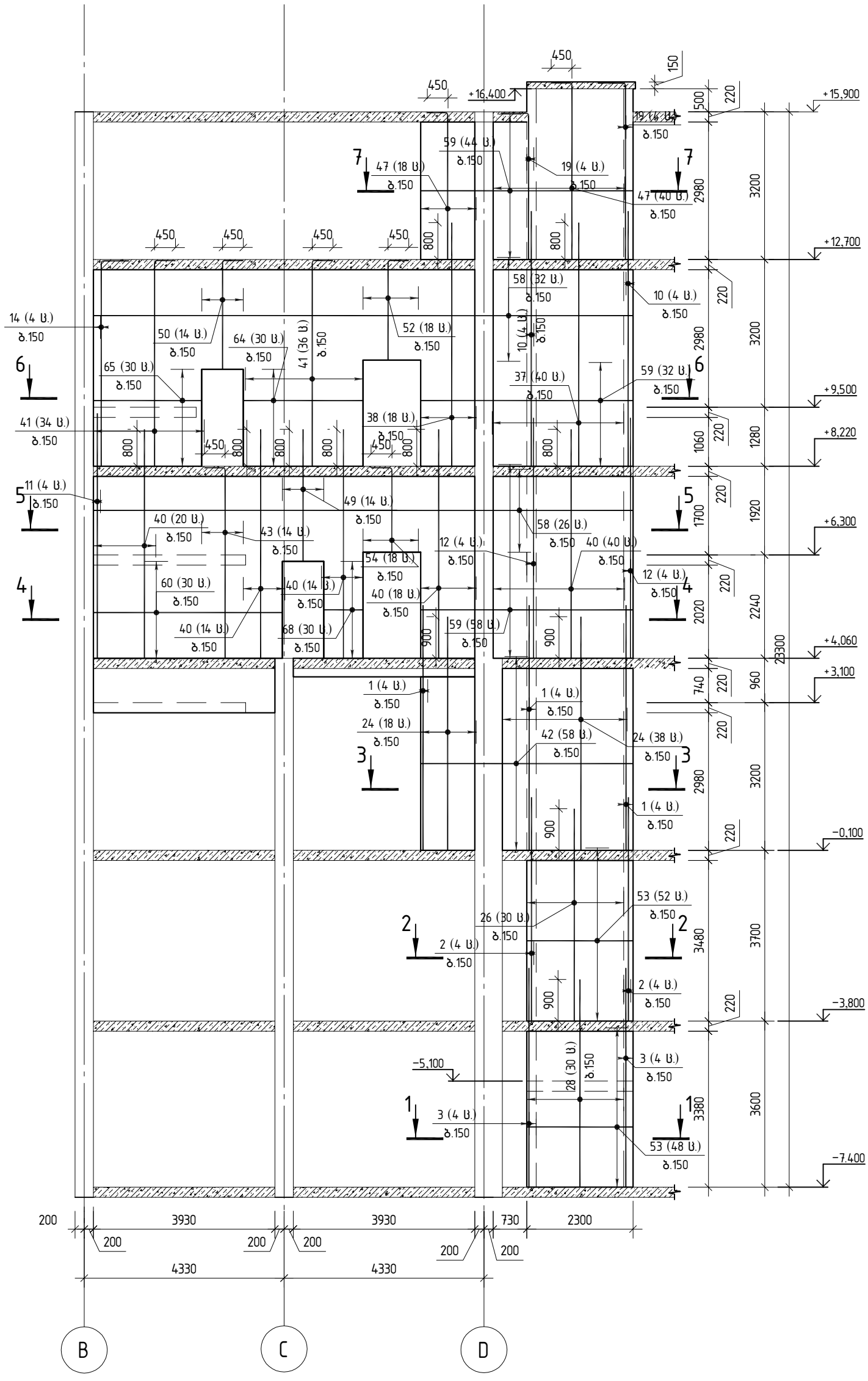

შ.პ.ს. „ჯი აი პი ეი“			კოსტავას №27. "მუზა" რეკონსტრუქცია ადაპტაციის პროექტი	
				მუშა პრ.
მთ.კონსტ.	ო.ქვრივიშვილი		ბირთვი–2 ხედი დ–დ არმირების სქემა	დაკვ
შეასრულა	ბ.ჯინჭარაძე			ფურც. № 635
შეამოწმა	ო.ქვრივიშვილი		მასშტაბი 1:	ინვ. № ფურცლები

ბირთვი–2 ხედი ე–ე

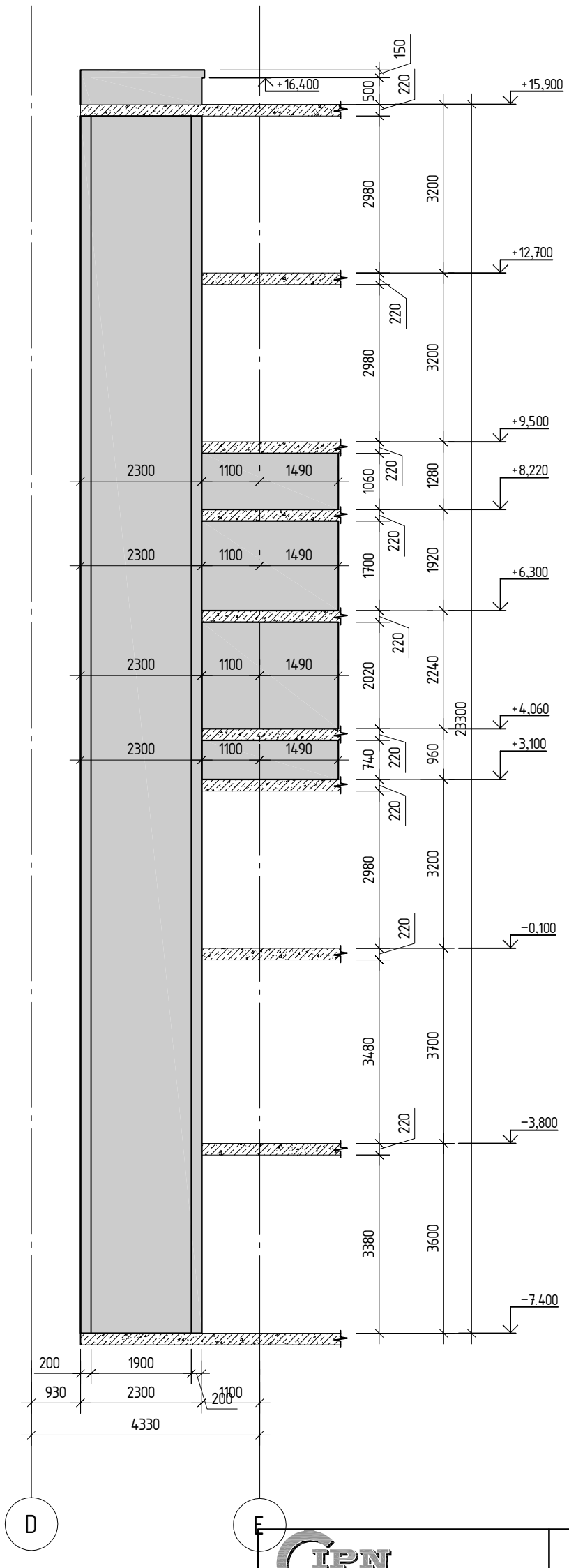

შ.პ.ს. „ჯი აი პი ენ“			კოსტავას №27. "მუზა" რეკონსტრუქცია ადაპტაციის პროექტი	
				მუშა პრ.
მთ.კონსტ.	ო.ქვრივიშვილი		ბირთვი–2 ხედი ე–ე	დაკვ
შეასრულა	ბ.ჯინჭარაძე			ფურც. № 636
შეამოწმა	ო.ქვრივიშვილი		მასშტაბი 1:	ინვ. № ფურცლები

ბირთვი–2
ხელი ე–ე არმირების სქემა

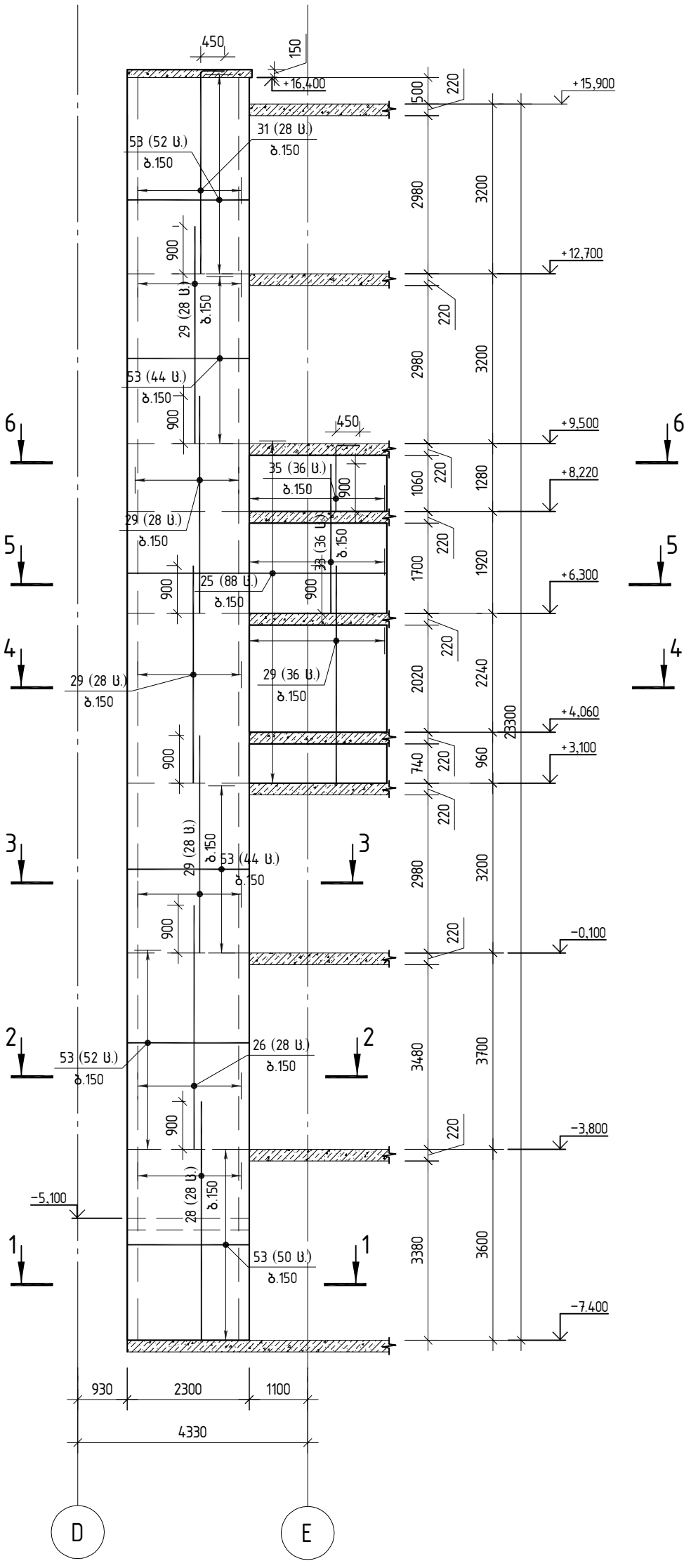

შ.პ.ს. „ჯი აი პი ენ“			კოსტავას №27. "მუზა" რეკონსტრუქცია ადაპტაციის პროექტი	
				მუშა პრ.
მთ.კონსტ.	ო.ქვრივიშვილი		ბირთვი–2 ხელი ე–ე არმირების სქემა	დაკვ
შეასრულა	ბ.ჯინჭარაძე			ფურც. № 637
შეამოწმა	ო.ქვრივიშვილი		მასშტაბი 1:	ინვ. № ფურცლები

ბირთვი–2
ღიობების გაძლიერების არმირების სქემა

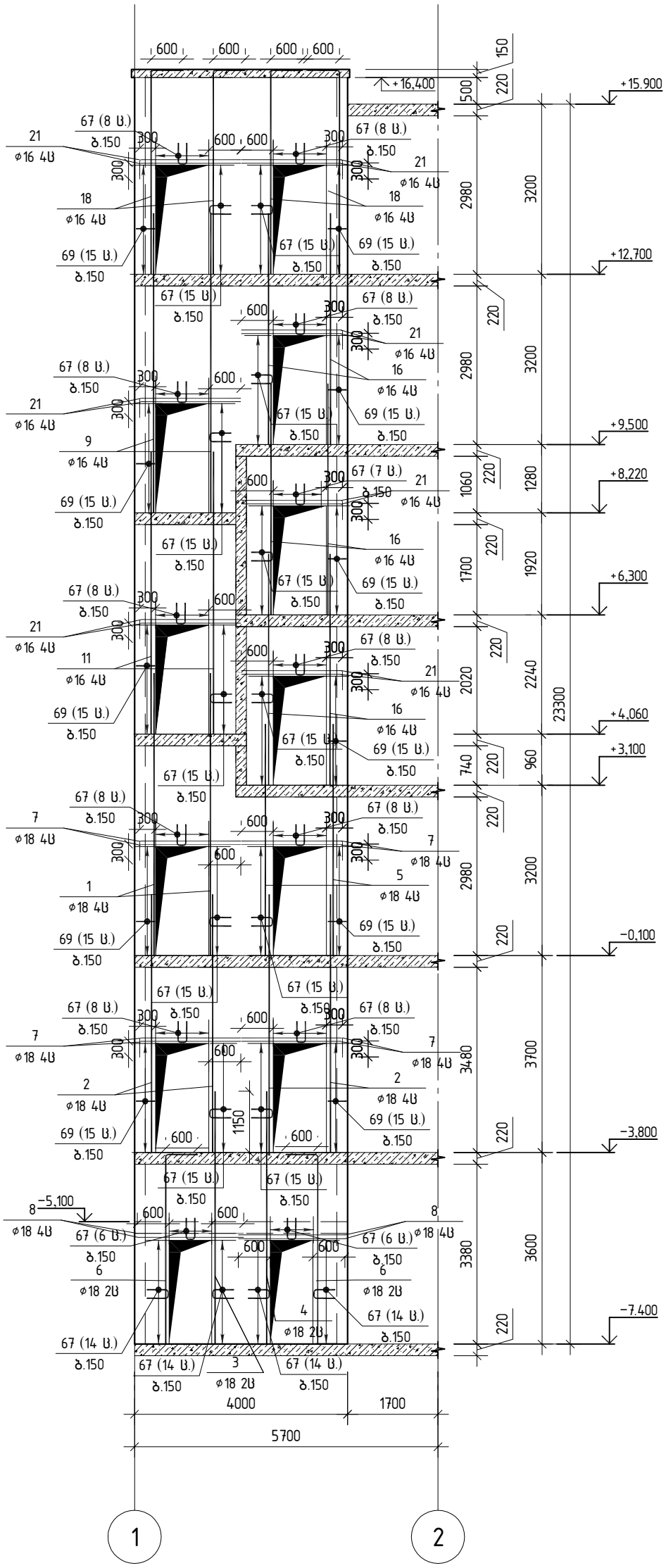

შ.პ.ს. „ჯი აი პი ეც“			კოსტავას №27. "მუზა" რეკონსტრუქცია ადაპტაციის პროექტი	
				მუშა პრ.
მთ.კონსტ.	ო.ქვრივიშვილი		ბირთვი–2 ხედი ა–ა არმირების სქემა	დაკვ
შეასრულა	ბ.ჯინჭარაძე			ფურც. № 638
შეამოწმა	ო.ქვრივიშვილი		მასშტაბი 1:	ინვ. № ფურცლები

ბირთვი–2
ღიობების გაძლიერების არმირების სქემა

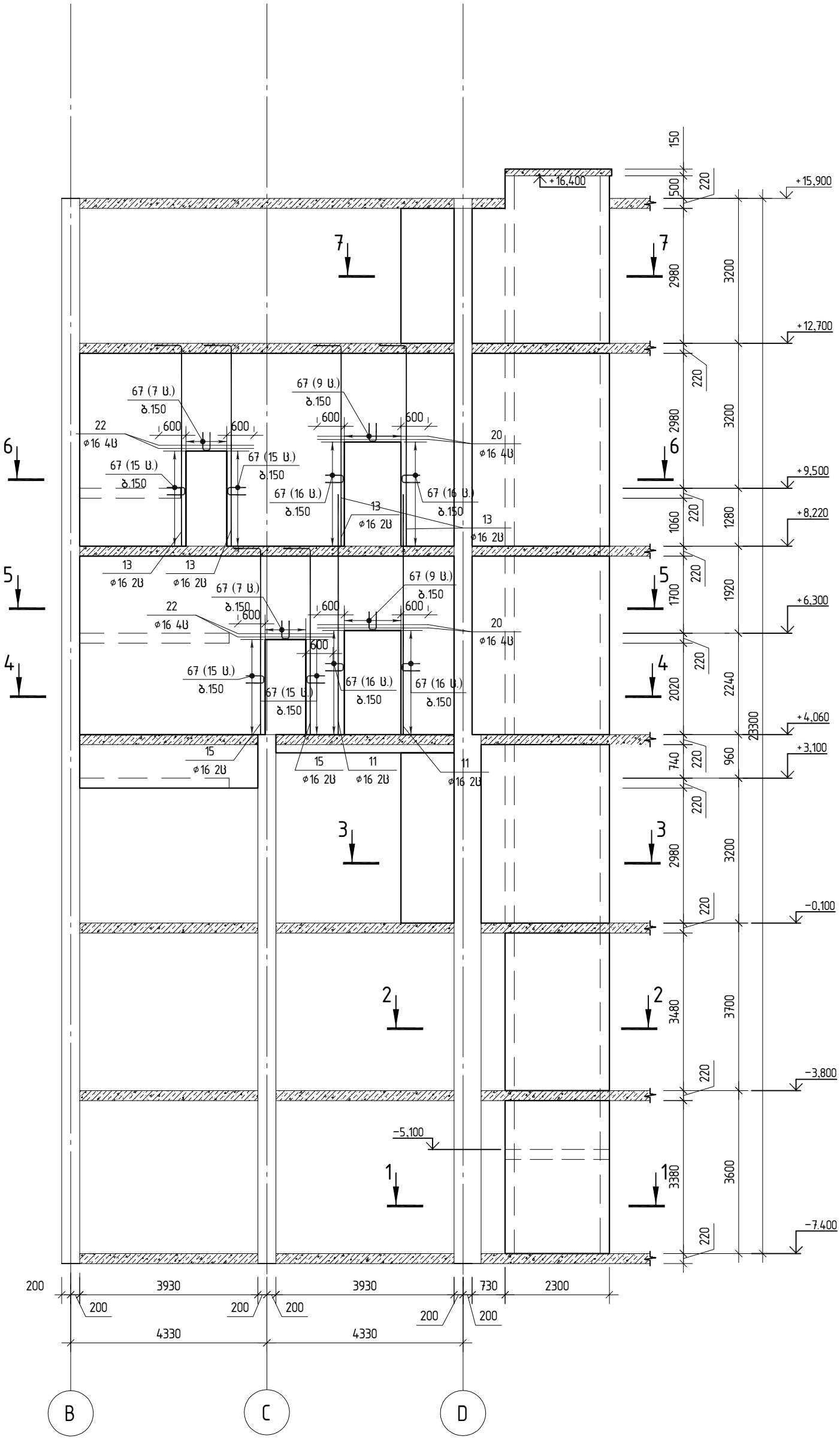

შ.პ.ს. „ჯი აი პი ეი“			კოსტავას №27. "მუზა" რეკონსტრუქცია ადაპტაციის პროექტი	
				მუშა პრ.
მთ.კონსტ.	ო.ქვრივიშვილი		ბირთვი–2 ხედი ა–ა არმირების სქემა	დაკვ
შეასრულა	ბ.ჯინჭარაძე			ფურც. № 639
შეამოწმა	ო.ქვრივიშვილი		მასშტაბი 1:	ინვ. № ფურცლები

ბ-2
ჭრილი 1-1

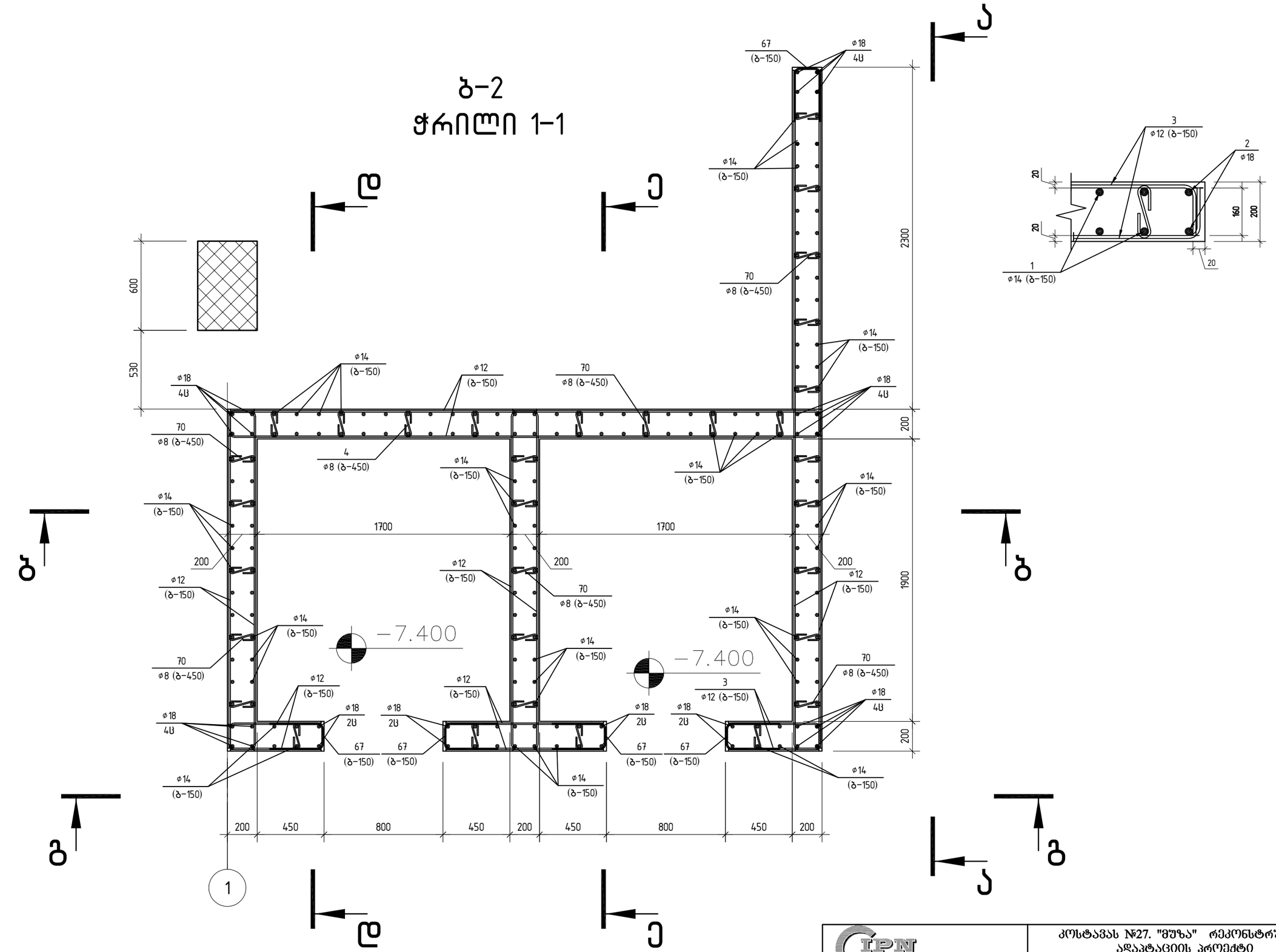

შ.პ.ს. „ჯი აი პი ენ“			კოსტავას №27. "მუზა" რეკონსტრუქცია ადაპტაციის პროექტი	
				მუშა პრ.
მთ.კონსტ.	ო.ქვრივიშვილი		ბ-2 ჭრილი 1-1	დაკვ
შეასრულა	ბ.ჯინჭარაძე			ფურც. № 640
შეამოწმა	ო.ქვრივიშვილი		მასშტაბი 1:	ინვ. № ფურცლები

ბ-2
ჭრილი 2-2

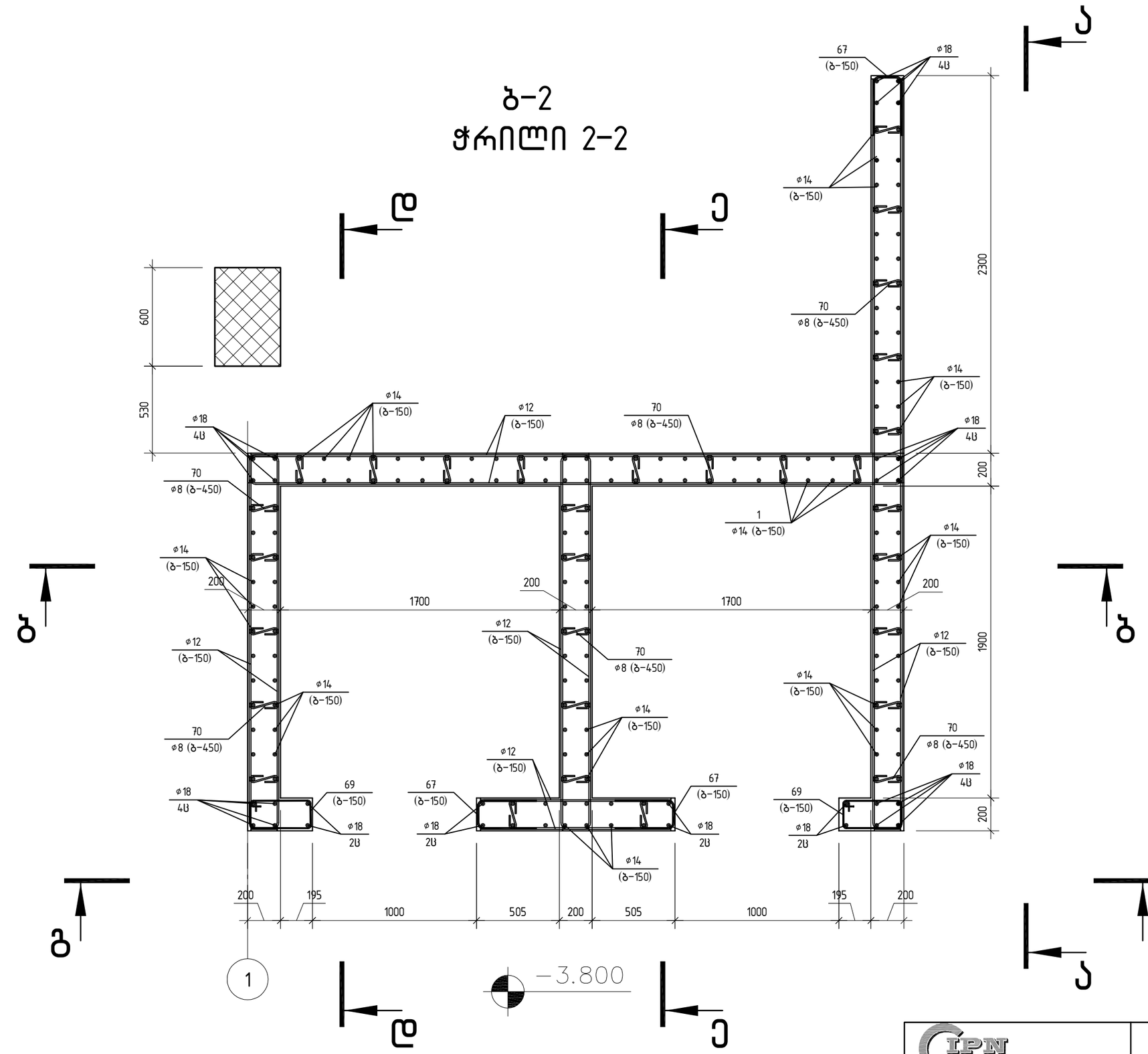

შ.პ.ს. „ჯი აი პი ენ“			კოსტავას №27. "მუზა" რეკონსტრუქცია ადაპტაციის პროექტი		
					მუშა არ.
მთ.კონსტ.	ო.ქვრივიშვილი		ბ-2 ჭრილი 2-2		დაკვ
შეასრულა	ბ.ჯინჭარაძე				ფურც. № 641
შეამოწმა	ო.ქვრივიშვილი		მასშტაბი 1:	ინვ. №	ფურცლები

ბ-2
ჭრილი 3-3

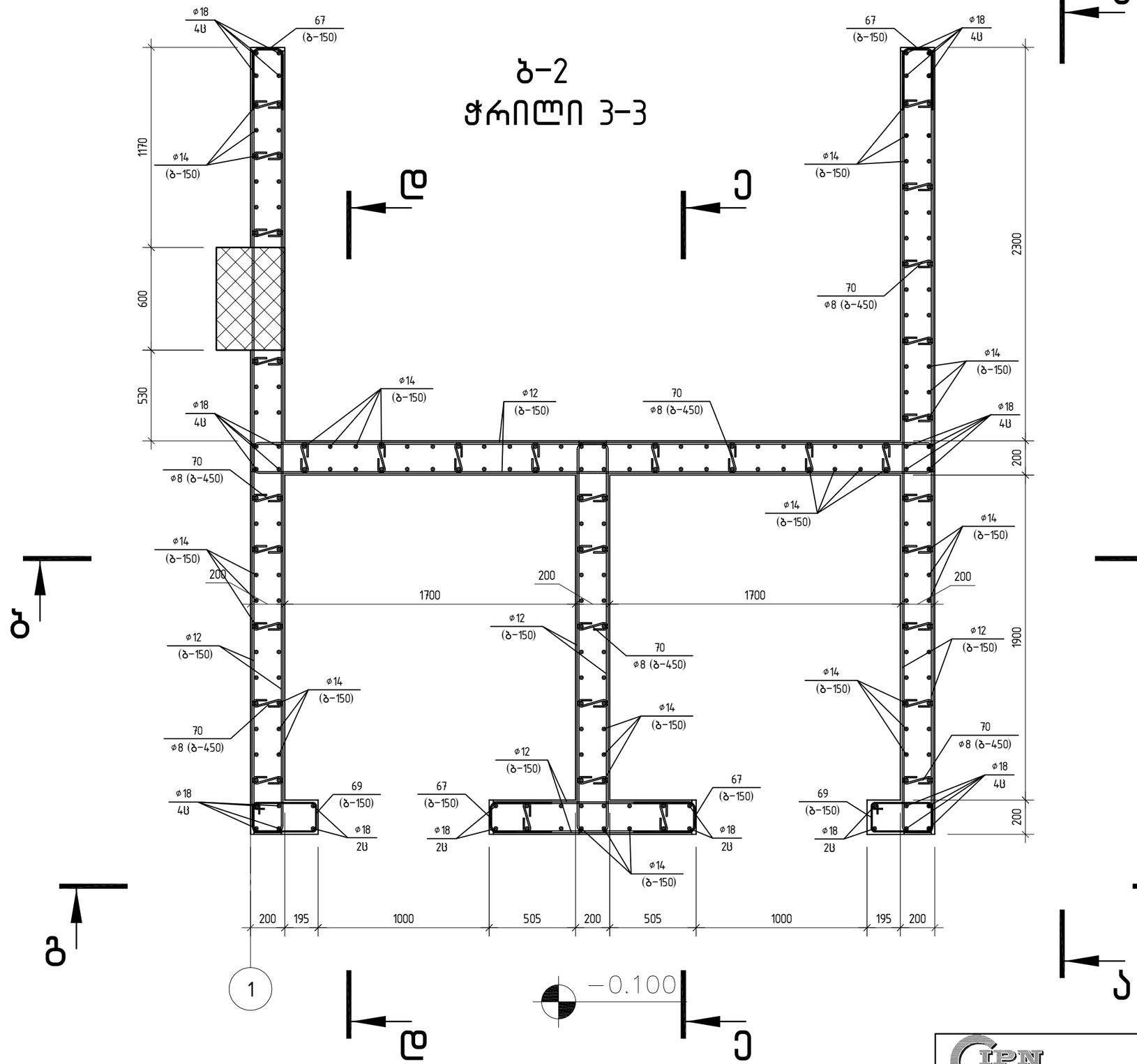

შ.პ.ს. „ჯი აი პი ენ“			კოსტავას №27. "მუზა" რეკონსტრუქცია ადაპტაციის პროექტი	
				მუშა პრ.
მთ.კონსტ.	ო.ქვრივიშვილი		ბ-2 ჭრილი 3-3	დაკვ
შეასრულა	ბ.ჯინჭარაძე			ფურც. № 642
შეამოწმა	ო.ქვრივიშვილი		მასშტაბი 1:	ინვ. № ფურცლები

ბ-2
ჭრილი 7-7

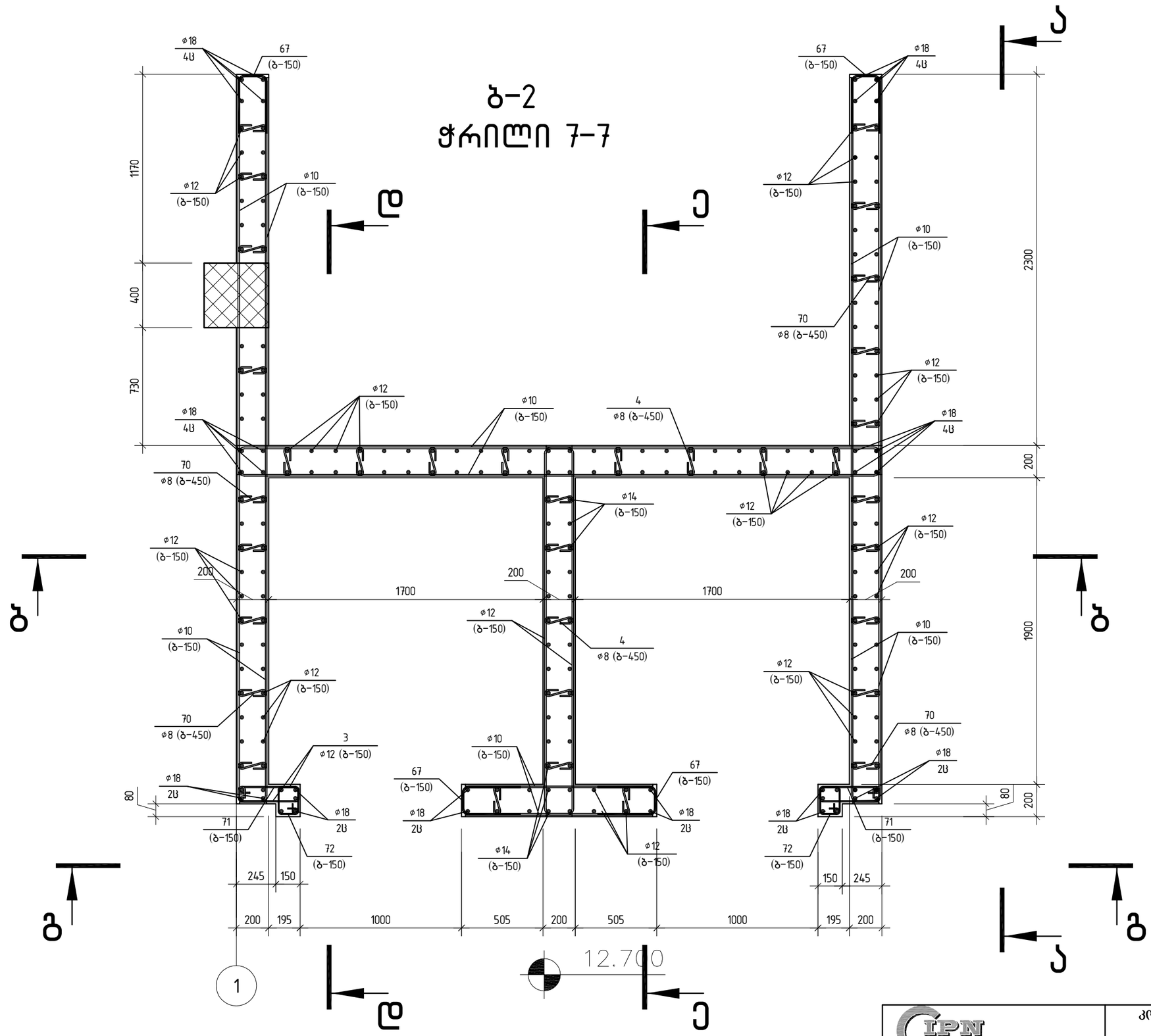

შ.პ.ს. „ჯი აი პი ენ“			კოსტავას №27. "მუზა" რეკონსტრუქცია ადაპტაციის პროექტი	
				მუშა პრ.
მთ.კონსტ.	ო.ქვრივიშვილი		ბ-2 ჭრილი 7-7	დაკვ
შეასრულა	ბ.ჯინჭარაძე			ფურც. № 646
შეამოწმა	ო.ქვრივიშვილი		მასშტაბი 1:	ინვ. № ფურცლები

ბ-2
ჭრილი 6-6

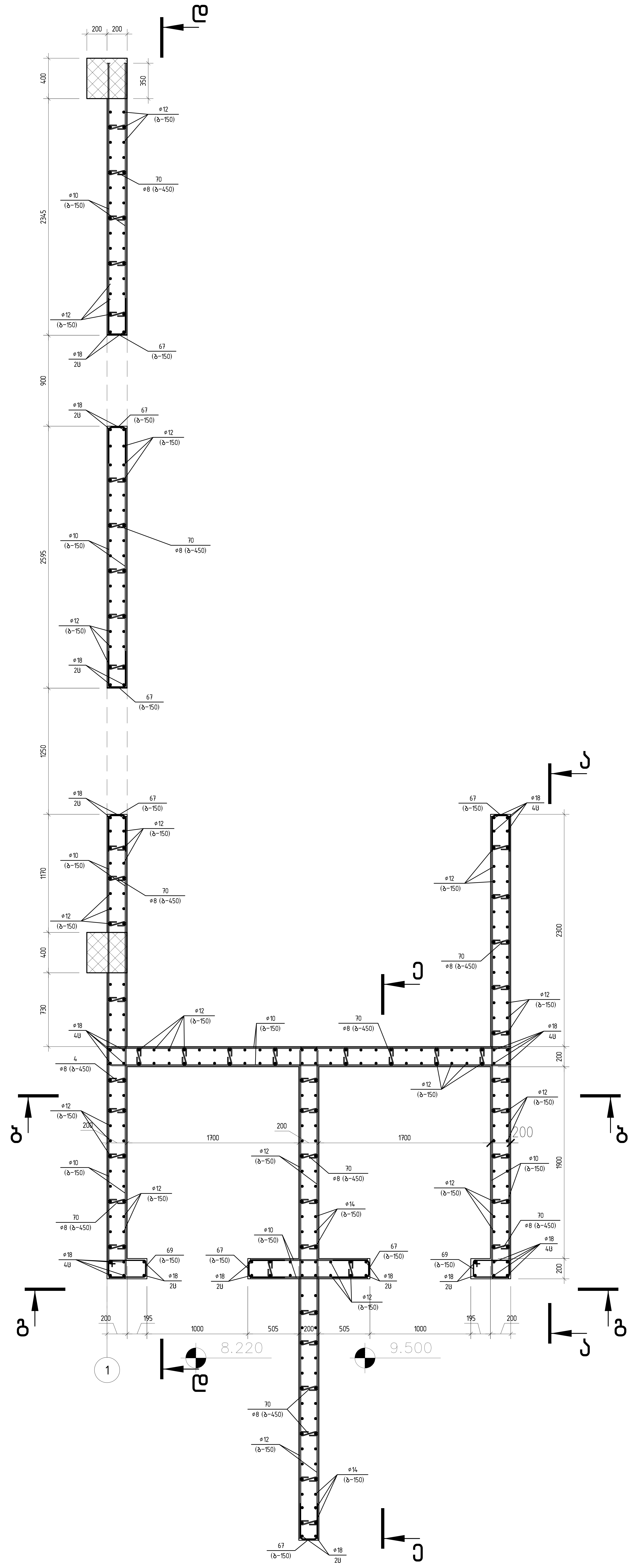

შ.პ.ს. „ჯი აი პი ენ"			კოსტავას №27. "მუზა" რეკონსტრუქცია ადაპტაციის პროექტი	
				მუშა პრ.
მთ.კონსტ.	ო.ქვრივიშვილი		ბ-2 ჭრილი 6-6	დაკვ
შეასრულა	ბ.ჯინჭარაძე			ფურც. № 645
შეამოწმა	ო.ქვრივიშვილი		მასშტაბი 1: ინვ. №	ფურცლები

ბ-2
ჭრილი 4-4

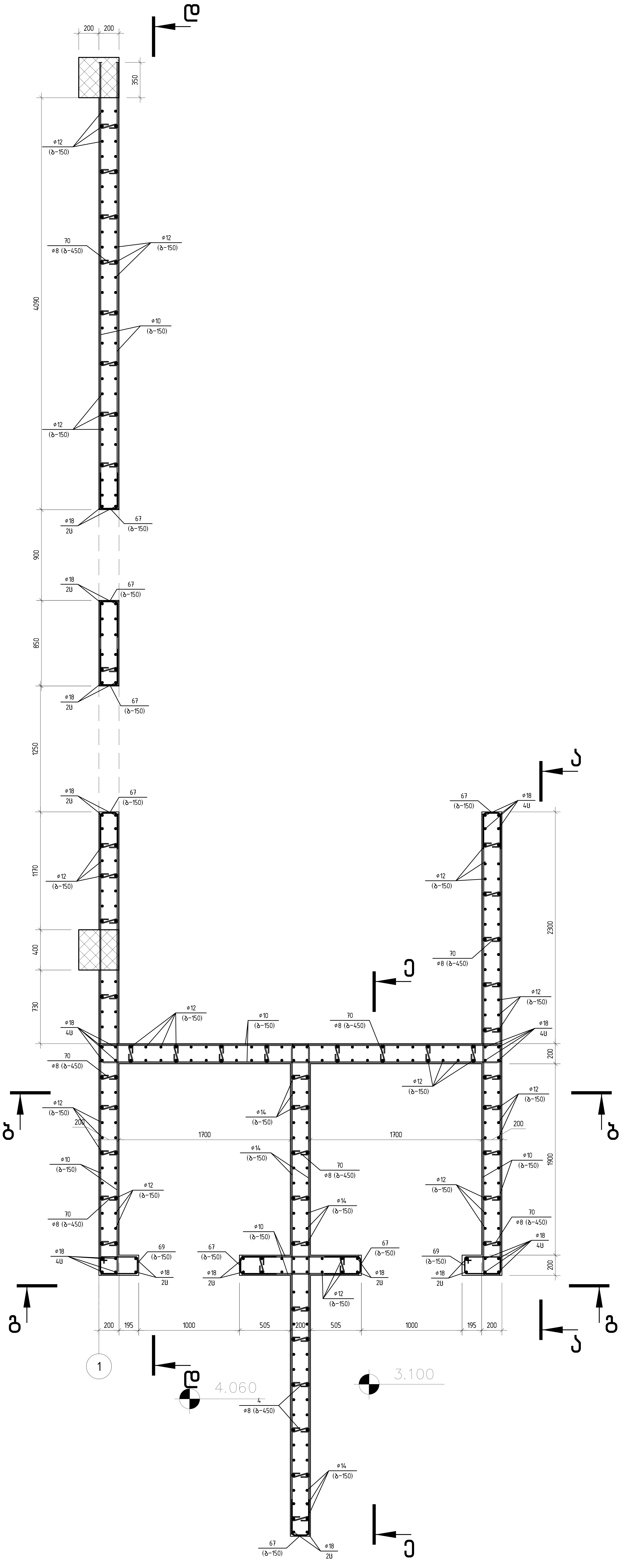

შ.პ.ს. „ჯი აი პი ენ“			კოსტავას №27. "მუზა" რეკონსტრუქცია ადაპტაციის პროექტი	
				მუშა პრ.
მთ.კონსტ.	ო.ქვრივიშვილი		ბ-2 ჭრილი 4-4	დაკვ
შეასრულა	ბ.ჯინჭარაძე			ფურც. № 643
შეამოწმა	ო.ქვრივიშვილი		მასშტაბი 1: ინვ. №	ფურცლები

ბ-2
ჭრილი 5-5

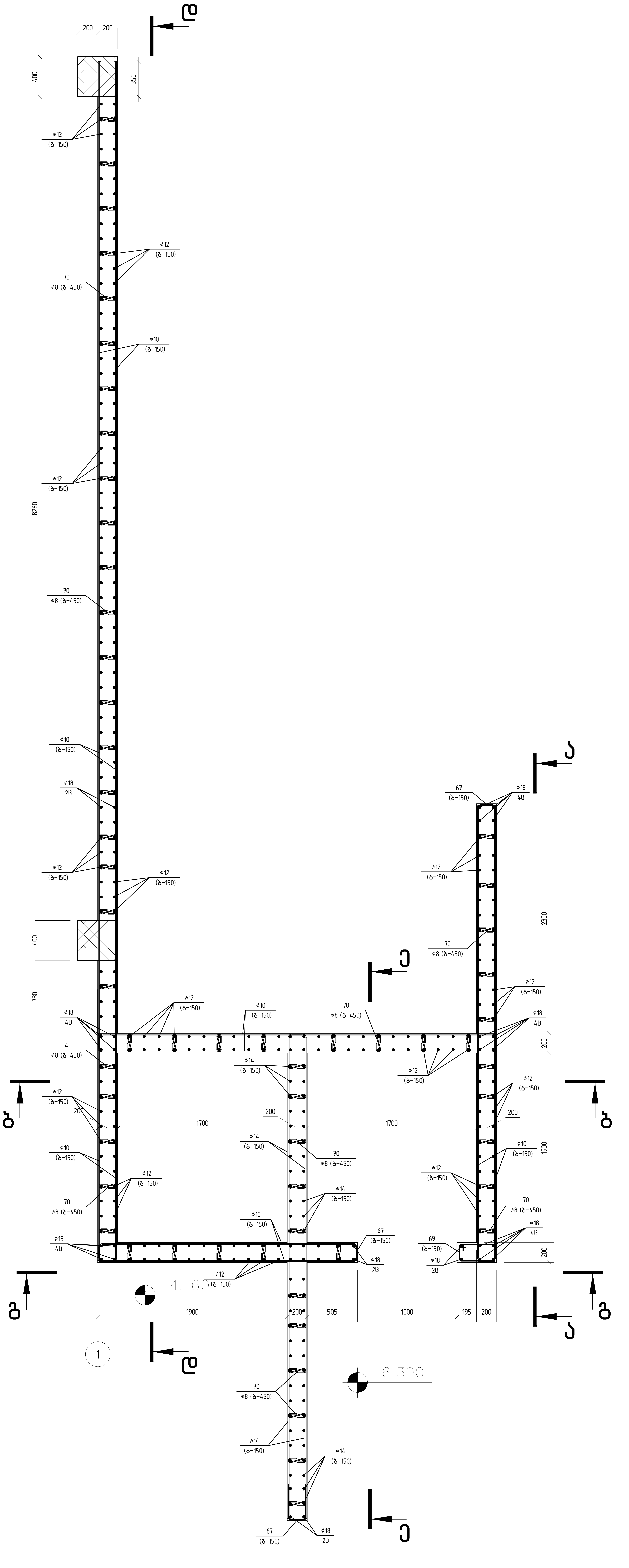

შ.პ.ს. „ჯი აი პი ენ"			კოსტავას №27. "მუზა" რეკონსტრუქცია ადაპტაციის პროექტი	
				მუშა პრ.
მთ.კონსტ.	ო.ქვრივიშვილი		ბ-2 ჭრილი 5-5	დაკვ
შეასრულა	ბ.ჯინჭარაძე			ფურც. № 644
შეამოწმა	ო.ქვრივიშვილი		მასშტაბი 1: / ინვ. №	ფურცლები

ბ-2 ღიობის გაძლიერების დეტალები

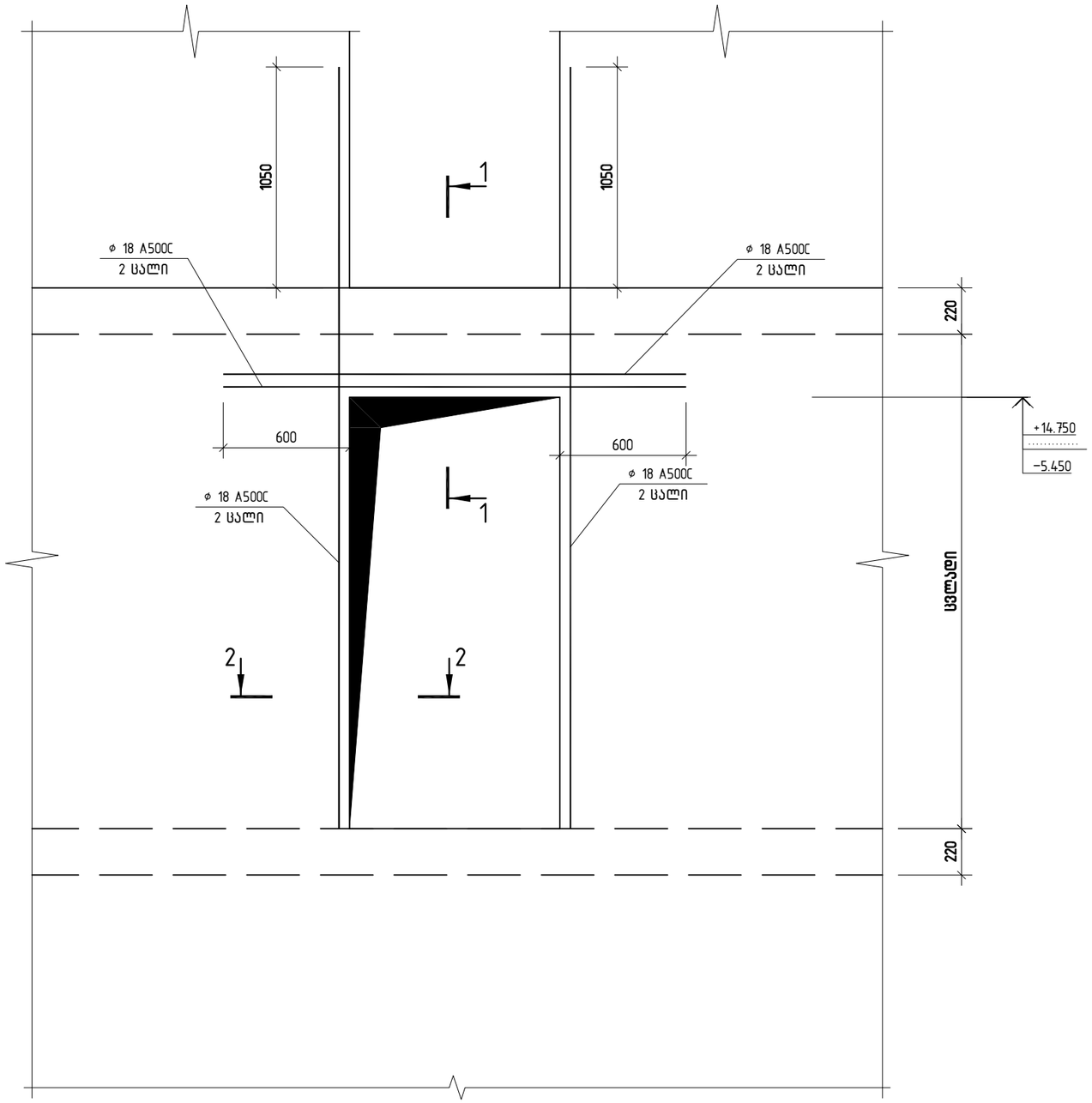

კვეთი 1-1

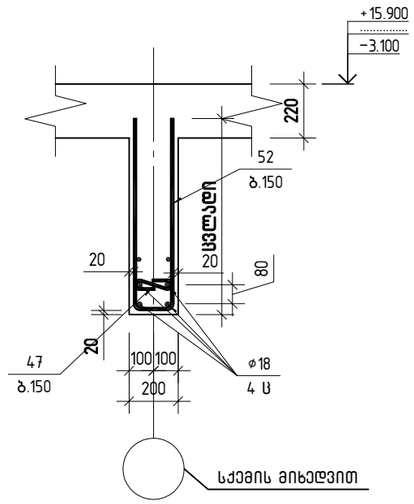

კვეთი 2-2

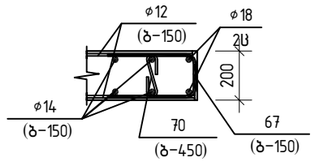

პოზ.67

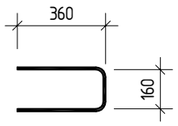

პოზ. 70



შ.პ.ს. „ჯი აი პი ენ“			კოსტავას №27. "მუზა" რეკონსტრუქცია ადაპტაციის პროექტი	
				მუშა არ.
მთ.კონსტ.	ო.ქვრივიშვილი		ბ-2 ღიობის გაძლიერების დეტალი	დაკვ
შეასრულა	ბ.ჯინჭარაძე			ფურც. № 647
შეამოწმა	ო.ქვრივიშვილი		მასშტაბი 1:	ინვ. № ფურცლები

პოზ.	ა ღ ნ ი შ ვ ნ ა	დ ა ს ა ხ ე ლ ე ბ ა	რაოდ	ერთ. მასა კგ	საერთო მასა, კგ
		კედლის არმირება ღერძზე			
		დეტალები			
		ф18 A500C			
1		ℓ=5310	16	10.62	170
2		ℓ=4850	28	9.70	272
3		ℓ=4750	20	9.50	190
4		ℓ=4750	2	9.50	19
5		ℓ=4350	14	8.70	122
6		ℓ=4140	4	8.28	33
7		ℓ=2190	16	4.38	70
8		ℓ=2000	8	4.00	32.0
		ф16 A500C			
9		ℓ=5630	4	8.90	36
10		ℓ=5530	8	8.74	69.9
11		ℓ=5310	12	8.39	101
12		ℓ=5210	8	8.23	65.9
13		ℓ=5200	8	8.22	66
14		ℓ=5030	4	7.95	31.8
15		ℓ=4880	4	7.71	31
16		ℓ=4350	12	6.87	82
17		ℓ=4250	36	6.71	241.7
18		ℓ=3760	8	5.94	48
19		ℓ=3750	20	5.92	118.5
20		ℓ=2450	8	3.87	31
21		ℓ=2190	28	3.46	97
22		ℓ=2100	8	3.32	26
		ф14 A500C			
23		ℓ=5060	12	6.12	73.5
24		ℓ=5060	56	6.12	342.9
25		ℓ=4890	88	5.92	520.7
26		ℓ=4600	166	5.57	924.0
27		ℓ=4600	28	5.57	155.8
28		ℓ=4500	166	5.45	903.9
29		ℓ=4100	256	4.96	1270.0
30		ℓ=4100	14	4.96	69.5
31		ℓ=3600	28	4.36	122.0
32		ℓ=3200	32	3.87	123.9
33		ℓ=2820	36	3.41	122.8
34		ℓ=2200	22	2.66	58.6
35		ℓ=1675	36	2.03	73.0
		ф12 A500C			
36		ℓ=5280	10	4.69	46.9
37		ℓ=5280	40	4.69	187.5
38		ℓ=5280	18	4.69	84.4
39		ℓ=4960	10	4.40	44.0
40		ℓ=4960	106	4.40	466.9
41		ℓ=4890	70	4.34	304.0
42		ℓ=4600	204	4.08	833.3
43		ℓ=4560	14	4.05	56.7
44		ℓ=4000	324	3.55	1150.8
45		ℓ=4000	254	3.55	902.2
46		ℓ=3620	24	3.21	77.1
47		ℓ=3610	58	3.21	185.9
48		ℓ=3600	108	3.20	345.3
49		ℓ=2860	14	2.54	35.6
50		ℓ=2790	14	2.48	34.7
51		ℓ=2605	18	2.31	41.6
52		ℓ=2590	18	2.30	41.4
53		ℓ=2300	332	2.04	678.1
54		ℓ=2255	18	2.00	36.0
55		ℓ=1210	82	1.07	88.1
56		ℓ=1100	32	0.98	31.3
57		ℓ=650	64	0.58	36.9
		ф10 A500C			
58		ℓ=11690	58	7.21	418.3
59		ℓ=4600	310	2.84	879.8
60		ℓ=4090	30	2.52	75.7
61		ℓ=4000	194	2.47	478.8
62		ℓ=2605	56	1.61	90.0
63		ℓ=2600	30	1.60	48.1
64		ℓ=2595	30	1.60	48.0
65		ℓ=2345	30	1.45	43.4
66		ℓ=1210	58	0.75	43.3
67		ℓ=915	718	0.56	402
68		ℓ=850	30	0.52	15.7
		ф8 A240			
69		ℓ=1180	165	0.47	77.55
70		ℓ=395	2255	0.16	351.84
71		ℓ=1065	42	0.42	17.67
72		ℓ=720	42	0.28	11.94
		მასალები			
		B30 კლასის ბეტონი		91,32	მ³

შ.პ.ს. „ჯი აი პი ენ“			კონსტავას №27. "მუზა" რეკონსტრუქცია ადაპტაციის პროექტი	
				მუშა პრ.
მთ.კონსტ.	ო.ქვრივიშვილი		ბირთვი–2 ამოკრეფა	დაკვ
შეასრულა	ბ.ჯინჭარაძე			ფურც. № 648
შეამოწმა	ო.ქვრივიშვილი		მასშტაბი 1:	ინვ. № ფურცლები

მონოლითური კედელი მ.კ-5

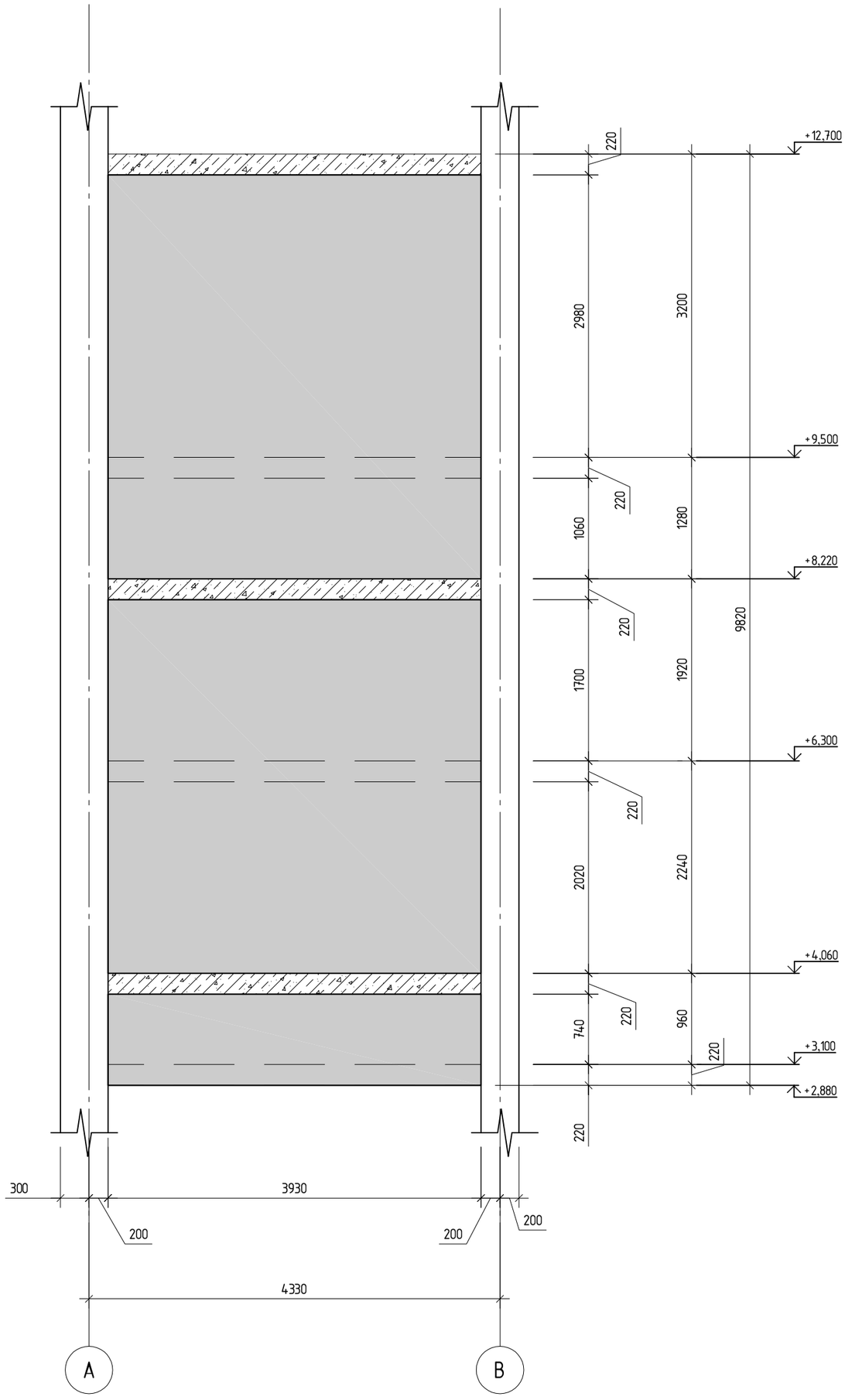

შპს „ჯი აი პი ეს“			კოსტავას №27. "მუზა" რეკონსტრუქცია ადაპტაციის პროექტი	
				მუშა პრ.
მთ.კონსტ.	ო.ქვრივიშვილი		მონოლითური კედელი მ.კ-5	დაკვ
შეასრულა	ბ.ჯინჭარაძე			ფურც. № 649
შეამოწმა	ო.ქვრივიშვილი		მასშტაბი 1:	ინვ. № ფურცლები

მონოლითური კედელი მ.კ–5
არმირების სქემა

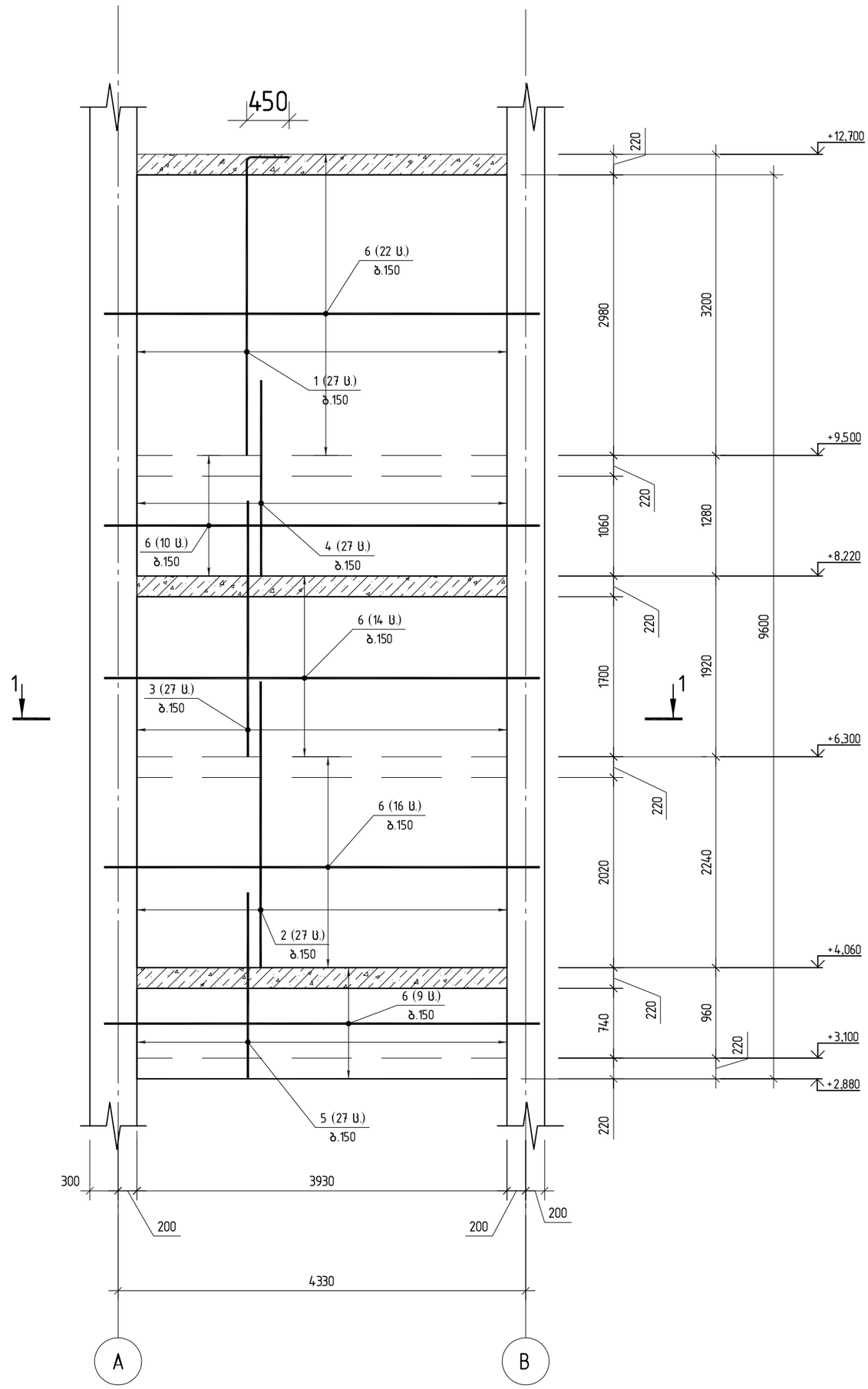

შპს „ჯი აი პი ეი“			კოსტავას №27. "მუზა" რეკონსტრუქცია ადაპტაციის პროექტი		
					მუშა პრ.
მთ.კონსტ.	ო.ქვრივიშვილი		მონოლითური კედელი მ.კ–5 არმირების სქემა		დაკვ
შეასრულა	ბ.ჯინჭარაძე				ფურც. № 650
შეამოწმა	ო.ქვრივიშვილი		მასშტაბი 1:	ინვ. №	ფურცლები

მ.კ–5
ჭრილი 1–1

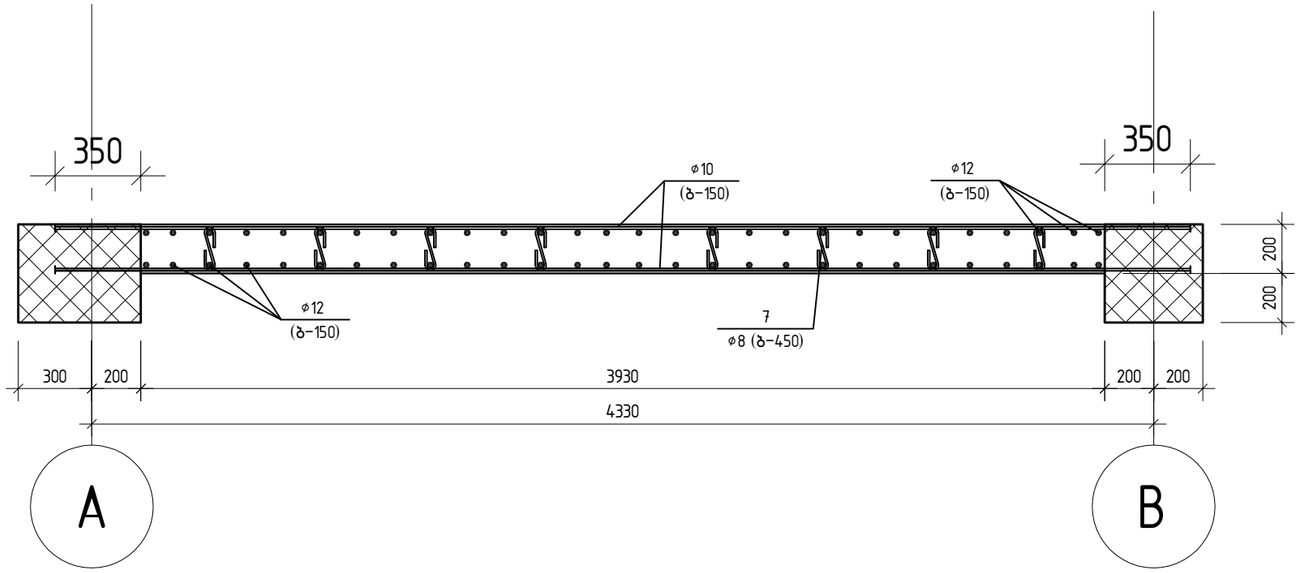

პოზ. 7

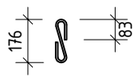

პოზ.	ა ღ ნ ი შ ვ ნ ა	დ ა ს ა ხ ე ლ ე ბ ა	რაოდ.	ერთ. მასა კგ	საერთო მასა, კგ
		მ.კ–5			
		დეტალები			
		φ12 A500C			
1		ℓ=3600	27	3.20	86.3
2		ℓ=3040	27	2.70	72.9
3		ℓ=2720	27	2.42	65.2
4		ℓ=2080	27	1.85	49.9
5		ℓ=1980	27	1.76	47.5
		φ10 A500C			
6		ℓ=4630	71	2.86	202.8
		φ8 A240			
7		ℓ=370	189	0.15	28.5
		მასალები			
		B30 კლასის ბეტონი		7.55	მ³

შ.პ.ს. „ჯი აი პი ენ“			კოსტავას №27. "მუზა" რეკონსტრუქცია ადაპტაციის პროექტი	
				მუშა პრ.
მთ.კონსტ.	ო.ქვრივიშვილი		მ.კ–5 ჭრილი 1–1	დაკვ
შეასრულა	ბ.ჯინჭარაძე			ფურც. № 651
შეამოწმა	ო.ქვრივიშვილი		მასშტაბი 1:	ინვ. № ფურცლები

მონოლითური კედელი მ.კ-6

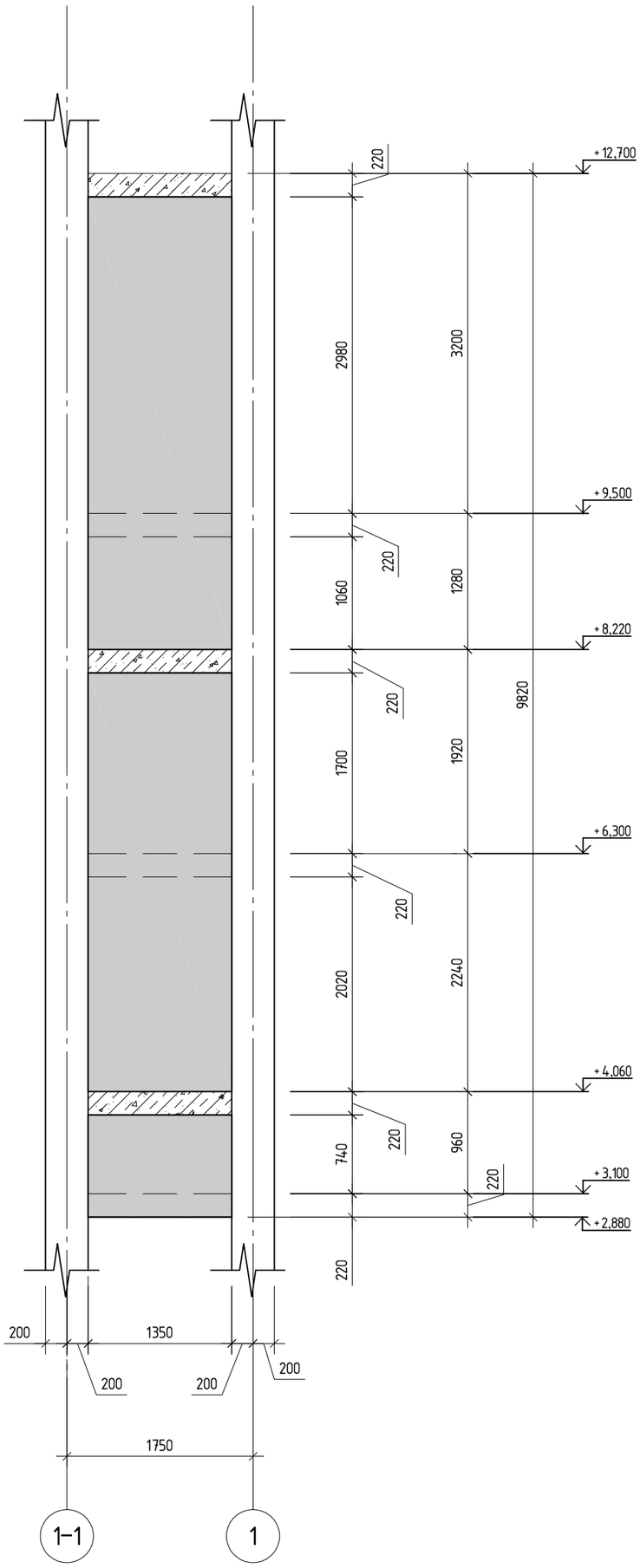

შ.პ.ს. „ჯი აი პი ენ“			კოსტავას №27. "მუზა" რეკონსტრუქცია ადაპტაციის პროექტი	
				მუშა პრ.
მთ.კონსტ.	ო.ქვრივიშვილი		მონოლითური კედელი მ.კ-6	დაკვ
შეასრულა	ბ.ჯინჭარაძე			ფურც. № 652
შეამოწმა	ო.ქვრივიშვილი		მასშტაბი 1:	ინვ. № ფურცლები

მონოლითური კედელი მ.კ-6
არმირების სქემა

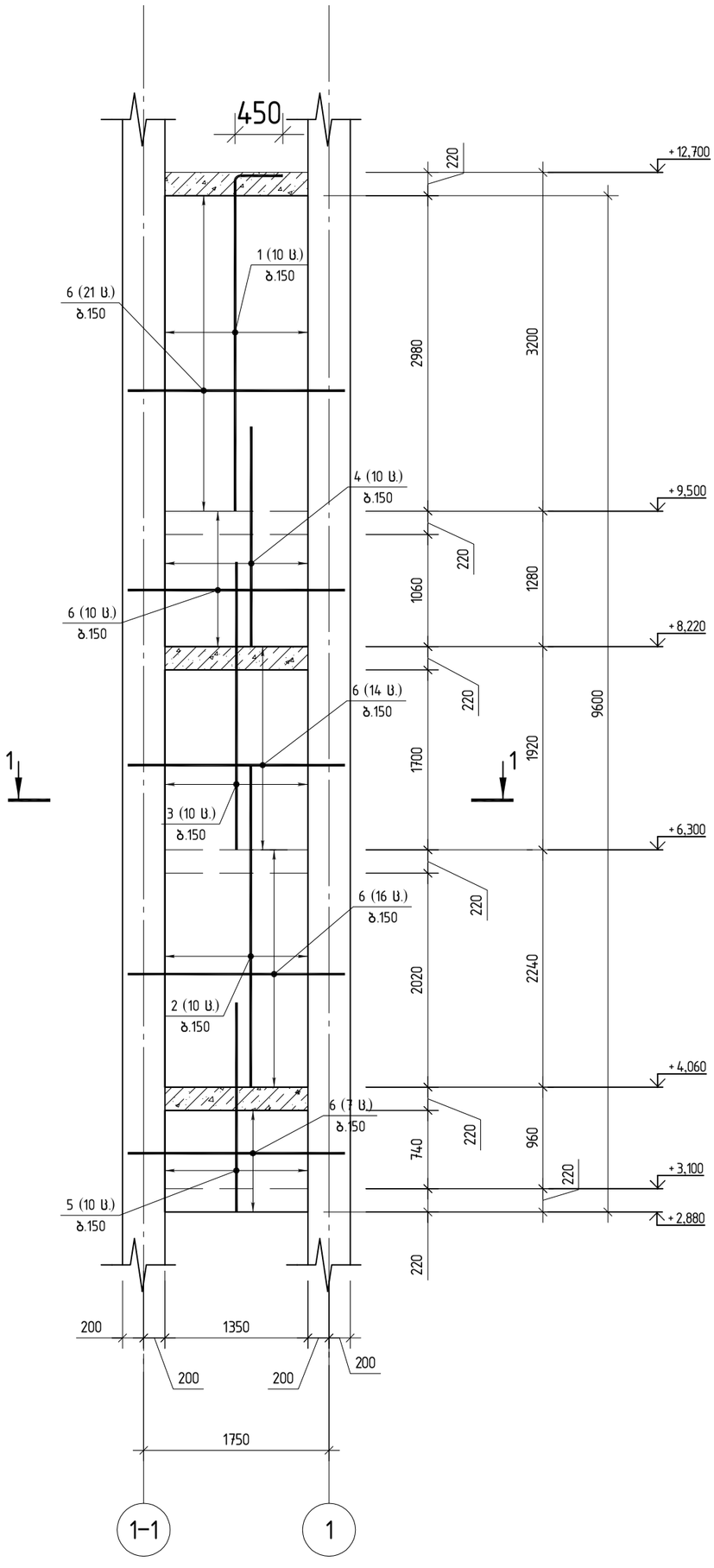

შ.პ.ს. „ჯი აი პი ენ“			კოსტავას №27. "მუზა" რეკონსტრუქცია ადაპტაციის პროექტი		
					მუშა პრ.
მთ.კონსტ.	ო.ქვრივიშვილი		მონოლითური კედელი მ.კ-6 არმირების სქემა		დაკვ
შეასრულა	ბ.ჯინჭარაძე				ფურც. № 653
შეამოწმა	ო.ქვრივიშვილი		მასშტაბი 1:	ინვ. №	ფურცლები

მ.კ-6
ჭრილი 1-1

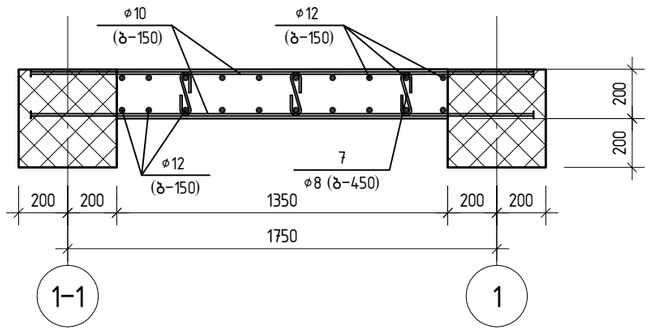

პოზ. 7

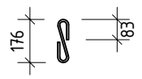

პოზ.	ა ღ ნ ი შ ვ ნ ა	დ ა ს ა ხ ე ლ ე ბ ა	რაოდ.	ერთ. მასა კგ	საერთო მასა, კგ
		მ.კ-6			
		დეტალები			
		ф12 A500C			
1		ℓ=3600	10	3.20	32.0
2		ℓ=3040	10	2.70	27.0
3		ℓ=2720	10	2.42	24.2
4		ℓ=2080	10	1.85	18.5
5		ℓ=1980	10	1.76	17.6
		ф10 A500C			
6		ℓ=2050	68	1.26	86.0
		ф8 A240			
7		ℓ=370	63	0.15	9.45
		მასალები			
		B30 კლასის ბეტონი		2.65	მ³

შ.პ.ს. „ჯი აი პი ენ“			კოსტავას №27. "მუზა" რეკონსტრუქცია ადაპტაციის პროექტი	
				მუშა არ.
მთ.კონსტ.	ო.ქვრივიშვილი		მ.კ-6 ჭრილი 1-1	დაკვ
შეასრულა	ბ.ჯინჭარაძე			ფურც. № 64
შეამოწმა	ო.ქვრივიშვილი		მასშტაბი 1:	ინვ. № ფურცლები

მონოლითური კედელი
მ.კ–7

ჭრილი ა–ა

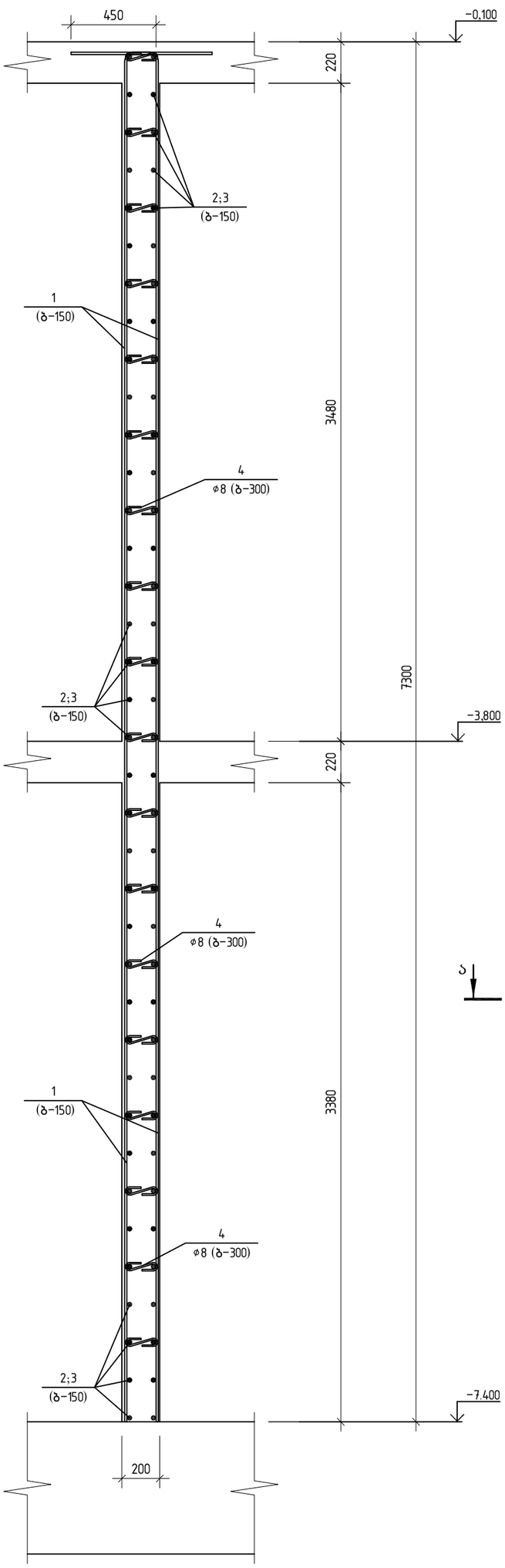

პოზ.	ა ღ ნ ი შ ვ ნ ა	დ ა ს ა ხ ე ლ ე ბ ა	რაოდ.	ერთ. მასა კგ	საერთო მასა, კგ
		მ.კ–6			
		დეტალები			
		ø14 A500C			
1		ℓ=7750	42	9.38	394
		ø12 A500C			
2		ℓ=1250	73	1.11	81.0
3		ℓ=1450	36	1.3	46.8
		ø10 A500C			
4		ℓ=850	73	0.53	38.7
		ø8 A240			
5		ℓ=370	219	0.15	32.85
		მასალები			
		B30 კლასის ბეტონი		4.37	მ³

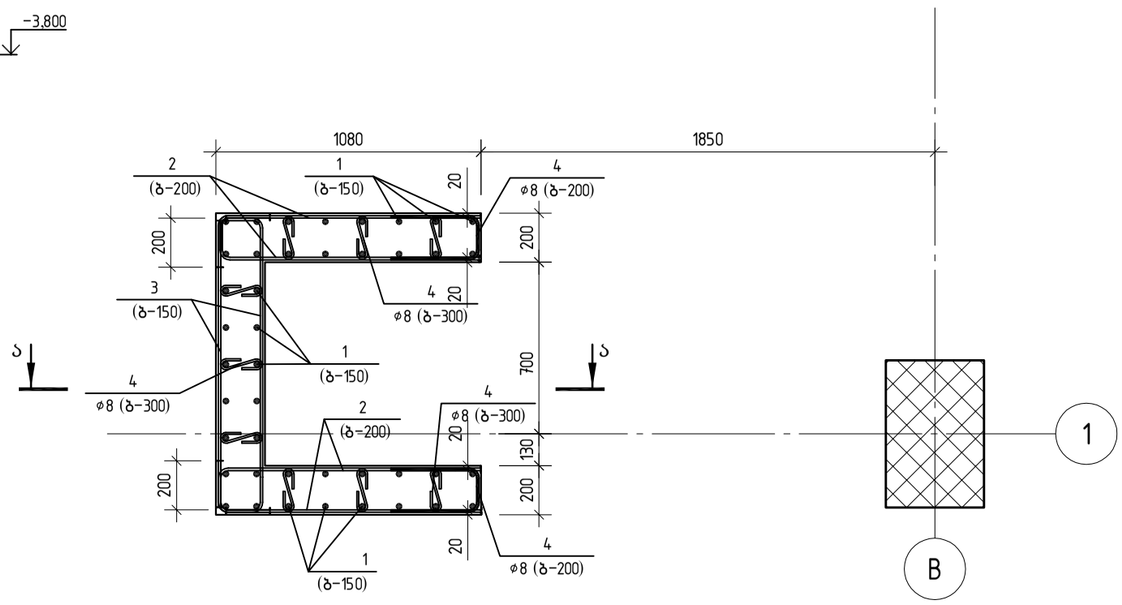

პოზ. 5

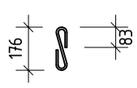

პოზ. 4

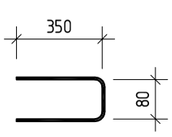

შ.პ.ს. „ჯი აი პი ენ“			კოსტავას №27. "მუზა" რეკონსტრუქცია ადაპტაციის პროექტი		მუშა პრ.
			მონოლითური კედელი მ.კ–7		დაკვ
მთ.კონსტ.	ო.ქვრივიშვილი				ფურც. № 655
შეასრულა	გ.ჯინჭარაძე				
შეამოწმა	ო.ქვრივიშვილი		მასშტაბი 1:	ინვ. №	ფურცლები

მონოლითური კედელი
მ.კ–8

პოზ.	ა ღ ნ ი შ ვ ნ ა	დ ა ს ა ხ ე ლ ე ბ ა	რაოდ.	ერთ. მასა კგ	საერთო მასა, კგ
		მ.კ–6			
		დეტალები			
		ф14 A500C			
1		ℓ=4050	20	4.9	98
		ф12 A500C			
2		ℓ=3900	9	3.5	31.5
3		ℓ=3400	9	3.0	27.2
4		ℓ=1270	9	1.13	10.2
		ф10 A500C			
5		ℓ=1740	9	1.1	9.9
		ф8 A240			
6		ℓ=370	30	0.15	4.5
		მასალები			
		B30 კლასის ბეტონი		1.86	მ³

ჭრილი ბ–ბ

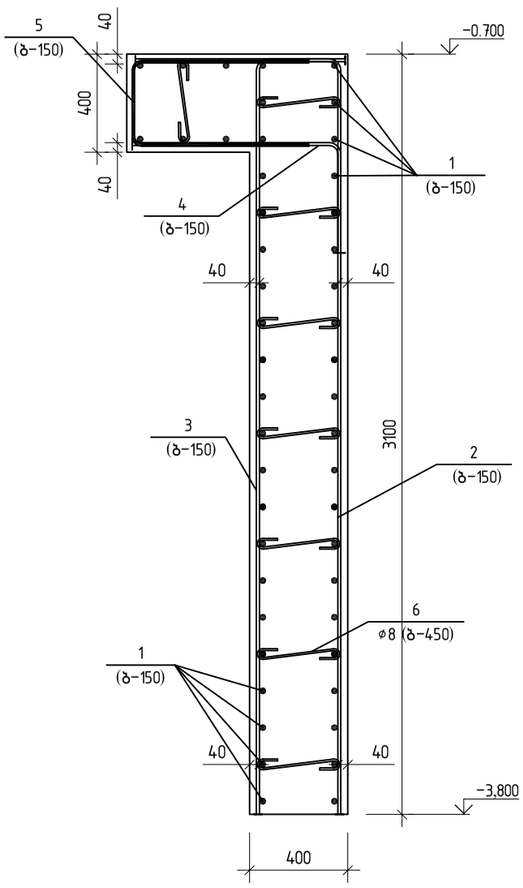

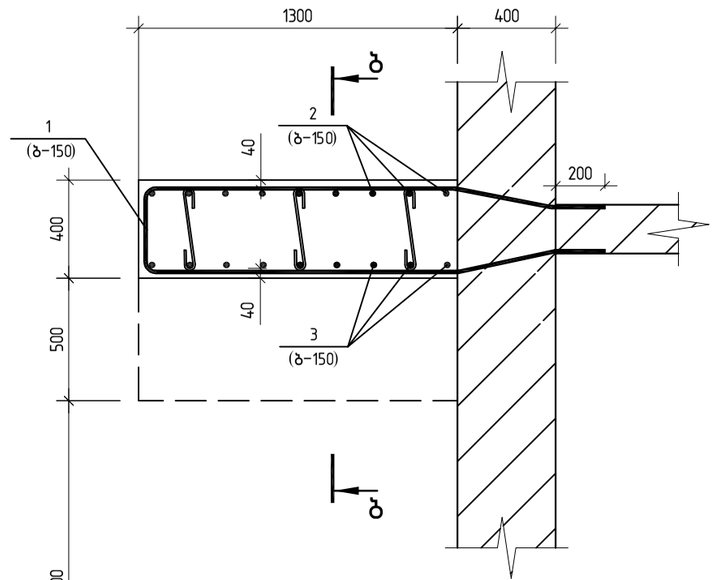

პოზ. 5

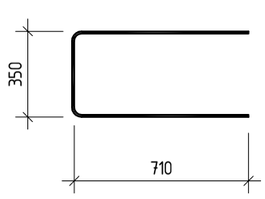

პოზ. 6

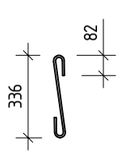

შ.პ.ს. „ჯი აი პი ენ“			კოსტავას №27. "მუზა" რეკონსტრუქცია აღდგენის პროექტი		
					მუშა პრ.
მთ.კონსტ.	ო.ქვრივიშვილი		მონოლითური კედელი მ.კ–8		დაკვ
შეასრულა	ბ.ჯინჭარაძე				ფურც. № 656
შეამოწმა	ო.ქვრივიშვილი		მასშტაბი 1:	ინვ. №	ფურცლები

მასალათა ხარჯის უწყისი

ელემენტის მარკა	რაოდენობა	არმატურის ნაკეთობები																ლითონის ნაკეთობები									საერთო ხარჯი; კგ	ბეტონის ხარჯი; მ³
		არმატურის კლასი																										
		A240				A500C																						
		Ø6	Ø8	Ø10	ჯამი	Ø8	Ø10	Ø12	Ø14	Ø16	Ø18	Ø20	Ø22	Ø25	Ø28	Ø32	ჯამი	სულ	−100x8	−80x8	−80x6	−60x6					სულ		
მონოლითური კედლები და ბირთვები																												
მ.კ−1	1		220.5		221		11.6	1889.0	2520.0								4 409	4 630									4 630	51.00
მ.კ−2	1		105.5		106			912.0	1088.7								2 001	2 106									2 106	24.80
მ.კ−3	1		119.3		119			1227.6	1663.0								2 891	3 010									3 010	31.50
მ.კ−4	1		119.3		119			1278.8	1725.4								3 004	3 004									3 004	34.00
ბ−1	1	33.0	2050.0		2 083		1852.7	3350.0	1530.0	628.2	674.2						8 035	10 118									10 118	52.91
ბ−2	1		388.0		388		2543.0	5709.2	4761.0	1044.4	907.4						14 965	15 353									15 353	91.32
მ.კ−5	1		28.5		29		202.8	322.0									525	553									553	7.55
მ.კ−6	1		9.5		9		86.0	119.0									205	214									214	2.65
მ.კ−7	1		32.9		33		38.7	127.8	394.0								561	593									593	4.37
მ.კ−8	1		4.5		5		9.9	68.9	98.0								177	181									181	1.86
		33	3 078		3 111		4 745	15 004	13 780	1 673	1 582						36 772	39 763									39 763	302

შპს „ჯი აი პი ენ“			კოსტავას №27. "მუზა" რეკონსტრუქცია ადაპტაციის პროექტი
			მუშა პრ.
მთ.კონსტ.	ო.ქვრივიშვილი		მასალათა ხარჯის უწყისი
შეასრულა	ბ.ჯინჭარაძე		დაკქ
შეამოწმა	ო.ქვრივიშვილი		ფურც. № 657
მასშტაბი 1:		ინვ. №	ფურცლები

მონოლითური კიბე კბ-1

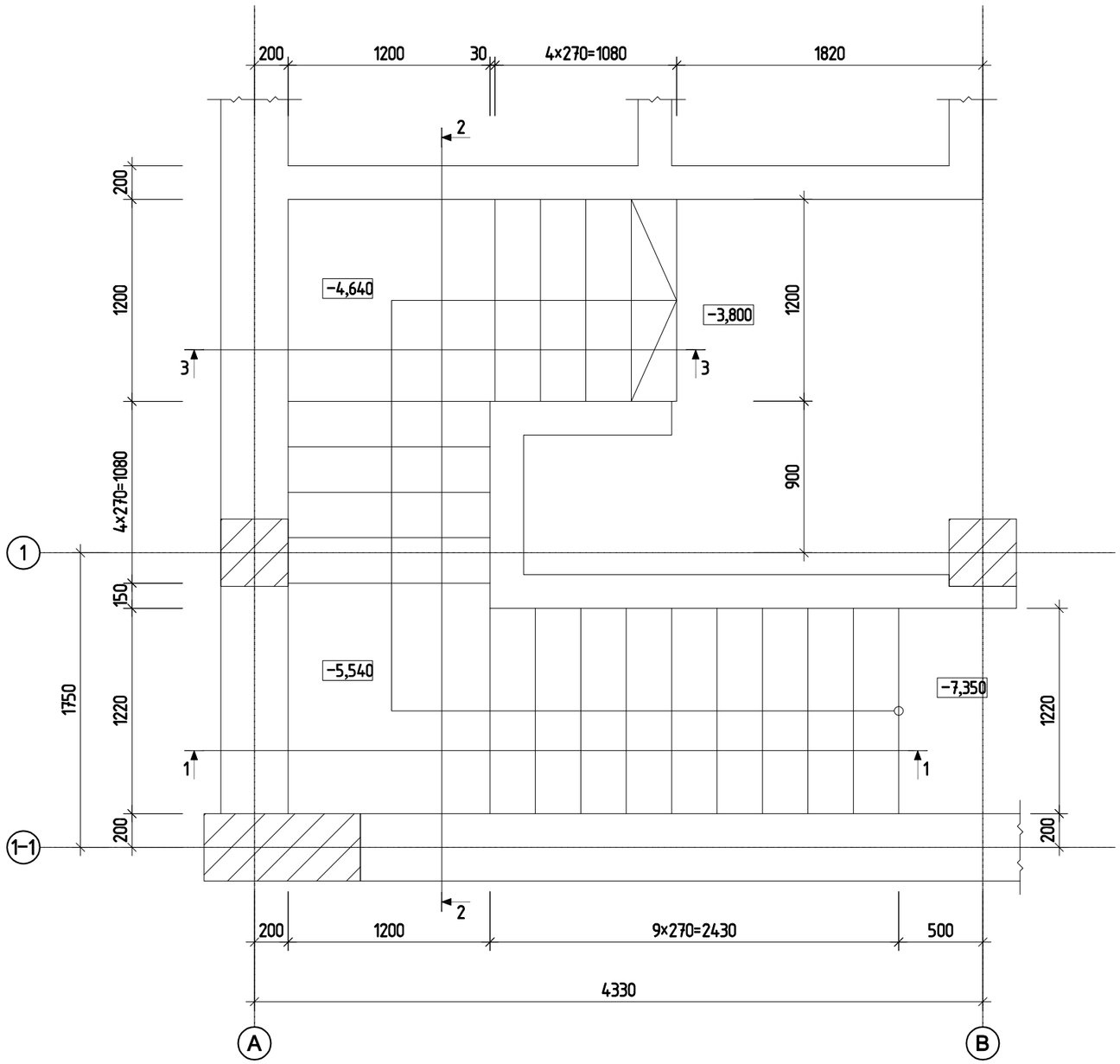

პოზ.	ა ღ ნ ი შ ვ ნ ა	დ ა ს ა ხ ე ლ ე ბ ა			რაოდ.	ერთ. წონა კგ		საერთო წონა კგ
		მონოლითური კიბე კბ-1						
		დეტალები						
1		⌀ 6	A240	ℓ= 260	65	0.06	კგ	3.75
2		⌀ 6	A240	ℓ= 600	270	0.13	კგ	35.96
3		⌀ 6	A240	ℓ= 1150	30	0.26	კგ	7.66
4		⌀ 10	A500C	ℓ= 5340	8	3.29	კგ	26.34
5		⌀ 10	A500C	ℓ= 2000	8	1.23	კგ	9.86
6		⌀ 6	A240	ℓ= 1300	50	0.29	კგ	14.43
7		⌀ 10	A500C	ℓ= 4155	8	2.56	კგ	20.49
8		⌀ 10	A500C	ℓ= 1300	8	0.80	კგ	6.41
9		⌀ 10	A500C	ℓ= 3600	8	2.22	კგ	17.76
10		⌀ 10	A500C	ℓ= 2000	8	1.23	კგ	9.86
11		⌀ 10	A500C	ℓ= 3900	8	2.40	კგ	19.24
12		⌀ 10	A500C	ℓ= 2350	8	1.45	კგ	11.59
13		⌀ 10	A500C	ℓ= 2580	8	1.59	კგ	12.73
14		⌀ 10	A500C	ℓ= 4055	8	2.50	კგ	20.00
		მასალები						78
		B30 კლასის ბეტონი				2.50	მ³	

შ.პ.ს. „ჯი აი პი ეჯ“			კონსტავას №27. "მუზა" რეკონსტრუქცია ადაპტაციის პროექტი
			მუზა პრ.
მთ.კონსტ.	ო.ქვრივიშვილი		მონოლითური კიბე კბ-1
შეასრულა	შ.სტურუა		დაკვ
შეამოწმა	ო.ქვრივიშვილი		ფურც. № 701
მასშტაბი 1:50		ინვ. №	ფურცლები

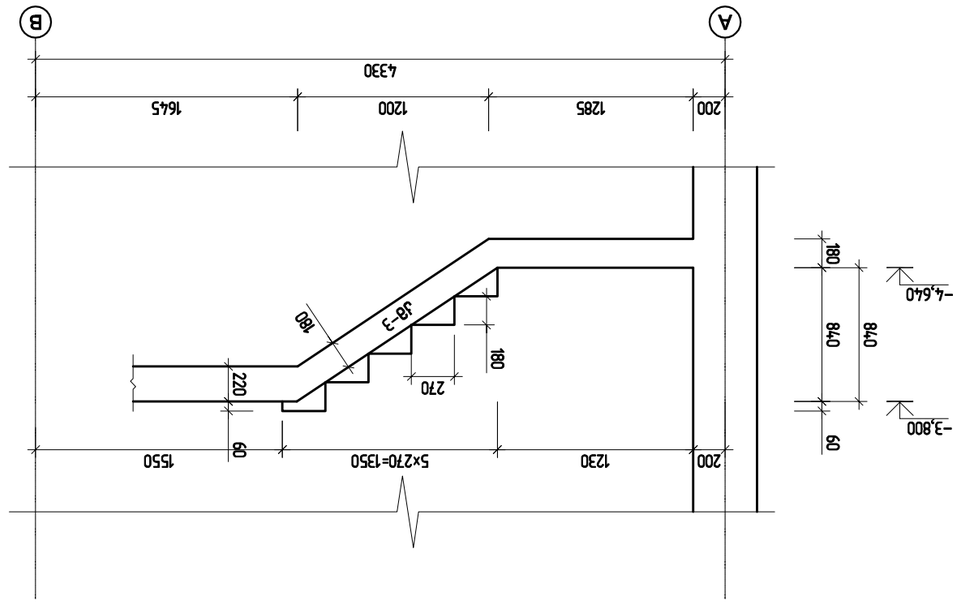

Армировка лестницы Ја-1 – вид сбоку на ступени 3-3

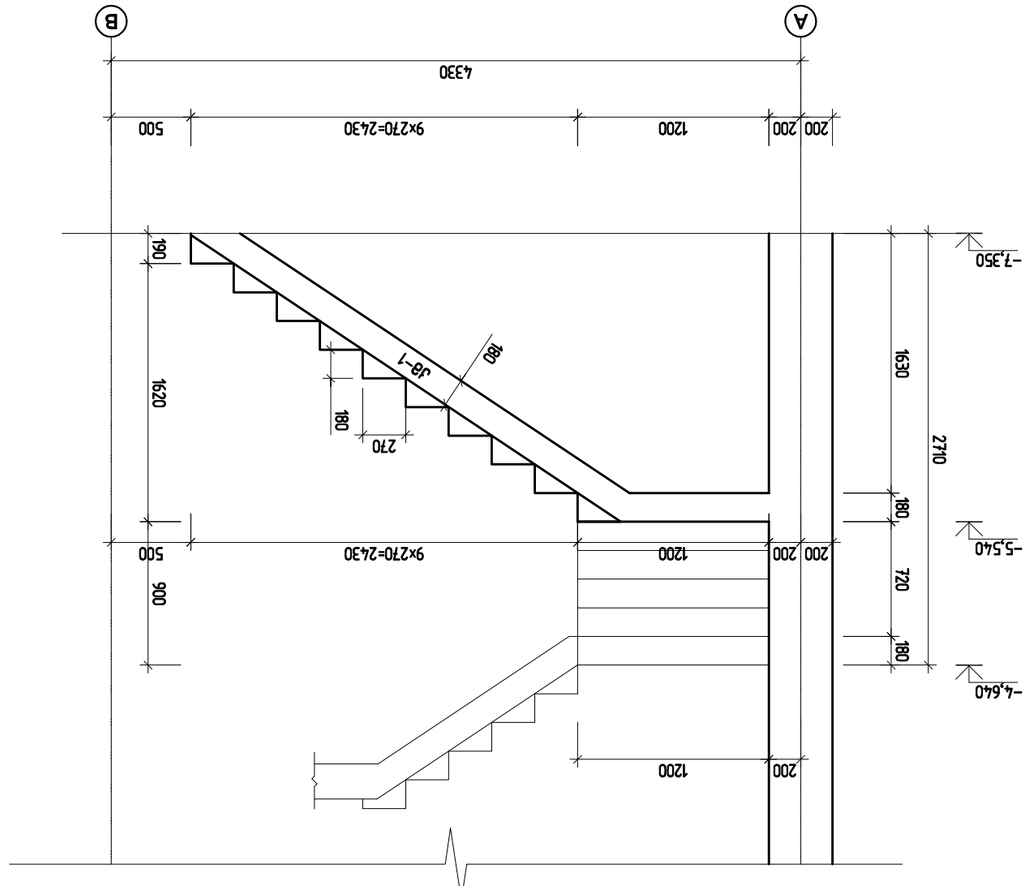

Армировка лестницы Ја-1 – вид сбоку на ступени 1-1

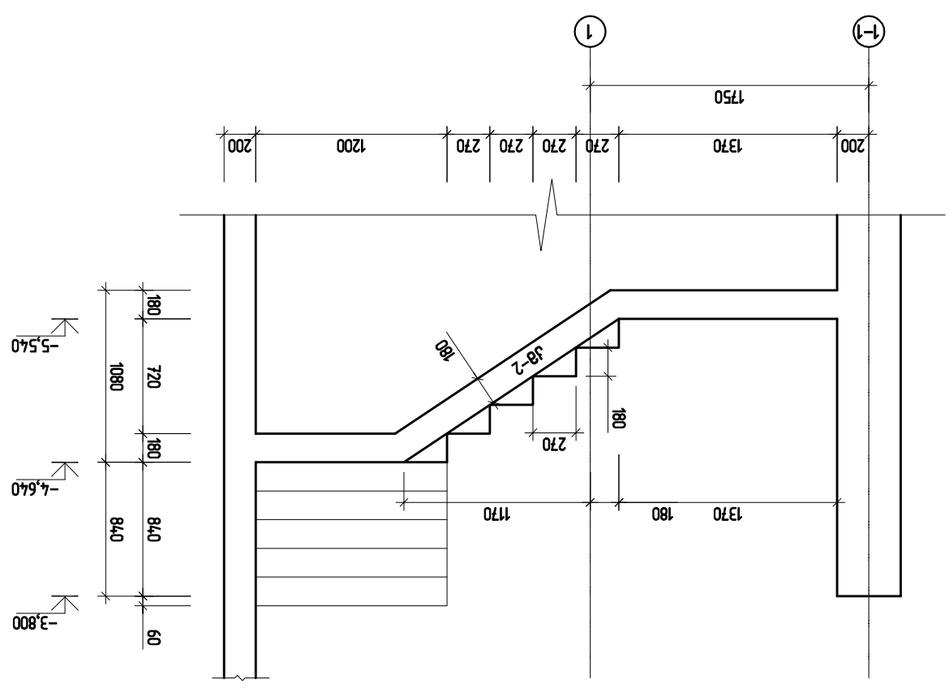

Армировка лестницы Ја-1 – вид сбоку на ступени 2-2

		ТОО "ТРИ"	
Гип.	Мухамбетов		
Нач.отд.	Мухамбетов		
Рук.гр.	Ахметов		
Н.контр.	Мухамбетов		

Дополнительный лист №27. "Внутренняя лестница Ја-1 Ја-2 Ја-3"

Стадия	Лист	Листов	
			8736 ЭМ.
	Дополнительный лист №27. "Внутренняя лестница Ја-1 Ја-2 Ја-3"		Р5.13
Копировал	Формат А3		Инв.№ 702

კიბის მარში კმ-1

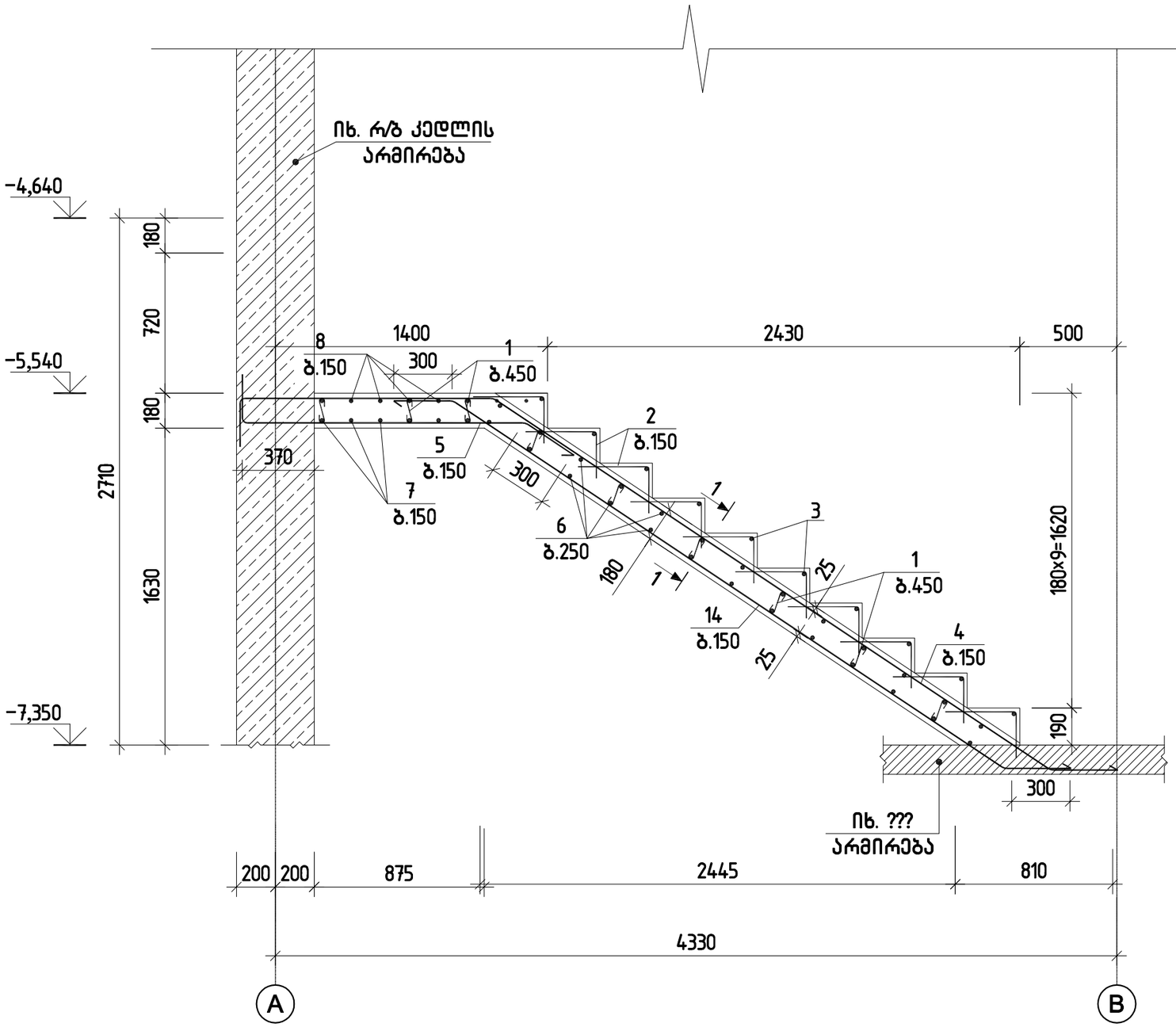

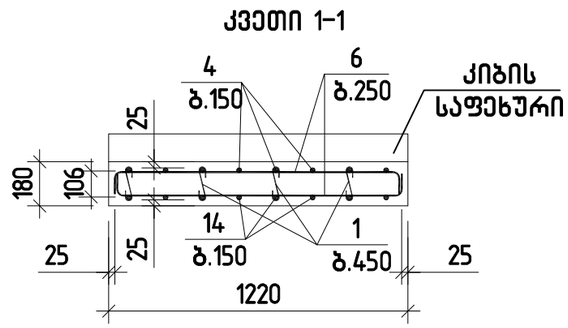

შ.პ.ს. „ჯი აი პი ენ“			კოსტავას №27. "მუზა" რეკონსტრუქცია ადაპტაციის პროექტი	
				მუზა არ.
მთ.კონსტ.	ო.ქვრივიშვილი		კიბის მარში კმ-1	დაკვ
შეასრულა	შ.სტურუა			ფურც. № 703
შეამოწმა	ო.ქვრივიშვილი		მასშტაბი 1:20 ინვ. №	ფურცლები

კიბის მარში კმ-2

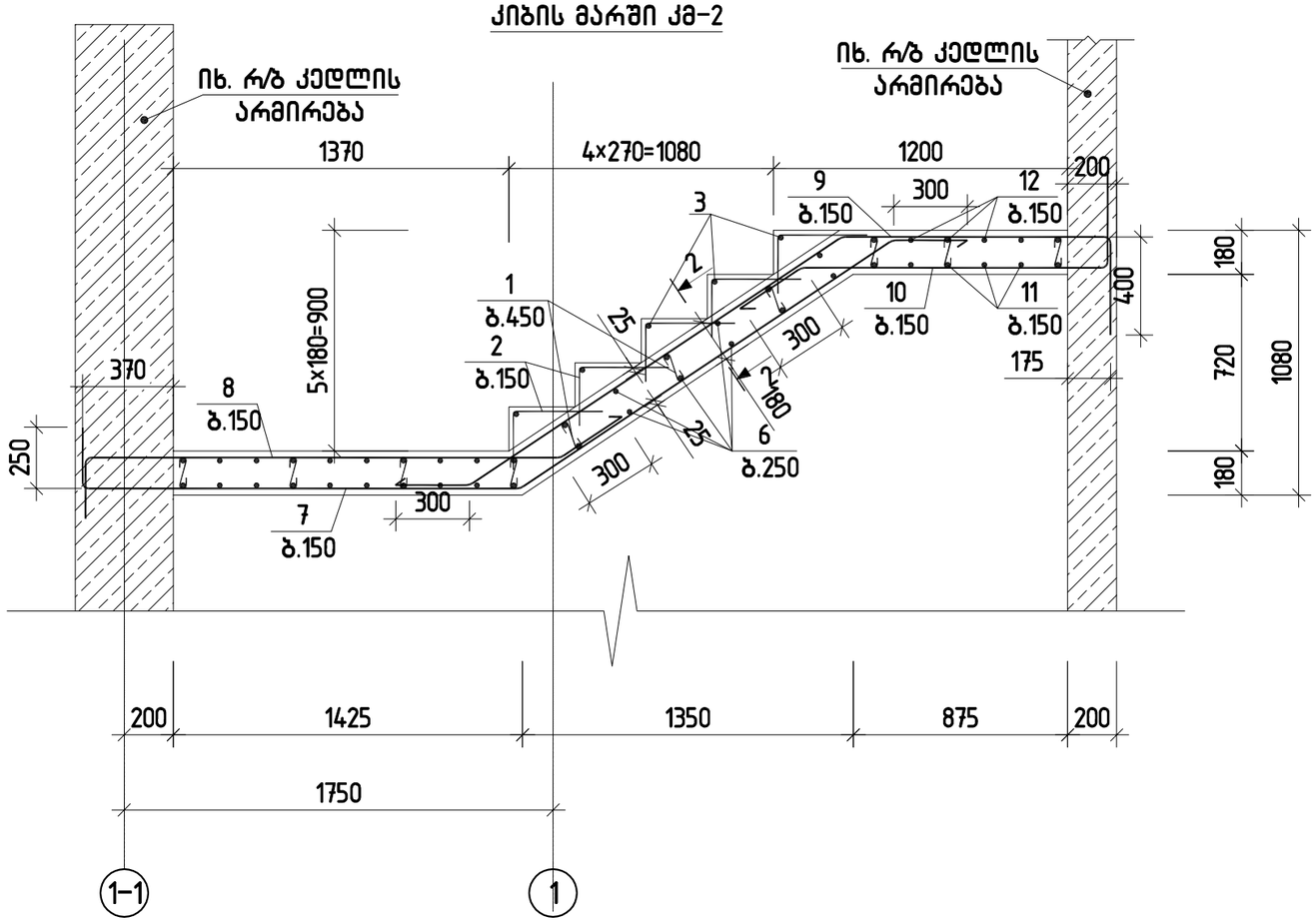

კვეთი 2-2

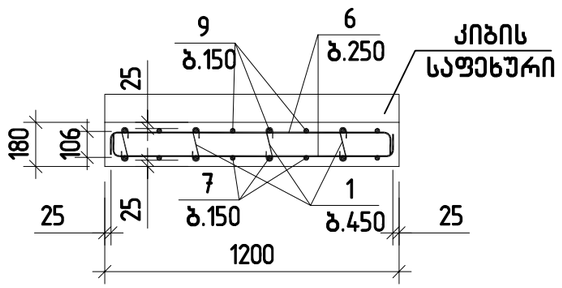

შ.პ.ს. „ჯი აი პი ენ“			კოსტავას №27. "მუზა" რეკონსტრუქცია ადაპტაციის პროექტი	
				მუზა არ.
მთ.კონსტ.	ო.ქვრივიშვილი		კიბის მარში კმ-2	დაკვ
შეასრულა	შ.სტურუა			ფურც. № 704
შეამოწმა	ო.ქვრივიშვილი		მასშტაბი 1:25	ინვ. № ფურცლები

კიბის მარში კმ-3

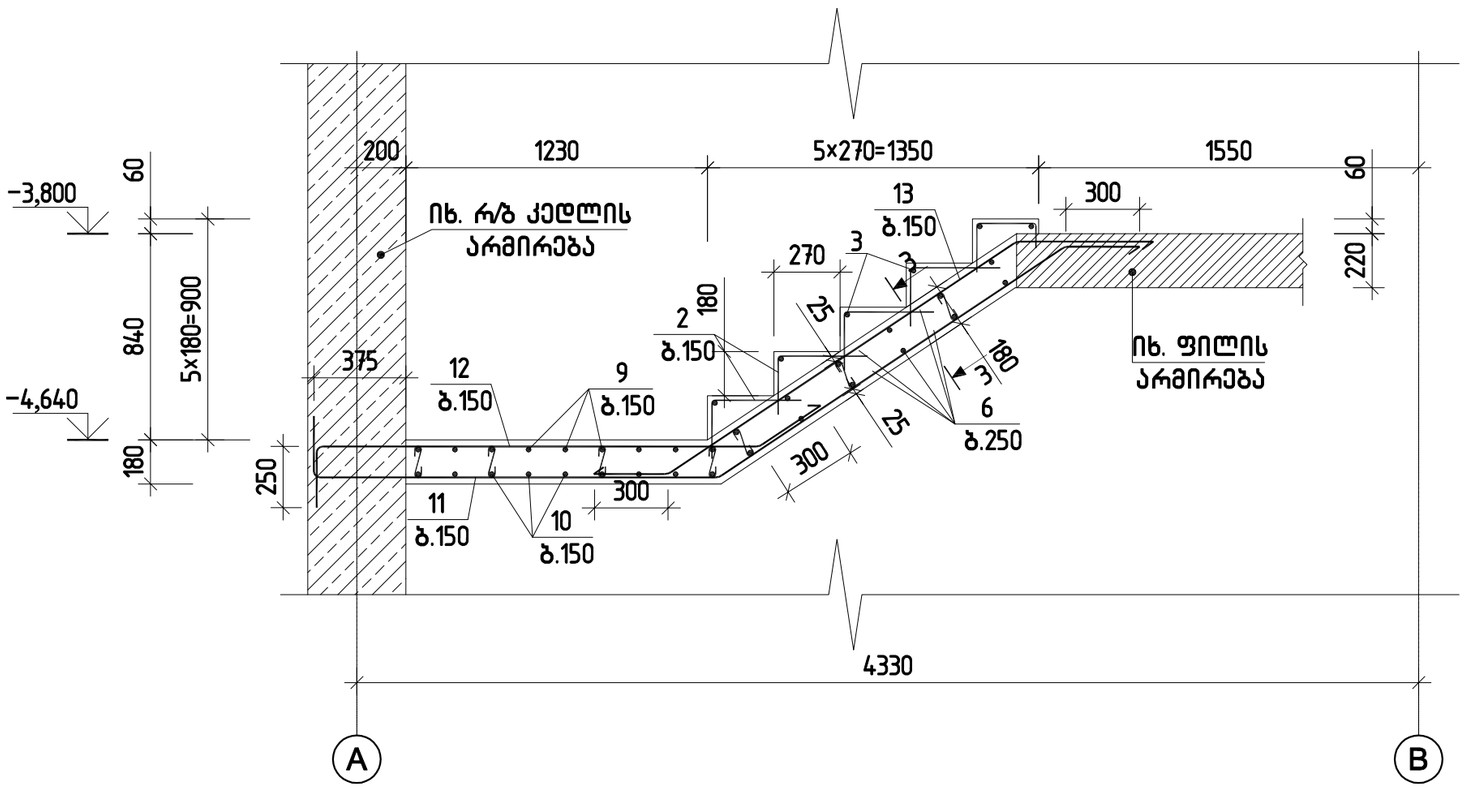

კვეთი 3-3

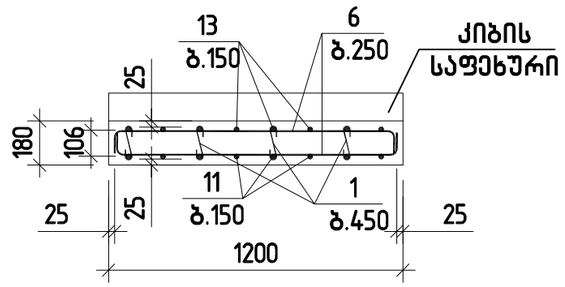

შპს „ჯი აი პი ენ“			კოსტავას №27. "მუზა" რეკონსტრუქცია ადაპტაციის პროექტი	
				მუზა არ.
მთ.კონსტ.	ო.ქვრივიშვილი		კიბის მარში კმ-3	ღაკვ
შეასრულა	შ.სტურუა			ფურც. № 705
შეამოწმა	ო.ქვრივიშვილი		მასშტაბი 1:25	ინვ. № ფურცლები

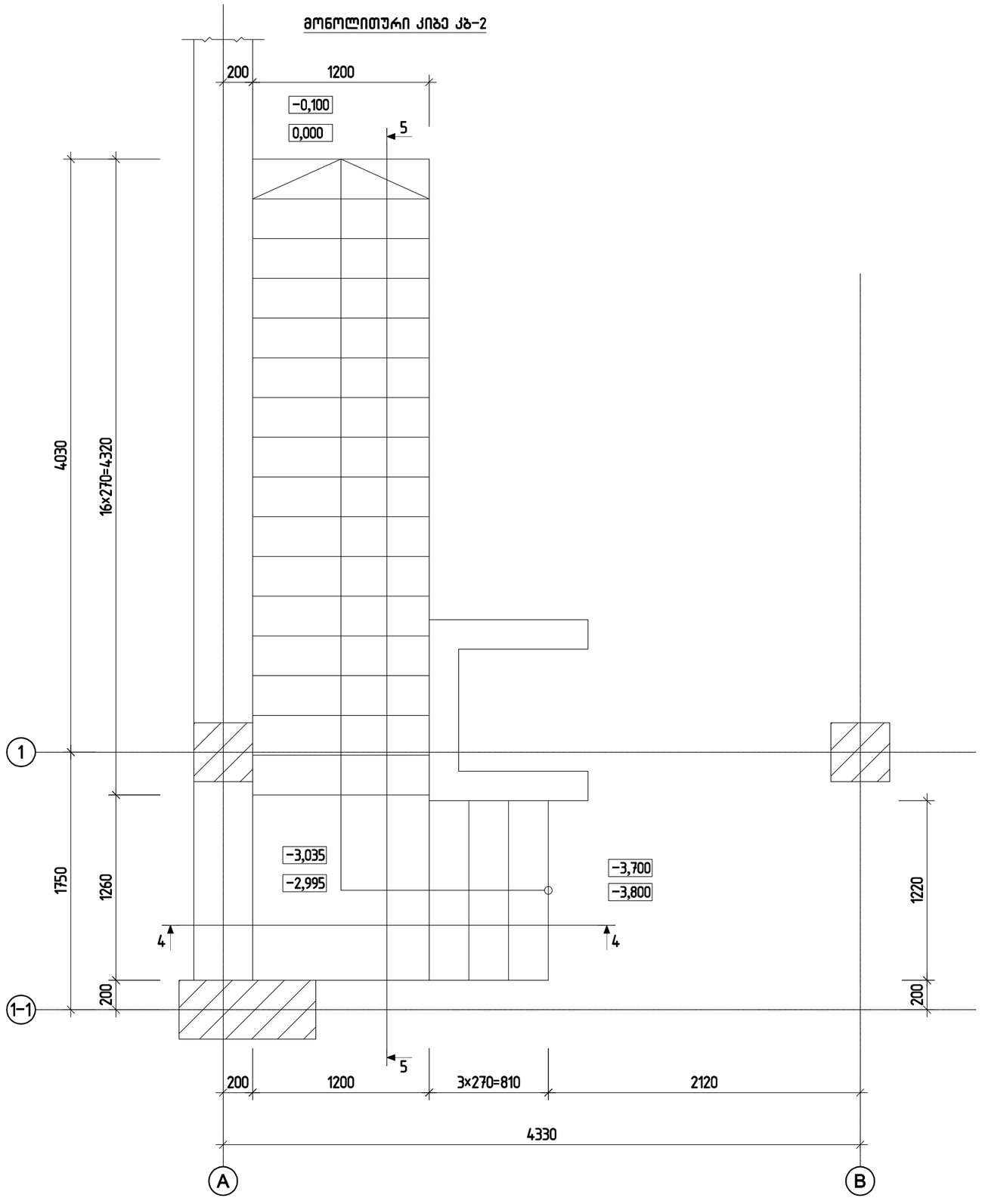

პოზ.	ა ღ ნ ი შ ვ ნ ა	დ ა ს ა ხ ე ლ ე ბ ა				რაოდ.	ერთ.წონა კბ		საერთო წონა კბ
		მონოლითური კიბე კბ-2							
		დეტალები							
1		ф	6	A240	ℓ= 260	60	0.06	კბ	3.46
2		ф	6	A240	ℓ= 600	198	0.13	კბ	26.37
3		ф	6	A240	ℓ= 1150	22	0.26	კბ	5.62
4		ф	6	A240	ℓ= 1300	56	0.29	კბ	16.16
5		ф	10	A500C	ℓ= 3525	8	2.17	კბ	17.39
6		ф	6	A240	ℓ= 2000	50	0.44	კბ	22.20
7		ф	10	A500C	ℓ= 7850	8	4.84	კბ	38.72
8		ф	10	A500C	ℓ= 2260	8	1.39	კბ	11.15
9		ф	10	A500C	ℓ= 6460	8	3.98	კბ	31.86
10		ф	10	A500C	ℓ= 2570	8	1.58	კბ	12.68
		მასალები							76
		B30 კლასის ბეტონი					2.28	მ³	

შ.პ.ს. „ჯი აი პი ენ“			კოსტავას №27. "მუზა" რეკონსტრუქცია ადაპტაციის პროექტი
			მუშა პრ.
მთ.კონსტ.	ო.ქვრივიშვილი		ღაკვ
შესასრულა	შ.სტურუა		მონოლითური კიბე კბ-2
შეამოწმა	ო.ქვრივიშვილი		ფურც. № 706
მასშტაბი 1:50	ინვ. №		ფურცლები

მონოლითური კიბე კბ-2 -ის კვეთი 4-4

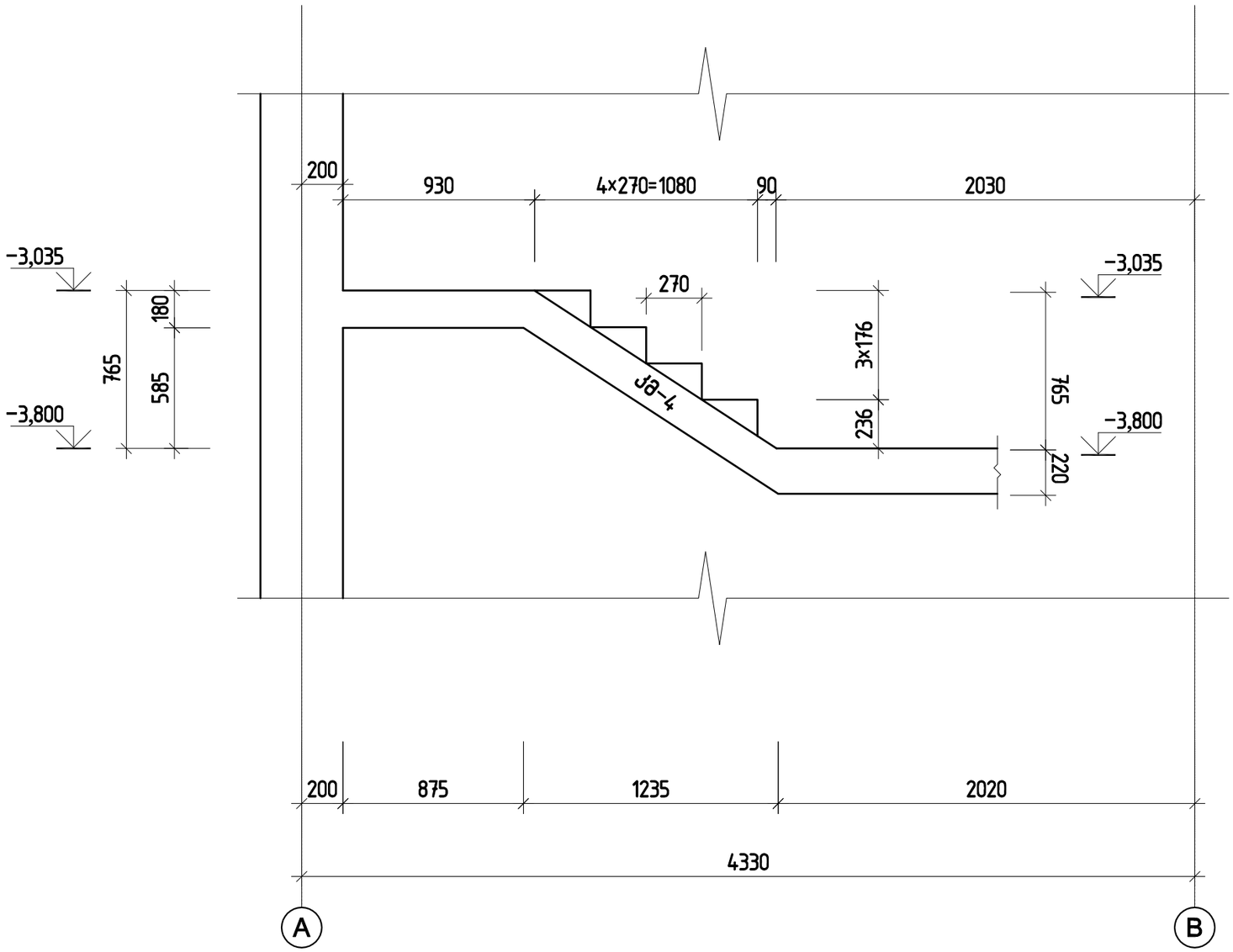

შპს „ჯი აი პი ენ“			კოსტავას №27. "მუზა" რეკონსტრუქცია ადაპტაციის პროექტი	
				მუზა არ.
მთ.კონსტ.	ო.ქვარიშვილი		მონოლითური კიბე კბ-2 -ის კვეთი 4-4	დაკვ
შეასრულა	შ.სტურუა			ფურც. № 707
შეამოწმა	ო.ქვარიშვილი		მასშტაბი 1:25 ინვ. №	ფურცლები

მონოლითური კიბე კბ-2 -ის კვეთი 5-5

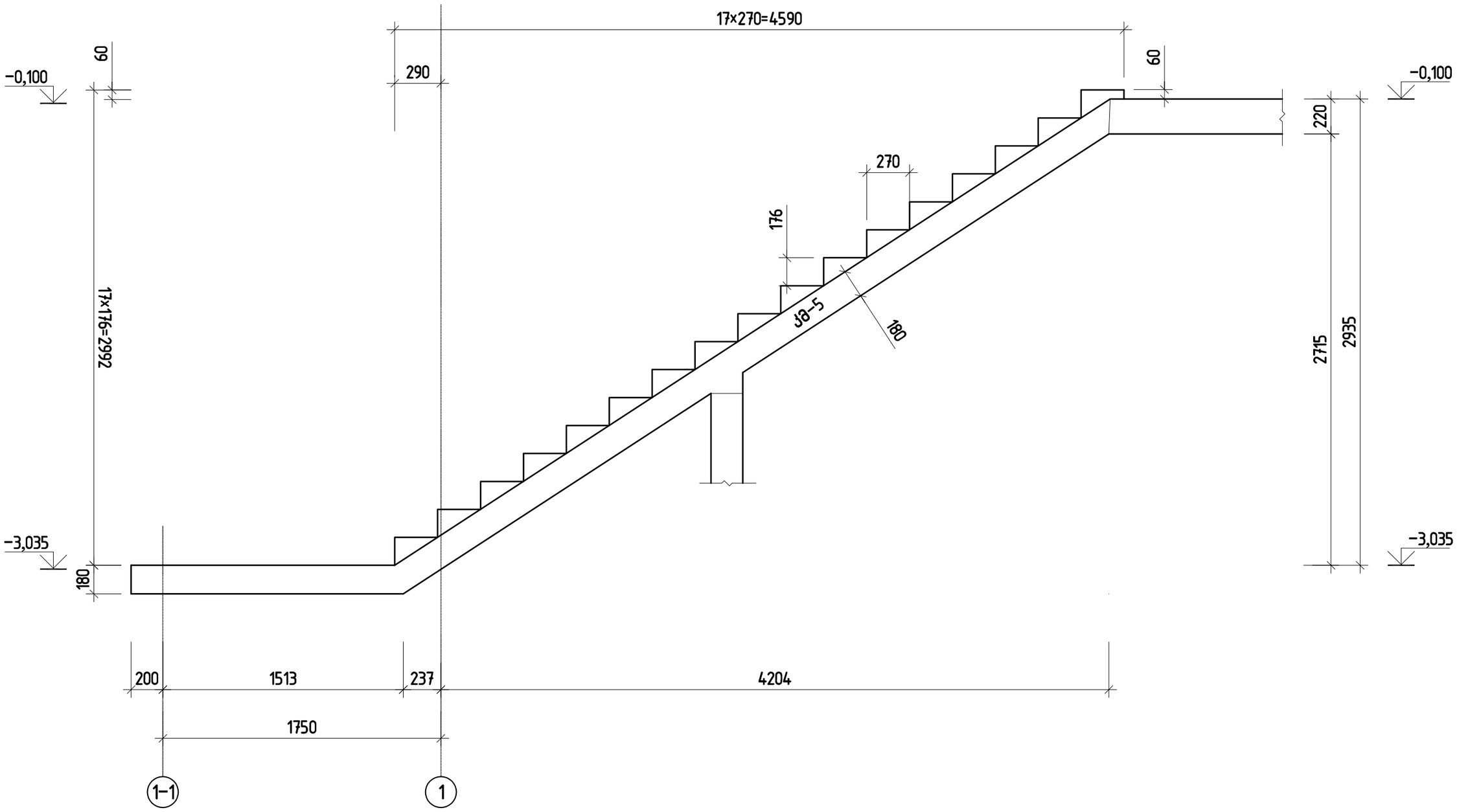

შ.პ.ს. „ჯი აი პი ენ“			კოსტავას №27. "მუზა" რეკონსტრუქცია ადაპტაციის პროექტი	
				მუზა არ.
მთ.კონსტ.	ო.ქვრივიშვილი		მონოლითური კიბე კბ-2 -ის კვეთი 5-5	დაკვ
შეასრულა	შ.სტურუა			ფურც. № 708
შეამოწმა	ო.ქვრივიშვილი		მასშტაბი 1:25	ინვ. № ფურცლები

კიბის მარში კმ-4

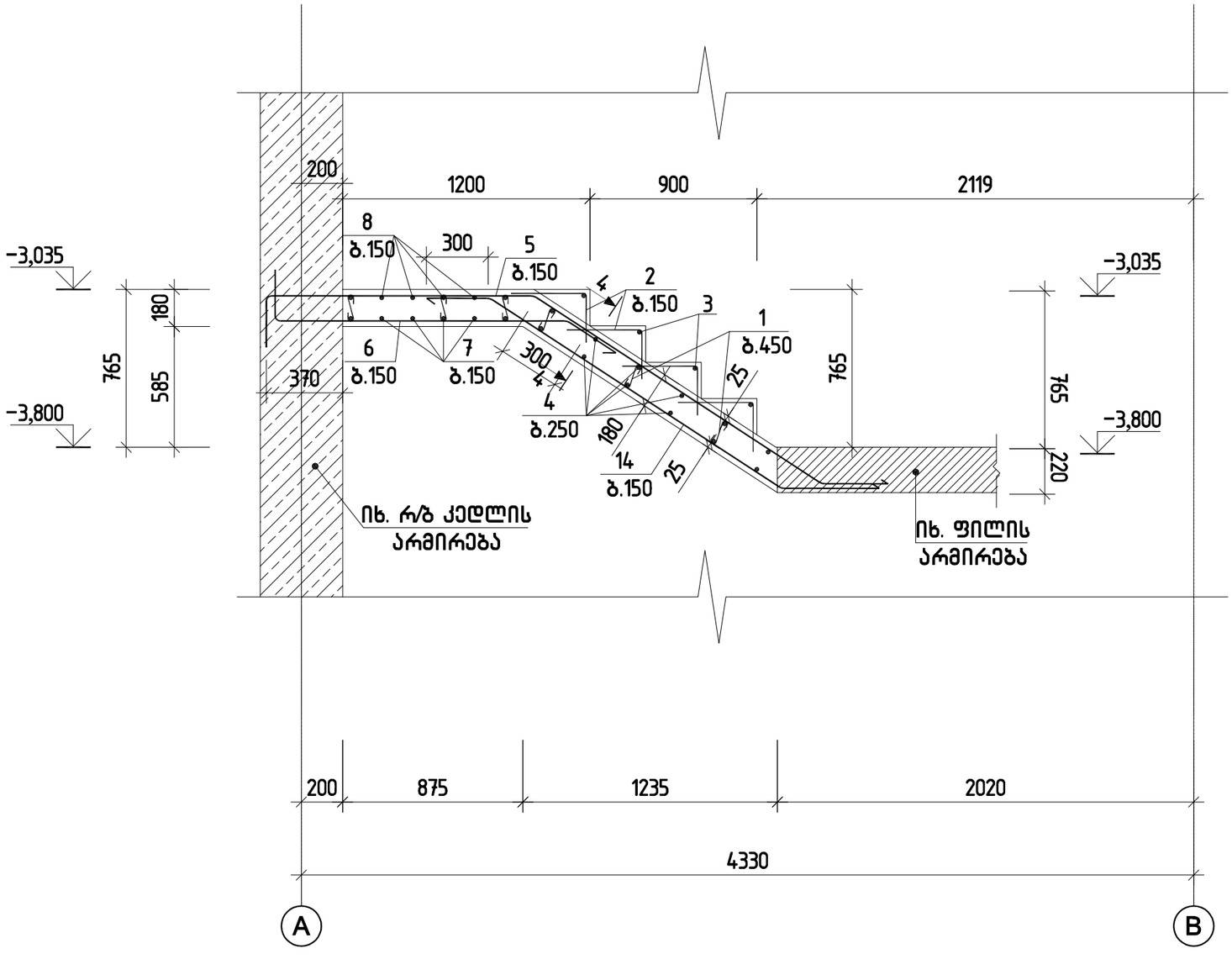

კვეთი 4-4

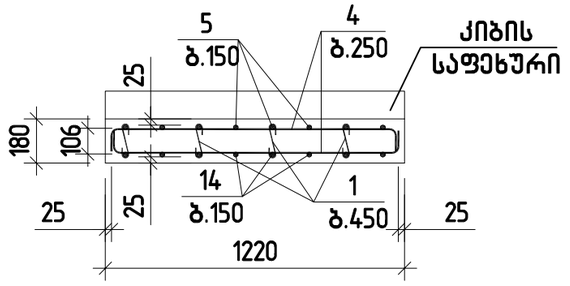

შპს „ჯი აი პი ენ“			კოსტავას №27. "მუზა" რეკონსტრუქცია ადაპტაციის პროექტი
			მუზა არ.
მთ.კონსტ.	ო.ქვრივიშვილი		კიბის მარში კმ-4
შეასრულა	შ.სტურუა		დაკვ
შეამოწმა	ო.ქვრივიშვილი		ფურც. № 709
მასშტაბი 1:25		ინვ. №	ფურცლები

კიბის მარში კმ-5

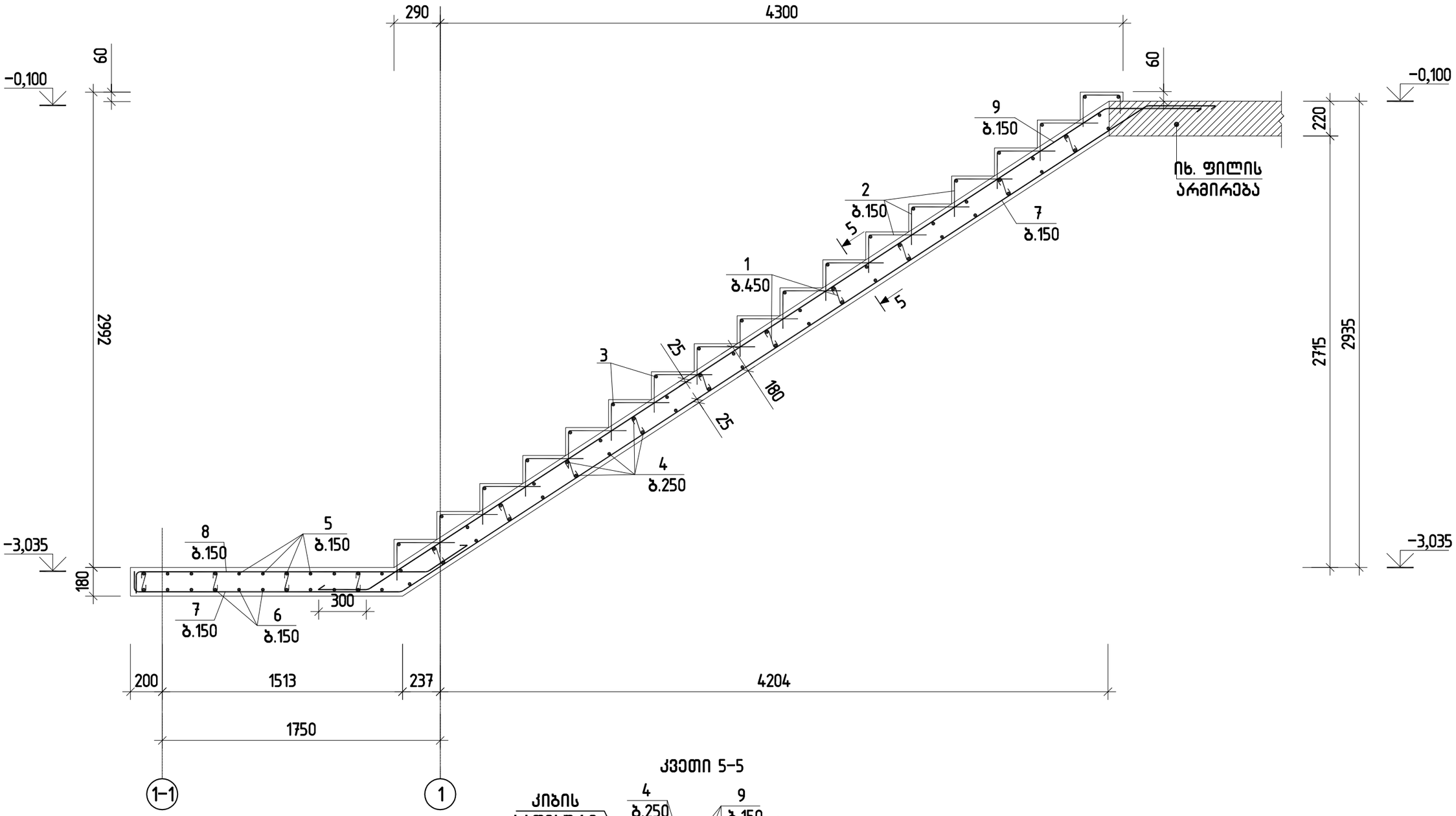

კვეთი 5-5

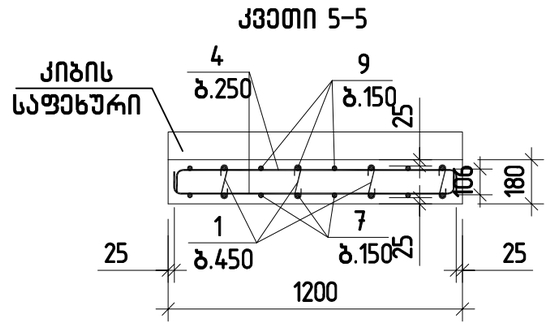

შპს „ჯი აი პი ენ“			კოსტავას №27. "მუზა" რეკონსტრუქცია ადაპტაციის პროექტი	
				მუზა არ.
მთ.კონსტ.	ო.ქვრივიშვილი		კიბის მარში კმ-5	ღაკვ
შეასრულა	შ.სტურუა			ფურც. № 710
შეამოწმა	ო.ქვრივიშვილი		მასშტაბი 1:25	ინვ. № ფურცლები

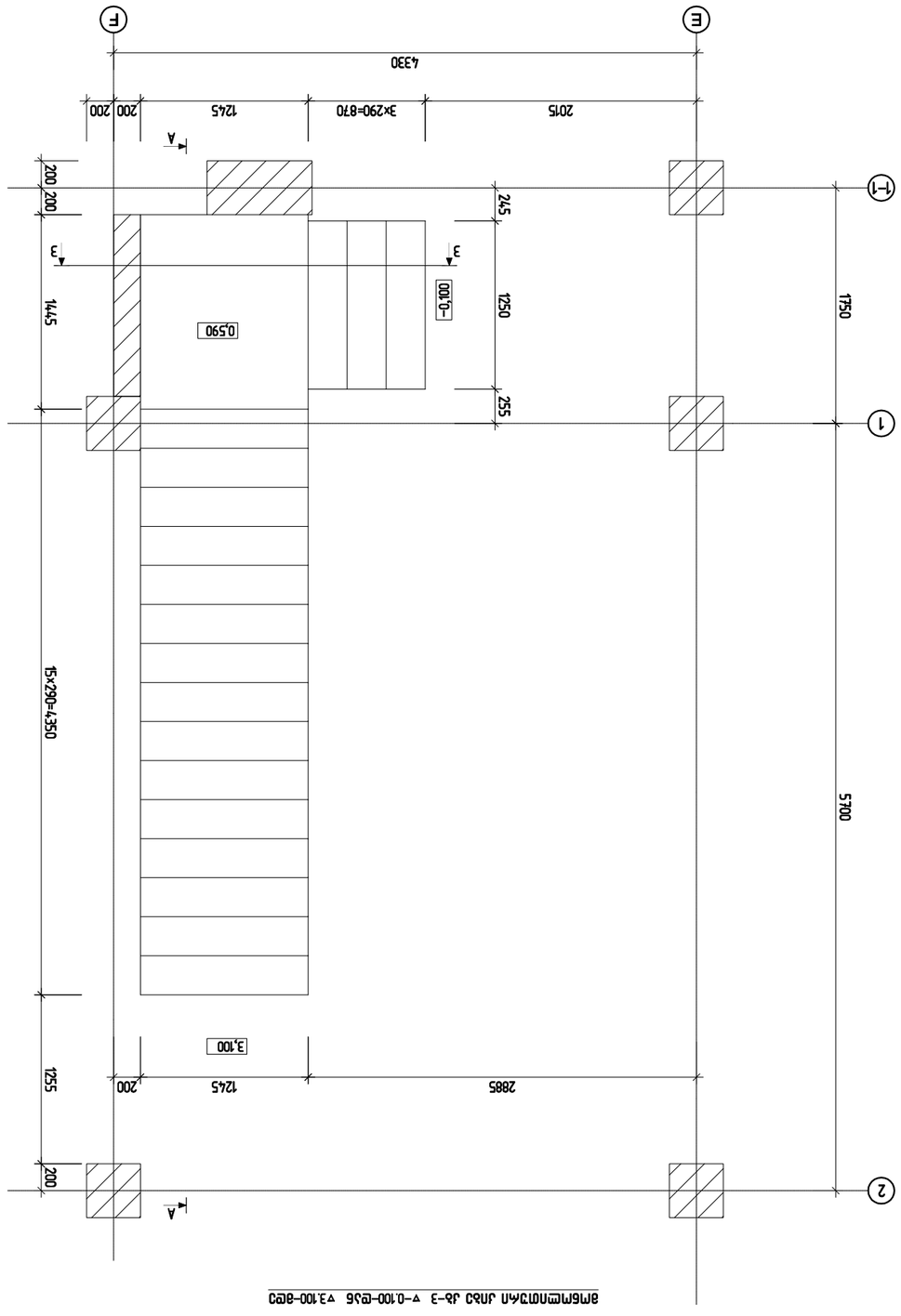

Изм.	Кол.уч.	Лист	№док.
Разраб.	Мухаметзянов		03.25
Пров.	Хабибуллина		
Н.контр.	Мухаметзянов		
ГИП	Мухаметзянов		

ТПИ "Татгражданпроект" г.Казань ул.Х.Такташа 26

Эмбаркадер №27. "Татнефть" им.Д.Мендлеева
Эксплуатационный эмбаркадер

Стадия	Лист	Листов
Р	3	

Эмбаркадер лит. Э1 Эл-3 ▽-3,800-Ф536 ▽-0,100-ФЭО

М 1:50

Формат А4

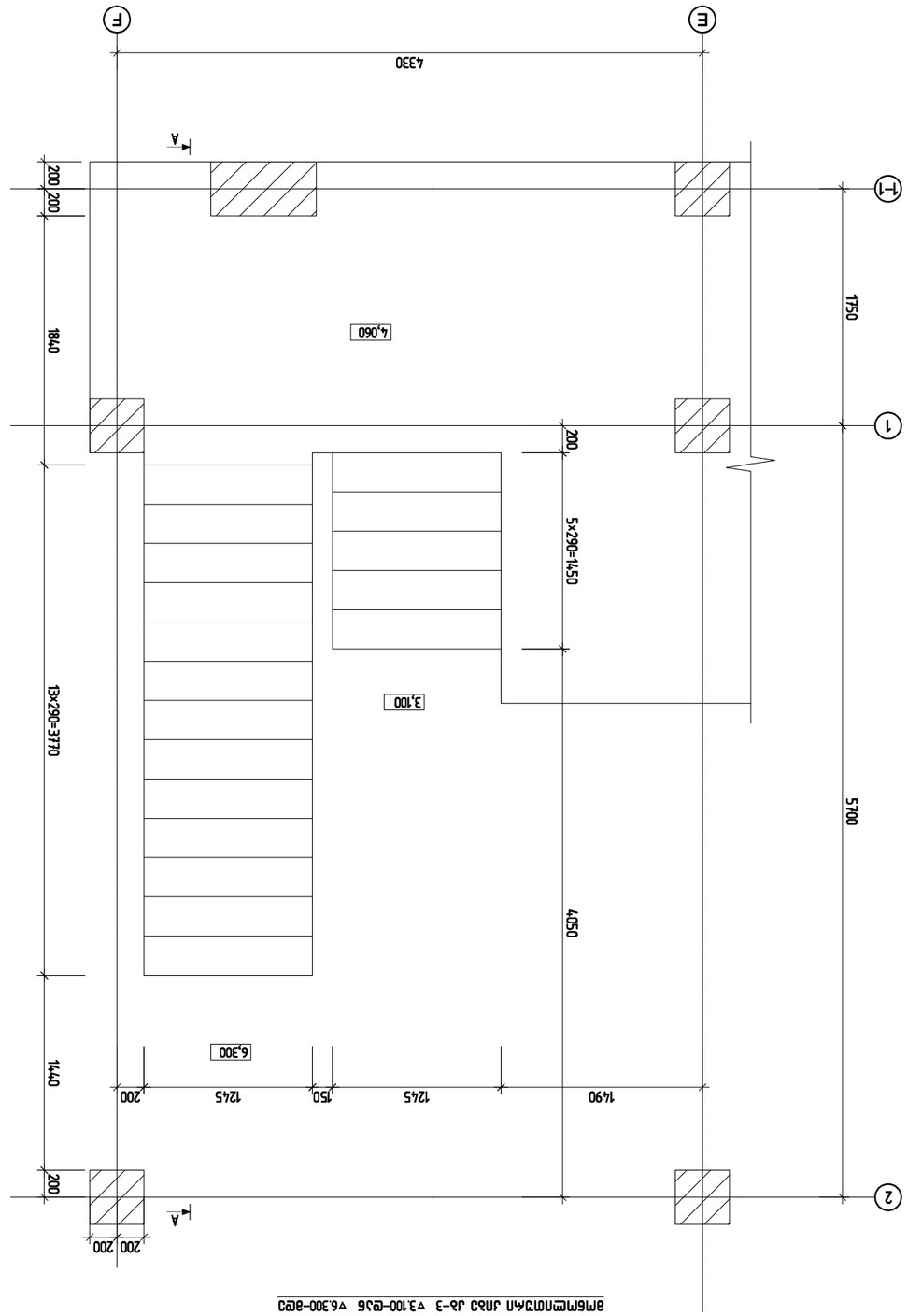

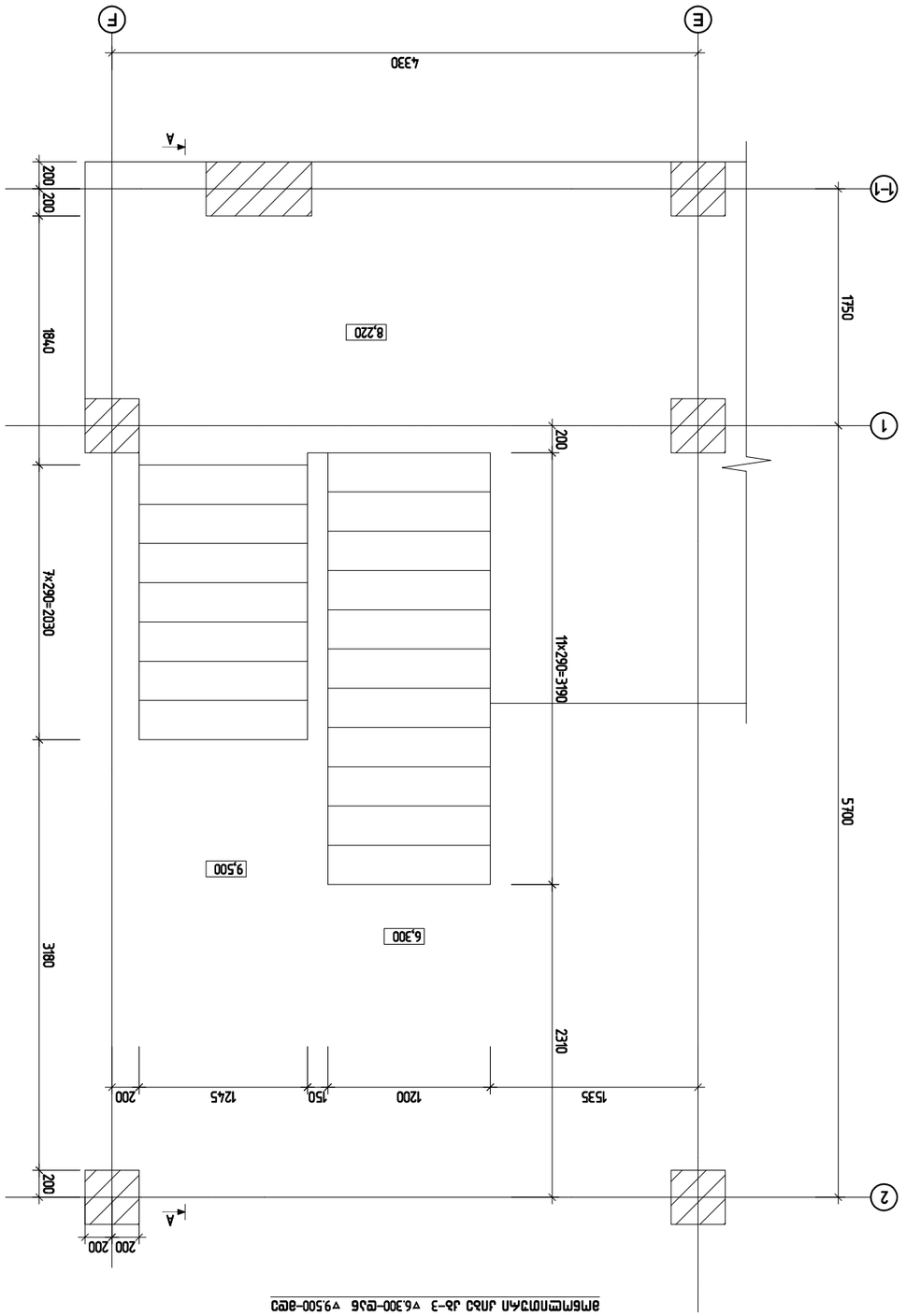

ГІрN	ТОВ "ЗТЗ "ЗАЛІЗО"		
Гол.інж.проекту	Мельник		
Нач.сектору	Шульга		
Розробив	Мельник		

Житловий будинок №27, "Вітряний" на вул.Вокзальній, 1 в м.Обухів

Зміна	Кількість	Підпис	Дата
			03.24

Змонтовані залізобетонні сходові марші ЗМ-3 ▽3.100–▽5.36 ▽6.300–ВЭ2			
Стадія	Аркуш	Аркушів	
Р	712		
Масштаб 1:50		Лист №	

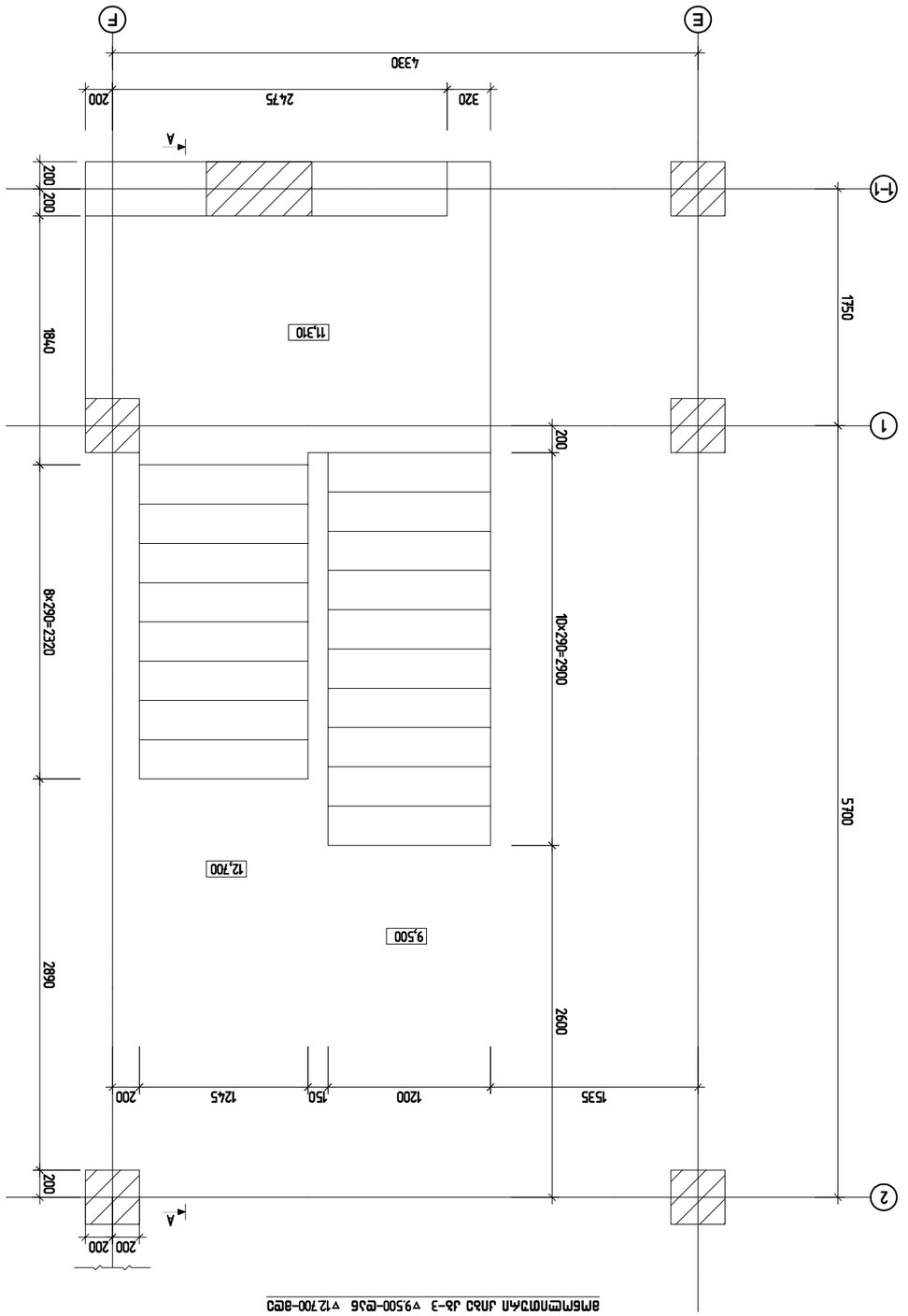

		ТОО "ТарНИПИнефть"	
Нач.отд.	Мухаметшин		
Гл.спец.	Шакирова		
Рук.проекта	Мухаметшин		

Жилой дом №27, "Восточный" микрорайон города Октябрьский

Общие данные

Стадия	Лист
Р	713
Листов	1

Жилой дом №27, "Восточный" микрорайон города Октябрьский

Разработал	Мухаметшин	
Проверил	Шакирова	
Н.контр.	Мухаметшин	
ГИП	Шакирова	

ТОО "ТарНИПИнефть"

Монолитная лестница Эт-3 ▽9,500-▽12,700

Стадия	Лист
Р	713
Масштаб 1:50	Кол. л. 1

კიბის მარში კმ-6
(კვეთი 1-1)

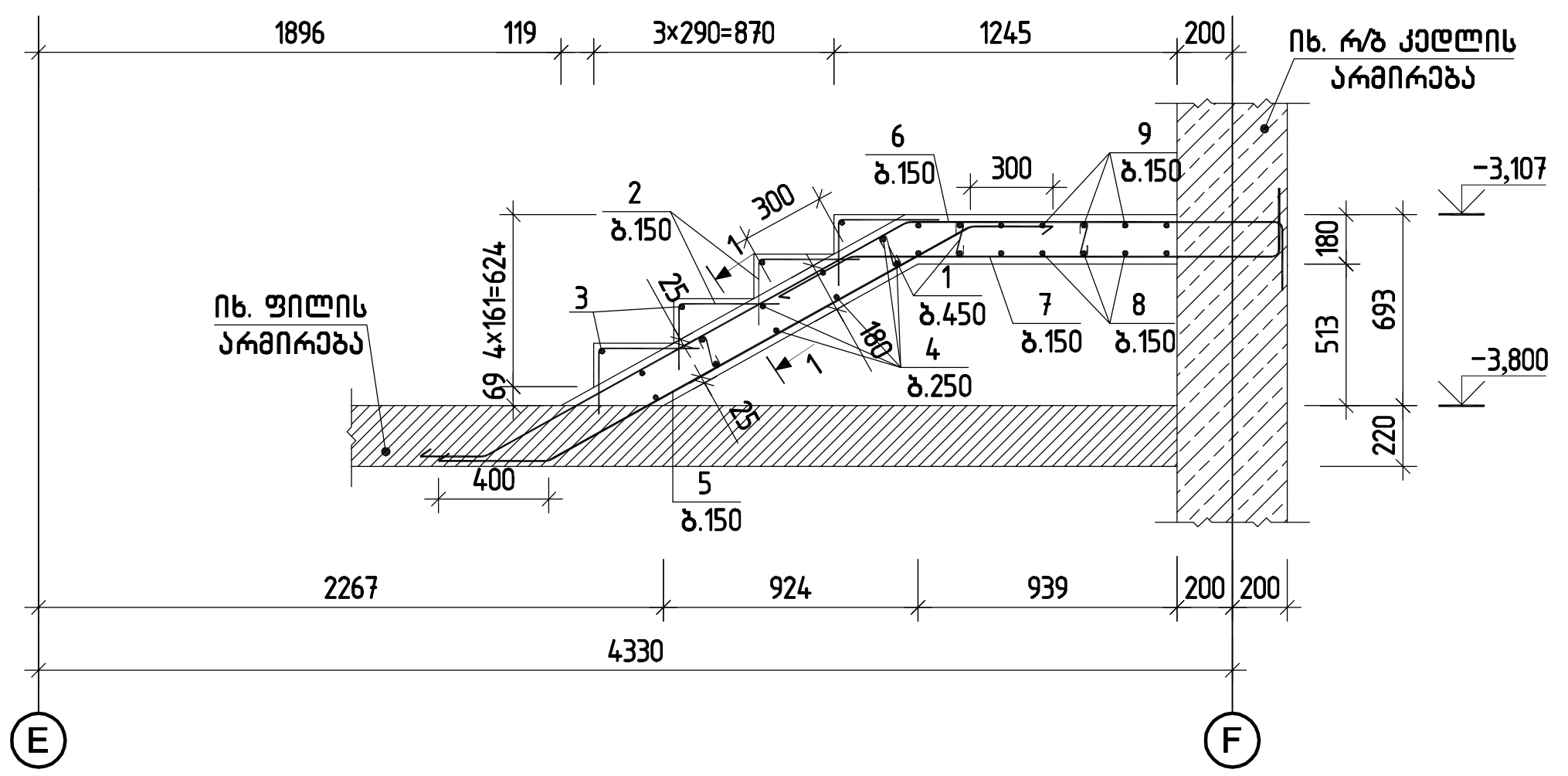

კიბის მარში კმ-8
(კვეთი 2-2)

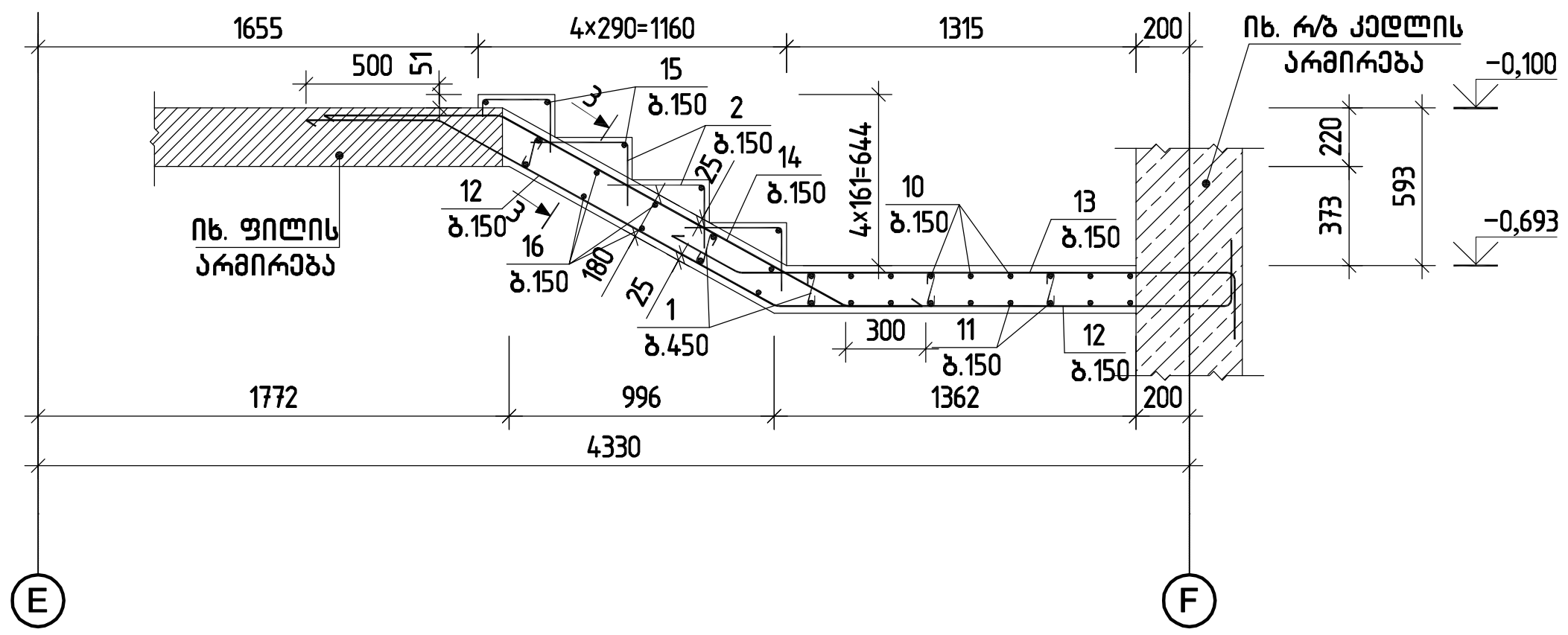

კიბის მარში კმ-7

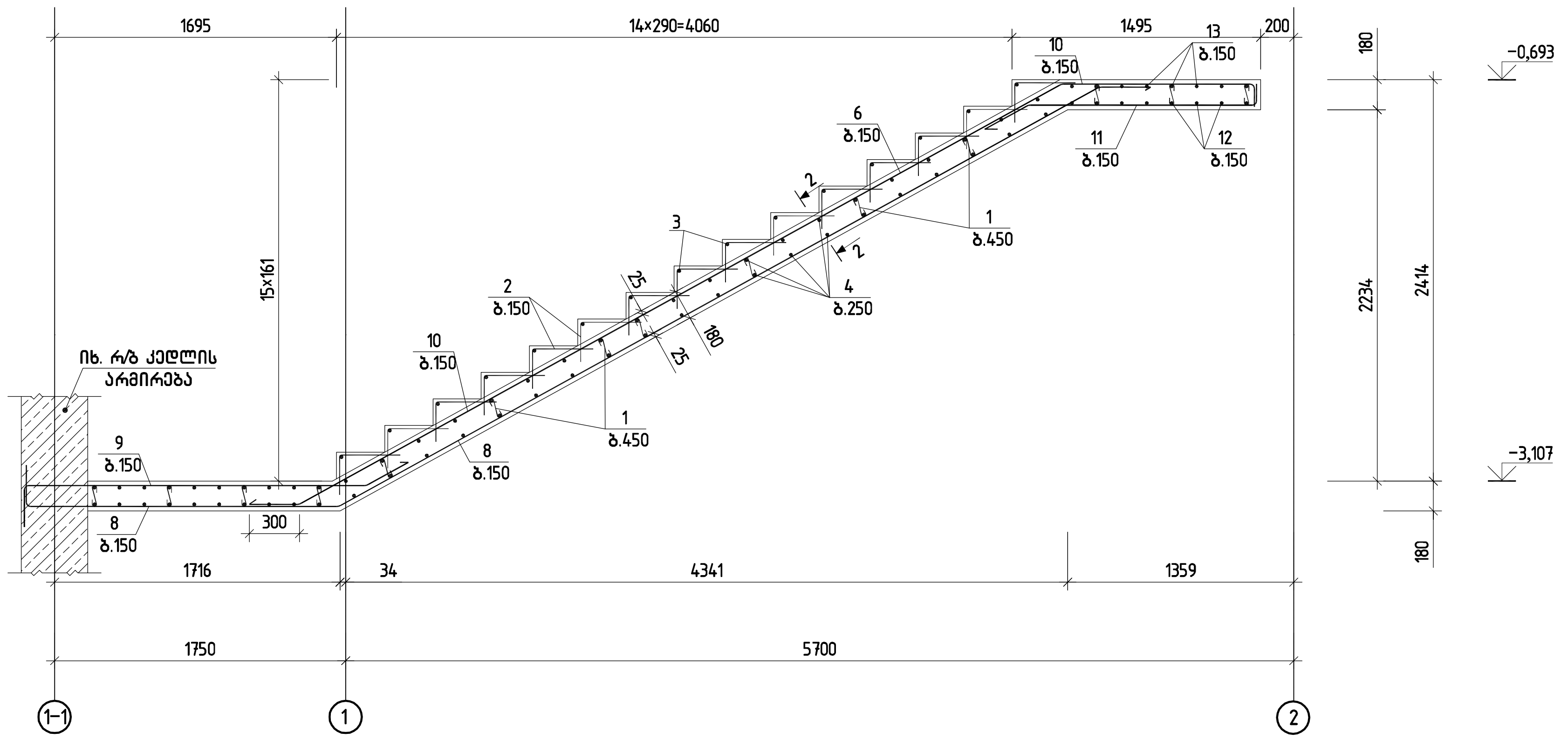

კვეთი 1-1

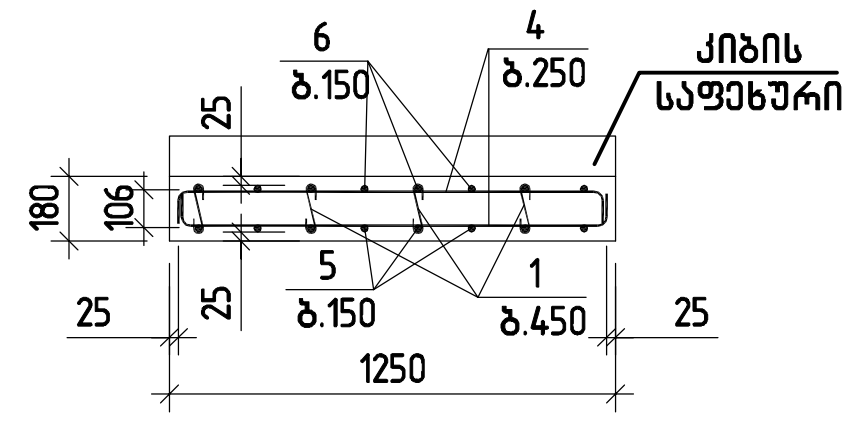

კვეთი 2-2

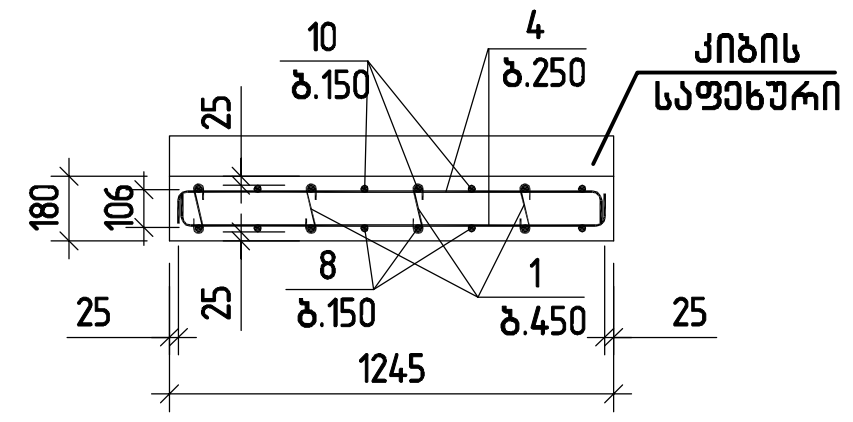

კვეთი 3-3

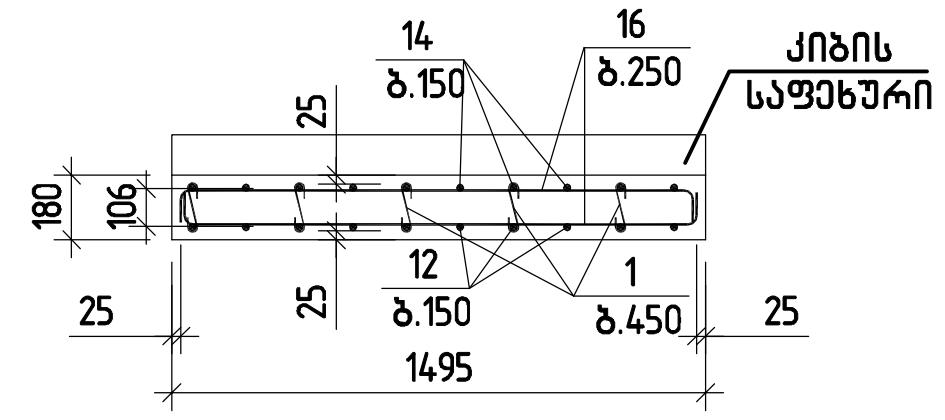

შ.პ.ს. „ჯი აი პი ენ“			კოსტავას №27. "მუზა" რეკონსტრუქცია ადაპტაციის პროექტი	
				მუშა პრ.
მთ.კონსტ.	ო.ქვრივიშვილი		ხქს;კიბის მარში კმ-6;7;8	დაკვ
შეასრულა	შ.სტურუა			ფურც. № 715
შეამოწმა	ო.ქვრივიშვილი		მასშტაბი 1:50 · ინვ. №	ფურცლები

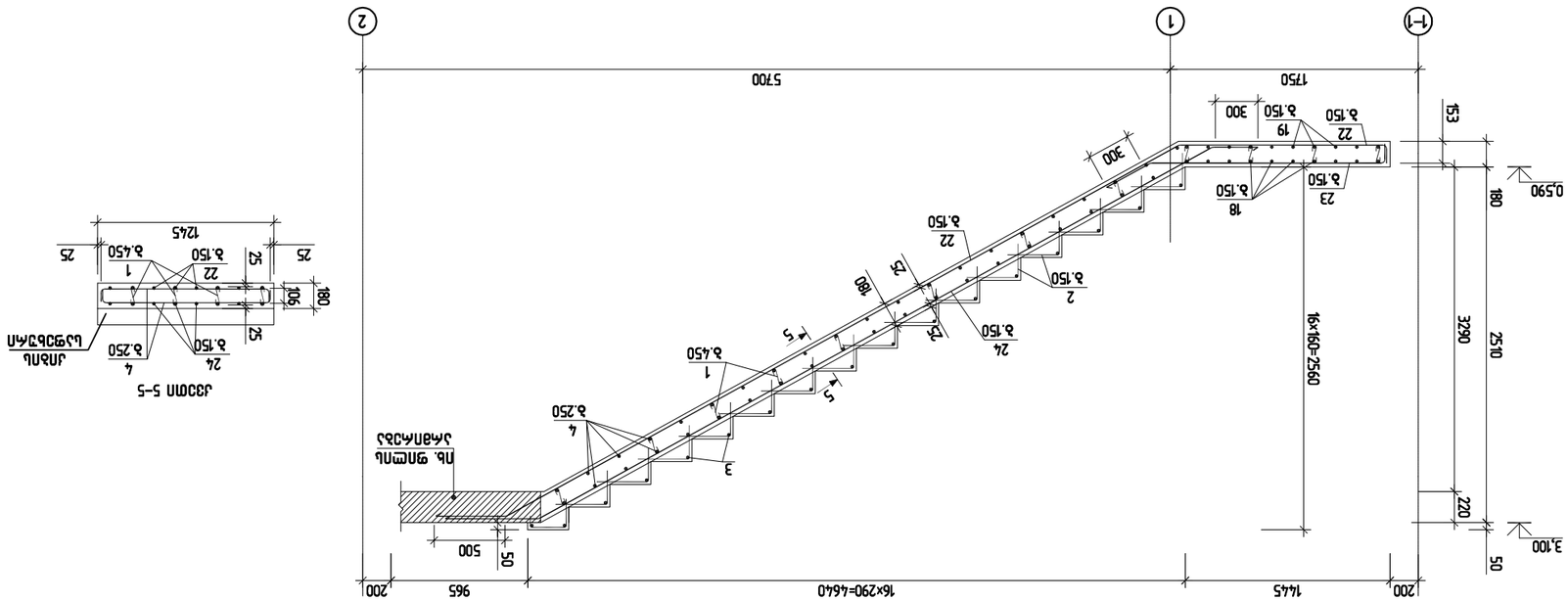
1-1
1
2
5700
1750
153
0.590
180
3290
2510
16×160=2560
220
3.100
50
200
1445
965
16×290=4640
200
55
500
3
4
3.250
5
3.450
1
24
3.150
25
180
2
3.150
22
3.150
18
3.150
23
3.150
19
3.150
22
3.150
300
300
ЛЗЗПЛ 8ЭЛ8П J8–10
E
F
4330
200
200
909
925
2296
ПЬ. ФЛ.ЭЭЕПЛ
ЭЛ8ПЛ3ЭЭ
ПЬ. ФПЕПЛ
ЭЛ8ПЛ3ЭЭ
400
50
4×160=640
690
600
180
-0.590
-0.100
1923
91
3×290=870
(ЭЭПП 3–3)
200
23
1245
ЛЗЗПЛ 8ЭЛ8П J8–9
3.150
3.450
2
3.150
3.250
3.150
3.150
3.150

კიბის მარში კმ-11

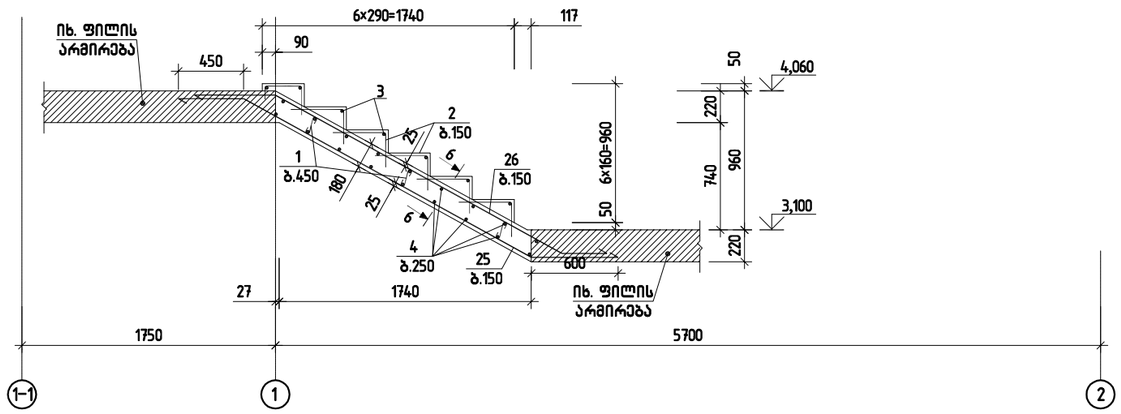

კიბის მარში კმ-12

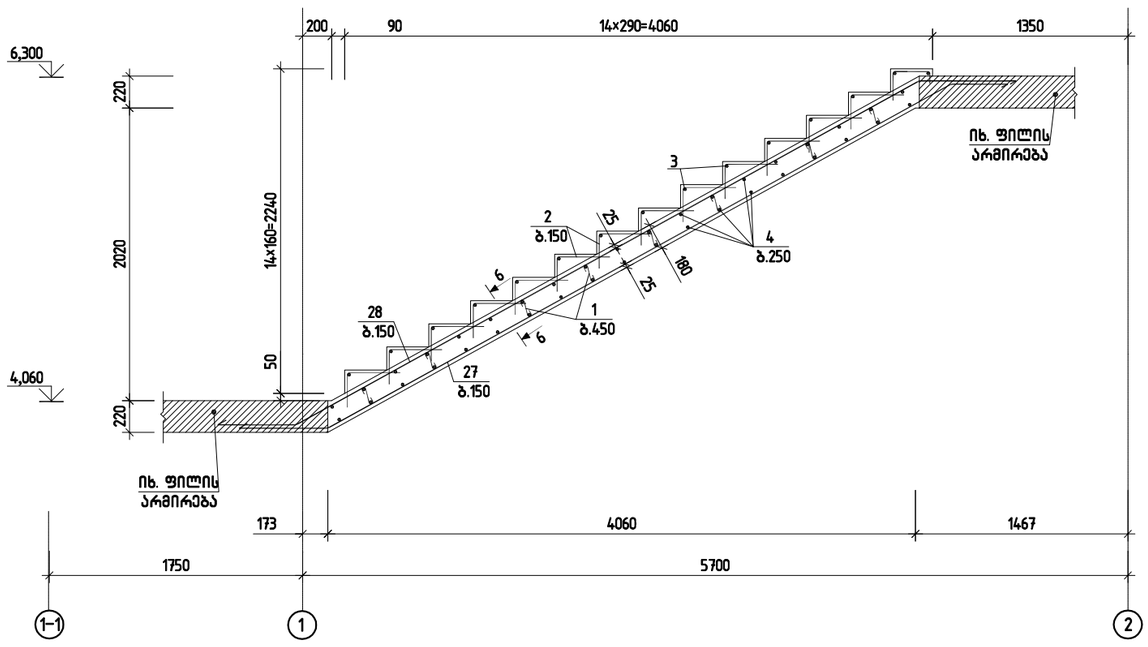

კვეთი 6-6

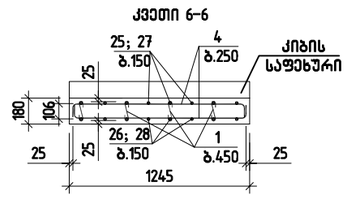

შპს „ჯი აი პი ეი“			კოსტავას №27. "მუზა" რეკონსტრუქცია ადაპტაციის პროექტი	
				მუზა პრ.
გმ.კონსტ.	ო.ქვრივიშვილი		კიბის მარში კმ-11; 12	დაკვ
შეასრულა	მ.სტურუა			ფურც. № 717
შეამოწმა	ო.ქვრივიშვილი		მასშტაბი 1:50	ინვ. № ფურცლები

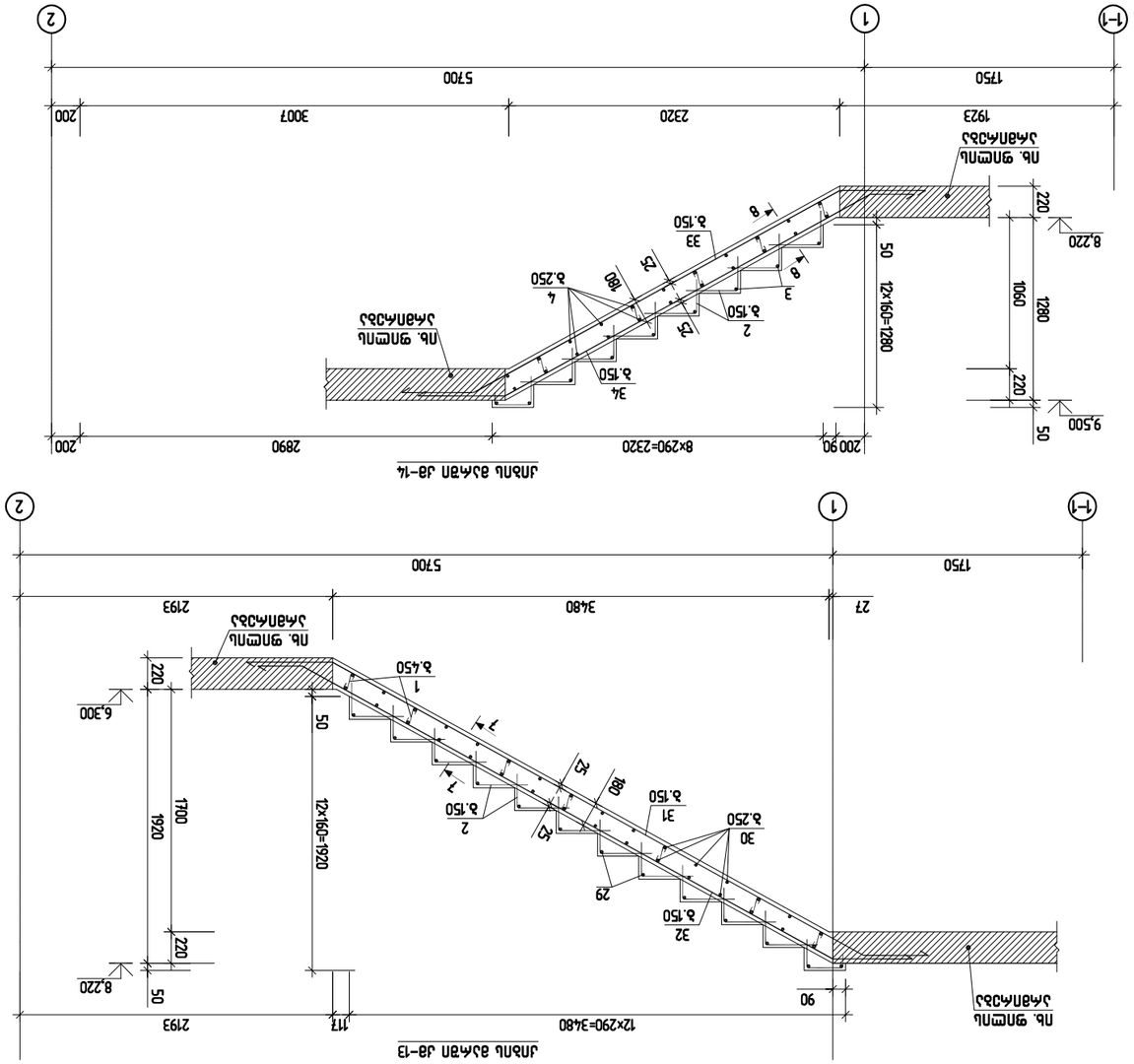
Лъ. ФПСПЛ
ЭлбПлЛЭЪЭ
1923
2320
3007
200
5700
1750
1
1-1
2
9.500
50
220
1060
1280
12×160=1280
8.220
Лъ. ФПСПЛ
ЭлбПлЛЭЪЭ
200 90
8×290=2320
2890
200
Лъ. ФПСПЛ
ЭлбПлЛЭЪЭ
3/4
а.150
2
а.150
75
180
4
а.250
3
8
33
а.150
8
50
Лъ. ФПСПЛ
ЭлбПлЛЭЪЭ
ЛЪЭЪЭЛЪЭЛ ЭлбПл
ЛЪЭЪЭЛЪЭЛ ЭлбПл
Лъ. ФПСПЛ
ЭлбПлЛЭЪЭ
2193
3480
27
1750
5700
1
1-1
2
6.300
8.220
50
220
1920
1700
12×160=1920
90
1
а.450
7
7
45
180
2
а.150
31
а.150
30
а.250
29
32
а.150
Лъ. ФПСПЛ
ЭлбПлЛЭЪЭ
2193
117
12×290=3480
ЛЪЭЪЭЛЪЭЛ ЭлбПл
ЛЪЭЪЭЛЪЭЛ ЭлбПл
Лъ. ФПСПЛ
ЭлбПлЛЭЪЭ
ЛЪЭЪЭЛЪЭЛ ЭлбПл
ЛЪЭЪЭЛЪЭЛ ЭлбПл
ЛЪЭЪЭЛЪЭЛ ЭлбПл

კიბის მარში კმ-15

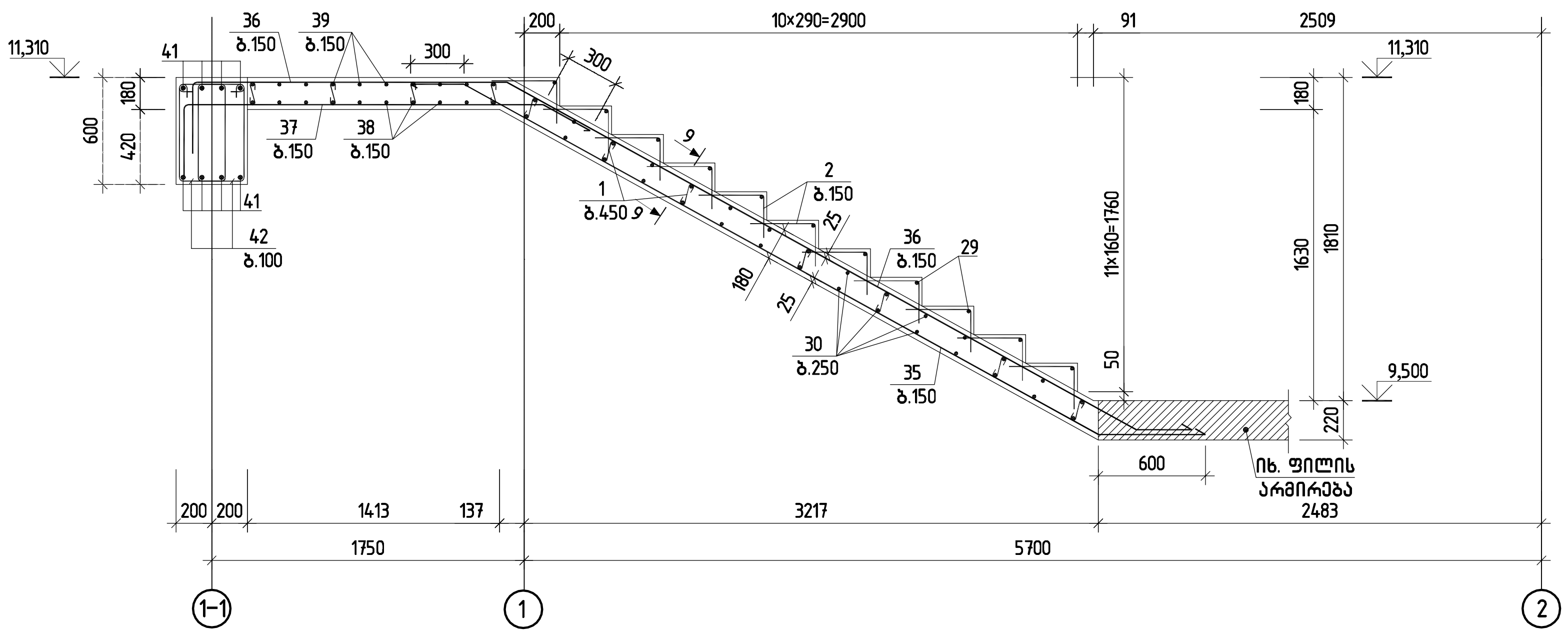

კვეთი 9-9

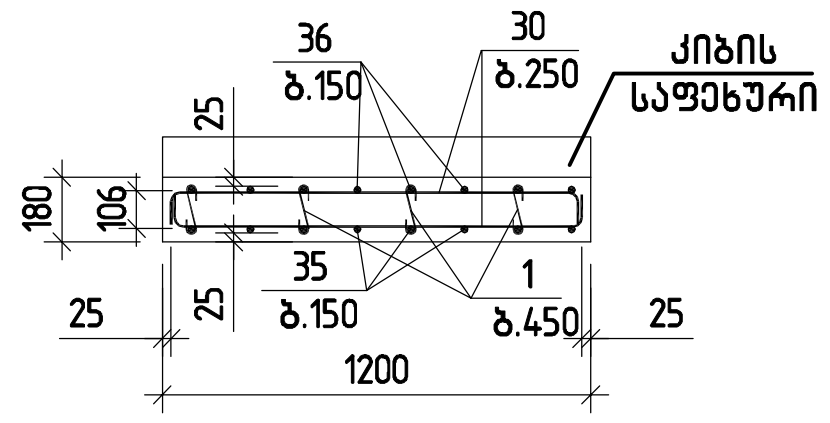

კიბის მარში კმ-16

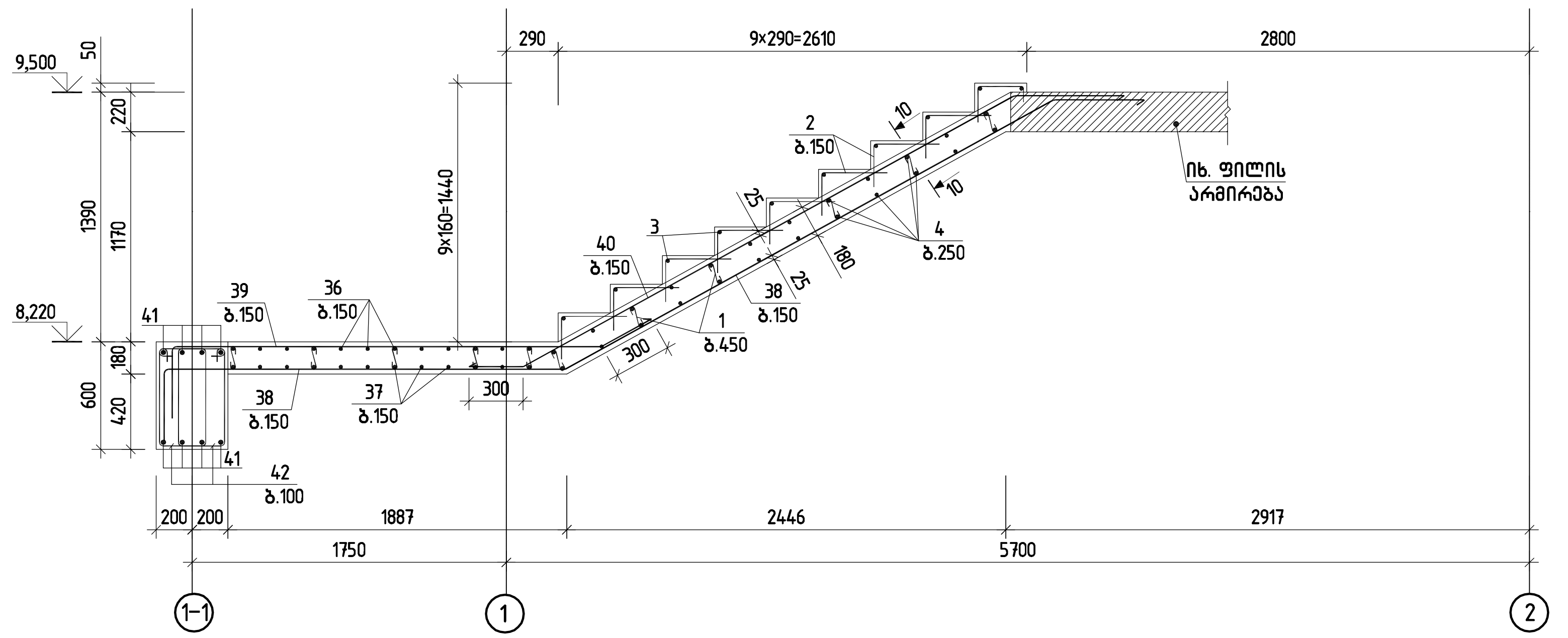

კვეთი 10-10

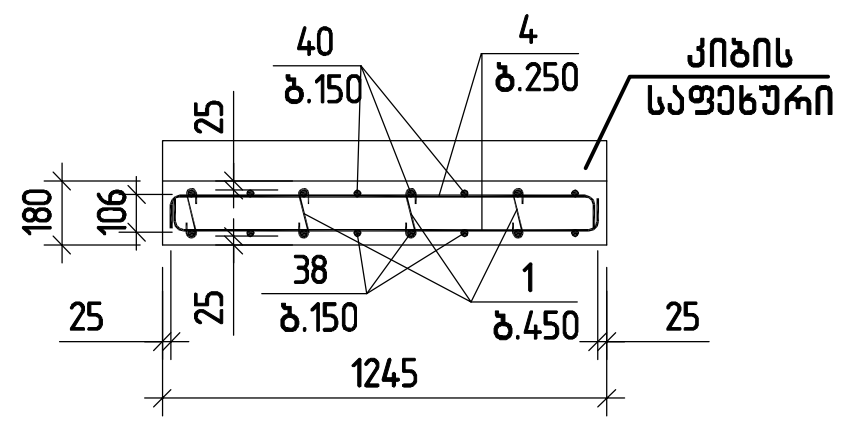

შ.პ.ს. „ჯი პი ენ“			კოსტავას №27. "მუზა" რეკონსტრუქცია ადაპტაციის პროექტი	
				მუშა პრ.
მთ.კონსტ.	ო.ქვრივიშვილი		კიბის მარში კმ-15;16	დაკვ
შეასრულა	შ.სტურუა			ფურც. № 719
შეამოწმა	ო.ქვრივიშვილი		მასშტაბი 1:50 / ინვ. №	ფურცლები

1		Φ 6	A240	ℓ= 260		320	0.06	ม3	18.47		
2		Φ 6	A240	ℓ= 600		205	0.13	ม3	27.30		
3		Φ 6	A240	ℓ= 1150		81	0.26	ม3	20.67		
4		Φ 6	A240	ℓ= 1300		200	0.29	ม3	57.71		
5		Φ 10	A500C	ℓ= 2450		9	1.51	ม3	13.59		
6		Φ 10	A500C	ℓ= 3600		9	2.22	ม3	19.98		
7		Φ 10	A500C	ℓ= 2100		9	1.29	ม3	11.65		
8		Φ 14	A500C	ℓ= 7650		9	9.24	ม3	83.20		
9		Φ 14	A500C	ℓ= 3600		9	4.35	ม3	39.15		
10		Φ 14	A500C	ℓ= 6820		9	8.24	ม3	74.17		
11		Φ 14	A500C	ℓ= 1800		9	2.18	ม3	19.58		
12		Φ 10	A500C	ℓ= 3900		10	2.40	ม3	24.04		
13		Φ 10	A500C	ℓ= 2400		10	1.48	ม3	14.80		
14		Φ 10	A500C	ℓ= 2450		10	1.51	ม3	15.11		
15		Φ 6	A240	ℓ= 1455		5	0.32	ม3	1.61		
16		Φ 6	A240	ℓ= 1580		10	0.35	ม3	3.51		
17		Φ 10	A500C	ℓ= 2450		9	1.51	ม3	13.59		
18		Φ 10	A500C	ℓ= 3400		9	2.10	ม3	18.87		
19		Φ 10	A500C	ℓ= 1850		9	1.14	ม3	10.27		
20		Φ 10	A500C	ℓ= 1500		18	0.92	ม3	16.65		

21	ปริมาตรคอนกรีต	Φ	10	A500C	ℓ= 13000		1	8.01	ม3	8.01	
22		Φ	14	A500C	ℓ= 7500		9	9.06	ม3	81.57	
23		Φ	14	A500C	ℓ= 2150		9	2.60	ม3	23.38	
24		Φ	14	A500C	ℓ= 6400		9	7.73	ม3	69.60	
25		Φ	12	A500C	ℓ= 2300		9	2.04	ม3	18.38	
26		Φ	12	A500C	ℓ= 2250		9	2.00	ม3	17.98	
27		Φ	12	A500C	ℓ= 6000		9	5.33	ม3	47.94	
28		Φ	12	A500C	ℓ= 6150		9	5.46	ม3	49.14	
29		Φ	6	A240	ℓ= 1150		23	0.26	ม3	5.87	
30		Φ	6	A240	ℓ= 1250		62	0.28	ม3	17.20	
31		Φ	12	A500C	ℓ= 4250		9	3.77	ม3	33.96	
32		Φ	12	A500C	ℓ= 4300		9	3.82	ม3	34.36	
33		Φ	12	A500C	ℓ= 3450		9	3.06	ม3	27.57	
34		Φ	12	A500C	ℓ= 3540		9	3.14	ม3	28.29	
35		Φ	12	A500C	ℓ= 5000		9	4.44	ม3	39.95	
36		Φ	12	A500C	ℓ= 6500		9	5.77	ม3	51.94	
37		Φ	12	A500C	ℓ= 2700		9	2.40	ม3	21.57	
38		Φ	12	A500C	ℓ= 6200		9	5.50	ม3	49.54	
39		Φ	12	A500C	ℓ= 3100		9	2.75	ม3	24.77	
40		Φ	12	A500C	ℓ= 4050		9	3.60	ม3	32.36	
41	ปริมาตรคอนกรีตฐาน	Φ	16	A500C	ℓ= 22000		1	34.72	ม3	34.72	
42		Φ	6	A240	ℓ= 1700		25	0.38	ม3	9.43	
					ส่วนเหล็กเสริมฐานราก					170	
					B30 เหล็กเส้นข้ออ้อย			12.50	ตัน		

ลำดับ.	ชื่อชิ้นส่วน			ขนาดและรูปร่าง			จำนวน	น้ำหนักต่อชิ้น		น้ำหนักรวม	
	สเตียงคอนกรีตสำหรับ เสาต้น ต้น-3										
	ตอนล่าง										
1		Φ 6	A240	ℓ= 260			320	0.06	ม3	18.47	
2		Φ 6	A240	ℓ= 600			205	0.13	ม3	27.30	
3		Φ 6	A240	ℓ= 1150			81	0.26	ม3	20.67	
4		Φ 6	A240	ℓ= 1300			200	0.29	ม3	57.71	
5		Φ 10	A500C	ℓ= 2450			9	1.51	ม3	13.59	
6		Φ 10	A500C	ℓ= 3600			9	2.22	ม3	19.98	
7		Φ 10	A500C	ℓ= 2100			9	1.29	ม3	11.65	
8		Φ 14	A500C	ℓ= 7650			9	9.24	ม3	83.20	
9		Φ 14	A500C	ℓ= 3600			9	4.35	ม3	39.15	
10		Φ 14	A500C	ℓ= 6820			9	8.24	ม3	74.17	
11		Φ 14	A500C	ℓ= 1800			9	2.18	ม3	19.58	
12		Φ 10	A500C	ℓ= 3900			10	2.40	ม3	24.04	
13		Φ 10	A500C	ℓ= 2400			10	1.48	ม3	14.80	
14		Φ 10	A500C	ℓ= 2450			10	1.51	ม3	15.11	
15		Φ 6	A240	ℓ= 1455			5	0.32	ม3	1.61	
16		Φ 6	A240	ℓ= 1580			10	0.35	ม3	3.51	
17		Φ 10	A500C	ℓ= 2450			9	1.51	ม3	13.59	
18		Φ 10	A500C	ℓ= 3400			9	2.10	ม3	18.87	
19		Φ 10	A500C	ℓ= 1850			9	1.14	ม3	10.27	
20		Φ 10	A500C	ℓ= 1500			18	0.92	ม3	16.65	

21	ปริมาตรคอนกรีตฐาน	Φ	10	A500C	ℓ= 13000		1	8.01	ม3	8.01	
22		Φ	14	A500C	ℓ= 7500		9	9.06	ม3	81.57	
23		Φ	14	A500C	ℓ= 2150		9	2.60	ม3	23.38	
24		Φ	14	A500C	ℓ= 6400		9	7.73	ม3	69.60	
25		Φ	12	A500C	ℓ= 2300		9	2.04	ม3	18.38	
26		Φ	12	A500C	ℓ= 2250		9	2.00	ม3	17.98	
27		Φ	12	A500C	ℓ= 6000		9	5.33	ม3	47.94	
28		Φ	12	A500C	ℓ= 6150		9	5.46	ม3	49.14	
29		Φ	6	A240	ℓ= 1150		23	0.26	ม3	5.87	
30		Φ	6	A240	ℓ= 1250		62	0.28	ม3	17.20	
31		Φ	12	A500C	ℓ= 4250		9	3.77	ม3	33.96	
32		Φ	12	A500C	ℓ= 4300		9	3.82	ม3	34.36	
33		Φ	12	A500C	ℓ= 3450		9	3.06	ม3	27.57	
34		Φ	12	A500C	ℓ= 3540		9	3.14	ม3	28.29	
35		Φ	12	A500C	ℓ= 5000		9	4.44	ม3	39.95	
36		Φ	12	A500C	ℓ= 6500		9	5.77	ม3	51.94	
37		Φ	12	A500C	ℓ= 2700		9	2.40	ม3	21.57	
38		Φ	12	A500C	ℓ= 6200		9	5.50	ม3	49.54	
39		Φ	12	A500C	ℓ= 3100		9	2.75	ม3	24.77	
40		Φ	12	A500C	ℓ= 4050		9	3.60	ม3	32.36	
41	ปริมาตรคอนกรีตฐาน	Φ	16	A500C	ℓ= 22000		1	34.72	ม3	34.72	
42		Φ	6	A240	ℓ= 1700		25	0.38	ม3	9.43	
					ส่วนเหล็กเสริมฐานราก					170	
					B30 เหล็กเส้นข้ออ้อย			12.50	ตัน		

			ตารางรายการเหล็กเสริมโครงสร้างคอนกรีตเสริม ฉบับที่ ๒๗. "ชัยนาท" ชั้นคุณภาพ SR๒๔๐
			ชั้นคุณภาพ SR๒๔๐
			TPN บริษัท ทีพีเอ็น จำกัด
			ชื่อโครงการ
			ชื่อแบบ แสดงรายการเหล็กเสริม เสาต้น ต้น-3
			ขนาด A1
			มาตราส่วน 1:50
			วันที่ พ.ค. 68
			แบบเลขที่

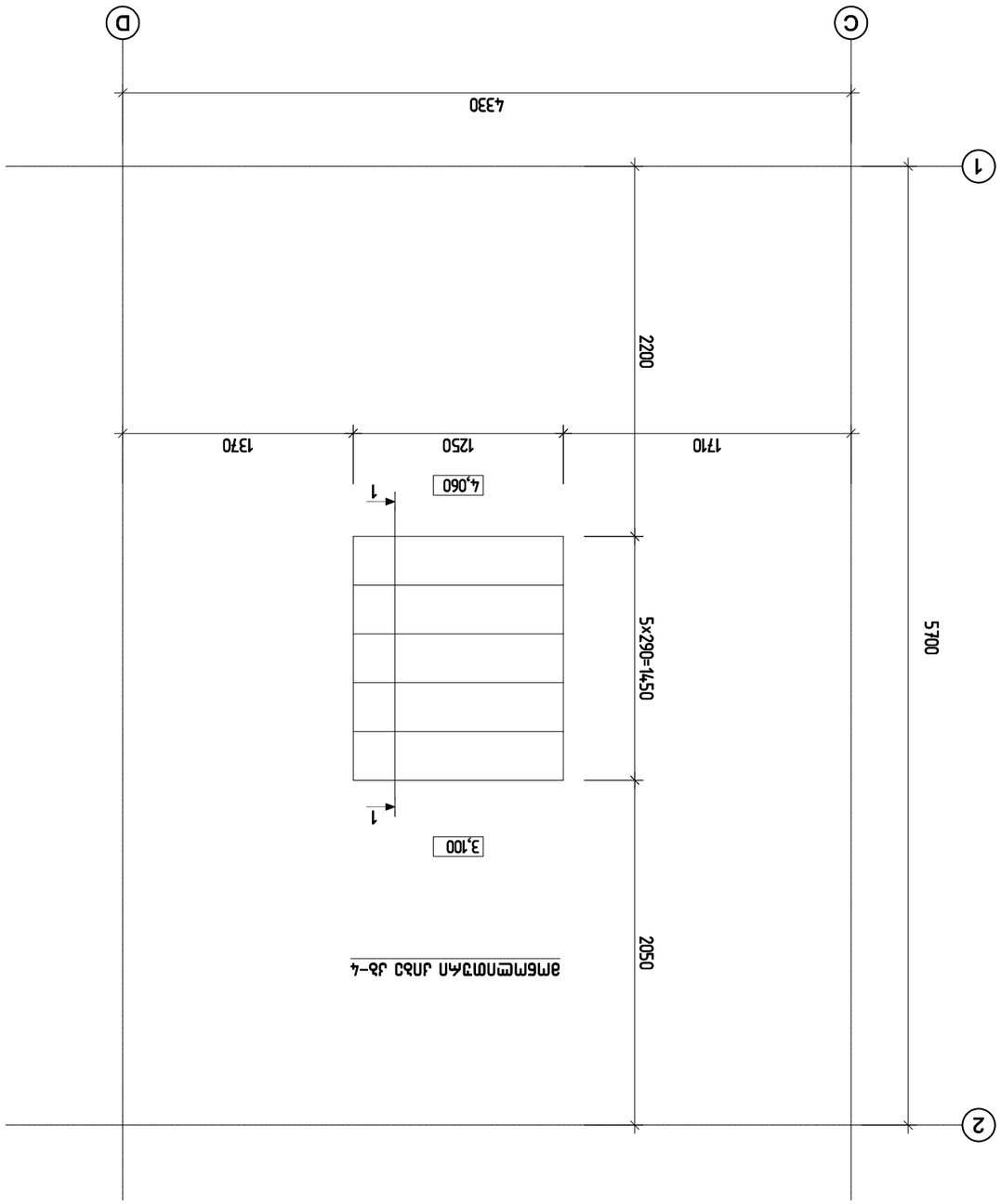

ФМБМПМПЗАЛ ЛПЗЗ ЛЗ–4

| ЗМФ. | ЗЗЗ

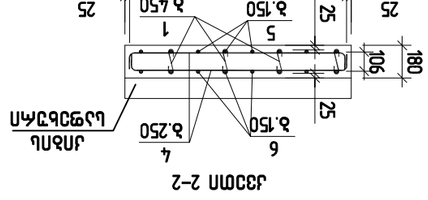

ՀՅՈՒՐ 2–2

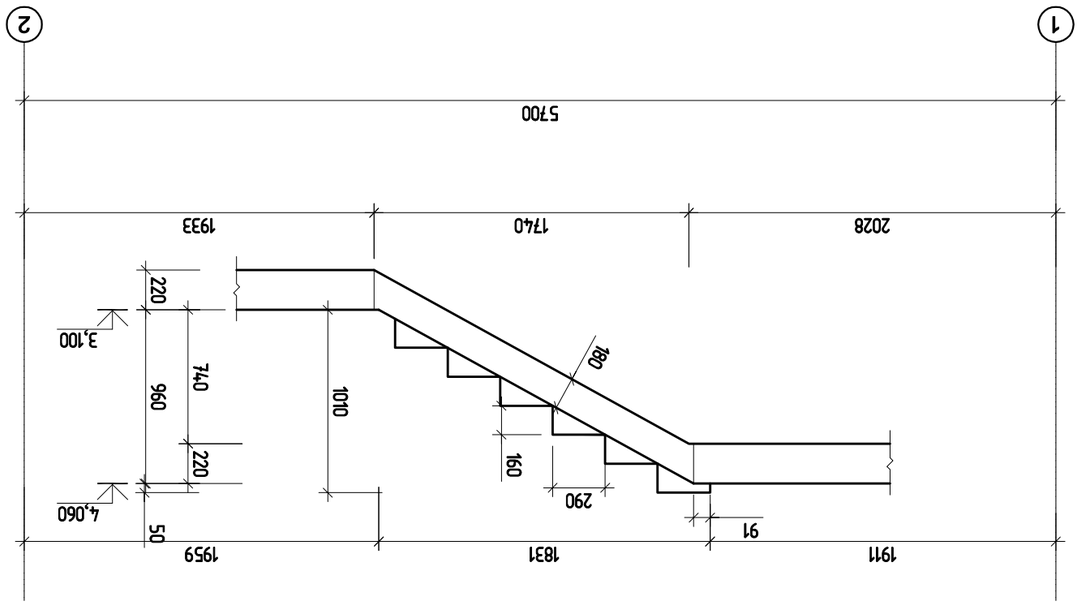

ՅՄԵՄՈՄՉՄԱՆ ՀՈՒՅՔ ՀՖ–4 –ՈՒ ՀՅՈՒՐ 1–1

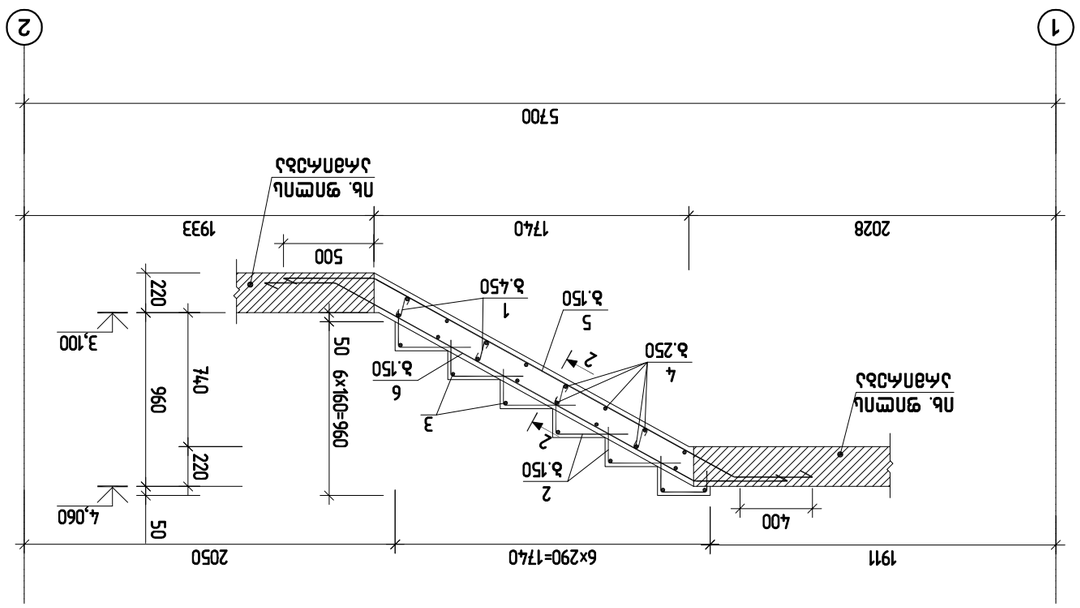

ՅՄԵՄՈՄՉՄԱՆ ՀՈՒՅՔ ՀՖ–4 –ՈՒ ՀՅՈՒՐ 1–1

ՀՀ ՇԻՆԱՐԱՐՈՒԹՅԱՆ ԵՎ ՏԵՂԱԿԱՆ ԻՆՔՆԱԿԱՌԱՎԱՐՄԱՆ ՆԱԽԱՐԱՐՈՒԹՅԱՆ ՔԱՂԱՔԱՇԻՆՈՒԹՅԱՆ ԿՈՄԻՏԵ			
ՀՀ ԱՐՄԱՎԻՐԻ ՄԱՐԶԻ ՀԱՄԱՅՆՔԱՅԻՆ ԾԱՌԱՅՈՒԹՅՈՒՆՆԵՐԻ ԿԱԶՄԱԿԵՐՊՄԱՆ ՀԱՄԱՐ «ՀԱՅԿԱԿԱՆ ՀԱՄԱՅՆՔԱՅԻՆ ՀԵՏԱԶՈՏԱԿԱՆ ՆԱԽԱԳԾԱՅԻՆ ԻՆՍՏԻՏՈՒՏ» ՊԵՏԱԿԱՆ ՈՉ ԱՌԵՎՏՐԱՅԻՆ ԿԱԶՄԱԿԵՐՊՈՒԹՅՈՒՆ			
ՄՇԱԿ.	Մ.ՀԱՄԱՅԱԿՅԱՆ		
ԳԼԽ. ԻՆԺ.	Մ.ՀԱՄԱՅԱԿՅԱՆ		
ՀՍԿՈՂ	Ա.ԱՎԱԳՅԱՆ		
ՀԱՍԱՐԱԿ ՊԱՇՏ.	Մ.ՀԱՄԱՅԱԿՅԱՆ		

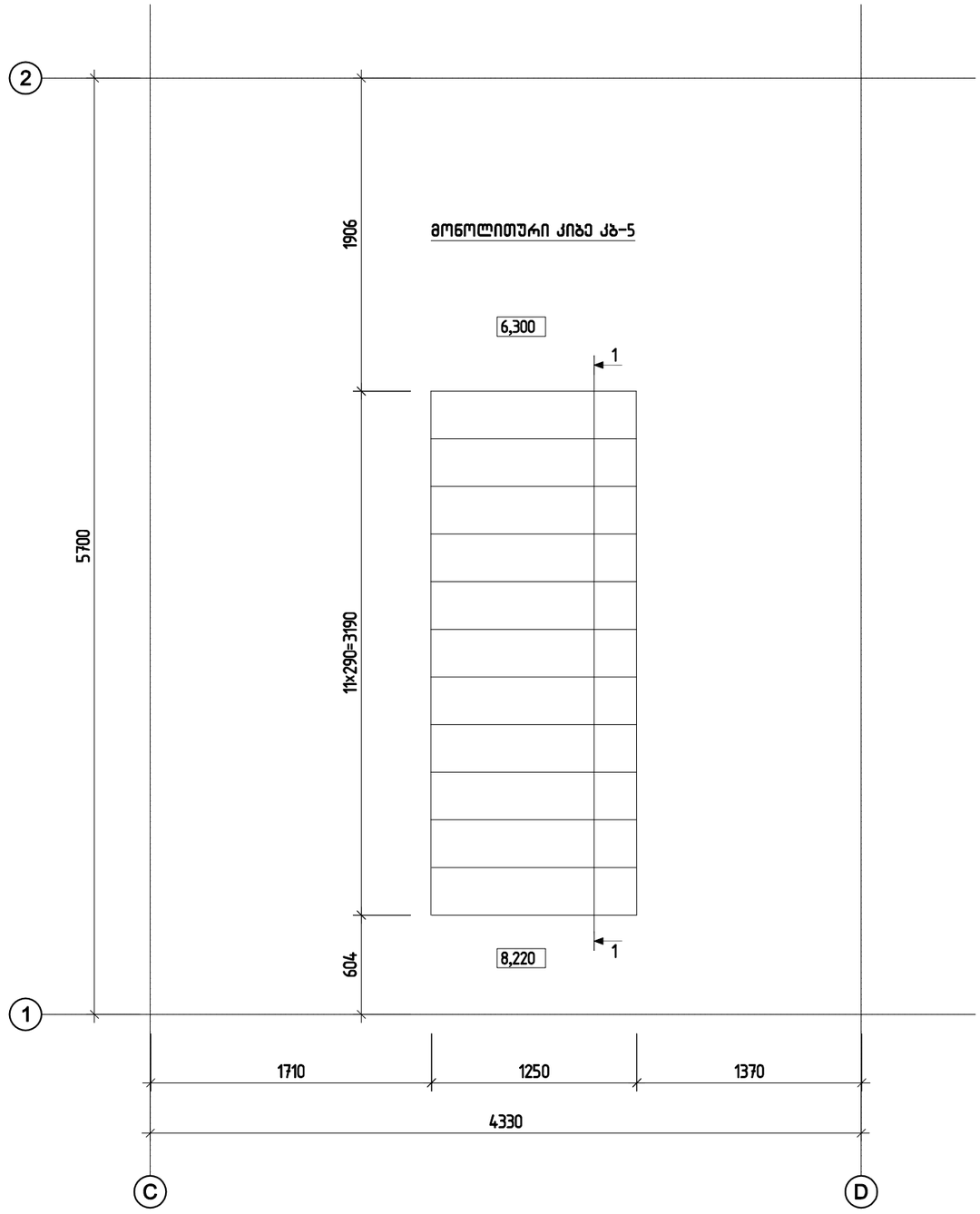

პოზ.	ა ღ ნ ი შ ვ ნ ა	დ ა ს ა ხ ე ლ ე ბ ა			რაოდ.	ერთ.წონა კგ	საერთო წონა კგ
		მონოლითური კიბე კბ-5					
		დეტალები					
1		ф 6	A240	ℓ= 260	35	0.06 კგ	2.02
2		ф 6	A240	ℓ= 600	12	0.13 კგ	1.60
3		ф 6	A240	ℓ= 1150	13	0.26 კგ	3.32
4		ф 6	A240	ℓ= 1300	32	0.29 კგ	9.23
5		ф 10	A500C	ℓ= 5250	8	3.24 კგ	25.89
6		ф 10	A500C	ℓ= 5200	8	3.21 კგ	25.65
		მასალები					27
		B30 კლასის ბეტონი				1.28 მ³	

შ.პ.ს. „ჯი აი პი ეი“

კოსტავას №27. "მუზა" რეკონსტრუქცია ადაპტაციის პროექტი

მუზა პრ.

გთ.კონსტ.	ო.ქვრივიშვილი		დაკვ
შეასრულა	შ.სტურუა	მონოლითური კიბე კბ-5	ფურც. № 723
შეამოწმა	ო.ქვრივიშვილი	მასშტაბი 1:50	ინვ. № ფურცლები

მონოლითური კიბე კბ-5 -ის კვეთი 2-2

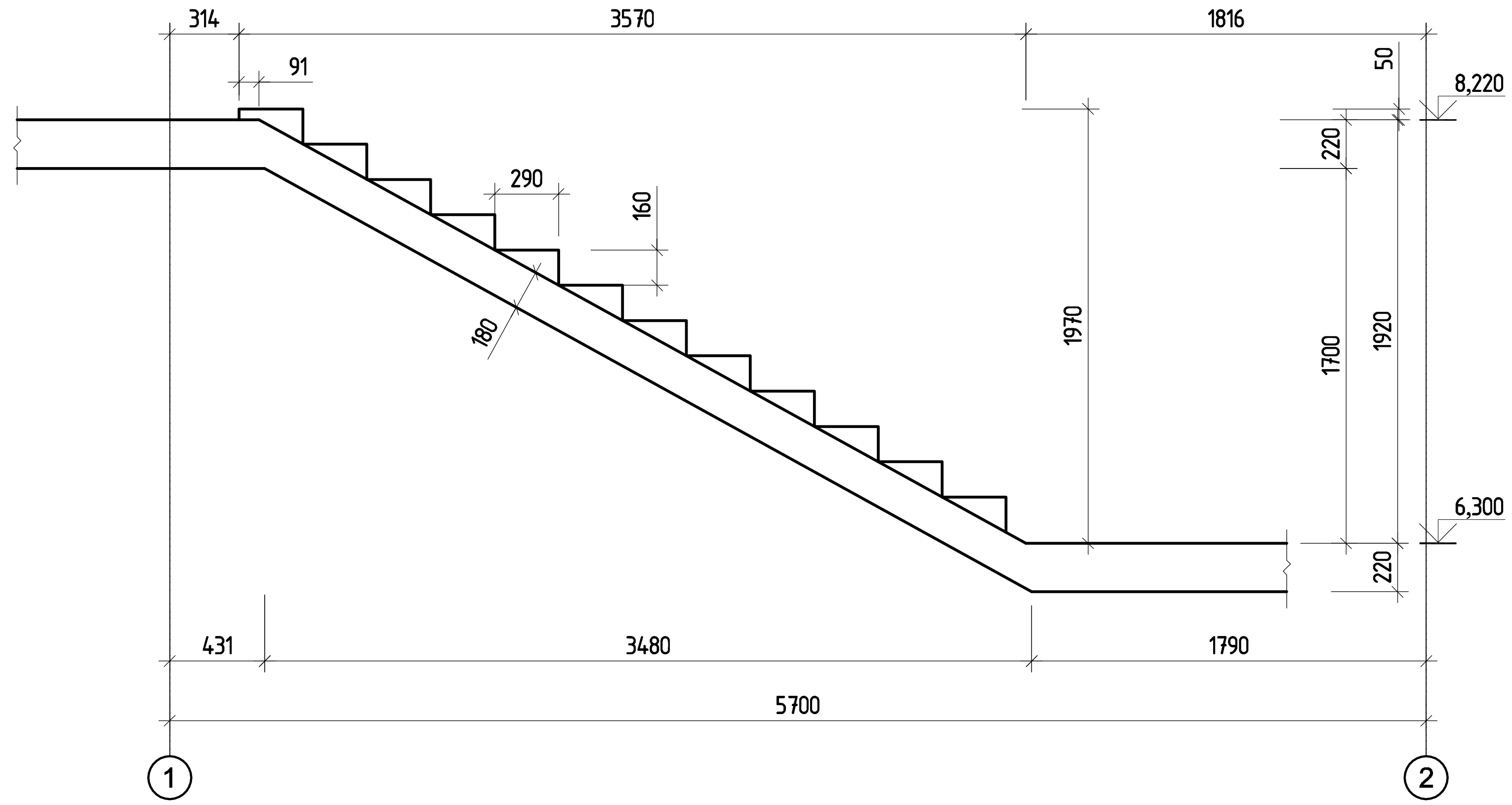

კვეთი 2-2

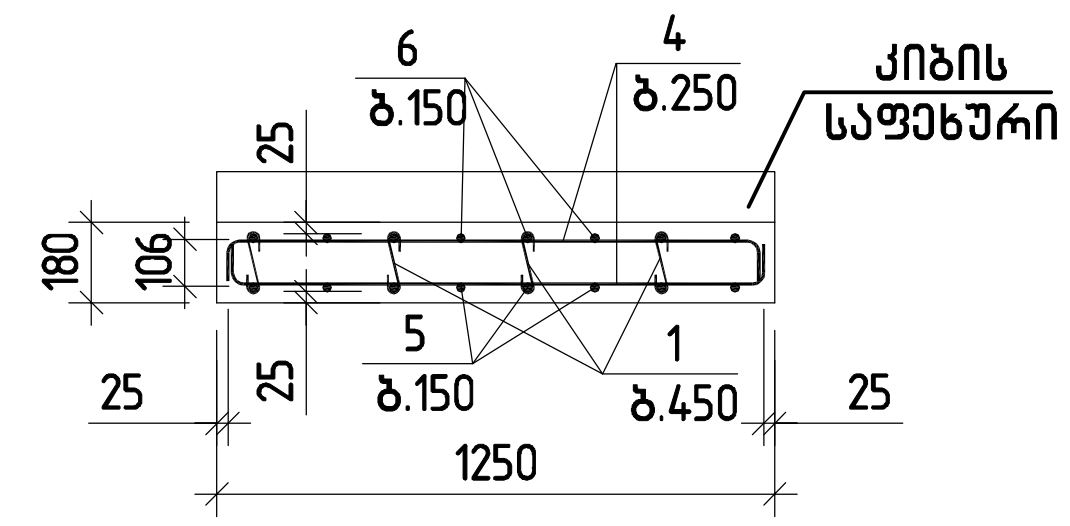

მონოლითური კიბე კბ-5 -ის კვეთი 1-1

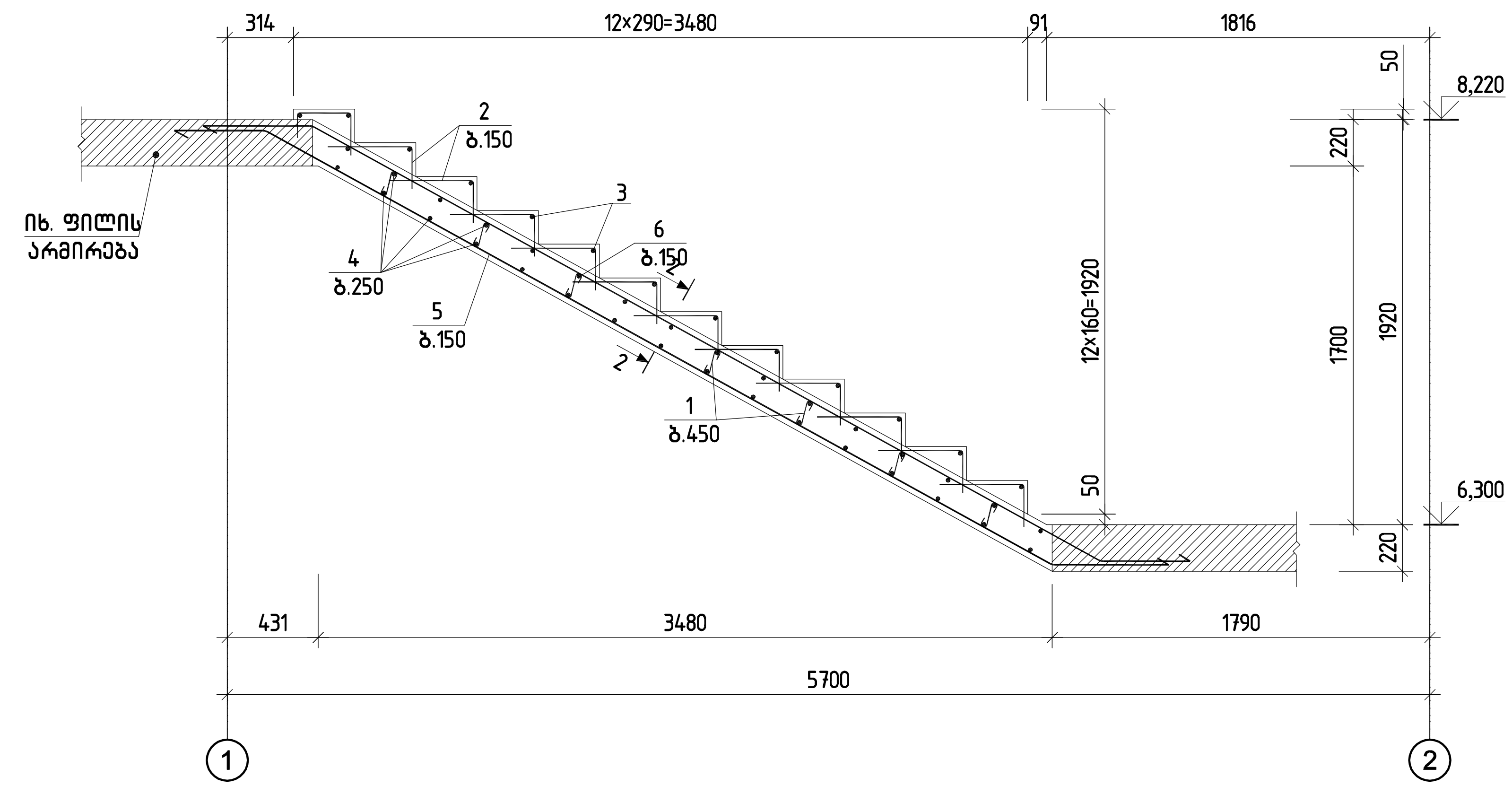

GIPN შ.პ.ს. „ჯი აი პი ენ“			კოსტავას №27. "მუზა" რეკონსტრუქცია ადაპტაციის პროექტი	
				მუშა პრ.
მთ.კონსტ.	ო.კვრივიშვილი		მონოლითური კიბე კბ-5 -ის კვეთი 1-1;2-2	დაკვ
შეასრულა	შ.სტურუა			ფურც. № 724
შეამოწმა	ო.კვრივიშვილი		მასშტაბი 1:50 ინვ. №	ფურცლები

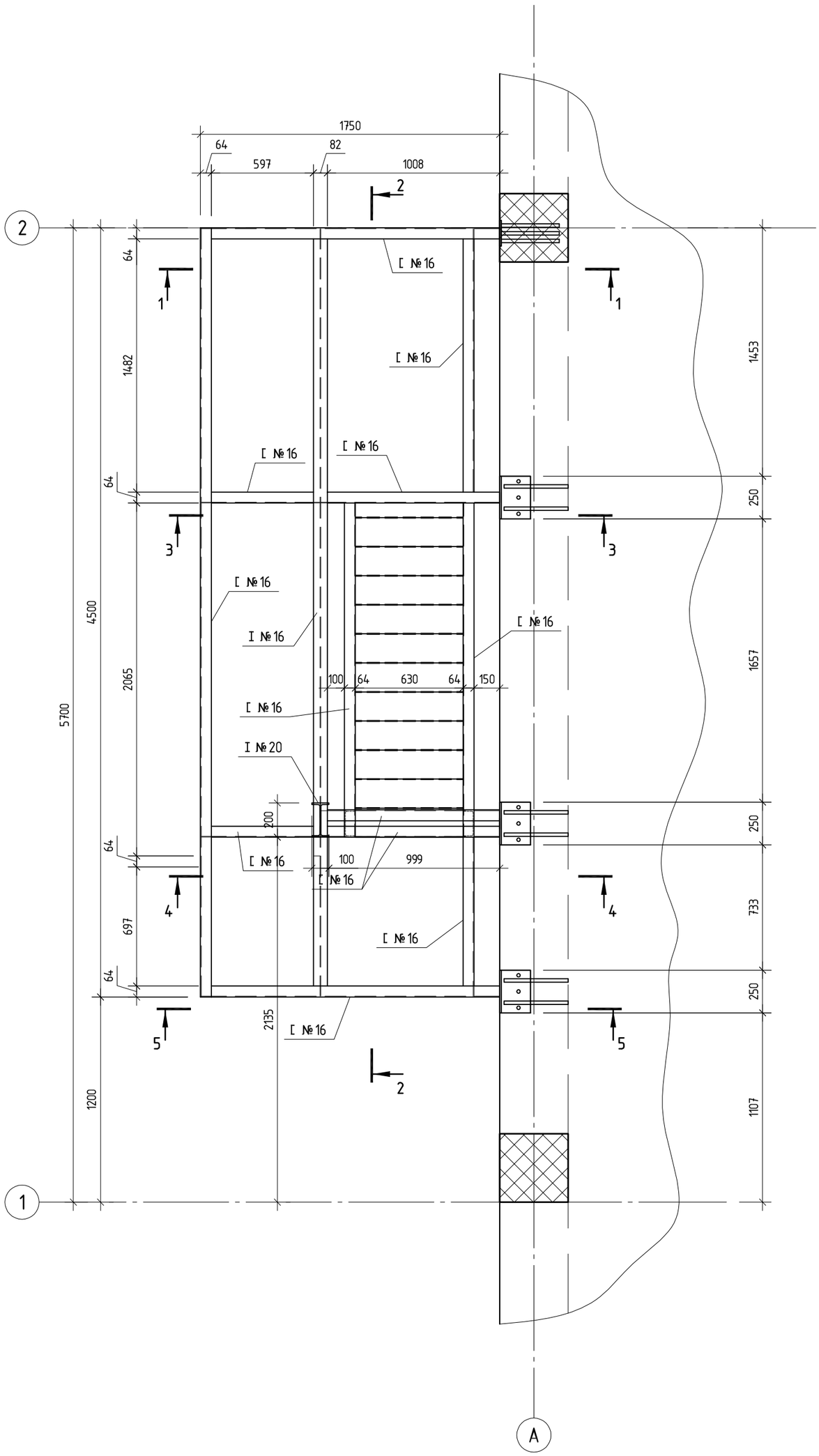

შ.პ.ს. „ჯი აი პი ენ“			კოსტავას №27. "მუზა" რეკონსტრუქცია ადაპტაციის პროექტი	
				მუშა პრ.
მთ.კონსტ.	ო.ქვრივიშვილი		ლითონის გარე საევაკუაციო კიბე	დაკვ
შეასრულა	მ. მუმლაძე			ფურც. № 725
შეამოწმა	ო.ქვრივიშვილი		მასშტაბი 1:25	ინვ. № ფურცლები

1-1

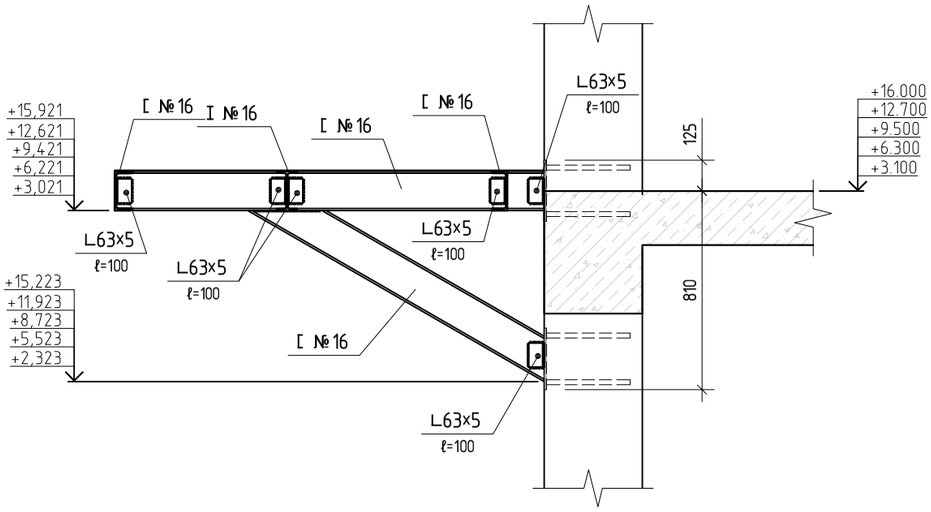

2-2

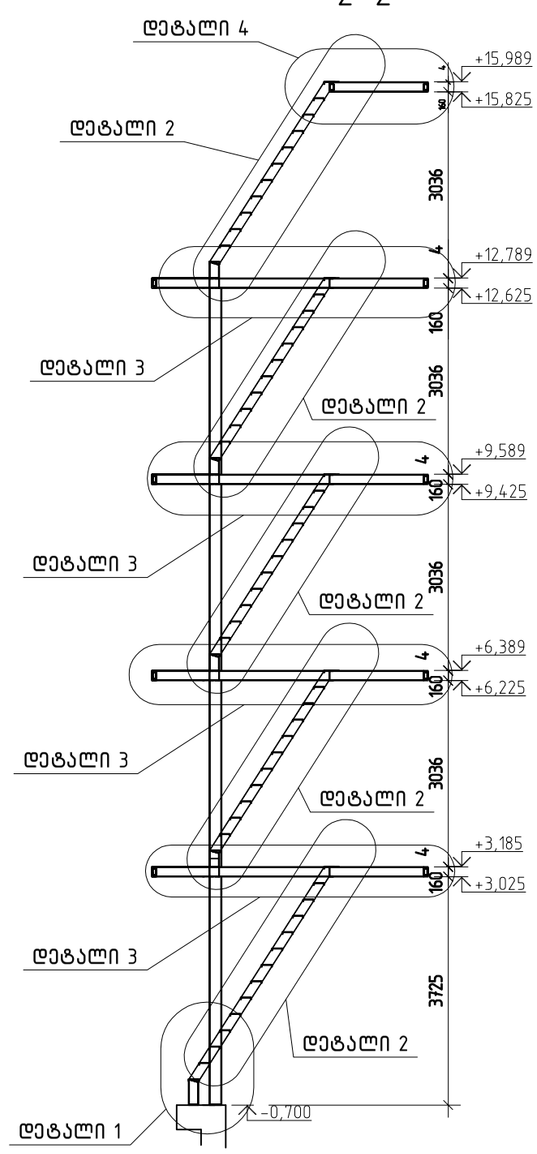

დეტალი 1

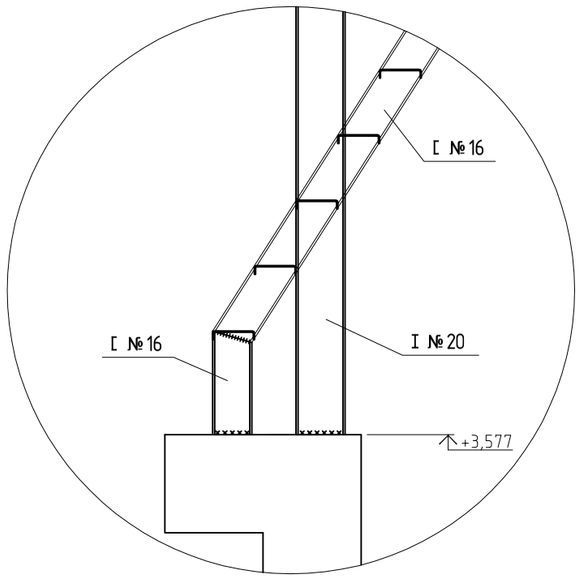

დეტალი 2

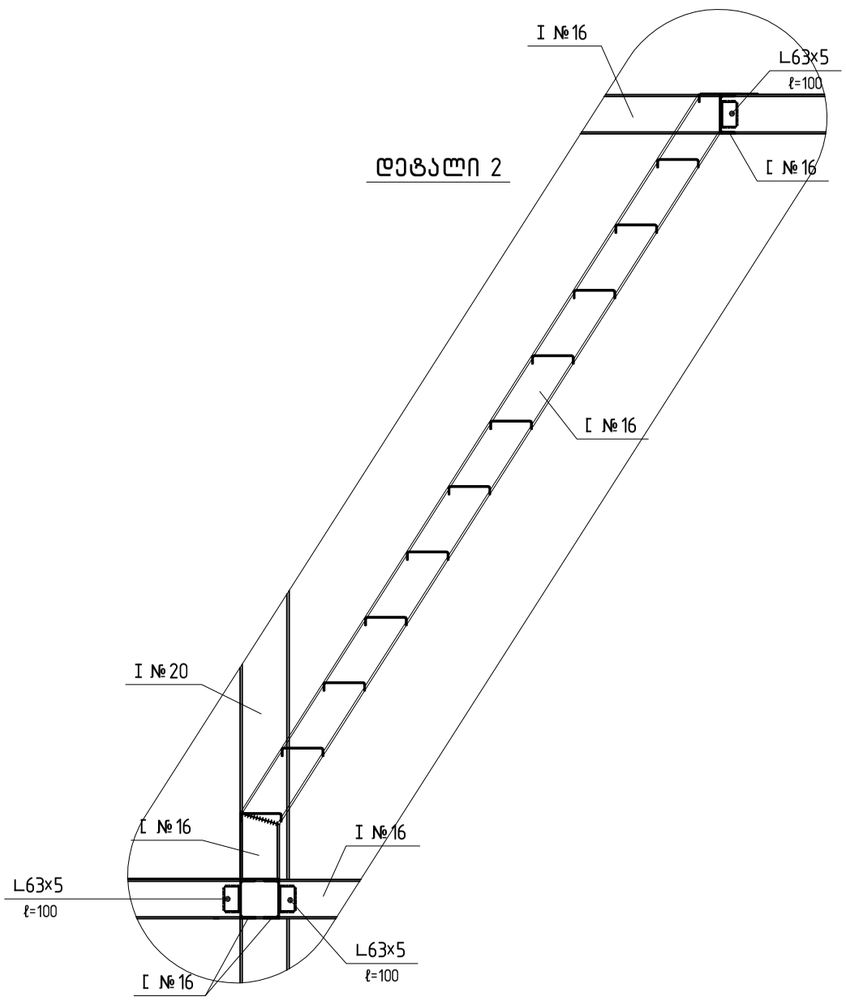

დეტალი 4

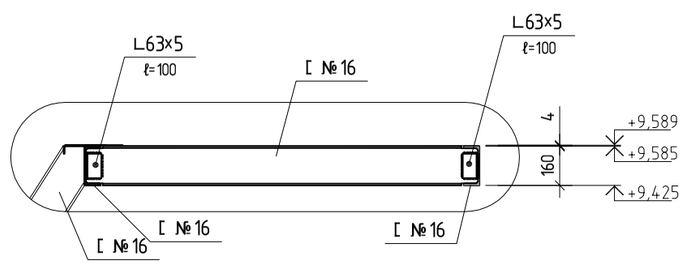

შპს „ჯი აი პი ენ“			კოსტავას №27. "მუზა" რეკონსტრუქცია ადაპტაციის პროექტი		მუშა პრ.
მთ.კონსტ.	ო.ქვრივიშვილი		ლითონის გარე საევაკუაციო კიბის კვეთები 1-1; 2-2 და დეტალები		დაკვ
შეასრულა	მ. მუმლაძე				ფურც. № 726
შეამოწმა	ო.ქვრივიშვილი		მასშტაბი 1:25	ინვ. №	ფურცლები

დეტალი 3

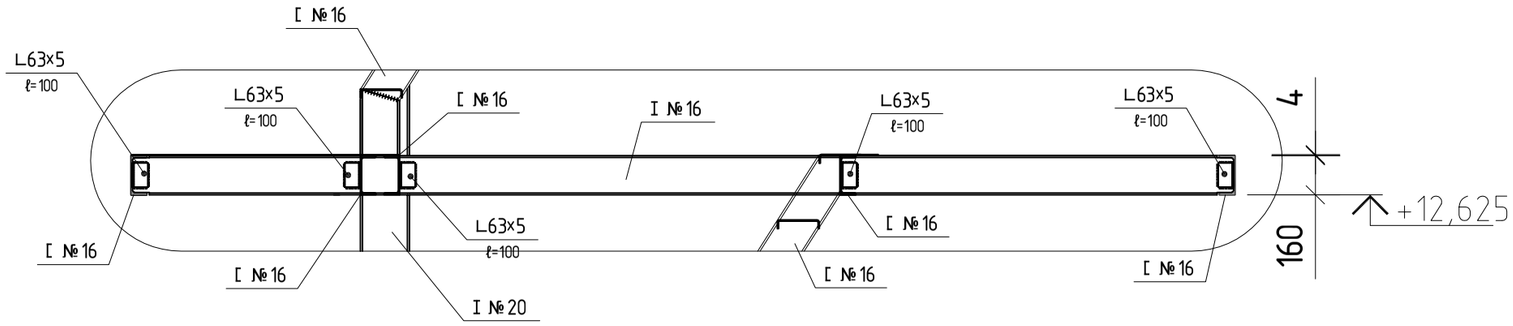

3-3

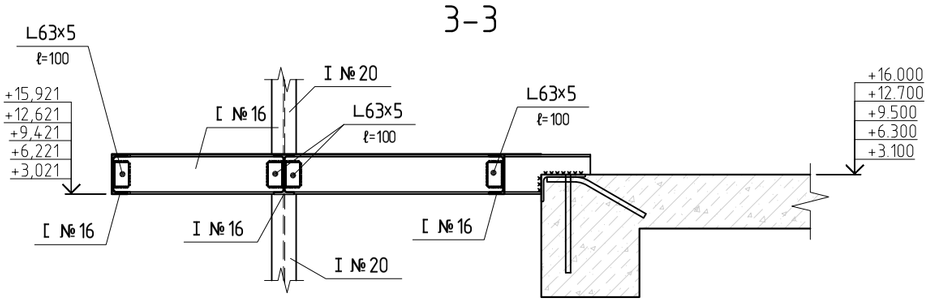

4-4

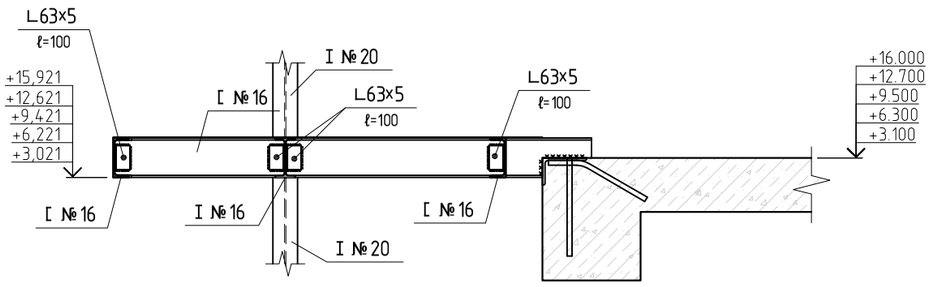

5-5

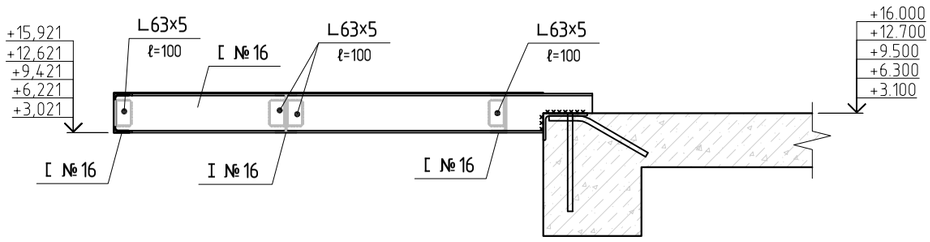

მასალის ამოკრეფა

კვეთი	ГОСТ	მასა, კგ
I №20	ГОСТ 26020-83	303
I №16	ГОСТ 26020-83	276
[№16	ГОСТ 8240-97	1521
L63x5	ГОСТ 8510-86	53
-δ=4		1049
შედუღებაზე 1,5%		48.04
ჭრაზე 3%		96.07
KMD-ზე 2,5%		80.06
სულ		3427

შ.პ.ს. „ჯი აი პი ენ“			კოსტავას №27. "მუზა" რეკონსტრუქცია ადაპტაციის პროექტი	
				მუშა პრ.
მთ.კონსტ.	ო.ქვრივიშვილი		ლითონის გარე საევაკუაციო კიბის კვეთები 3-3;04-4; 5-5 დეტალი და სპეციფიკაცია	დაკვ
შეასრულა	გ. გუმლაძე			ფურც. № 727
შეამოწმა	ო.ქვრივიშვილი		მასშტაბი 1:25	ინვ. № ფურცლები

მასალათა ხარჯის უწყისი

ელემენტის მარკა	რაოდენობა	არმატურის ნაკეთობები																ლითონის ნაკეთობები								საერთო ხარჯი; კგ	ბეტონის ხარჯი B30; მ³	ბეტონის მოცულობა B7.5; მ³
		არმატურის კლასი																										
		A240				A500C																						
		Ø6	Ø8	Ø10	ჯამი	Ø8	Ø10	Ø12	Ø14	Ø16	Ø18	Ø20	Ø22	Ø25	Ø28	Ø32	ჯამი	სულ	—100×8	—80×8	—80×6	—60×6				სულ			
მონოლითური საძირკველი				2200.0	2 200					1516.0	19407.0						20 923	23 123								23 123	223	33.00
სვეტებისა და კედლების ნაშვერები																												
არმატურის ნაშვერები ბირთვი 1-ისთვის									193.0		101.9						295	295								295		
არმატურის ნაშვერები ბირთვი 2-ისთვის									360.0		119.0						479	479								479		
კვანძი 1									1760.0								1 760	1 760								1 760		
კვანძი 2									133.0								133	133								133		
კვანძი 3	19											1242.6					1 243	1 243								1 243		
კვანძი 4	4											174.4					174	174								174		
კვანძი 5	1											87.0					87	87								87		
კვანძი 6	1											87.0					87	87								87		
				2 200	2 200				2 446	1 516	19 628	1 591					25 181	27 381								27 381	223	33

შპს „ჯი აი პი ენ“			კოსტავას №27. "ფუზა" რეკონსტრუქცია ადაპტაციის პროექტი	
				მუშა არ.
მთ.კონსტ.	ო.ქვრივიშვილი		მასალათა ხარჯის უწყისი	დაკვ
შეასრულა	ხ.სტურუა			ფურც. № 728
შეამოწმა	ო.ქვრივიშვილი		მასშტაბი 1:	ინვ. № ფურცლები

მასალათა ხარჯის უწყისი

ელემენტის მარკა	რაოდენობა	არმატურის ნაკეთობები																ლითონის ნაკეთობები									საერთო ხარჯი; კგ	ბეტონის ხარჯი; მ³
		არმატურის კლასი																										
		A 240				A 500c																						
		Ø6	Ø8	Ø10	ჯამი	Ø8	Ø10	Ø12	Ø14	Ø16	Ø18	Ø20	Ø22	Ø25	Ø28	Ø32	ჯამი	სულ	−100x8	−80x8	−80x6	−60x6					სულ		
მონოლითური ფილები																												
▽−3.800						712.4	1168	7064	105.3	632.0		429.3					10 110	10 110									10 110	74.70
▽−0.100						1095	774.3	7038	108.9	1466.2		842.2					11 324	11 324									11 324	79.50
▽+3.100 და ▽+4.060						939.7	821.1	7083		1115.5		870					10 829	10 829									10 829	76.90
▽+6.300						532.8	559.6	3775.0		633.6		449					5 950	5 950									5 950	41.70
▽+8.220 და ▽+9.500						679.3	831.3	7258.4	110.4	1115.5		859.4					10 854	10 854									10 854	79.60
▽+12.200						490.2	156.2	1446.7									2 093	2 093									2 093	24.80
▽+12.700						613.0	724.1	6059.5	342.4	682.6		528.2					8 950	8 950									8 950	62.10
▽+15.900						834.2	754.0	6396.0	255.1	883.2		671.5					9 794	9 794									9 794	67.90
არსებული და ახალი კონსტრუქციების დაკავშირება									203.0								203	203									203	
						5 897	5 788	46 119	1 125	6 529		4 650					70 108	70 108									70 108	507

შ.პ.ს. „ჯი აი პი ენ“			კოსტავას №27. "მუზა" რეკონსტრუქცია ადაპტაციის პროექტი
			მუშა პრ.
მთ.კონსტ.	ო.ქვრივიშვილი		მასალათა ხარჯის უწყისი
შეასრულა	მ.სტურუა		დაკვ
შეამოწმა	ო.ქვრივიშვილი		ფურც. № 729
მასშტაბი 1:		ინვ. №	ფურცლები

მასალათა ხარჯის უწყისი

ელემენტის მარკა	რაოდენობა	არმატურის ნაკეთობები																ლითონის ნაკეთობები									საერთო ხარჯი; კგ	ბეტონის ხარჯი; მ³
		არმატურის კლასი																										
		A240				A500C												სულ										
		Ø6	Ø8	Ø10	ჯამი	Ø8	Ø10	Ø12	Ø14	Ø16	Ø18	Ø20	Ø22	Ø25	Ø28	Ø32	ჯამი		—100x8	—80x8	—80x6	—60x6					სულ		
მონოლითური სვეტები																												
ს-1	6		221.4		221							861.0					861	1 082									1 082	5.16
ს-1*	8		329.6		330							1 280.8					1 281	1 610									1 610	8.00
ს-2	3		110.7		111							430.5					431	541									541	2.58
ს-2*	1		25.9		26							95.7					96	122									122	0.58
ს-3	4		103.6		104							382.8					383	486									486	2.32
ს-4	1		39.3		39							143.5					144	183									183	0.86
ს-5	1		36.9		37							143.5					144	180									180	0.86
ს-6	1		64.3		64							191.4					191	256									256	1.30
ს-7	1		69.0		69							209.9					210	279									279	1.44
ს-8	2		73.8		74							293.0					293	367									367	1.78
ს-9	4		147.6		148							586.0					586	734									734	3.56
ს-10	8		295.2		295							1172.0					1 172	1 467									1 467	7.12
ს-10*	5		152.5		153						438.0						438	591									591	3.60
ს-11	1		36.9		37							146.5					147	183									183	0.89
ს-12	3		77.7		78							293.1					293	371									371	1.77
ს-13	1		36.9		37							146.5					147	183									183	0.89
ს-14	1		25.9		26							97.7					98	124									124	0.59
ს-15	2		132.8		133							390.6					391	523									523	2.66
ს-16	3		102.3		102							413.7					414	516									516	2.31
ს-17	2		68.2		68							288.0					288	356									356	1.54
ს-17*	4		116.8		117						210.8						211	328									328	2.56
ს-18	3		102.3		102							413.7					414	516									516	2.31
ს-18*	1		34.1		34							137.9					138	172									172	0.77
ს-19	2		69.8		70							168.8					169	239									239	1.34
ს-20	2		58.8		59							168.8					169	228									228	1.34
ს-21	4		164.8		165							665.2					665	830									830	4.00
ს-22	1		41.2		41							172.4					172	214									214	1.00
ს-23	1		45.5		46							166.3					166	212									212	1.00
ს-24	1		45.5		46							166.3					166	212									212	1.00
ს-25	1		41.2		41							160.1					160	201									201	1.00
ს-26	1		61.0		61							213.5					214	275									275	1.33
ს-27	2		47.4		47							175.6					176	223									223	1.02
ს-28	4		94.8		95							351.2					351	446									446	2.04
ს-29	3		71.1		71							263.4					263	335									335	1.53
ს-30	4		94.8		95							351.2					351	446									446	2.04
			3 240		3 240						649	11 141					11 789	15 029									15 029	74

მასალათა ხარჯის უწყისი

ელემენტის მარკა	რაოდენობა	არმატურის ნაკეთობები																ლითონის ნაკეთობები									საერთო ხარჯი; კგ	ბეტონის ხარჯი; მ³
		არმატურის კლასი																										
		A240				A500C																						
		Ø6	Ø8	Ø10	ჯამი	Ø8	Ø10	Ø12	Ø14	Ø16	Ø18	Ø20	Ø22	Ø25	Ø28	Ø32	ჯამი	სულ	—100x8	—80x8	—80x6	—60x6					სულ		
მონოლითური სვეტები																												
ს–31	4		117.6		118							426.8					427	544										544	2.68
ს–32	1		29.4		29							106.7					107	136										136	0.67
ს–33	2		108.4		108							264.0					264	372										372	1.74
ს–34	1		41.2		41							160.1					160	201										201	1.00
ს–35	1		62.3		62							132.0					132	194										194	1.09
ს–36	2		47.4		47						134.2						134	182										182	1.02
ს–37	2		47.4		47						134.2						134	182										182	1.02
ს–38	3		71.1		71						201.3						201	272										272	1.53
ს–39	4		94.8		95						268.4						268	363										363	2.04
ს–40	2		47.4		47		40.4	41.2			134.2						216	263										263	1.58
ს–41	2		47.4		47						134.2						134	182										182	1.02
ს–42	2		47.4		47						134.2						134	182										182	1.02
ს–43	3		71.1		71						201.3						201	272										272	1.53
ს–44	6		142.2		142						402.6						403	545										545	3.06
ს–45	1		30.5		31						87.6						88	118										118	0.72
ს–46	3		91.5		92						262.8						263	354										354	2.16
ს–47	1		30.5		31						87.6						88	118										118	0.72
ს–48	1		38.3		38						131.4						131	170										170	1.08
ს–49	1		38.1		38						87.6						88	126										126	0.90
ს–50	2		47.4		47		40.4	41.2			134.2						216	263										263	2.04
ს–51	2		47.4		47						105.4						105	153										153	1.02
ს–52	6		142.2		142						316.2						316	458										458	3.06
ს–53	4		94.8		95						210.8						211	306										306	2.04
ს–54	8		189.6		190						421.6						422	611										611	4.08
ს–55	1		34.1		34						79.1						79	113										113	0.77
ს–56	1		29.2		29						52.7						53	82										82	0.64
			1 789		1 789		81	82			3 722	1 090					4 974	6 763										6 763	40

მასალატა ხარჯის უწყისი

ელემენტის მარკა	რაოდენობა	არმატურის ნაკეთობები																ლითონის ნაკეთობები									საერთო ხარჯი; კგ	ბეტონის ხარჯი; მ³
		არმატურის კლასი																										
		A240				A500C																						
		Ø6	Ø8	Ø10	ჯამი	Ø8	Ø10	Ø12	Ø14	Ø16	Ø18	Ø20	Ø22	Ø25	Ø28	Ø32	ჯამი	სულ	ф 125	L 180×110×10							სულ		
მონოლითური კოჭი																												
კ–1	1		142.6		143								584.8				585	727									727	3.00
კ–2	1		44.9		45							136.3					136	181									181	1.00
კ–3	1		43.7		44							135.3					135	179									179	1.00
კ–4	1		13.5		14							67.3					67	81									81	0.30
კ–5	1		147.0		147								584.8				585	732									732	3.00
კ–5'	1		171.0		171								584.8				585	756									756	4.00
კ–5''	2		346.0		346								1169.5				1 170	1 516									1 516	7.60
კ–6	1		30.8		31							104.2					104	135									135	1.00
კ–7	1		30.8		31							104.2					104	135									135	1.00
კ–8	1		99.6		100							334.4					334	434									434	2.00
კ–9	4		424.3		424								1509.6				1 510	1 934		66.0							66	2 000	8.00
კ–10	4		497.3		497								1724.0				1 724	2 221	17.1								17	2 238	10.00
კ–11	1		12.9		13							70.3					70	83									83	0.30
კ–12	1		12.9		13							70.4					70	83									83	0.30
კ–13	3		38.7		39							202.4					202	241									241	0.90
კ–14	1		12.9		13							67.5					67	80									80	0.30
კ–15	1		12.9		13							67.1					67	80									80	0.30
კ–16	1		150.9		151								585.7				586	737	85.6								86	822	3.00
კ–17	1		106.1		106								376.9				377	483		5.5							6	489	2.00
კ–18	1		109.6		110								377.9				378	488	17.1								17	505	3.00
კ–19	1		147.9		148								584.3				584	732									732	3.00
კ–20	1		30.0		30							211.7					212	242									242	1.00
კ–21	1		12.6		13							103.7					104	116	21.4								21	138	1.00
			2 639		2 639							1 675	8 082				9 757	12 396	141	72							213	12 609	57

შ.პ.ს. „ჯი აი პი ენ“			კოსტავას №27. "მუზა" რეკონსტრუქცია ადაპტაციის პროექტი
			მუშა პრ.
მთ.კონსტ.	ო.ქვრივიშვილი		მასალატა ხარჯის უწყისი
შეასრულა	ლ.ჭკუასელი		დაკვ
შეამოწმა	ო.ქვრივიშვილი		ფურც. №732
მასშტაბი 1:	ინვ. №		ფურცლები

მასალათა ხარჯის უწყისი

ელემენტის მარკა	რაოდენობა	არმატურის ნაკეთობები																ლითონის ნაკეთობები									საერთო ხარჯი; კგ	ბეტონის ხარჯი; მ³
		არმატურის კლასი																										
		A240				A500C																						
		Ø6	Ø8	Ø10	ჯამი	Ø8	Ø10	Ø12	Ø14	Ø16	Ø18	Ø20	Ø22	Ø25	Ø28	Ø32	ჯამი	სულ	−100x8	−80x8	−80x6	−60x6					სულ		
მონოლითური კედლები და ბირთვები																												
მ.კ−1	1		220.5		221		11.6	1889.0	2520.0								4 409	4 630									4 630	51.00
მ.კ−2	1		105.5		106			912.0	1088.7								2 001	2 106									2 106	24.80
მ.კ−3	1		119.3		119			1227.6	1663.0								2 891	3 010									3 010	31.50
მ.კ−4	1		119.3		119			1278.8	1725.4								3 004	3 004									3 004	34.00
ბ−1	1	33.0	2050.0		2 083		1852.7	3350.0	1530.0	628.2	674.2						8 035	10 118									10 118	52.91
ბ−2	1		388.0		388		2543.0	5709.2	4761.0	1044.4	907.4						14 965	15 353									15 353	91.32
მ.კ−5	1		28.5		29		202.8	322.0									525	553									553	7.55
მ.კ−6	1		9.5		9		86.0	119.0									205	214									214	2.65
მ.კ−7	1		32.9		33		38.7	127.8	394.0								561	593									593	4.37
მ.კ−8	1		4.5		5		9.9	68.9	98.0								177	181									181	1.86
		33	3 078		3 111		4 745	15 004	13 780	1 673	1 582						36 772	39 763									39 763	302

შპს „ჯი აი პი ენ“			კოსტავას №27. "მუზა" რეკონსტრუქცია ადაპტაციის პროექტი
			მუშა პრ.
მთ.კონსტ.	ო.ქვრივიშვილი		მასალათა ხარჯის უწყისი
შეასრულა	ბ.ჯინჭარაძე		დაკქ
შეამოწმა	ო.ქვრივიშვილი		ფურც. № 657
მასშტაბი 1:		ინვ. №	ფურცლები

მასალათა ხარჯის უწყისი

ელემენტის მარკა	რაოდენობა	არმატურის ნაკეთობები																ლითონის ნაკეთობები									საერთო ხარჯი; კგ	ბეტონის ხარჯი; მ³
		არმატურის კლასი																										
		A 240				A 500C																						
		Ø6	Ø8	Ø10	ჯამი	Ø8	Ø10	Ø12	Ø14	Ø16	Ø18	Ø20	Ø22	Ø25	Ø28	Ø32	ჯამი	სულ	−100×8	−80×8	−80×6	−60×6					სულ		
მონოლითური კიბეები																												
კბ−1	1	47.0			47		169.0										169	216									216	2.50
კბ−2	1	73.8			74		111.8										112	186									186	2.28
კბ−3	1	161.8			162		166.6	477.8	390.7	34.7							1 070	1 231									1 231	12.50
კბ−4	1	8.4			8		31.5										31	40									40	0.67
კბ−5	1	16.2			16		51.5										52	68									68	1.28
		307			307		530	478	391	35							1 433	1 741									1 741	19

	არმატურა კგ	ბეტონი B30 მ³	ბეტონი B7.5 მ³	ლითონის ნაკეთობები კგ
სულ ობიექტზე	171122	1198	33	3427

შ.პ.ს. „ჯი აი პი ენ“			კოსტავას №27. "მუზა" რეკონსტრუქცია ადაპტაციის პროექტი
			მუზა პრ.
მთ.კონსტ.	ო.ქვრივიშვილი		მასალათა ხარჯის უწყისი
შესრულა	შ.სტურუა		დაკე
შეამოწმა	ო.ქვრივიშვილი		ფურც. № 734
მასშტაბი 1:	ინვ. №		ფურცლები