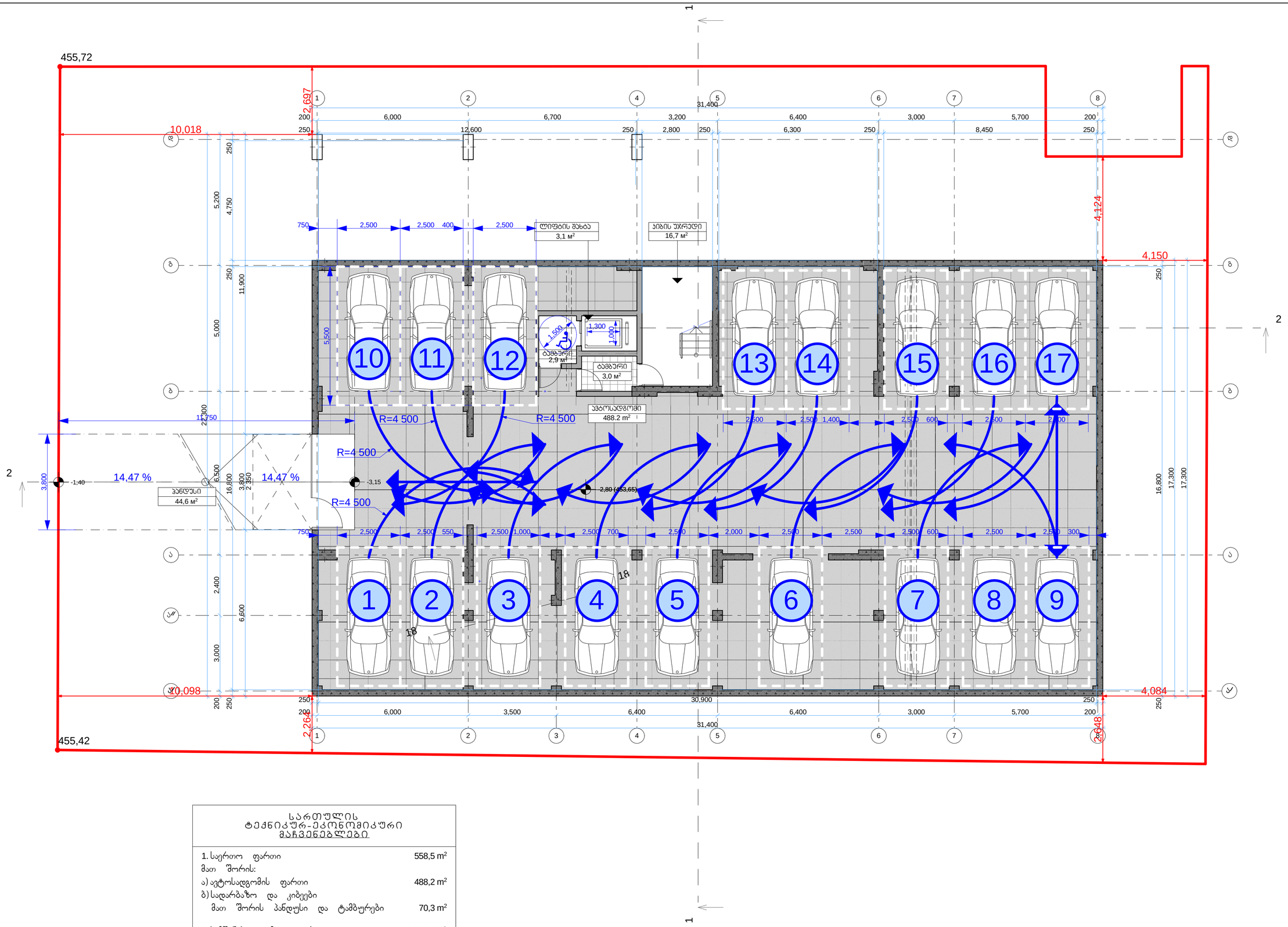

სართულის ტექნიკურ-ეკონომიკური მაჩვენებლები	
1. საერთო ფართი	558,5 m²
მათ შორის:	
ა) ავტოსადგომის ფართი	488,2 m²
ბ) სადარბაზო და კიბეები	
მათ შორის პანდუსი და ტამბურები	70,3 m²
2. სამშენებლო მოცულობა	1 917,4 m³

ინდ. მეწარმე ალექსი მინევიჩი			ქ.თბილისი, დიდი დიღომი, (ნაკვ. № 01.72.14.035.587) მრავალბინანი საცხოვრებელი სახლი (კორექტირებული პროექტი)	არქიტექტურული ნაწილი			
პრმთარქიტექტორი.		ა. მინევიჩი		დაკვეთა № 01/2018			
პრ.ავტორი		ა. მინევიჩი	ავტოფარეხის გეგმა -2,80 ნიშნულზე	სტადია	ფურც.	რაოდ.	მასშტ.
შეასრულა		ა. მინევიჩი		პროექტი	არ-2	36	1:100

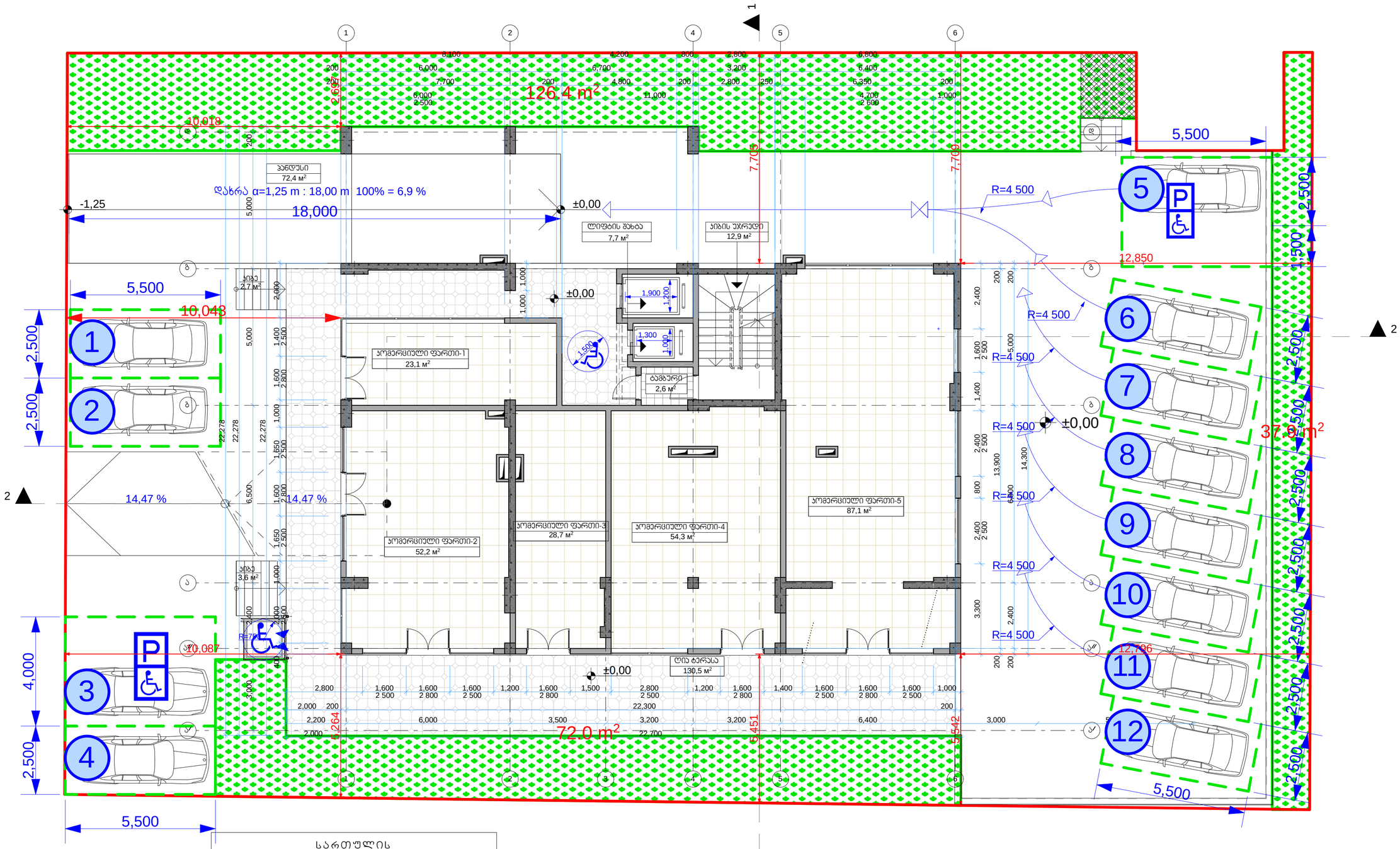

სართულის ტექნიკურ-ეკონომიკური მაჩვენებლები	
1. საერთო ფართი	477,6 m²
მათ შორის:	
ა) კომერციული ფართი	245,4 m²
ბ) საზაფხულო ფართი	130,5 m²
გ) სადარბაზო და კიბეები	101,7 m²
2. განაშენიანების საანგარიშო ფართი	886,4 m²
3. კ1-ის საანგარიშო ფართი	648,7 m²
4. კ2-ის საანგარიშო ფართი	356,7 m²
5. სართულის კონსტრუქციული სიმაღლე	4,1 m
6. სამშენებლო მოცულობა	1 209,9 m³

ინდ. მეწარმე ალექსი მინევიჩი			ქ.თბილისი, დიდი დიღომი, (ნაკვ. № 01.72.14.035.587) მრავალბინანი საცხოვრებელი სახლი (კორექტირებული პროექტი)	არქიტექტურული ნაწილი			
პრმთ.არქიტექტორი.		ა. მინევიჩი		დაკვეთა № 01/2018			
პრ.ავტორი		ა. მინევიჩი	I სართულის გეგმა ±0,00 ნიშნულზე	სტადია	ფურც.	რაოდ.	მასშტ.
შესრულა		ა. მინევიჩი		პროექტი	არ-3	36	1:100



სართულის ტექნიკურ-ეკონომიკური მაჩვენებლები

1. საერთო ფართი	453,7 m²
მათ შორის:	
ა) საოფისე ფართი	317,8 m²
ბ) საზაფხულო ფართი	73,7 m²
გ) სადარბაზო და კიბეები	62,2 m²
2. კ2-ის საანგარიშო ფართი	320,3 m²
3. სართულის კონსტრუქციული სიმაღლე	3,15 m
4. სამშენებლო მოცულობა	930,8 m³

ინდ. მეწარმე ალექსი მინევიჩი		
პრმთარქიტექტორი.		ა. მინევიჩი
პრ.ავტორი		ა. მინევიჩი
შეასრულა		ა. მინევიჩი

ქ.თბილისი, დიდი დიღომი, (ნაკვ. № 01.72.14.035.587) მრავალბინანი საცხოვრებელი სახლი (კორექტირებული პროექტი)

II სართულის გეგმა +4,10 ნიშნულზე

არქიტექტურული ნაწილი			
დაკვეთა № 01/2018			
სტადია	ფურც.	რაოდ.	მასშტ.
პროექტი	არ-4	36	1:100



სართულის ტექნიკურ-ეკონომიკური მაჩვენებლები

1. საერთო ფართი	424,7 m²
მათ შორის:	
ა) საოფისე ფართი	292,1 m²
ბ) საზაფხულო ფართი	70,5 m²
გ) სადარბაზო და კიბეები	62,1 m²
2. კ2-ის საანგარიშო ფართი	403,3 m²
3. სართულის კონსტრუქციული სიმაღლე	3,15 m
4. სამშენებლო მოცულობა	1 193,6 m³

ინდ. მეწარმე ალექსი მინევიჩი			
პრმთარქიტექტორი.		ა. მინევიჩი	
პრ.ავტორი		ა. მინევიჩი	
შეასრულა		ა. მინევიჩი	

ქ.თბილისი, დიდი დიღომი, (ნაკვ. № 01.72.14.035.587) მრავალბინანი საცხოვრებელი სახლი (კორექტირებული პროექტი)

III სართულის გეგმა +7,25 ნიშნულზე

არქიტექტურული ნაწილი			
დაკვეთა № 01/2018			
სტადია	ფურც.	რაოდ.	მასშტ.
პროექტი	არ-5	36	1:100

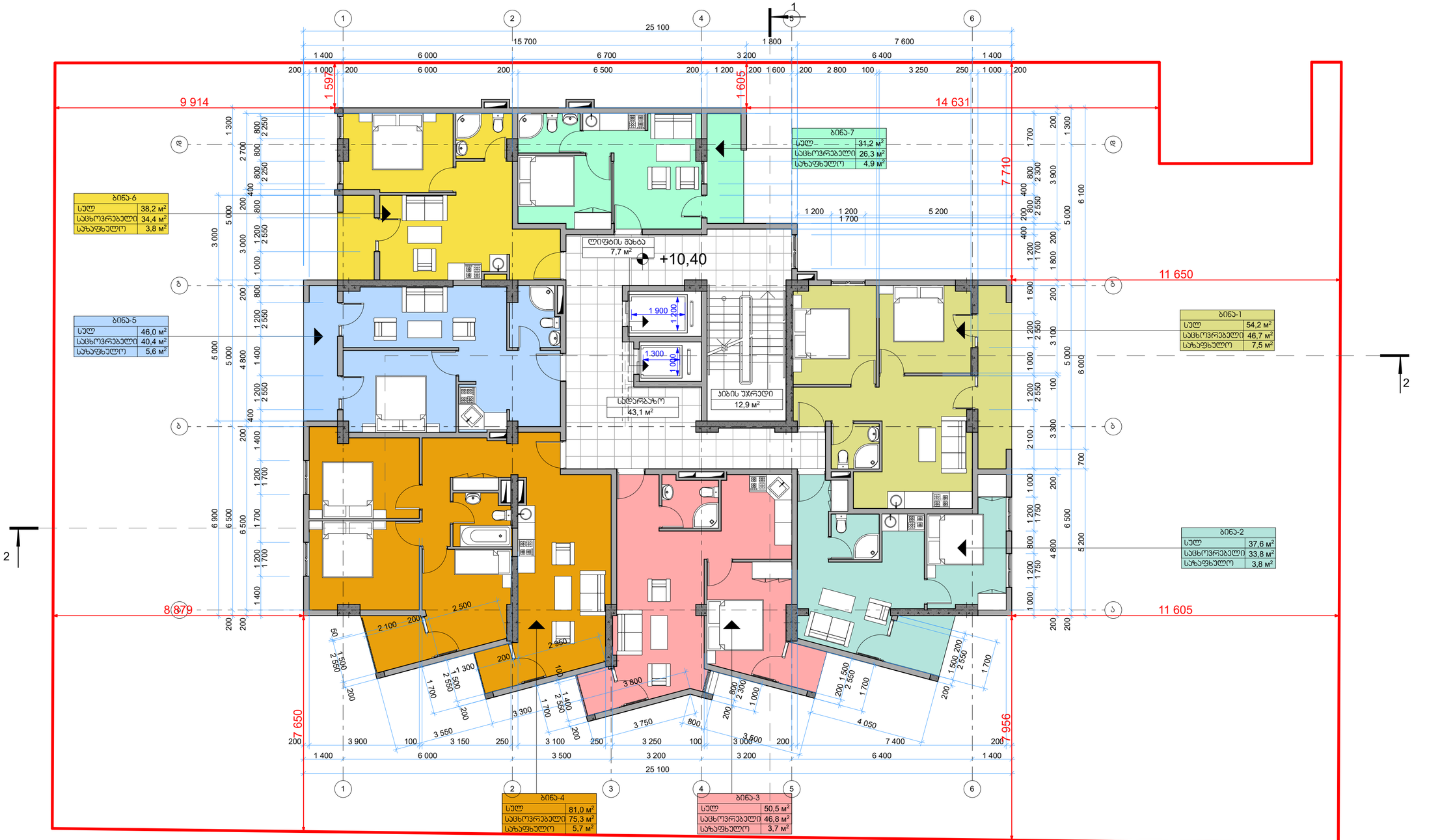

სართულის ტექნიკურ-ეკონომიკური მაჩვენებლები

1. საერთო ფართი	402,4 m²
მათ შორის:	
ა) საცხოვრებელი ფართი	303,7 m²
ბ) საზაფხულო ფართი	35,0 m²
გ) სადარბაზო და კიბეები	63,7 m²
2. კ2-ის საანგარიშო ფართი	413,8 m²
3. სართულის კონსტრუქციული სიმაღლე	3,15 m
4. სამშენებლო მოცულობა	1 263,5 m³

ინდ. მეწარმე ალექსი მინევიჩი		
პრმთარქიტექტორი.		ა. მინევიჩი
პრ.ავტორი		ა. მინევიჩი
შეასრულა		ა. მინევიჩი

ქ.თბილისი, დიდი დიღომი,
(ნაკვ. № 01.72.14.035.587)
მრავალბინანი საცხოვრებელი სახლი
(კორექტირებული პროექტი)

IV სართულის გეგმა
+10,40 ნიშნულზე

არქიტექტურული ნაწილი			
დაკვეთა № 01/2018			
სტადია	ფურც.	რაოდ.	მასშტ.
პროექტი	არ-6	36	1:100



საერთოს ტექნიკურ-ეკონომიკური მაჩვენებლები

1. საერთო ფართი	404,7 m²
მათ შორის:	
ა) საცხოვრებელი ფართი	307,7 m²
ბ) სახაფხულო ფართი	35,1 m²
გ) სადარბაზო და კიბეები	61,9 m²
2. კ2-ის საანგარიშო ფართი	413,8 m²
3. სართულის კონსტრუქციული სიმაღლე	3,15 m
4. სამშენებლო მოცულობა	1 263,5 m³

ინდ. მეწარმე ალექსი მინეიჩი			ქ.თბილისი, დიდი დიღომი, (ნაკ. № 01.72.14.035.587) მრავალბინანი საცხოვრებელი სახლი (კორპუსტირებული პროექტი)
პრმოარქიტექტორი		ა. მინეიჩი	
პრ.ოპტორი		ა. მინეიჩი	V სართულის გეგმა +13,55 ნიშნულზე
შესრულა		ა. მინეიჩი	

არქიტექტურული ნაწილი

დაკვეთა № 01/2018

სტადია	ფურც.	რაოდ.	მასშტ.
პროექტი	არ-7	36	1:100

ბინა-21	
სულ	34,7 მ²
საცხოვრებელი	29,8 მ²
საზაფხულო	4,9 მ²

ბინა-20	
სულ	35,4 მ²
საცხოვრებელი	31,6 მ²
საზაფხულო	3,8 მ²

ბინა-19	
სულ	44,7 მ²
საცხოვრებელი	39,1 მ²
საზაფხულო	5,6 მ²

ბინა-18	
სულ	56,8 მ²
საცხოვრებელი	52,9 მ²
საზაფხულო	3,9 მ²

ბინა-17	
სულ	51,2 მ²
საცხოვრებელი	47,5 მ²
საზაფხულო	3,7 მ²

ბინა-16	
სულ	52,7 მ²
საცხოვრებელი	47,0 მ²
საზაფხულო	5,7 მ²

ბინა-15	
სულ	67,4 მ²
საცხოვრებელი	59,9 მ²
საზაფხულო	7,5 მ²

ლიფტის შახტა
7,7 მ²

+16,70

სხვენი
42,1 მ²

პირის უჯრედი
12,9 მ²

56,8 მ²

giorgi

საერთოს ტექნიკურ-ეკონომიკური მაჩვენებლები

1. საერთო ფართი	405,6 m²
მათ შორის:	
ა) საცხოვრებელი ფართი	307,8 m²
ბ) საზაფხულო ფართი	35,1 m²
გ) სადარბაზო და კიბეები	62,7 m²
2. კ2-ის საანგარიშო ფართი	413,8 m²
3. სართულის კონსტრუქციული სიმაღლე	3,15 m
4. სამშენებლო მოცულობა	1 263,5 m³

ინდ. ვიზირები	ხელმოწერა	ვინ ვიზირებს	
პრმთარქიტექტორი		ა. მინციჩი	
პრ.ავტორი		ა. მინციჩი	
შესრულა		ა. მინციჩი	

ქ.თბილისი, დიდი დიღომი, (ნაკვ. № 01.72.14.035.587) მრავალბინიანი საცხოვრებელი სახლი (კორექტირებული პროექტი)

VI სართულის გეგმა +16,70 ნიშნულზე

არქიტექტურული ნაწილი

დეკემბერი № 01/2018

სტადია	ფურც.	რაოდ.	მასშტ.
პროექტი	არ-8	36	1:100



სართულის ტექნიკურ-ეკონომიკური მაჩვენებლები

1. საერთო ფართი	407,5 m²
მათ შორის:	
ა) საცხოვრებელი ფართი	311,3 m²
ბ) საზაფხულო ფართი	35,0 m²
გ) სადარბაზო და კიბეები	61,2 m²
2. კ2-ის საანგარიშო ფართი	413,8 m²
3. სართულის კონსტრუქციული სიმაღლე	3,15 m
4. სამშენებლო მოცულობა	1 263,5 m³

ინდ. მეწარმე ალექსი მინეევიჩი			ქ.თბილისი, დიდი დიღომი, (ნაკვ. № 01.72.14.035.587) მრავალბინანი საცხოვრებელი სახლი (კორექტირებული პროექტი)	არქიტექტურული ნაწილი	
პრემიერ არქიტექტორი		ა. მინეევიჩი		დაკვეთა № 01/2018	
პრ.ავტორი		ა. მინეევიჩი	VII სართულის გეგმა +19,85 ნიშნულზე	სტადია	ფურც.	რაოდ.	მასშტ.
შესრულა		ა. მინეევიჩი		პროექტი	არ-9	36	1:100



სართულის ტექნიკურ-ეკონომიკური მაჩვენებლები	
1. საერთო ფართი	404,8 m²
მათ შორის:	
ა) საცხოვრებელი ფართი	307,8 m²
ბ) საზაფხულო ფართი	35,0 m²
გ) სადარბაზო და კიბეები	62,0 m²
2. კ2-ის საანგარიშო ფართი	413,8 m²
3. სართულის კონსტრუქციული სიმაღლე	3,15 m
4. სამშენებლო მოცულობა	1 263,5 m³

ინდ. მეწარმე ალექსი მინევიჩი			ქ.თბილისი, დიდი დიღომი, (ნაკვ. № 01.72.14.035.587) მრავალბინანი საცხოვრებელი სახლი (კორექტირებული პროექტი)
პრ.მთ.არქიტექტორი		ა. მინევიჩი	
პრ.ავტორი		ა. მინევიჩი	VIII სართულის გეგმა +23,00 ნიშნულზე
შეასრულა		ა. მინევიჩი	

არქიტექტურული ნაწილი			
დაკვეთა № 01/2018			
სტადია	ფურც.	რაოდ.	მასშტ.
პროექტი	არ-10	36	1:100



სართულის ტექნიკურ-ეკონომიკური მაჩვენებლები

1. საერთო ფართი	407,8 m²
მათ შორის:	
ა) საცხოვრებელი ფართი	311,1 m²
ბ) საზაფხულო ფართი	35,0 m²
გ) სადარბაზო და კიბეები	61,7 m²
2. კ2-ის საანგარიშო ფართი	413,8 m²
3. სართულის კონსტრუქციული სიმაღლე	3,15 m
4. სამშენებლო მოცულობა	1 263,5 m³

ინდ. ბედნიერი ალექსი ბიბლიოთეკა			
პრემიერ-ექსპერტი		ა. მინეციჩი	
პრ.ავტორი		ა. მინეციჩი	
შესრულა		ა. მინეციჩი	

ქუთაისი, დიდი დიღომი, (ნაკვ. № 01.72.14.035.587) მრავალბინიანი საცხოვრებელი სახლი (კორექტირებული პროექტი)

IX სართულის გეგმა +26,15 ნიშნულზე

არქიტექტურული ნაწილი

დაკვეთა № 01/2018

სტადია	ფურც.	რაოდ.	მასშტ.
პროექტი	არ-11	36	1:100

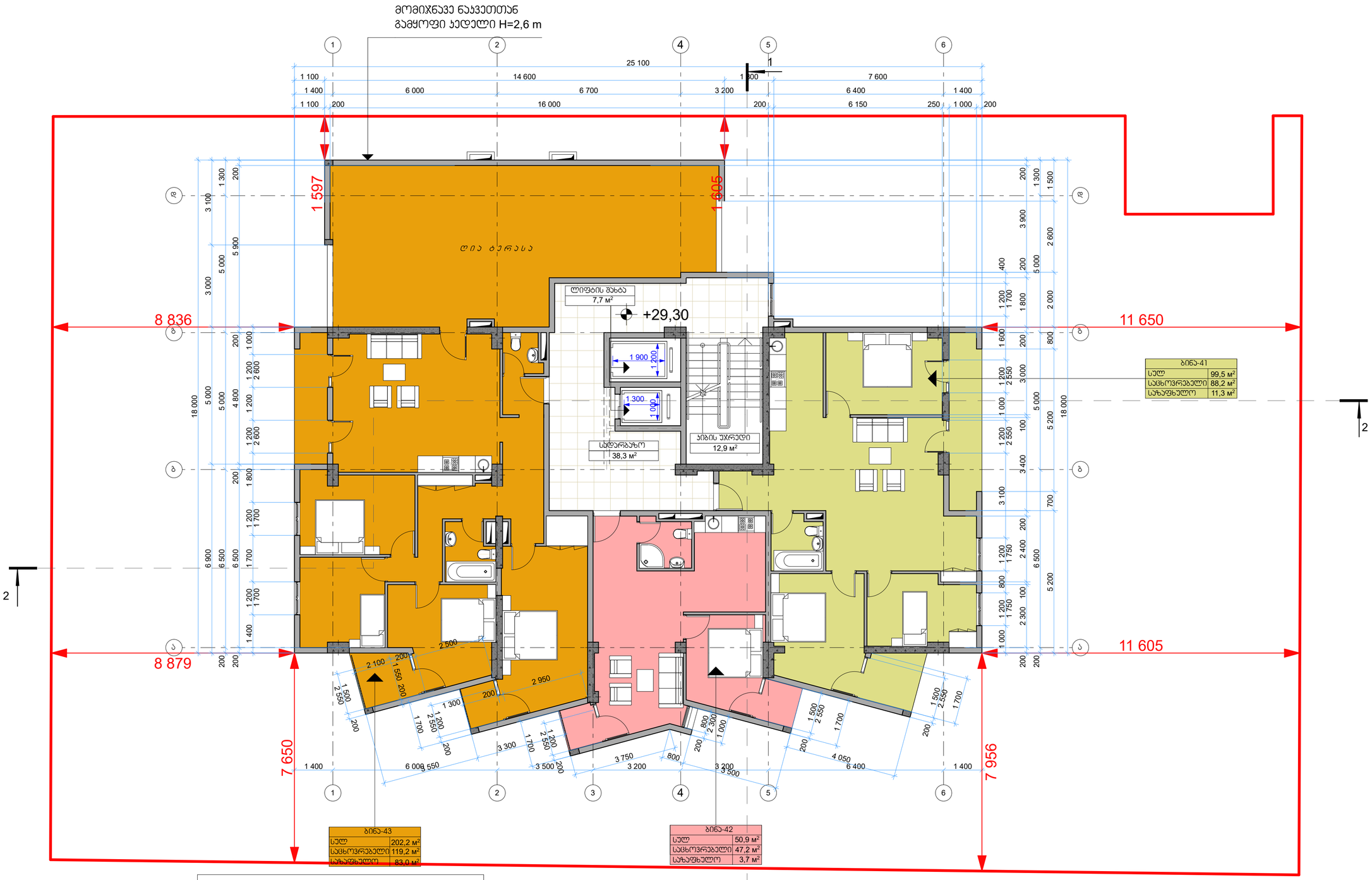

სართულის ტექნიკურ-ეკონომიკური მაჩვენებლები

1. საერთო ფართი	411,5 m²
მათ შორის:	
ა) საცხოვრებელი ფართი	254,6 m²
ბ) საზაფხულო ფართი	98,0 m²
გ) სადარბაზო და კიბეები	58,9 m²
2. კ2-ის საანგარიშო ფართი	343,8 m²
3. სართულის კონსტრუქციული სიმაღლე	3,15 m
4. სამშენებლო მოცულობა	1 052,7 m³

ინდ. მეწარმე ალექსი მინევიჩი			ქ.თბილისი, დიდი დიღომი, (ნაკვ. № 01.72.14.035.587) მრავალბინანი საცხოვრებელი სახლი (კორექტირებული პროექტი)	არქიტექტურული ნაწილი			
პრ.მთ.არქიტექტორი.		ა. მინევიჩი		დაკვეთა № 01/2018			
პრ.ავტორი		ა. მინევიჩი	X სართულის გეგმა +29,30 ნიშნულზე	სტადია	ფურც.	რაოდ.	მას.შტ.
შეასრულა		ა. მინევიჩი		პროექტი	არ-12	36	1:100



ბინა-48	
სულ	44,7 м²
საცხოვრებელი	39,1 м²
საზაფხულო	5,6 м²

ბინა-44	
სულ	99,5 м²
საცხოვრებელი	88,2 м²
საზაფხულო	11,3 м²

ბინა-47	
სულ	56,5 м²
საცხოვრებელი	52,7 м²
საზაფხულო	3,8 м²

ბინა-46	
სულ	24,3 м²
საცხოვრებელი	22,4 м²
საზაფხულო	1,9 м²

ბინა-45	
სულ	49,9 м²
საცხოვრებელი	46,2 м²
საზაფხულო	3,7 м²

სართულის ტექნიკურ-ეკონომიკური მაჩვენებლები

1. საერთო ფართი	335,5 m²
მათ შორის:	
ა) საცხოვრებელი ფართი	248,6 m²
ბ) საზაფხულო ფართი	26,3 m²
გ) სადარბაზო და კიბეები	60,6 m²
2. კ2-ის საანგარიშო ფართი	345,1 m²
3. სართულის კონსტრუქციული სიმაღლე	3,15 m
4. სამშენებლო მოცულობა	1 056,8 m³

ინდ. მეწარმე ალექსი მინევიჩი		
პრმთარქიტექტორი		ა. მინევიჩი
პრაიტორი		ა. მინევიჩი
შესრულა		ა. მინევიჩი

ქ.თბილისი, დიდი დიღომი,
(ნაკვ. № 01.72.14.035.587)
მრავალბინანი საცხოვრებელი სახლი
(კორექტირებული პროექტი)

XI სართულის გეგმა
+32,45 ნიშნულზე

არქიტექტურული ნაწილი			
დაკვეთა № 01/2018			
სტადია	ფურც.	რაოდ.	მასშტ.
პროექტი	არ-13	36	1:100

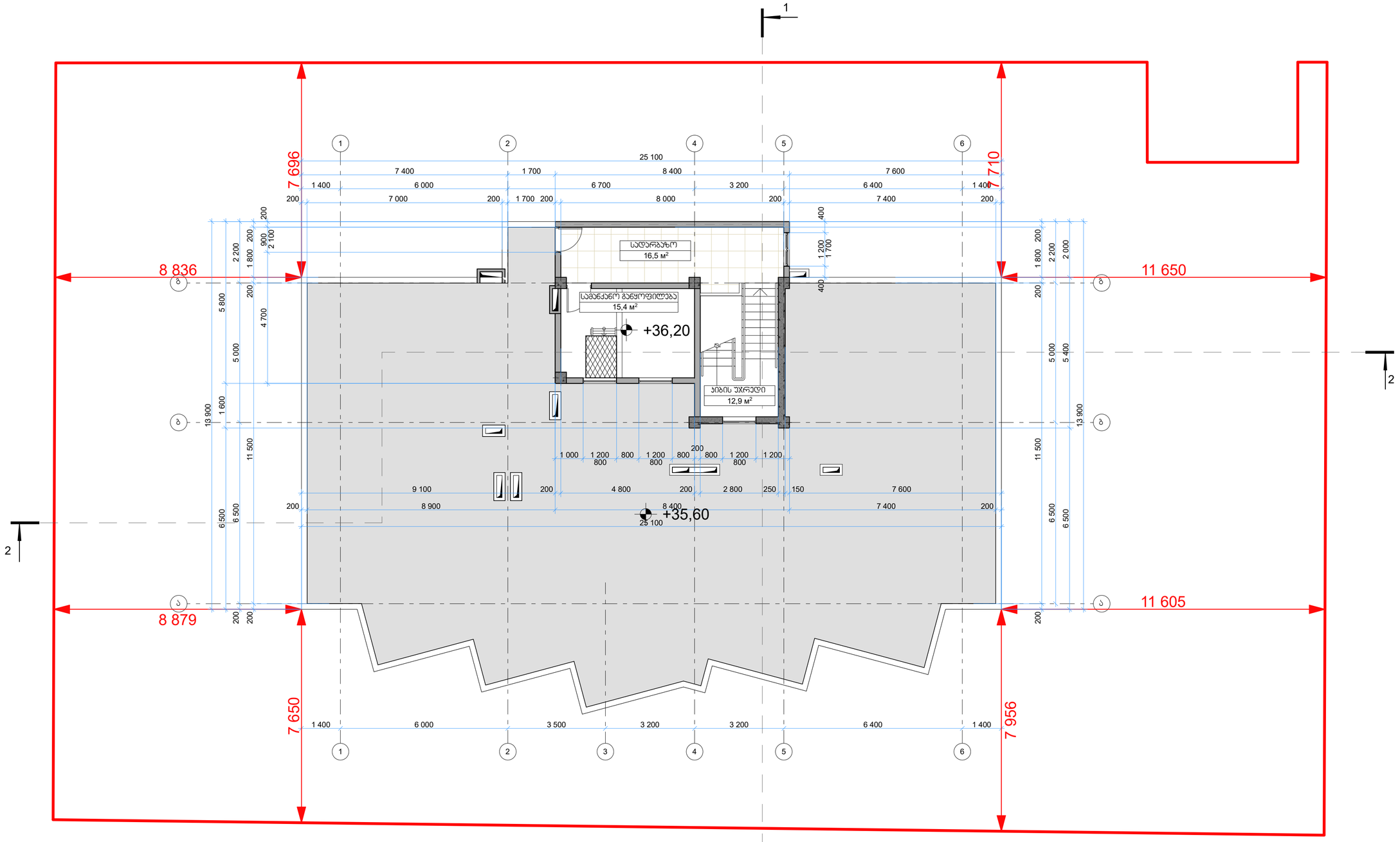

სართულის ტექნიკურ-ეკონომიკური მაჩვენებლები	
1. საერთო ფართი	44,8 m²
მათ შორის:	
ა) დამხმარე ფართი	15,4 m²
ბ) სადარბაზო და კიბეები	29,4 m²
გ)	
2. კ2-ის საანგარიშო ფართი	42,4 m²

ინდ. მეწარმე ალექსი მინევიჩი			ქ.თბილისი, დიდი დიღომი, (ნაკვ. № 01.72.14.035.587) მრავალბინანი საცხოვრებელი სახლი (კორექტირებული პროექტი)	არქიტექტურული ნაწილი
				დაკვეთა № 01/2018
პრმთარქიტექტორი.		ა. მინევიჩი	ტექნიკური სართულის გეგმა +35,60 და +36,20 ნიშნულებზე	
პრაიტორი		ა. მინევიჩი		
შეასრულა		ა. მინევიჩი		

სტადია	ფურც.	რაოდ.	მასშტ.
პროექტი	არ-14	36	1:100

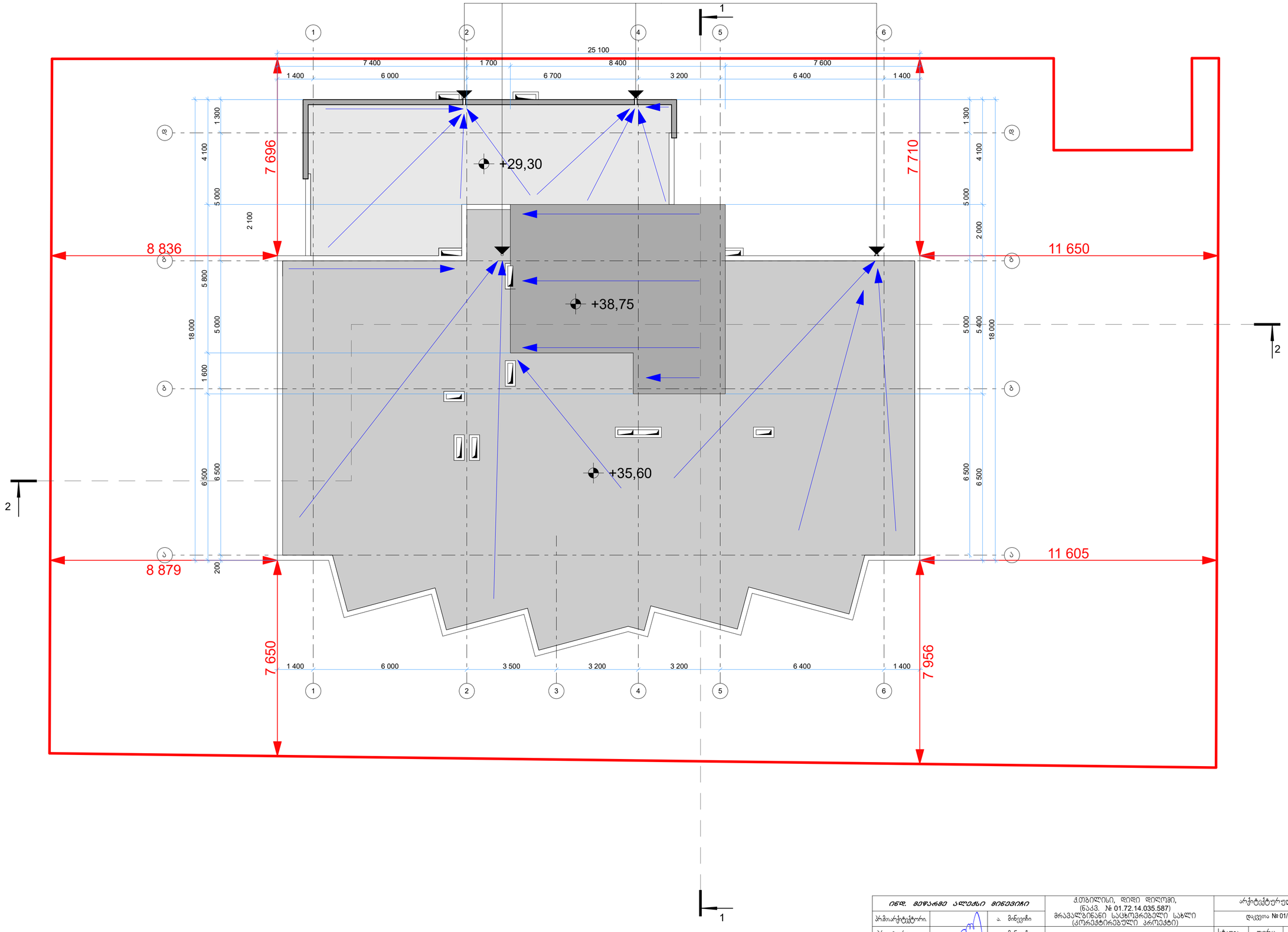

ინდ. მეწარმე ალექსი მინევიჩი			ქ.თბილისი, დიდი დიღომი, (ნაკვ. № 01.72.14.035.587) მრავალბინანი საცხოვრებელი სახლი (კორექტირებული პროექტი)	არქიტექტურული ნაწილი			
პრ.მთ.არქიტექტორი.		ა. მინევიჩი		დაკვეთა № 01/2018			
პრ.ავტორი		ა. მინევიჩი	სახურავის გეგმა	სტადია	ფურც.	რაოდ.	მასშტ.
შეასრულა		ა. მინევიჩი		პროექტი	არ-15	36	1:100

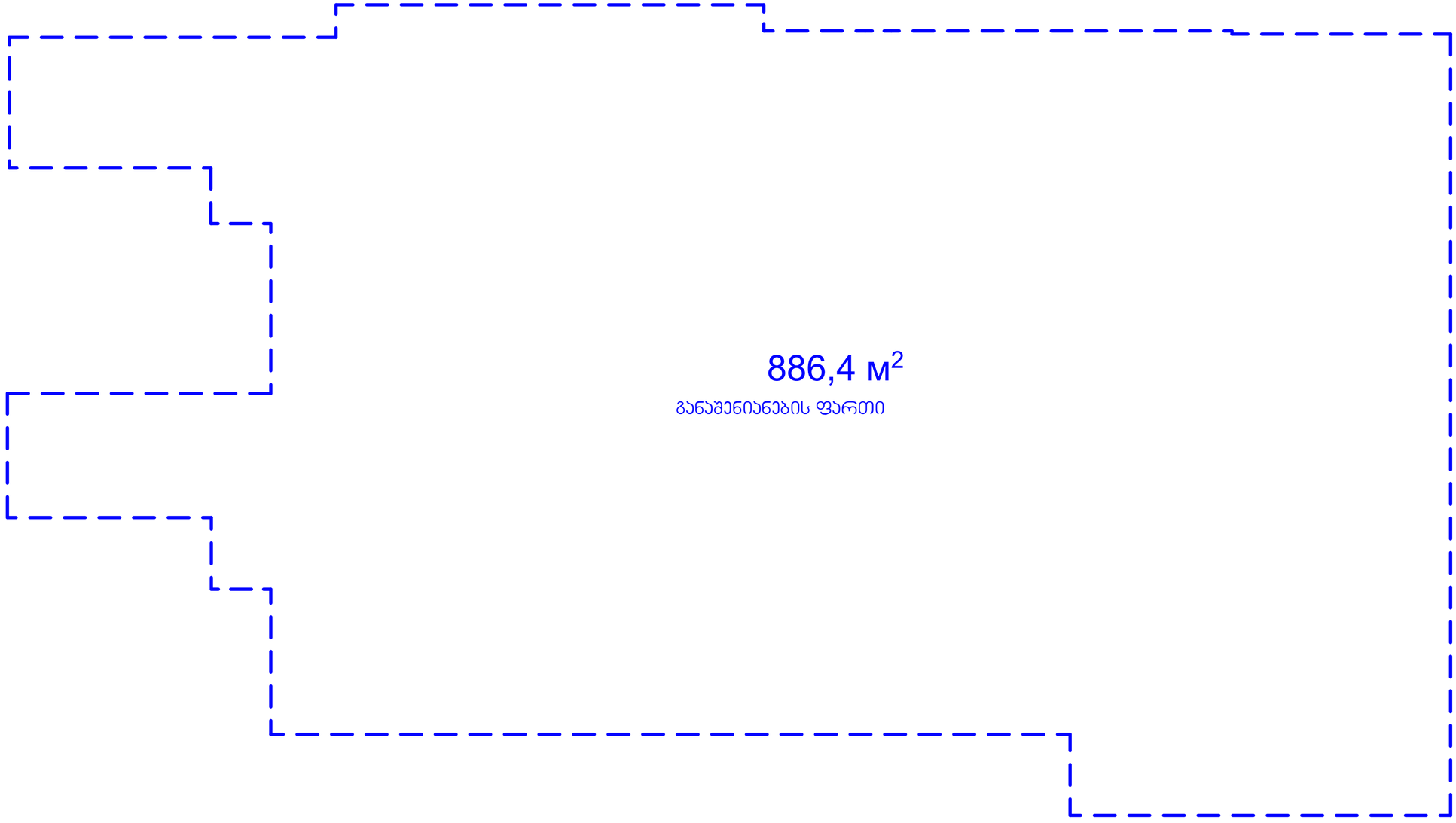

ინდ. მეწარმე ალექსი მინევიჩი			ქ.თბილისი, დიდი დიღომი, (ნაკვ. № 01.72.14.035.587) მრავალბინანი საცხოვრებელი სახლი (კორექტირებული პროექტი)	არქიტექტურული ნაწილი			
პრ.მთ.არქიტექტორი.		ა. მინევიჩი		დაკვეთა № 01/2018			
პრ.ავტორი		ა. მინევიჩი	განაშენიანების ფართი	სტადია	ფურც.	რაოდ.	მასშტ.
შეასრულა		ა. მინევიჩი		პროექტი	არ-16	36	1:100

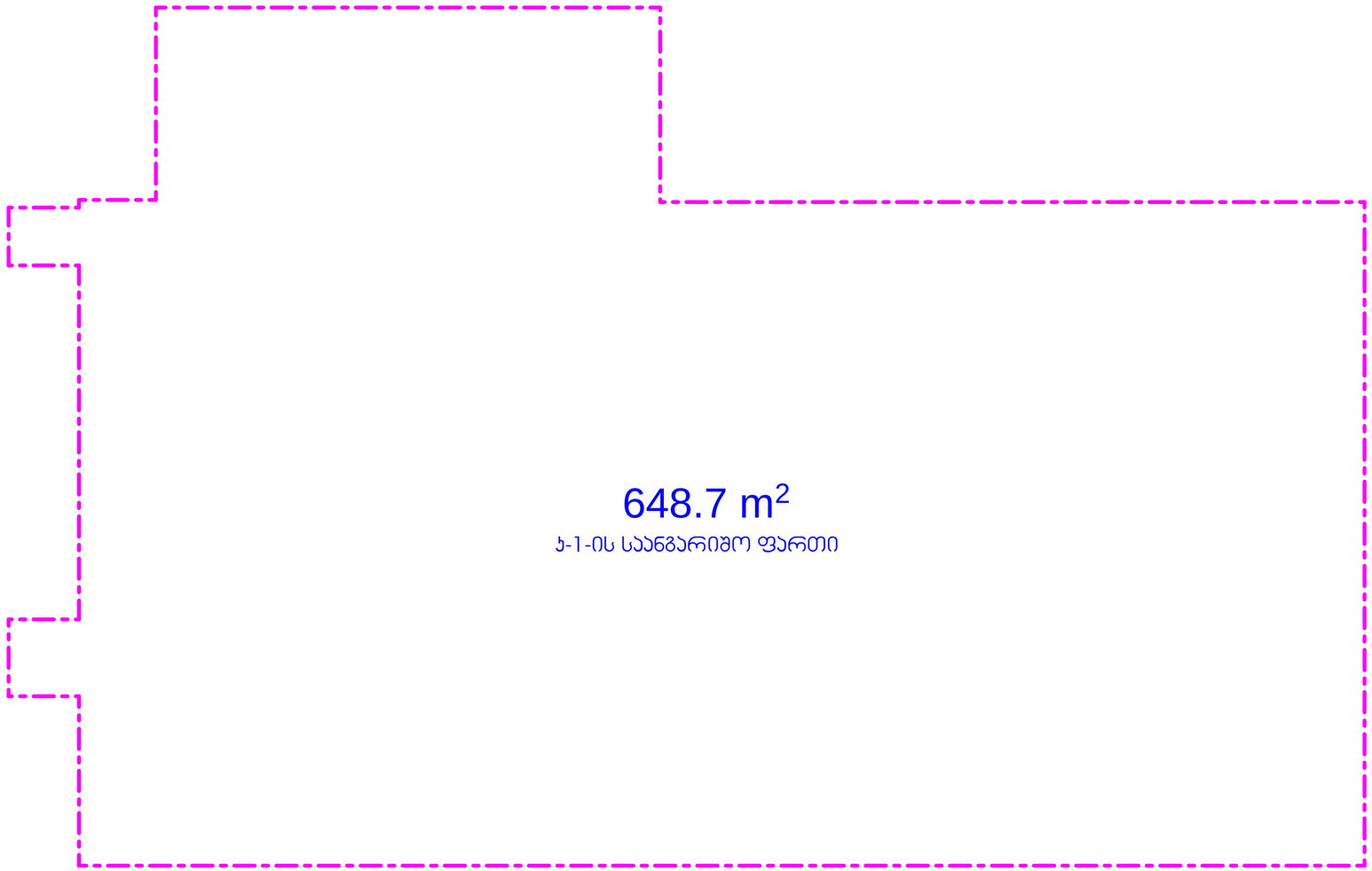

ინდ. მეწარმე ალეძლი მინეთიჩი			ქ.თბილისი, დიდი დიღომი, (ნაკვ. № 01.72.14.035.587) მრავალბინიანი საცხოვრებელი სახლი (კორექტირებული პროექტი)	არქიტექტურული ნაწილი			
პრმთარქიტექტორი.		ა. მინეთიჩი		დაკვეთა № 01/2018			
პრ.ავტორი		ა. მინეთიჩი	კ1-ის საანგარიშო ფართი	სტადია	ფურც.	რაოდ.	მასშტ.
შესრულა		ა. მინეთიჩი		პროექტი	არ-17	36	1:100

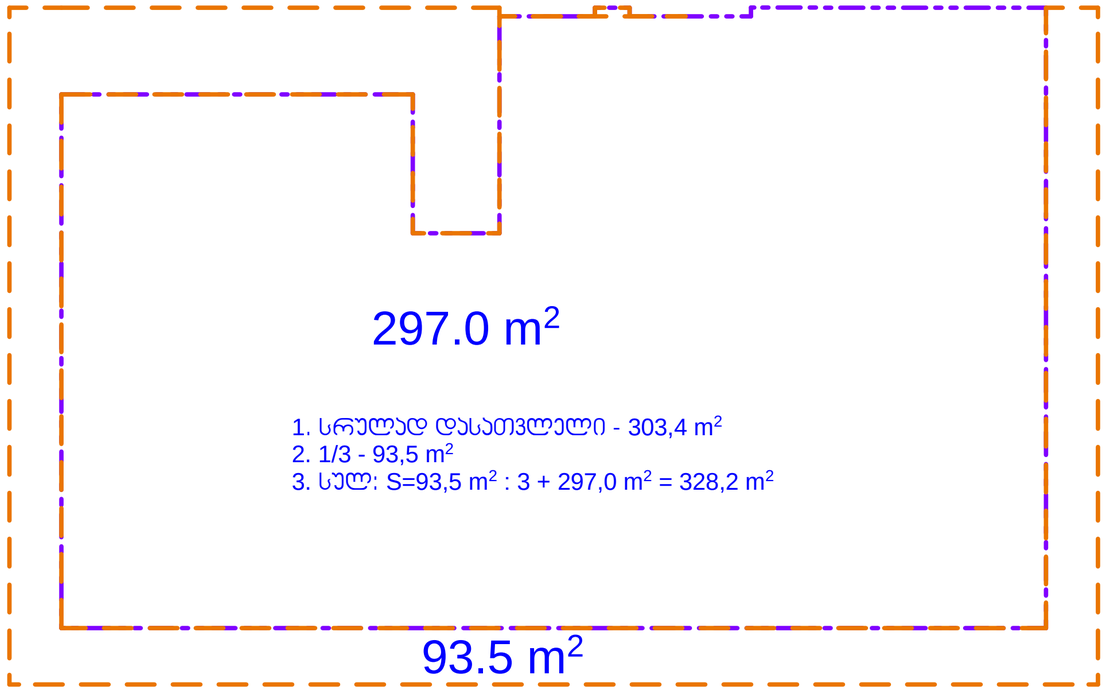

ინდ. მეწარმე ალექსი მინევიჩი			ქ.თბილისი, დიდი დიღომი, (ნაკვ. № 01.72.14.035.587) მრავალბინანი საცხოვრებელი სახლი (კორექტირებული პროექტი)	არქიტექტურული ნაწილი			
პრმთ.არქიტექტორი.		ა. მინევიჩი		დაკვეთა № 01/2018			
პრ.ავტორი		ა. მინევიჩი	კ2-ის საანგარიშო ფართი ±0,00 ნიშნულზე	სტადია	ფურც.	რაოდ.	მასშტ.
შეასრულა		ა. მინევიჩი		პროექტი	არ-18	36	1:100

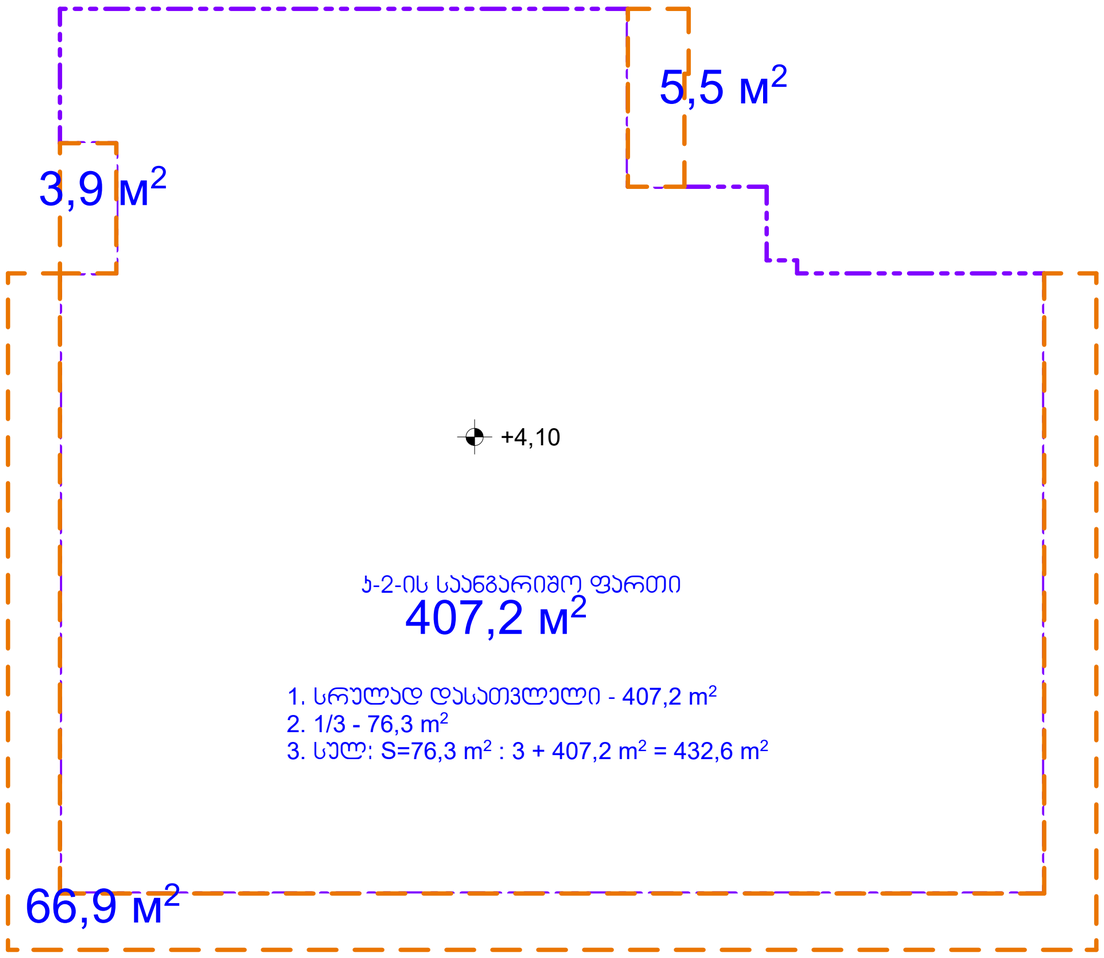

ინდ. მეწარმე ალექსი მინევიჩი			ქ.თბილისი, დიდი დილომი, (ნაკვ. № 01.72.14.035.587) მრავალბინანი საცხოვრებელი სახლი (კორექტირებული პროექტი)	არქიტექტურული ნაწილი			
პრ.მთ.არქიტექტორი.		ა. მინევიჩი		დაკვეთა № 01/2018			
პრ.ავტორი		ა. მინევიჩი	ჯ2-ის საანგარიშო ფართი +4,10 ნიშნულზე	სტადია	ფურც.	რაოდ.	მასშტ.
შეასრულა		ა. მინევიჩი		პროექტი	არ-19	36	1:100

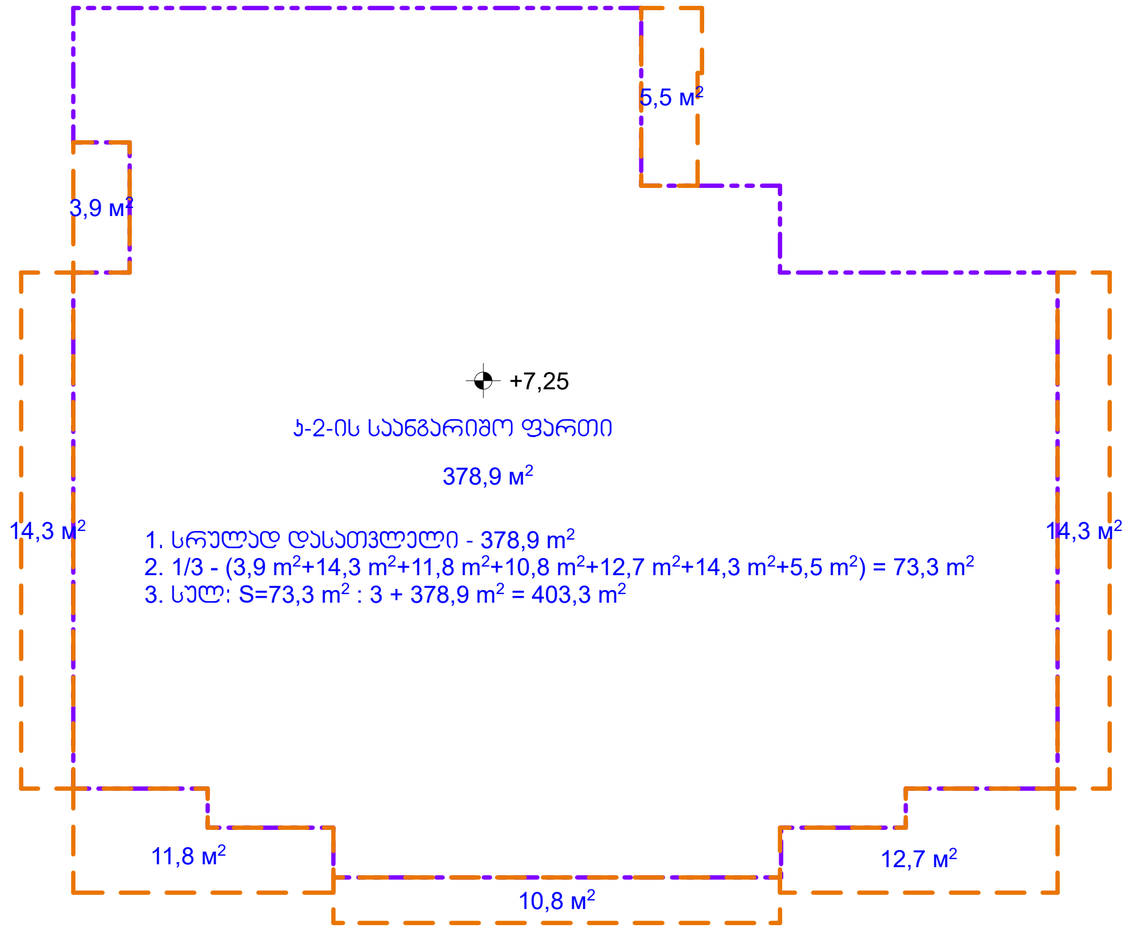

1. სრულად დასათვლელი - 378,9 m^2
2. 1/3 - (3,9 m^2+14,3 m^2+11,8 m^2+10,8 m^2+12,7 m^2+14,3 m^2+5,5 m^2) = 73,3 m^2
3. სულ: S=73,3 m^2 : 3 + 378,9 m^2 = 403,3 m^2

ინდ. მეწარმე ალექსი მინევიჩი			ქ.თბილისი, დიდი დიღომი, (ნაკვ. № 01.72.14.035.587) მრავალბინანი საცხოვრებელი სახლი (კორექტირებული პროექტი)	არქიტექტურული ნაწილი			
პრ.მთარქიტექტორი.		ა. მინევიჩი		დაკვეთა № 01/2018			
პრ.ავტორი		ა. მინევიჩი	ა2-ის საანგარიშო ფართი +7,25 ნიშნულზე	სტადია	ფურც.	რაოდ.	მასშტ.
შესრულა		ა. მინევიჩი		პროექტი	არ-20	36	1:100

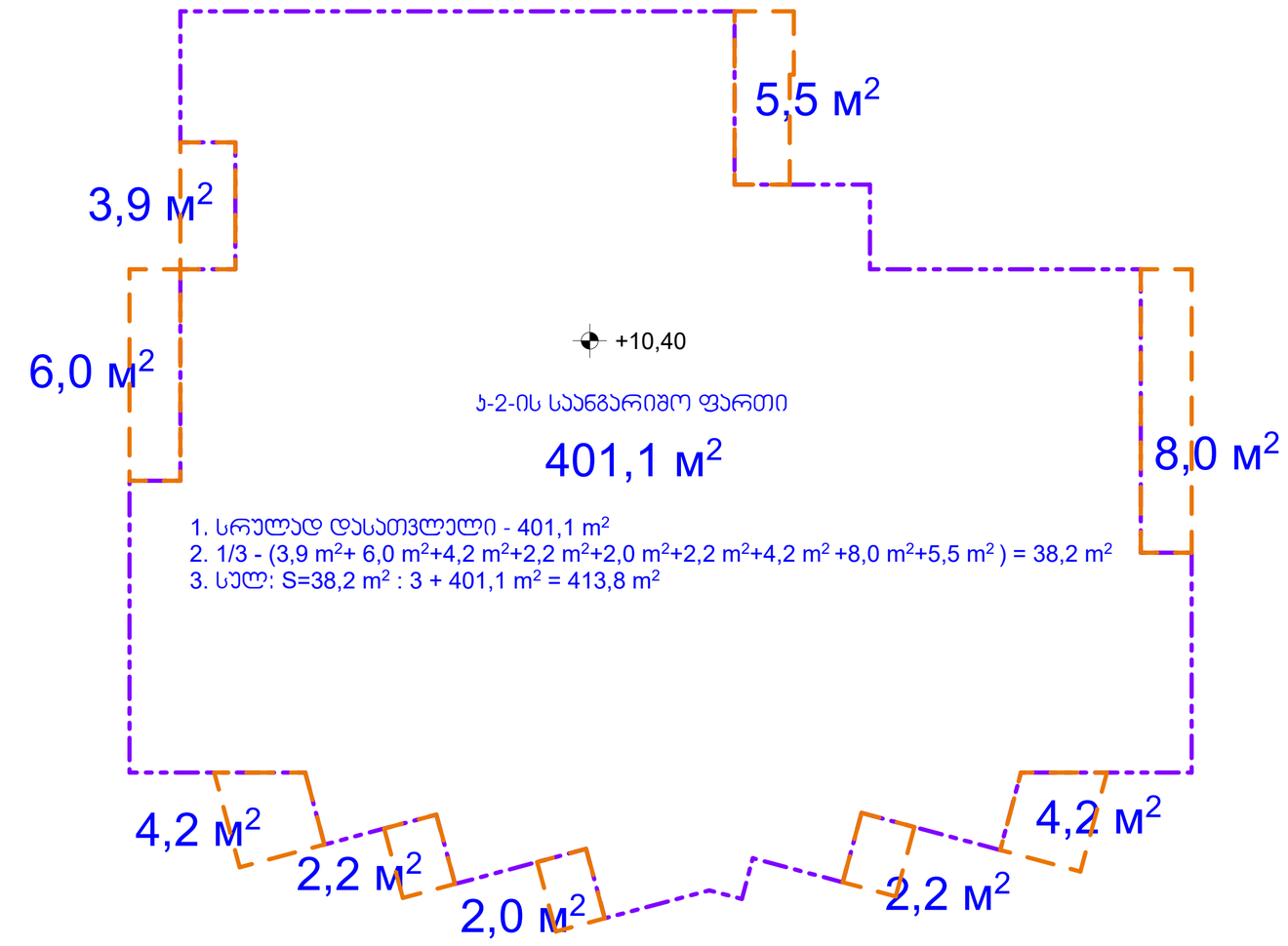

1. სრულად დასათვლელი - 401,1 m^2
2. 1/3 - (3,9 m^2+ 6,0 m^2+4,2 m^2+2,2 m^2+2,0 m^2+2,2 m^2+4,2 m^2 +8,0 m^2+5,5 m^2) = 38,2 m^2
3. სულ: S=38,2 m^2 : 3 + 401,1 m^2 = 413,8 m^2

ინდ. მეწარმე ალექსი მინევიჩი			ქ.თბილისი, დიდი დიღომი, (ნაკვ. № 01.72.14.035.587) მრავალბინანი საცხოვრებელი სახლი (კორექტირებული პროექტი)	არქიტექტურული ნაწილი			
პრ.მთარქიტექტორი.		ა. მინევიჩი		დაკვეთა № 01/2018			
პრ.ავტორი		ა. მინევიჩი	ჯ2-ის საანგარიშო ფართი +10,40 ნიშნულზე	სტადია	ფურც.	რაოდ.	მასშტ.
შესრულა		ა. მინევიჩი		პროექტი	არ-21	36	1:100

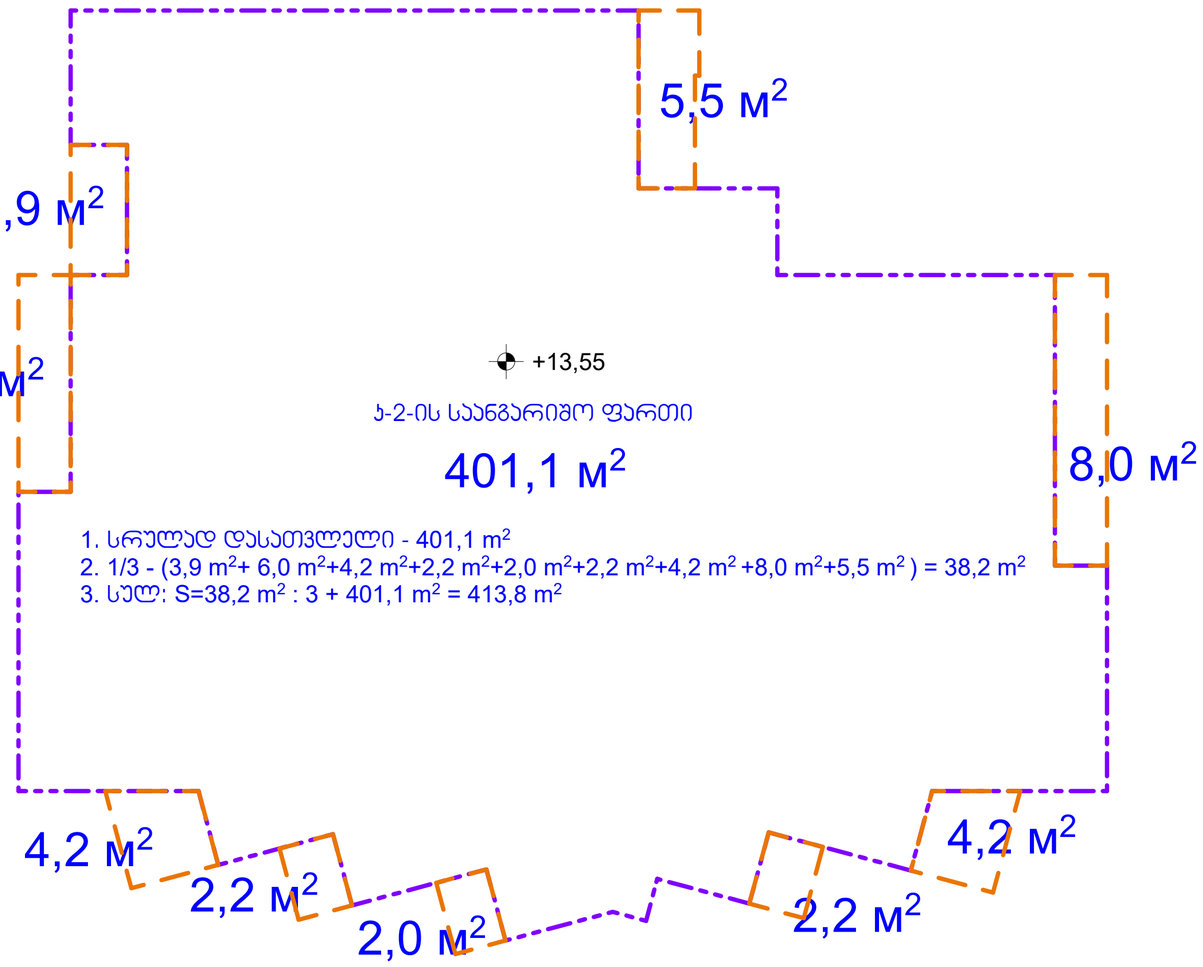

1. სრულად დასათვლელი - 401,1 m^2
2. 1/3 - (3,9 m^2+ 6,0 m^2+4,2 m^2+2,2 m^2+2,0 m^2+2,2 m^2+4,2 m^2 +8,0 m^2+5,5 m^2) = 38,2 m^2
3. სულ: S=38,2 m^2 : 3 + 401,1 m^2 = 413,8 m^2

ინდ. მეწარმე ალექსი მინევიჩი			ქ.თბილისი, დიდი დიღომი, (ნაკვ. № 01.72.14.035.587) მრავალბინანი საცხოვრებელი სახლი (კორექტირებული პროექტი)	არქიტექტურული ნაწილი			
პრ.მთ.არქიტექტორი.		ა. მინევიჩი		დაკვეთა № 01/2018			
პრ.ავტორი		ა. მინევიჩი	ჯ2-ის საანგარიშო ფართი +13,55 ნიშნულზე	სტადია	ფურც.	რაოდ.	მასშტ.
შეასრულა		ა. მინევიჩი		პროექტი	არ-22	36	1:100

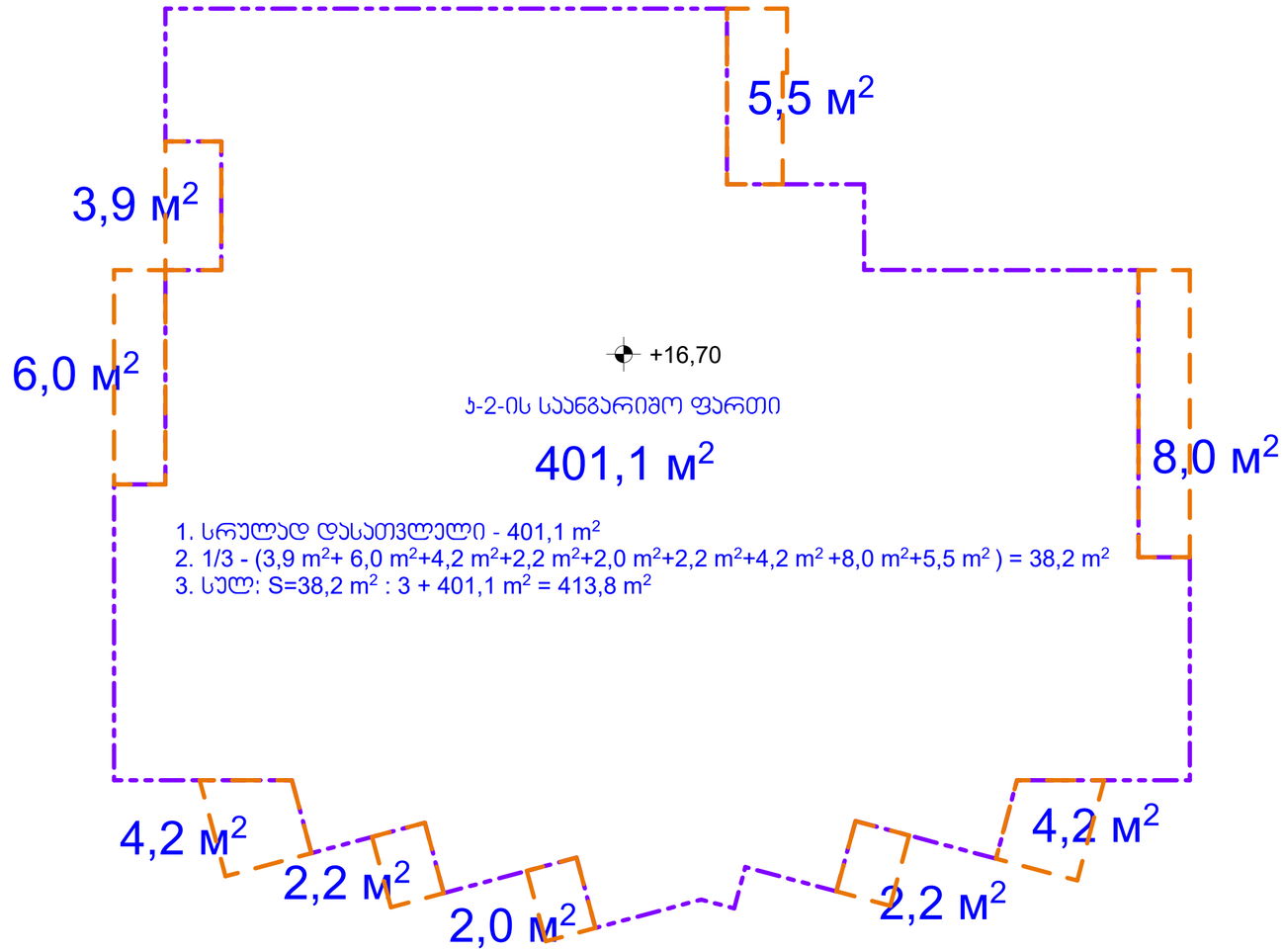

1. სრულად დასათვლელი - 401,1 m^2
2. 1/3 - (3,9 m^2+ 6,0 m^2+4,2 m^2+2,2 m^2+2,0 m^2+2,2 m^2+4,2 m^2 +8,0 m^2+5,5 m^2) = 38,2 m^2
3. სულ: S=38,2 m^2 : 3 + 401,1 m^2 = 413,8 m^2

ინდ. მეწარმე ალეძსი მინევიჩი			ქ.თბილისი, დიდი დილომი, (ნაკვ. № 01.72.14.035.587) მრავალბინანი საცხოვრებელი სახლი (კორექტირებული პროექტი)	არქიტექტურული ნაწილი			
პრ.მთარქიტექტორი.		ა. მინევიჩი		დაკვეთა № 01/2018			
პრ.ავტორი		ა. მინევიჩი	ჯ2-ის საანგარიშო ფართი +16,70 ნიშნულზე	სტადია	ფურც.	რაოდ.	მასშტ.
შეასრულა		ა. მინევიჩი		პროექტი	არ-23	36	1:100

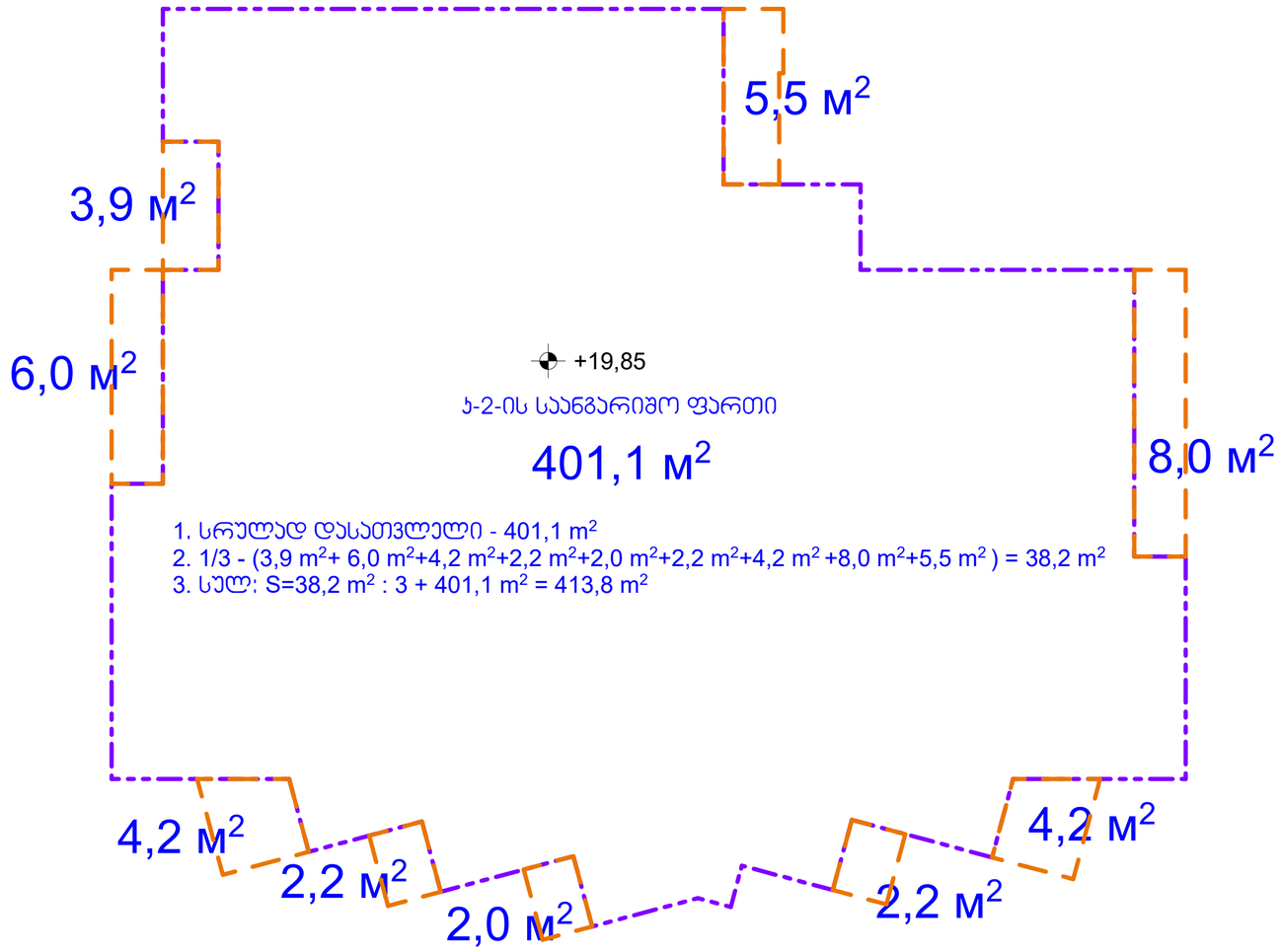

1. სრულად დასათვლელი - 401,1 m^2
2. 1/3 - (3,9 m^2+ 6,0 m^2+4,2 m^2+2,2 m^2+2,0 m^2+2,2 m^2+4,2 m^2 +8,0 m^2+5,5 m^2) = 38,2 m^2
3. სულ: S=38,2 m^2 : 3 + 401,1 m^2 = 413,8 m^2

ინდ. მეწარმე ალექსი მინევიჩი			ქ.თბილისი, დიდი დიღომი, (ნაკვ. № 01.72.14.035.587) მრავალბინანი საცხოვრებელი სახლი (კორექტირებული პროექტი)	არქიტექტურული ნაწილი			
პრ.მთ.არქიტექტორი.		ა. მინევიჩი		დაკვეთა № 01/2018			
პრ.აუტორი		ა. მინევიჩი	ჯ2-ის საანგარიშო ფართი +19,85 ნიშნულზე	სტადია	ფურც.	რაოდ.	მასშტ.
შეასრულა		ა. მინევიჩი		პროექტი	არ-24	36	1:100

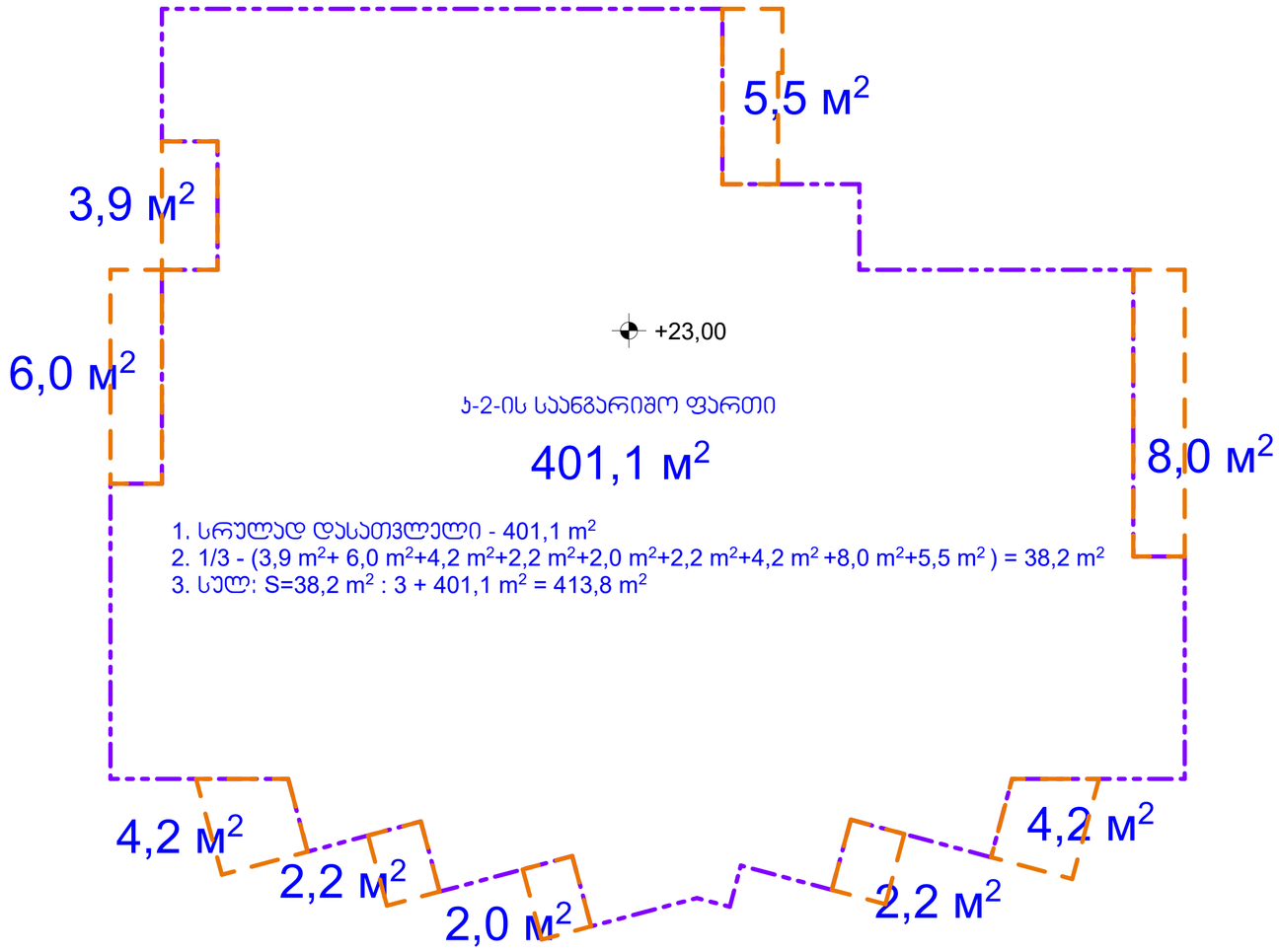

1. სრულად დასათვლელი - 401,1 m^2
2. 1/3 - (3,9 m^2+ 6,0 m^2+4,2 m^2+2,2 m^2+2,0 m^2+2,2 m^2+4,2 m^2 +8,0 m^2+5,5 m^2) = 38,2 m^2
3. სულ: S=38,2 m^2 : 3 + 401,1 m^2 = 413,8 m^2

ინდ. მეწარმე ალექსი მინევიჩი			ქ.თბილისი, დიდი დიღომი, (ნაკვ. № 01.72.14.035.587) მრავალბინანი საცხოვრებელი სახლი (კორექტირებული პროექტი)	არქიტექტურული ნაწილი			
პრ.მთარქიტექტორი.		ა. მინევიჩი		დაკვეთა № 01/2018			
პრ.ავტორი		ა. მინევიჩი	ჯ2-ის საანგარიშო ფართი +23,00 ნიშნულზე	სტადია	ფურც.	რაოდ.	მასშტ.
შეასრულა		ა. მინევიჩი		პროექტი	არ-25	36	1:100

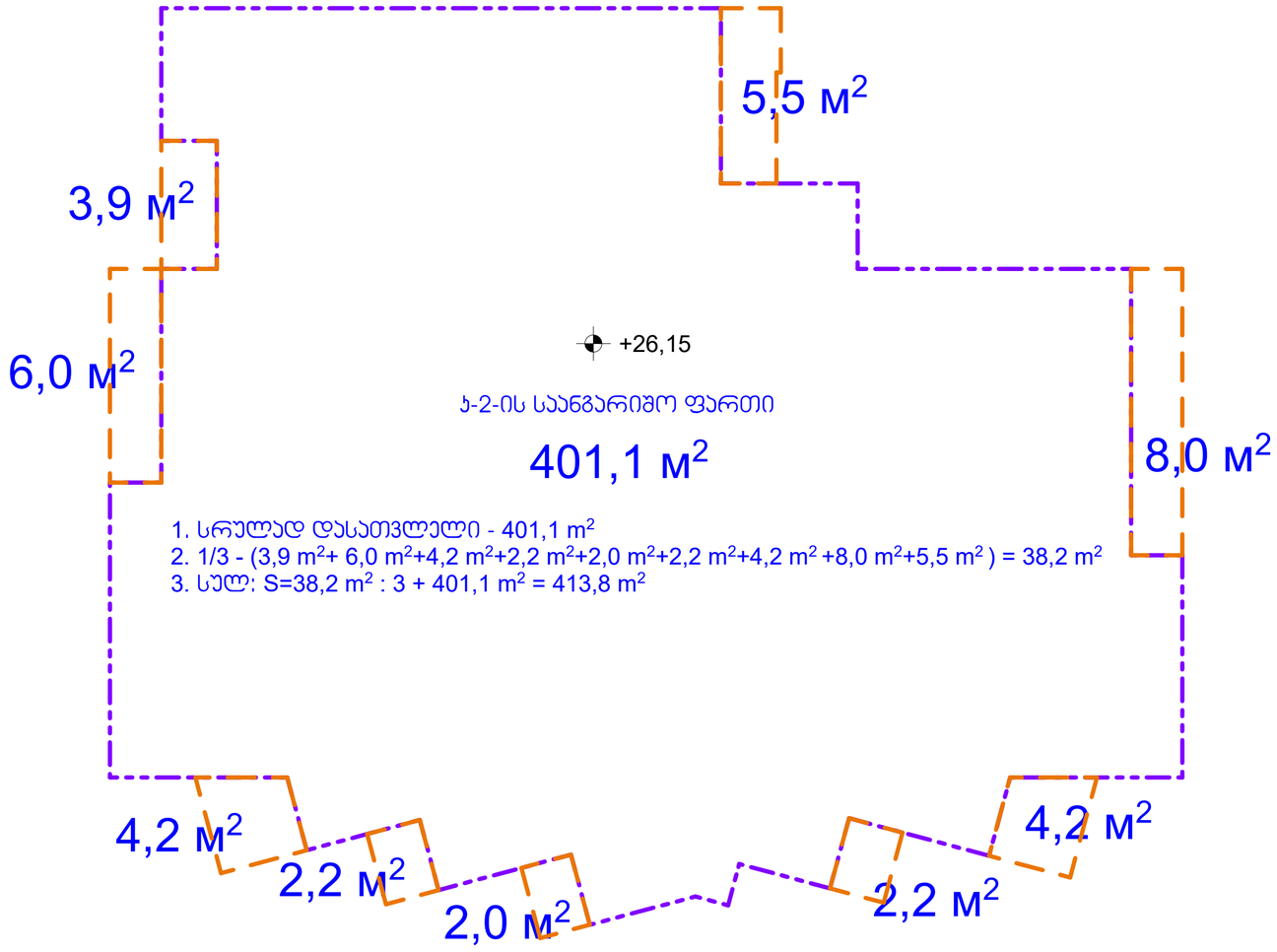

1. სრულად დასათვლელი - 401,1 m^2
2. 1/3 - (3,9 m^2+ 6,0 m^2+4,2 m^2+2,2 m^2+2,0 m^2+2,2 m^2+4,2 m^2 +8,0 m^2+5,5 m^2) = 38,2 m^2
3. სულ: S=38,2 m^2 : 3 + 401,1 m^2 = 413,8 m^2

ინდ. მეწარმე ალექსი მინევიჩი			ქ.თბილისი, დიდი დიღომი, (ნაკვ. № 01.72.14.035.587) მრავალბინანი საცხოვრებელი სახლი (კორექტირებული პროექტი)	არქიტექტურული ნაწილი			
პრ.მთარქიტექტორი.		ა. მინევიჩი		დაკვეთა № 01/2018			
პრ.ავტორი		ა. მინევიჩი	ჯ2-ის საანგარიშო ფართი +26,15 ნიშნულზე	სტადია	ფურც.	რაოდ.	მასშტ.
შეასრულა		ა. მინევიჩი		პროექტი	არ-26	36	1:100

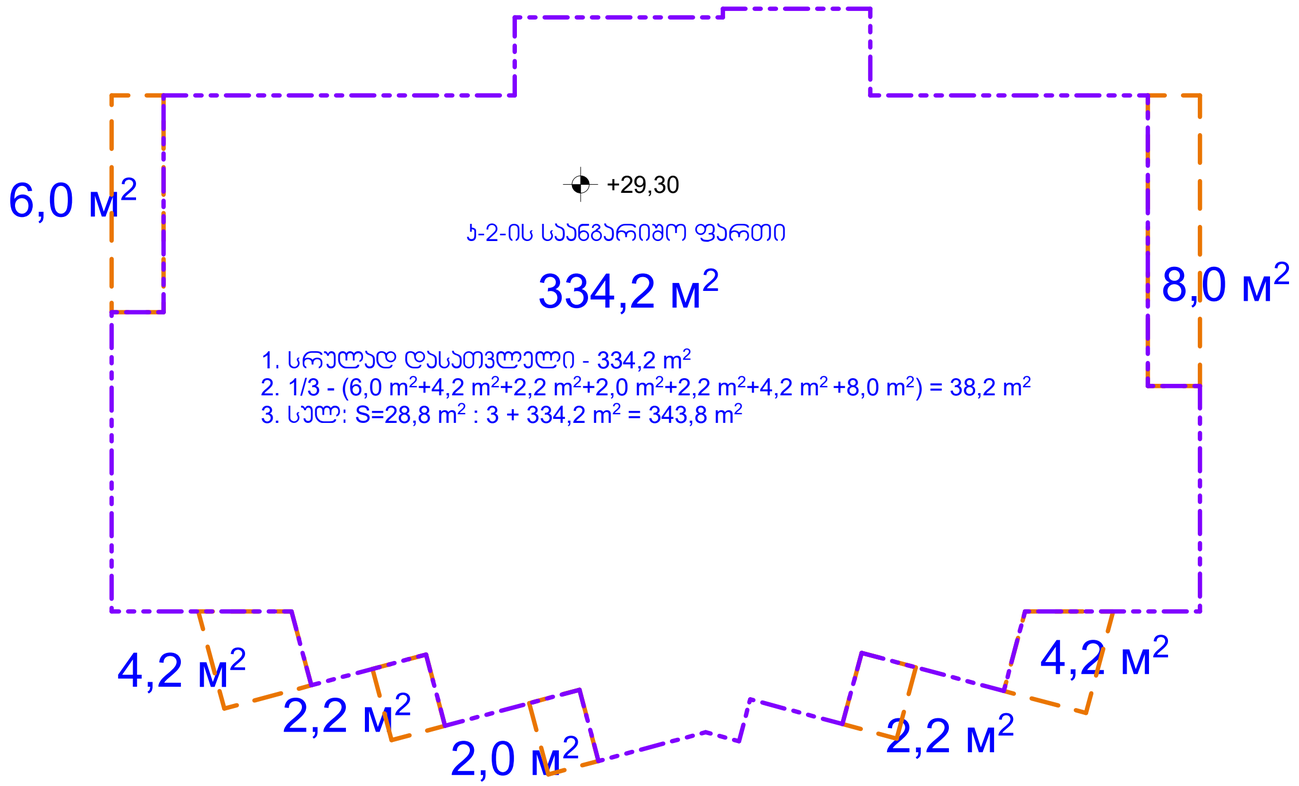

1. სრულად დასათვლელი - 334,2 m^2
2. 1/3 - (6,0 m^2+4,2 m^2+2,2 m^2+2,0 m^2+2,2 m^2+4,2 m^2 +8,0 m^2) = 38,2 m^2
3. სულ: S=28,8 m^2 : 3 + 334,2 m^2 = 343,8 m^2

ინდ. მეწარმე ალექსი მინევიჩი			ქ.თბილისი, დიდი დილომი, (ნაკვ. № 01.72.14.035.587) მრავალბინანი საცხოვრებელი სახლი (კორექტირებული პროექტი)	არქიტექტურული ნაწილი			
პრ.მთ.არქიტექტორი.		ა. მინევიჩი		დაკვეთა № 01/2018			
პრ.ავტორი		ა. მინევიჩი	ა2-ის საანგარიშო ფართი +29,30 ნიშნულზე	სტადია	ფურც.	რაოდ.	მასშტ.
შეასრულა		ა. მინევიჩი		პროექტი	არ-27	36	1:100

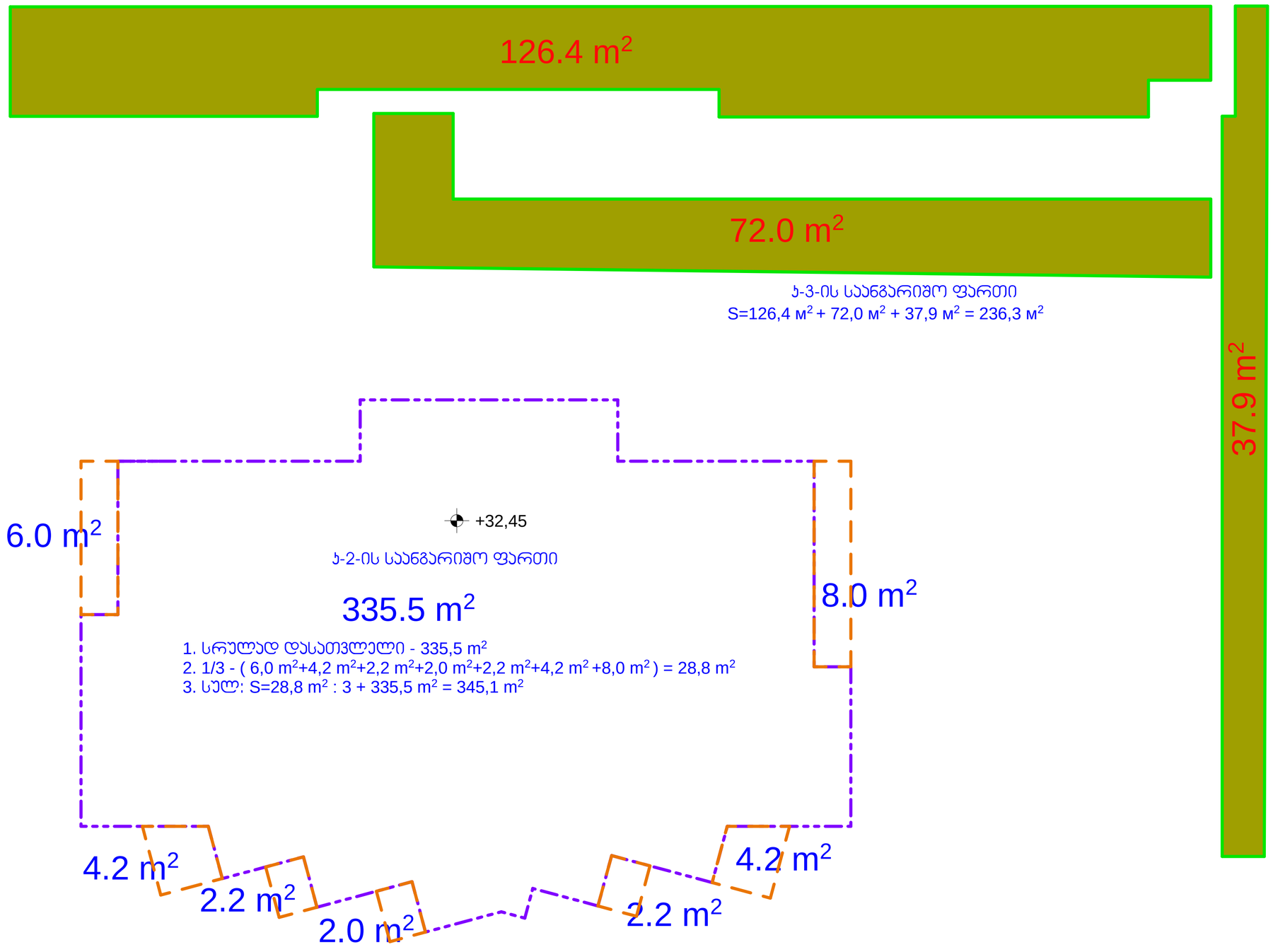

ინდ. მეწარმე ალექსი მინევიჩი			ქ.თბილისი, დიდი დიღომი, (ნაკვ. № 01.72.14.035.587) მრავალბინანი საცხოვრებელი სახლი (კორექტირებული პროექტი)	არქიტექტურული ნაწილი			
პრ.მთარქიტექტორი.		ა. მინევიჩი		დაკვეთა № 01/2018			
პრ.ავტორი		ა. მინევიჩი	კ2-ის საანგარიშო ფართი +32,45 ნიშნულზე; კ3-ის საანგარიშო ტართები	სტადია	ფურც.	რაოდ.	მასშტ.
შეასრულა		ა. მინევიჩი		პროექტი	არ-28	36	1:100