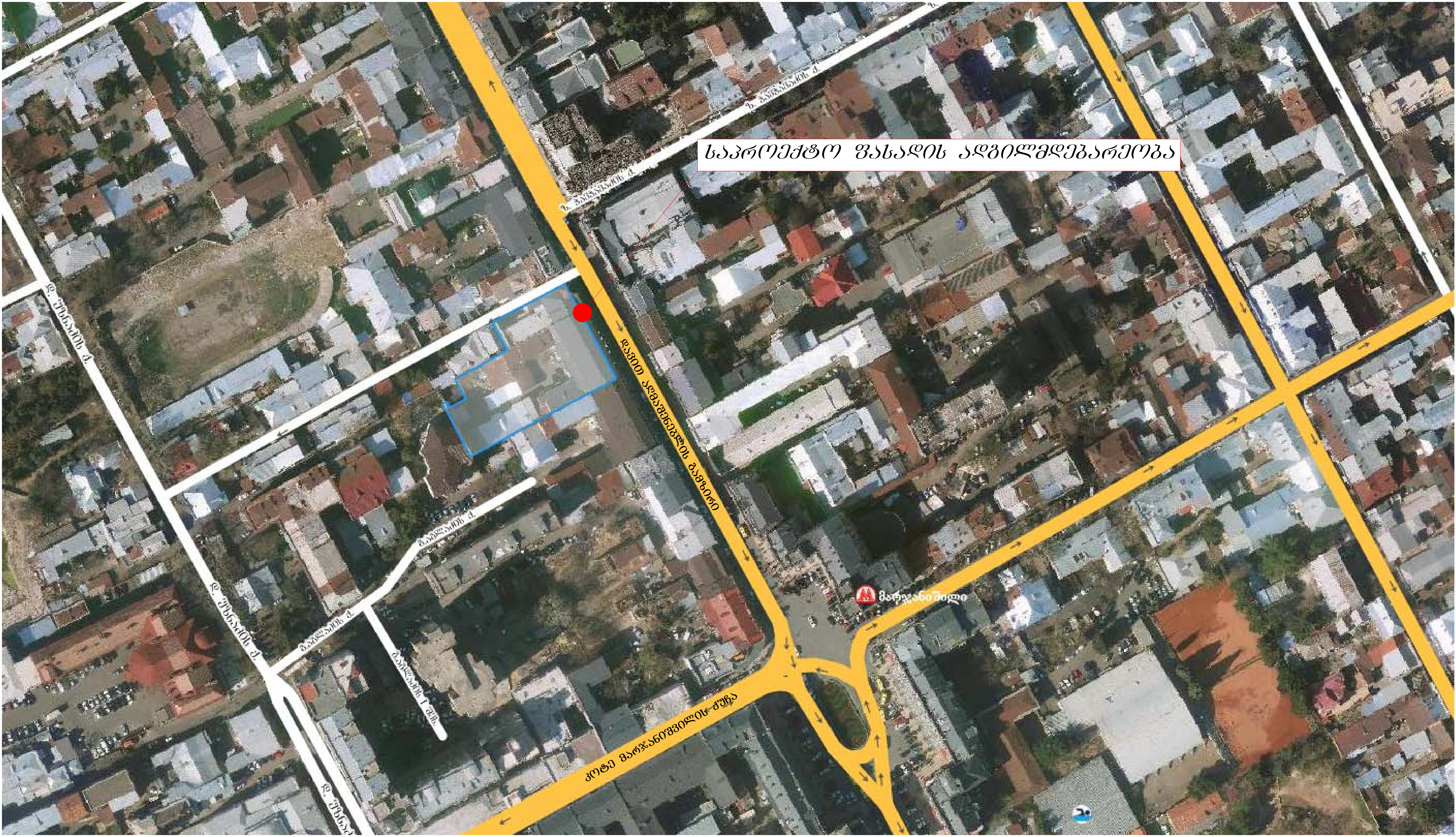
საპროექტო ფასადის ადგილმდებარეობა
დავით აღმაშენებლის გამზირი
მარჯანიშვილი
კოტე მარჯანიშვილის ქუჩა


ფანჯრის თავზე ქართული ლოგოთი ზომით: 119x75ზე
ფონად გამოყენებული იქნება რძისფერი ალუკაბონდის მასალა
ლოგო მოცულობითი და განათებული წითელი ფერის ორგმინის ზომით: 27სმ.დიამეტრი
ქართული წარწერა “ანტარის”-მოცულობითი ასოები
დამზადებული შავი ორგმინისგან და განათებული ქართული “ა” ზომით:12სმ.
“ხარისხი დღეს,ხარისხი ყოველთვის.”-75x6სმ. ნაცრისფერი ორგმინით,
გაუნათებელი მოცულობითი ასოები
კარის თავზე არკა ლათინური ლოგოთი ზომით: 144x75ზე
ფონად გამოყენებული იქნება რძისფერი ალუკაბონდის მასალა
ლოგო მოცულობითი და განათებული წითელი ფერის ორგმინის ზომით: 27სმ.დიამეტრი
ლათინური წარწერა “antaris”-მოცულობითი ასოები
დამზადებული შავი ორგმინისგან და განათებული ლათინური “a” ზომით:12სმ. “i”-17სმ.
“Quality today.Everyday.”-75x7სმ. ნაცრისფერი ორგმინით, გაუნათებელი მოცულობითი ასოები
75
119
75
144
ანტარის
antaris
Quality today. Everyday
TAX FREE
110

არსებული შენობის შრომითი ანაზომი

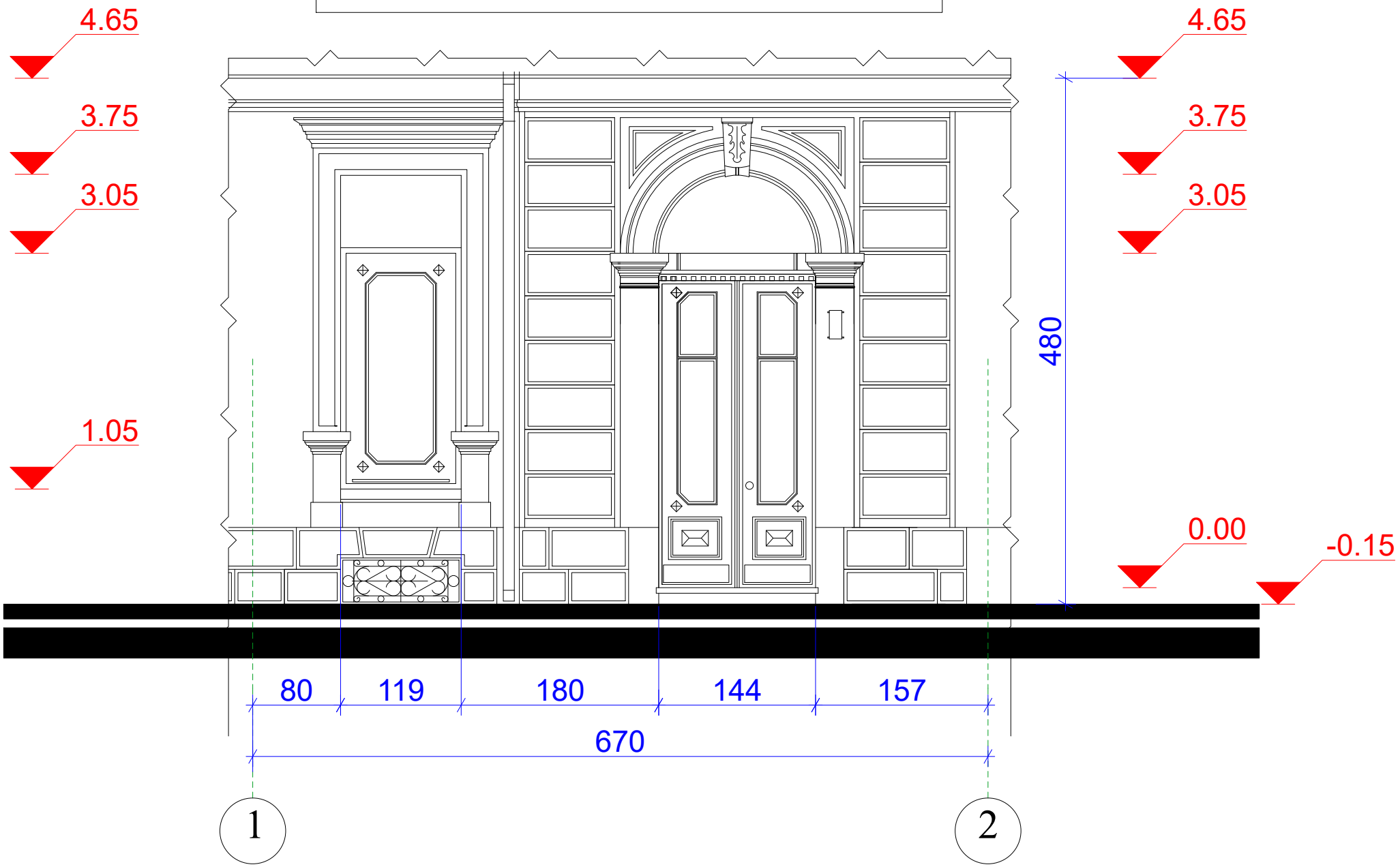

არსებული გეგმის შრაგმენტული ანაზომი

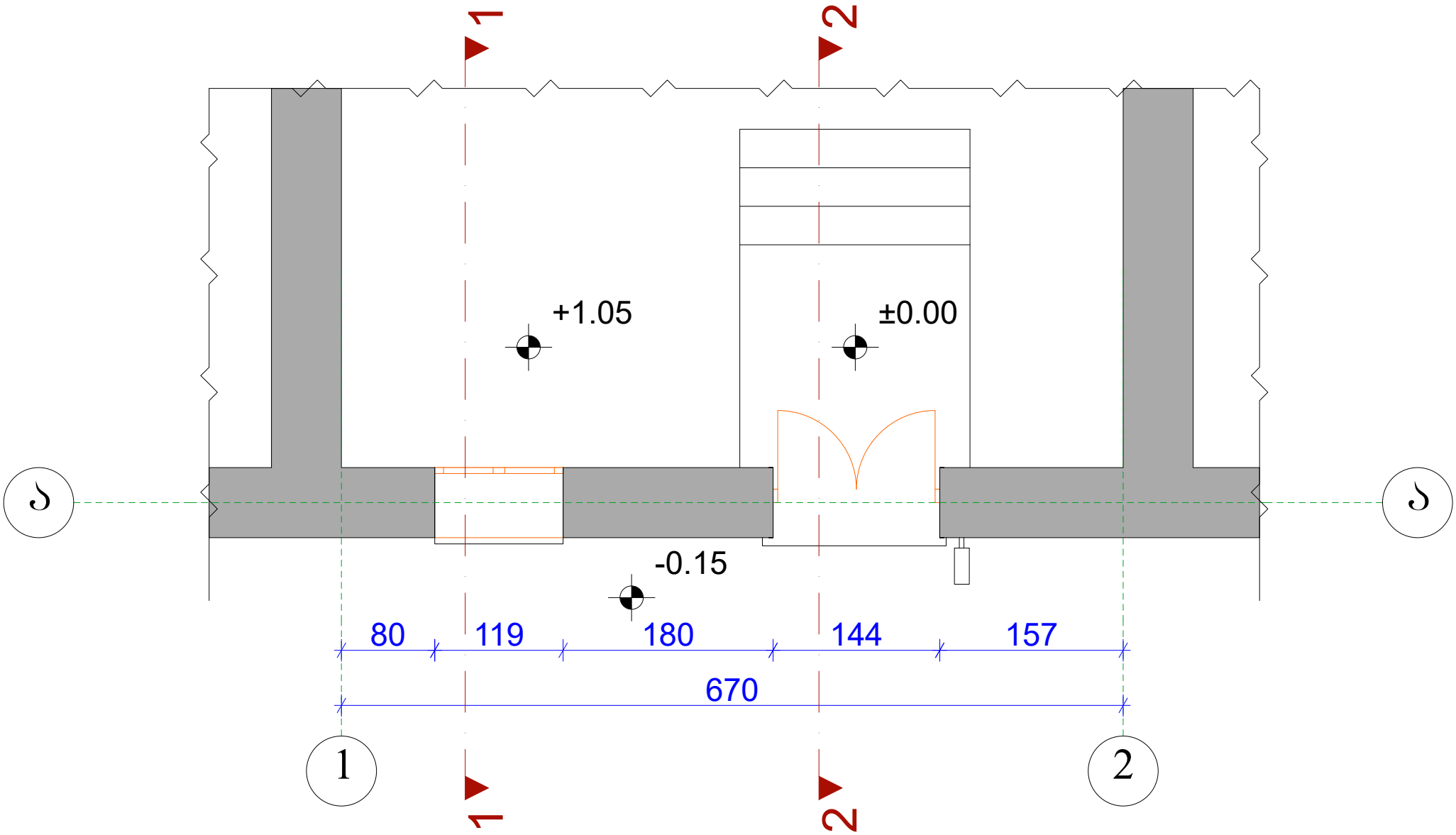

არსებული ჭრილი 1-1

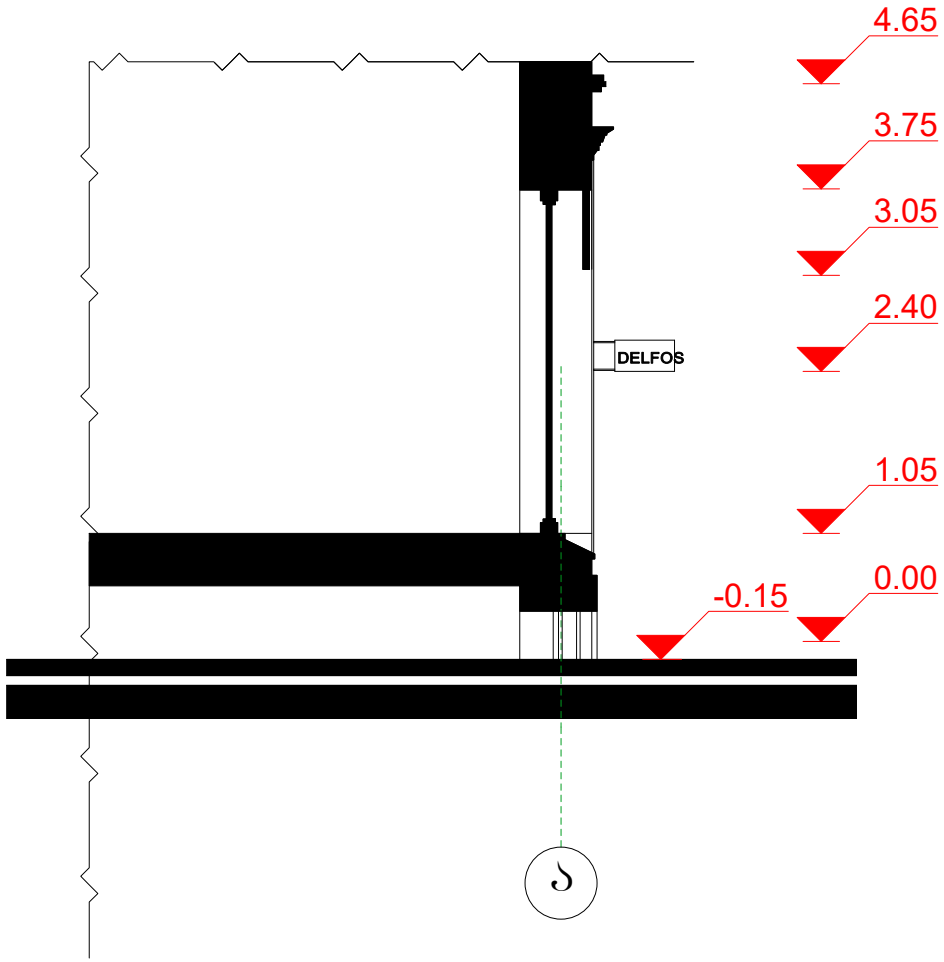

არსებული ჭრილი 2-2

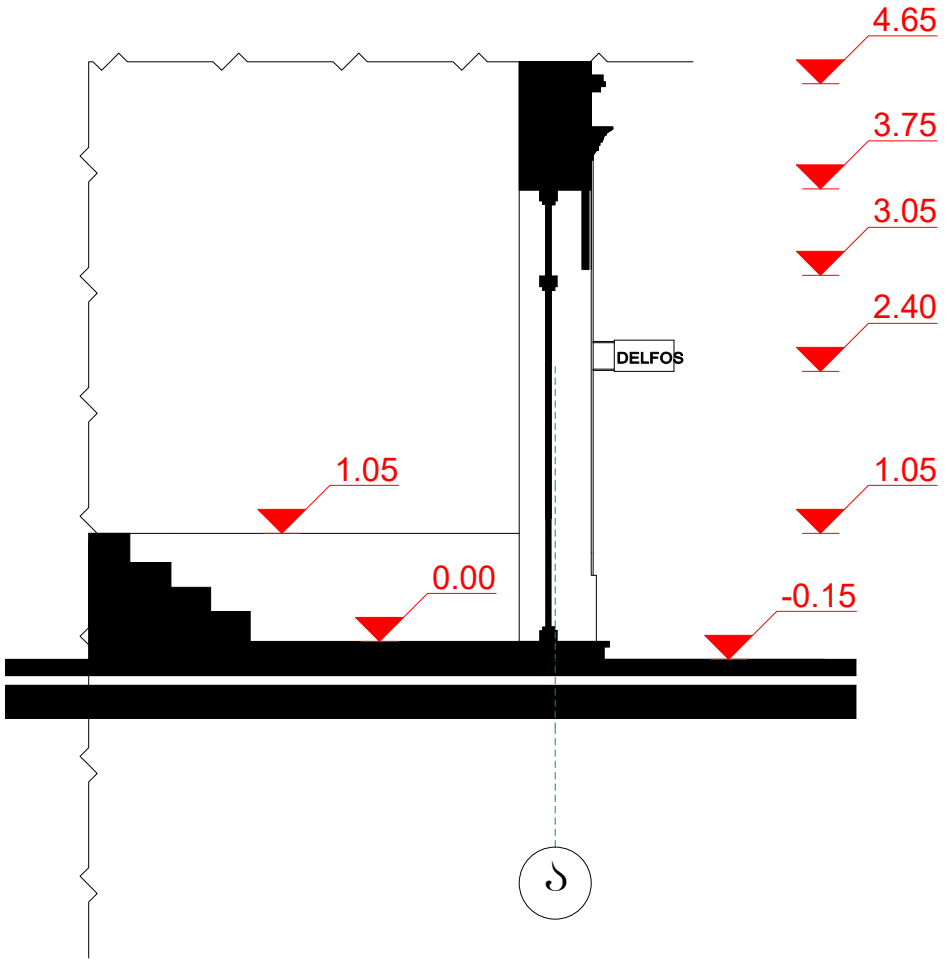

საპროექტო შასადის შრაბმენტული ანაზომი

ფანჯრის თავზე ქართული ლოგოთი ზომით: 119x75ზე
ფონად გამოყენებული იქნება რძისფერი ალუკაბონდის მასალა
ლოგო მოცულობითი და განათებული წითელი ფერის ორგმინის ზომით: 27სმ.დიამეტრი
ქართული წარწერა “ანტარის”-მოცულობითი ასოები
დამზადებული შავი ორგმინისგან და განათებული ქართული “ა” ზომით:12სმ.
“ხარისხი დღეს,ხარისხი ყოველთვის.”-75x6სმ. ნაცრისფერი ორგმინით,
გაუნათებელი მოცულობითი ასოები

კარის თავზე არკა ლათინური ლოგოთი ზომით: 144x75ზე
ფონად გამოყენებული იქნება რძისფერი ალუკაბონდის მასალა
ლოგო მოცულობითი და განათებული წითელი ფერის ორგმინის ზომით: 27სმ.დიამეტრი
ლათინური წარწერა “antaris”-მოცულობითი ასოები
დამზადებული შავი ორგმინისგან და განათებული ლათინური “a” ზომით:12სმ. “i”-17სმ.
“Quality today.Everyday.”-75x7სმ. ნაცრისფერი ორგმინით, გაუნათებელი მოცულობითი ასოები

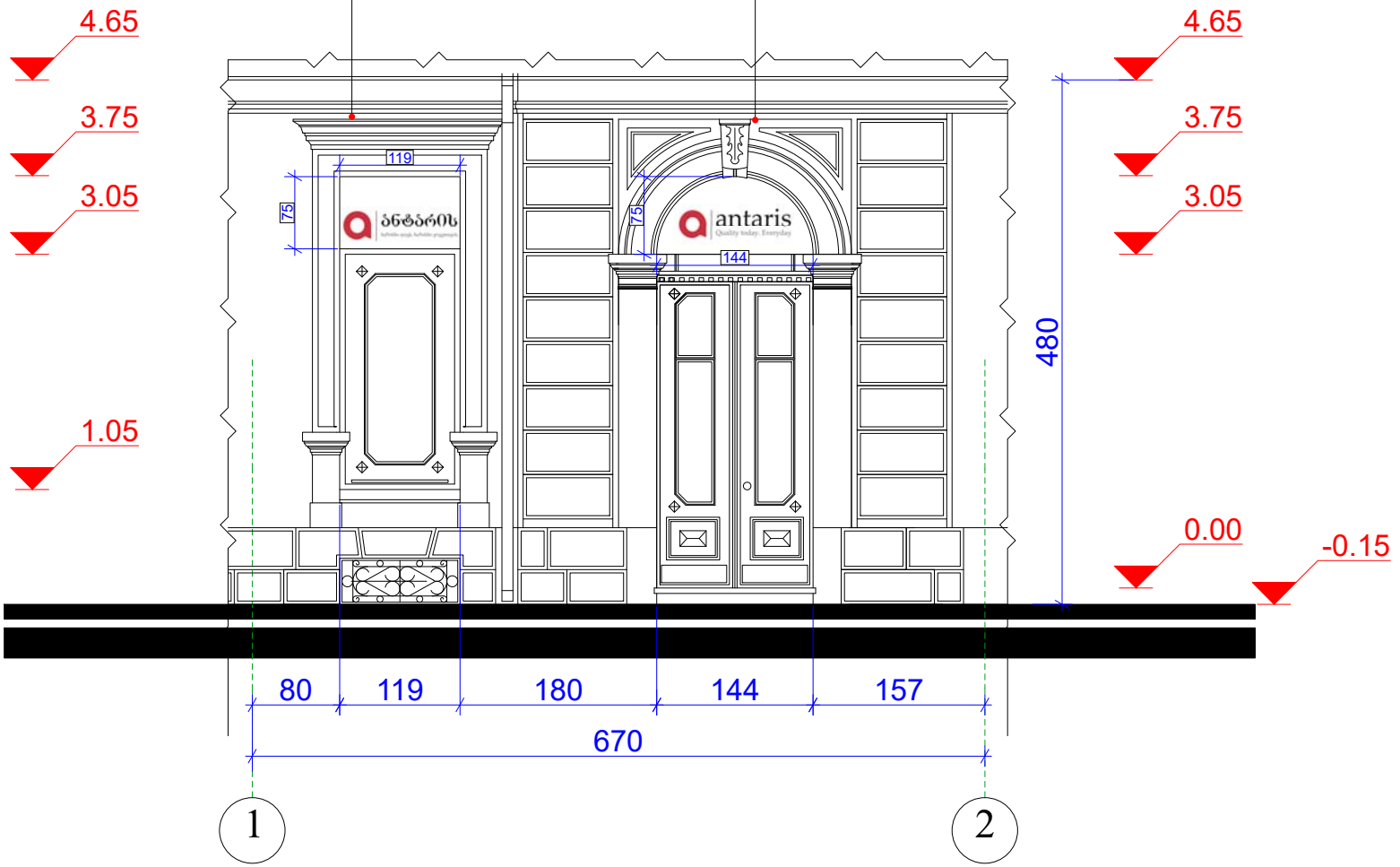

საპროექტო გეგმის ფრაგმენტული ანაზომი

ფანჯრის თავზე ქართული ლოგოთი ზომით: 119x75ზე
ფონად გამოყენებული იქნება რძისფერი ალუკაბონდის მასალა
ლოგო მოცულობითი და განათებული წითელი ფერის ორგმინის ზომით: 27სმ.დიამეტრი
ქართული წარწერა “ანტარის”-მოცულობითი ასოები
დამზადებული შავი ორგმინისგან და განათებული ქართული “ა” ზომით:12სმ.
“ხარისხი დღეს,ხარისხი ყოველთვის.”-75x6სმ. ნაცრისფერი ორგმინით,
გაუნათებელი მოცულობითი ასოები

კარის თავზე არკა ლათინური ლოგოთი ზომით: 144x75ზე
ფონად გამოყენებული იქნება რძისფერი ალუკაბონდის მასალა
ლოგო მოცულობითი და განათებული წითელი ფერის ორგმინის ზომით: 27სმ.დიამეტრი
ლათინური წარწერა “antaris”-მოცულობითი ასოები
დამზადებული შავი ორგმინისგან და განათებული ლათინური “a” ზომით:12სმ. “i”-17სმ.
“Quality today.Everyday.”-75x7სმ. ნაცრისფერი ორგმინით, გაუნათებელი მოცულობითი ასოები

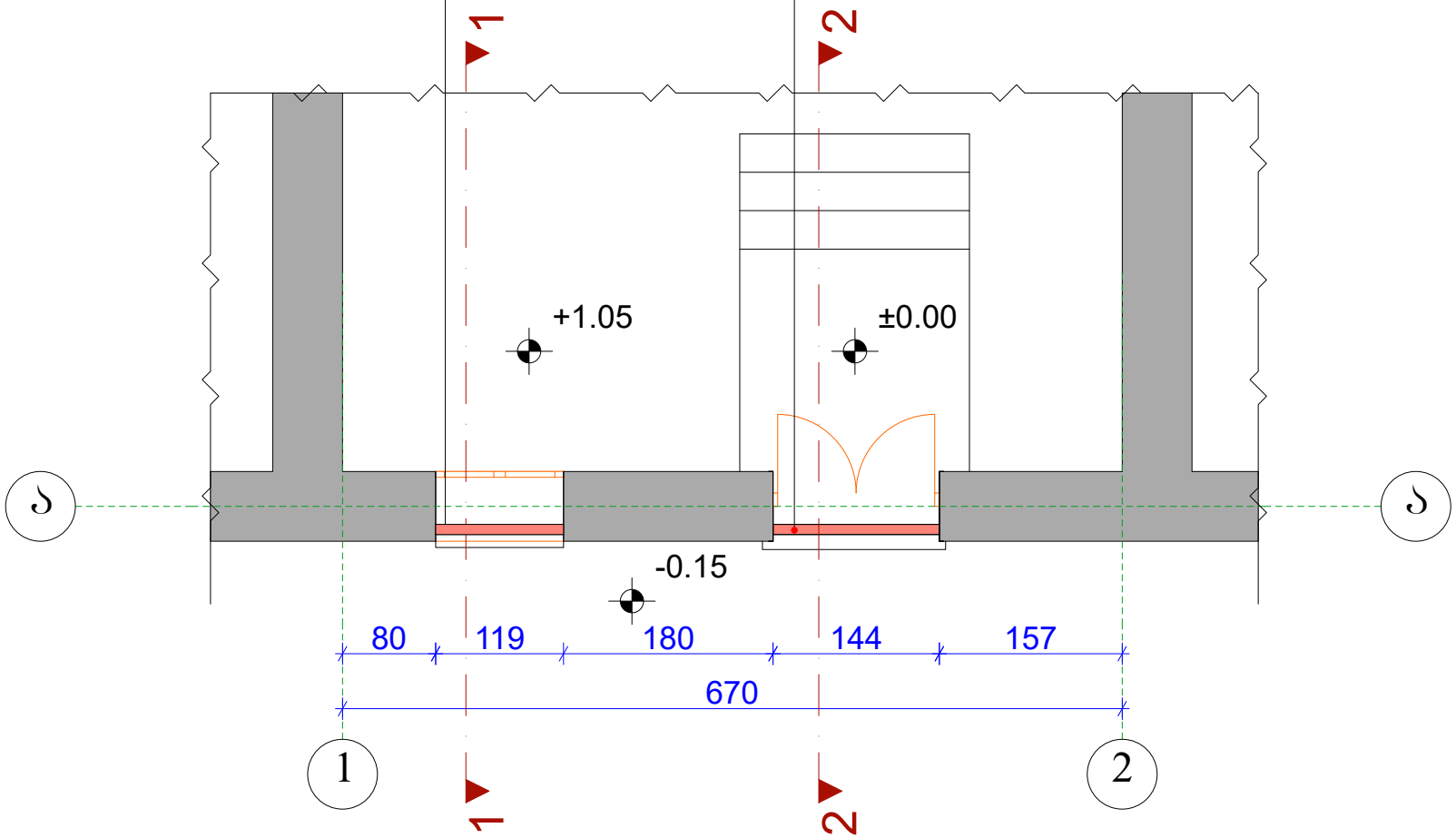

საპროექტო ჭრილი 1-1

ფანჯრის თავზე ქართული ლოგოთი ზომით: 119x75ზე
ფონად გამოყენებული იქნება რძისფერი ალუკაბონდის მასალა
ლოგო მოცულობითი და განათებული წითელი ფერის ორგმინის ზომით: 27სმ.დიამეტრი
ქართული წარწერა “ანტარის”-მოცულობითი ასოები
დამზადებული შავი ორგმინისგან და განათებული ქართული “ა” ზომით:12სმ.
“ხარისხი დღეს,ხარისხი ყოველთვის.”-75x6სმ. ნაცრისფერი ორგმინით,
გაუნათებელი მოცულობითი ასოები

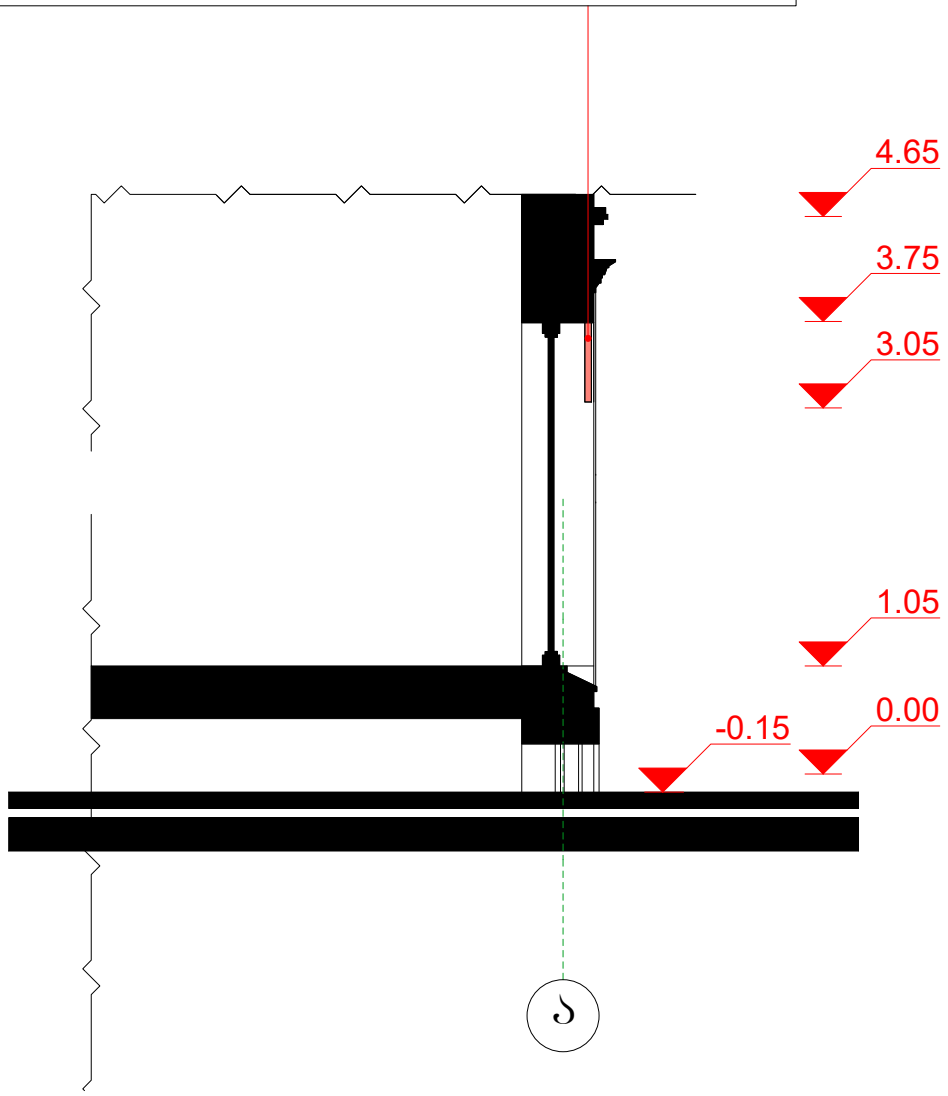

საპროექტო ჭრილი 2-2

კარის თავზე არკა ლათინური ლოგოთი ზომით: 144x75ზე
ფონად გამოყენებული იქნება რძისფერი ალუკაბონდის მასალა
ლოგო მოცულობითი და განათებული წითელი ფერის ორგმინის ზომით: 27სმ.დიამეტრი
ლათინური წარწერა “antaris”-მოცულობითი ასოები
დამზადებული შავი ორგმინისგან და განათებული ლათინური “a” ზომით:12სმ. “i”-17სმ.
“Quality today.Everyday.”-75x7სმ. ნაცრისფერი ორგმინით, გაუნათებელი მოცულობითი ასოები

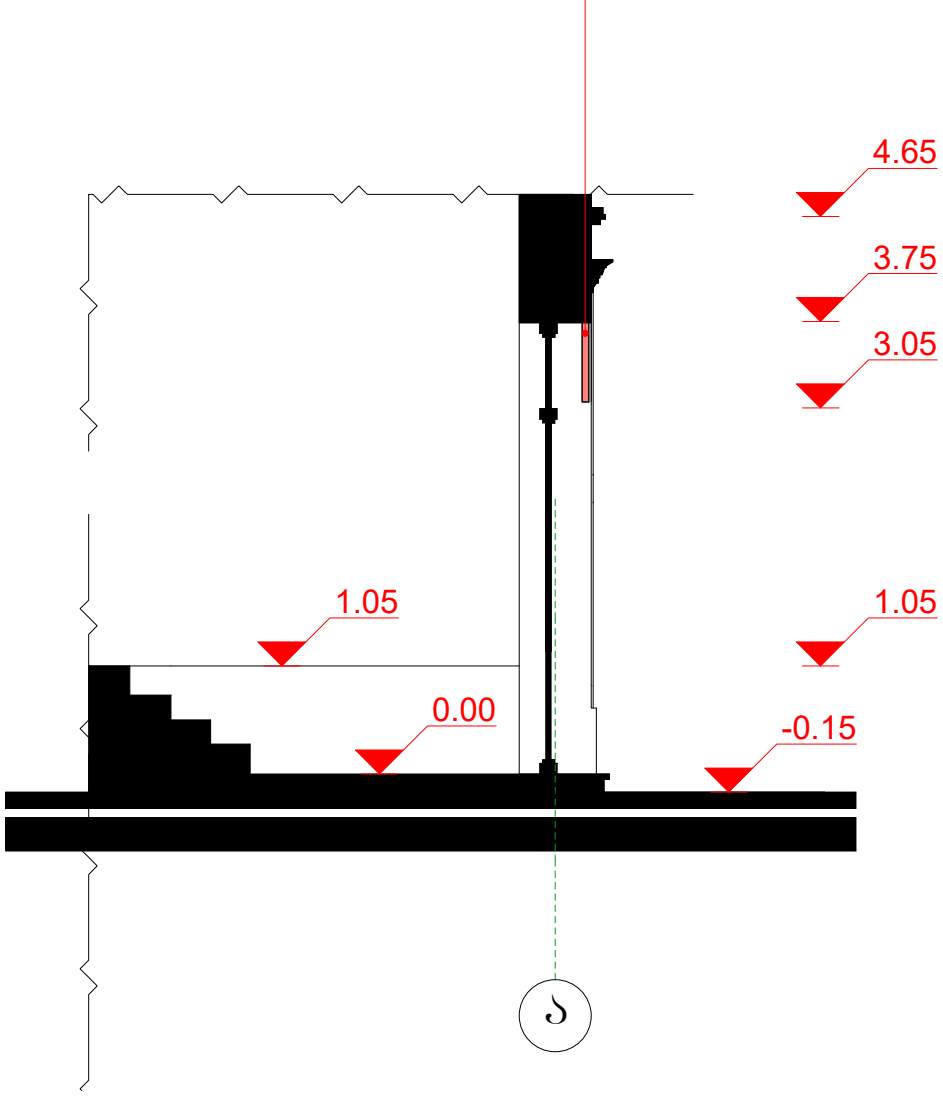



ფანჯრის თავზე ქართული ლოგოთი ზომით: 119x75ზე
ფონად გამოყენებული იქნება რძისფერი ალუკაბონდის მასალა
ლოგო მოცულობითი და განათებული წითელი ფერის ორგმინის ზომით: 27სმ.დიამეტრი
ქართული წარწერა “ანტარის”-მოცულობითი ასოები
დამზადებული შავი ორგმინისგან და განათებული ქართული “ა” ზომით:12სმ.
“ხარისხი დღეს,ხარისხი ყოველთვის.”-75x6სმ. ნაცრისფერი ორგმინით,
გაუნათებელი მოცულობითი ასოები



კარის თავზე არკა ლათინური ლოგოთი ზომით: 144x75ზე
ფონად გამოყენებული იქნება რძისფერი ალუკაბონდის მასალა
ლოგო მოცულობითი და განათებული წითელი ფერის ორგმინის ზომით: 27სმ.დიამეტრი
ლათინური წარწერა “antaris”-მოცულობითი ასოები
დამზადებული შავი ორგმინისგან და განათებული ლათინური “a” ზომით:12სმ. “i”-17სმ.
“Quality today.Everyday.”-75x7სმ. ნაცრისფერი ორგმინით, გაუნათებელი მოცულობითი ასოები

სარეკონსტრუქციო ფასადის ფართობია 6.70X4.80 =32.16 კვ.მ

საპროექტო სარეკლამო აბრების ჯამური
ფართობია 1.19X0.75+1.44X0.75 =1.97 კვ.მ

შესაბამისად სარეკლამო აბრების ფართობი არ აღემატება
სარეკონსტრუქციო ფასადის ფართობის 20%-ს


ფანჯრის თავზე ქართული ლოგოთი ზომით: 119x75ზე
ფონად გამოყენებული იქნება რძისფერი ალუკაბონდის მასალა
ლოგო მოცულობითი და განათებული წითელი ფერის ორგმინის ზომით: 27სმ.დიამეტრი
ქართული წარწერა “ანტარის”-მოცულობითი ასოები
დამზადებული შავი ორგმინისგან და განათებული ქართული “ა” ზომით:12სმ.
“ხარისხი დღეს,ხარისხი ყოველთვის.”-75x6სმ. ნაცრისფერი ორგმინით,
გაუნათებელი მოცულობითი ასოები
კარის თავზე არკა ლათინური ლოგოთი ზომით: 144x75ზე
ფონად გამოყენებული იქნება რძისფერი ალუკაბონდის მასალა
ლოგო მოცულობითი და განათებული წითელი ფერის ორგმინის ზომით: 27სმ.დიამეტრი
ლათინური წარწერა “antaris”-მოცულობითი ასოები
დამზადებული შავი ორგმინისგან და განათებული ლათინური “a” ზომით:12სმ. “i”-17სმ.
“Quality today.Everyday.”-75x7სმ. ნაცრისფერი ორგმინით, გაუნათებელი მოცულობითი ასოები
75
119
75
144
ანტარის
antaris


ფანჯრის თავზე ქართული ლოგოთი ზომით: 119x75ზე
ფონად გამოყენებული იქნება რძისფერი ალუკაბონდის მასალა
ლოგო მოცულობითი და განათებული წითელი ფერის ორგმინის ზომით: 27სმ.დიამეტრი
ქართული წარწერა “ანტარის”-მოცულობითი ასოები
დამზადებული შავი ორგმინისგან და განათებული ქართული “ა” ზომით:12სმ.
“ხარისხი დღეს,ხარისხი ყოველთვის.”-75x6სმ. ნაცრისფერი ორგმინით,
გაუნათებელი მოცულობითი ასოები
კარის თავზე არკა ლათინური ლოგოთი ზომით: 144x75ზე
ფონად გამოყენებული იქნება რძისფერი ალუკაბონდის მასალა
ლოგო მოცულობითი და განათებული წითელი ფერის ორგმინის ზომით: 27სმ.დიამეტრი
ლათინური წარწერა “antaris”-მოცულობითი ასოები
დამზადებული შავი ორგმინისგან და განათებული ლათინური “a” ზომით:12სმ. “i”-17სმ.
“Quality today.Everyday.”-75x7სმ. ნაცრისფერი ორგმინით, გაუნათებელი მოცულობითი ასოები
antaris
Quality today. Everyday.
75
144
75
119