შ. პ. ს. „არქ ქრიატიონ“

ქ.თბილისი, .გახოკიძის ქუჩა 24-ის მიმდებარედ მიწის ნაკვეთის სკ. 01.19.19.004.076 ეზოში არსებული შენობა-ნაგებობების (3/1 და 5/1) აზომვითი ნახაზი

ქ.თბილისი 2018წ.

მიწის ნაკვეთის საკადასტრო კოდი: 01.19.19.004.076

1. შენობა 5/1 35.7მ^2
ანაკრეფი კონსტრუქციებით , სინკარით გადახურული

2. შენობა 3-1 295.96მ^2
ანაკრეფი კონსტრუქციებით , პკუ თი გადახურული

არსებული სურათები

შენობა №5/1



შ. პ. ს. „არქ ძრიატორი“						2018
დირექტორი		ო.ხუხაშვილი				
მთ.არქიტექტორი		ო.ხუხაშვილი				
არქიტექტორი		ძ.ხუხაშვილი				
			შურცელი	შურც.რ.	მასშტაბი	სტადია
			k-1		1:50	p.

არსებული სურათები

შენობა №3/1







შ. პ. ს. „არქ ძრიატორი“						2018
დირექტორი		ო.ხუხაშვილი				
მთ.არქიტექტორი		ო.ხუხაშვილი				
არქიტექტორი		ძ.ხუხაშვილი				
			შურცელი	შურც.რ.	მასშტაბი	სტადია
			k-1		1:50	p.

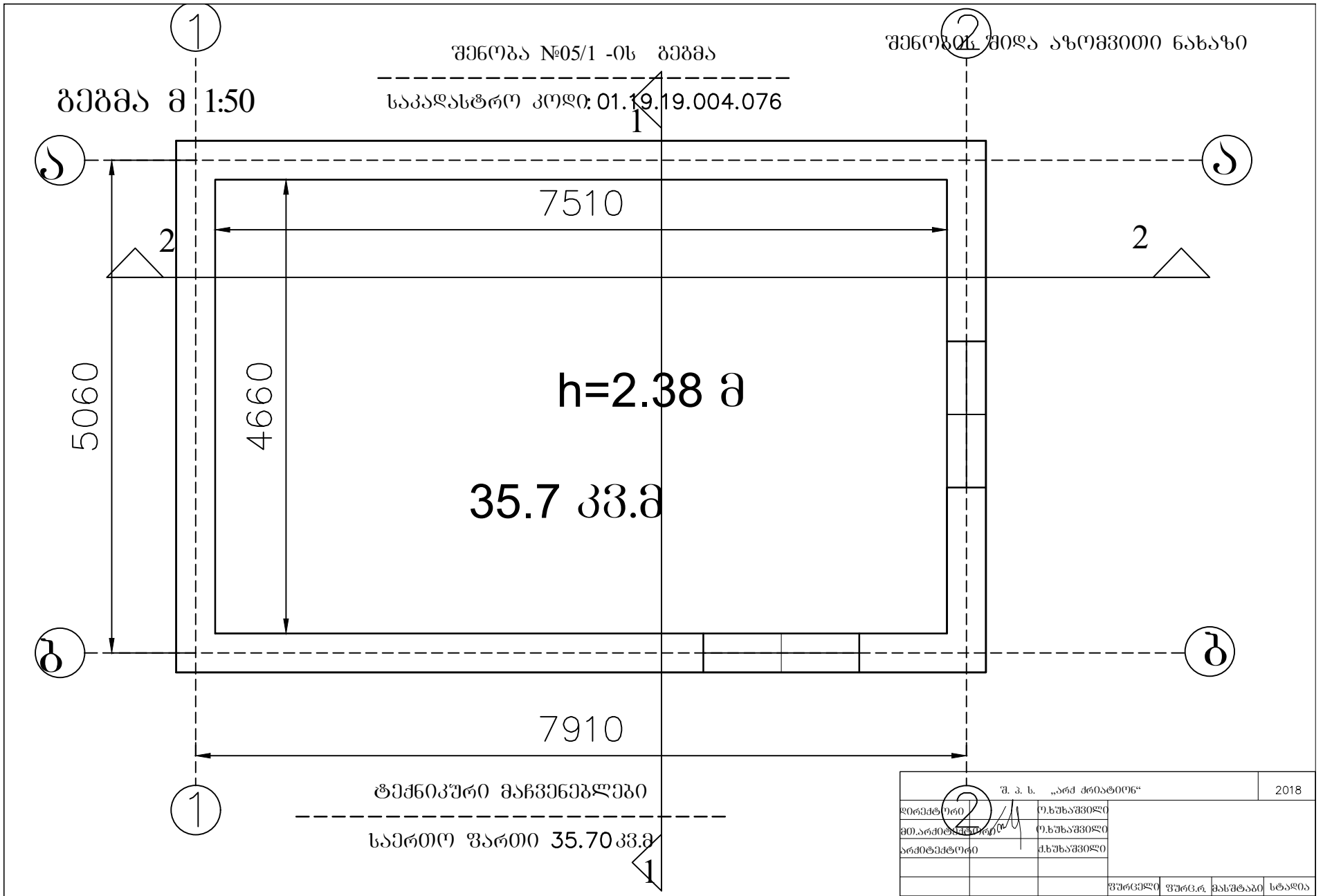
1
2
შენობა №05/1 -ის გეგმა
შენობის ზიდა აზომვითი ნახაზი
გეგმა მ 1:50
საკადასტრო კოდი: 01.19.19.004.076
ა
ბ
7510
5060
4660
h=2.38 მ
35.7 კვ.მ
7910
ტექნიკური მაჩვენებლები
საერთო ფართი 35.70 კვ.მ
შ. პ. ს. „არქ ქრიატიონ“
2018
დირექტორი
მთ.არქიტექტორი
არქიტექტორი
ფურცელი
ფურც.რ.
მასშტაბი
1:50
სტადია
p.

სახურავის გეგმა მ 1:50

შენობა №05/1 -ის გეგმა

საკადასტრო კოდი: 01.19.19.004.076

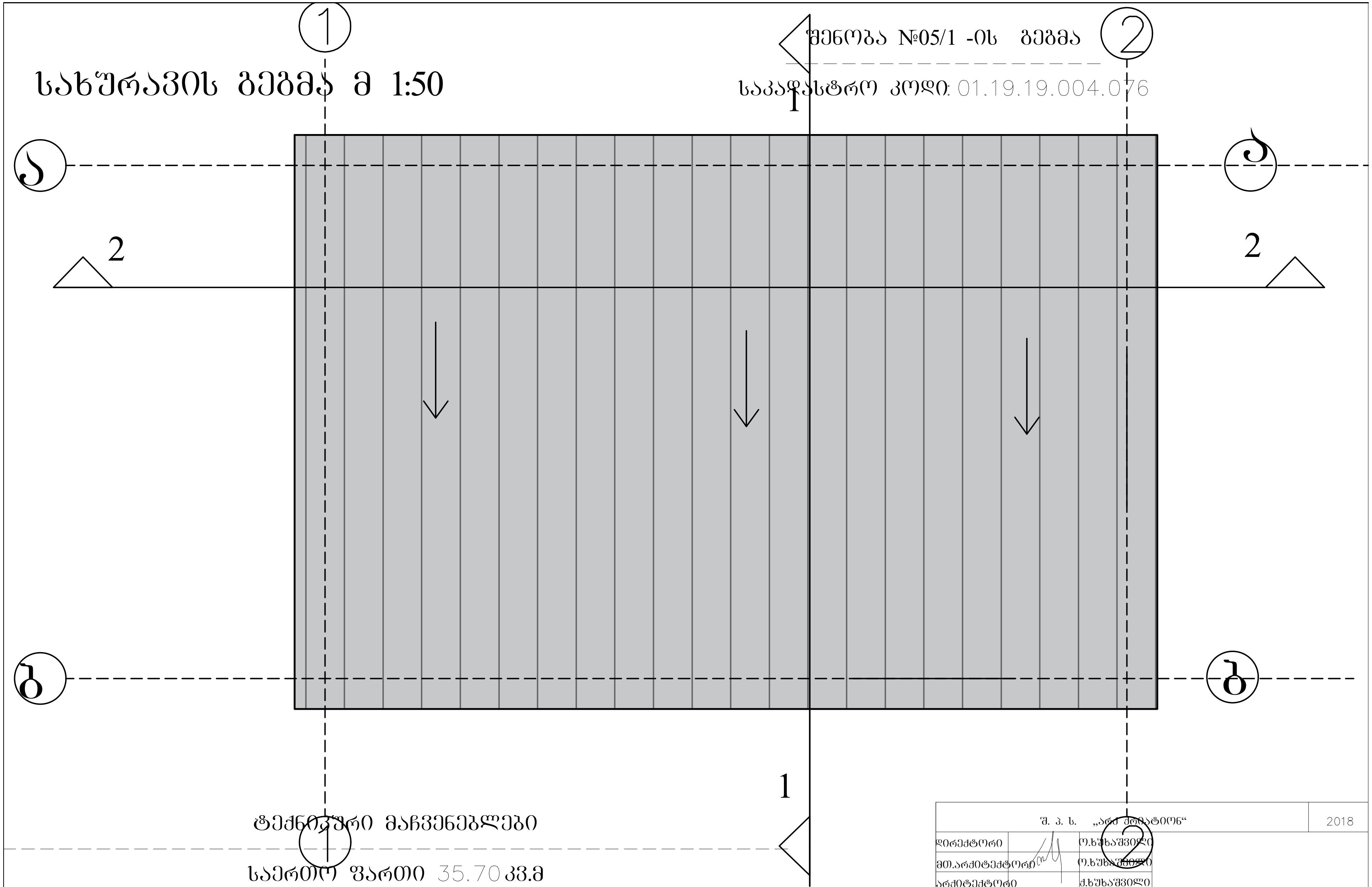

ტექნიკური მაჩვენებლები

საერთო ფართი 35.70 კვ.მ

შ. პ. ს. „არქ ქრიატიონ“						2018
დირექტორი		ო.ხუხაშვილი				
მთ.არქიტექტორი		ო.ხუხაშვილი				
არქიტექტორი		ქ.ხუხაშვილი				
			ფურცელი	ფურც.რ.	მასშტაბი	სტადია
			k–1		1: 50	p.

ფასადი 1-2 ღერძებში მ 1:50

აზომვითი ნახაზი
შენობა №5/1

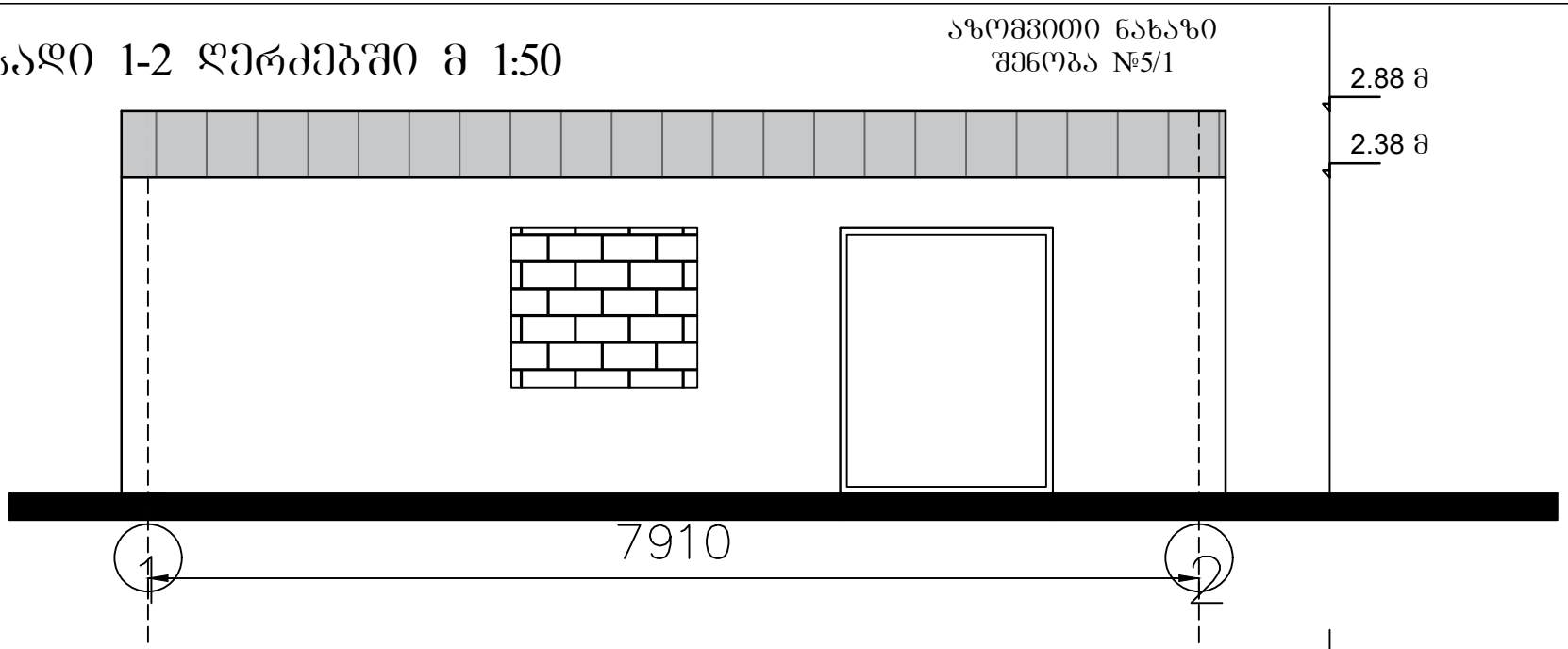

ფასადი 2-1 ღერძებში მ 1:50

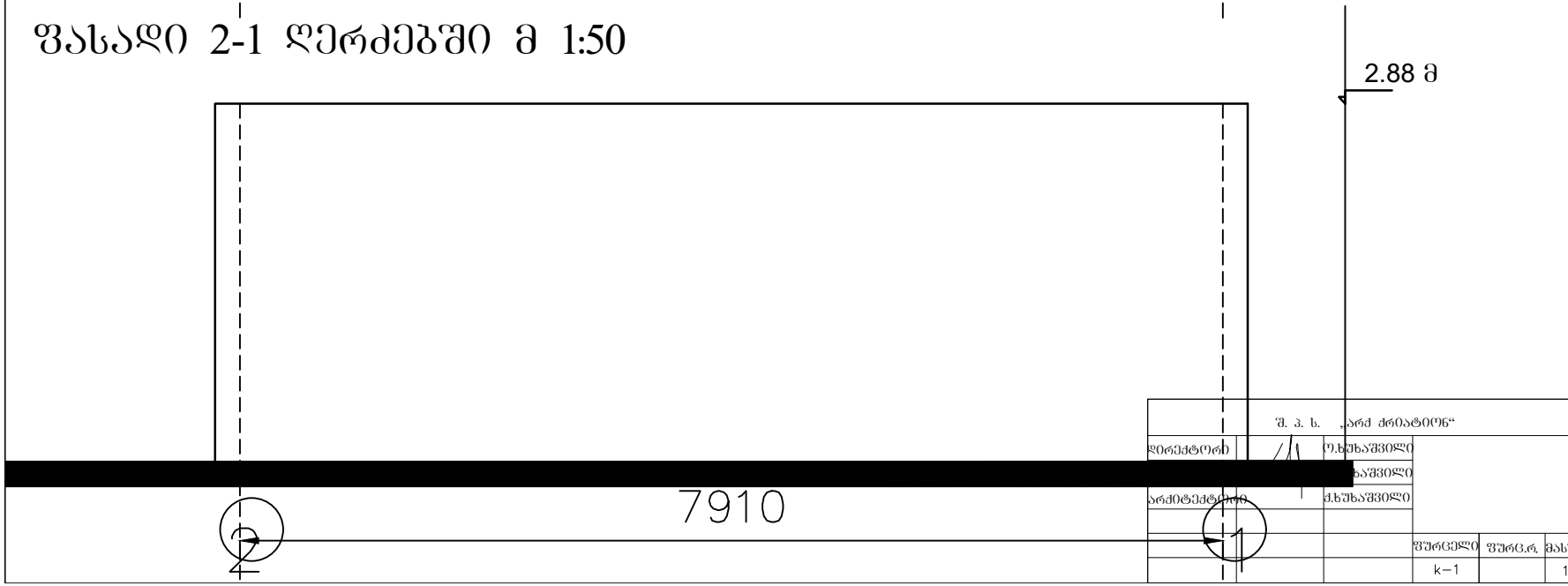

შ. ა. ს. „არქ ქრიატივი“					2018
დირექტორი	ო.ხუხაშვილი				
	ნ.ხუხაშვილი				
არქიტექტორი	ქ.ხუხაშვილი				
		შურცელი	შურც.რ.	მასშტაბი	სტადია
		k–1		1:50	რ.

აზომვითი ნახაზი
შენობა №5/1

ფასადი ა-ბ ღერძებში მ 1:50

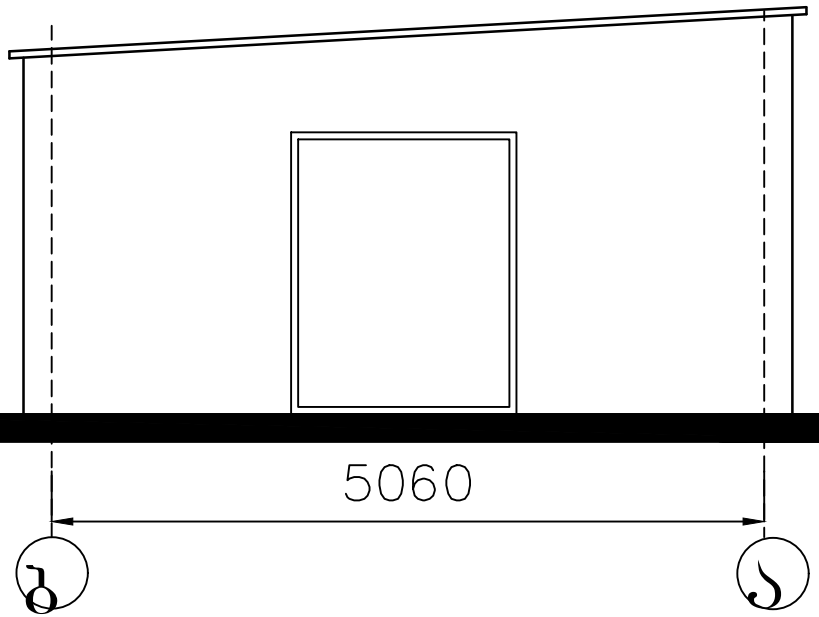

ფასადი ბ-ა ღერძებში მ 1:50

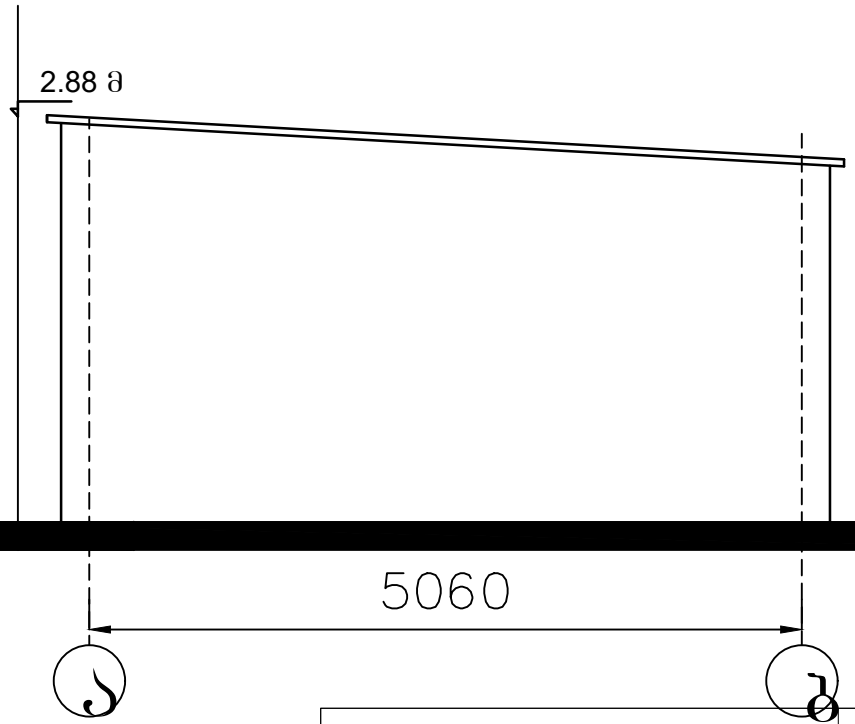

შ. პ. ს. „არქ ქრიატიონ“						2018
დირექტორი		ო.ხუხაშვილი				
მთ.არქიტექტორი		ო.ხუხაშვილი				
არქიტექტორი		ქ.ხუხაშვილი				
			შურცელი	შურც.რ.	მასშტაბი	სტადია
			k-1		1:50	p.

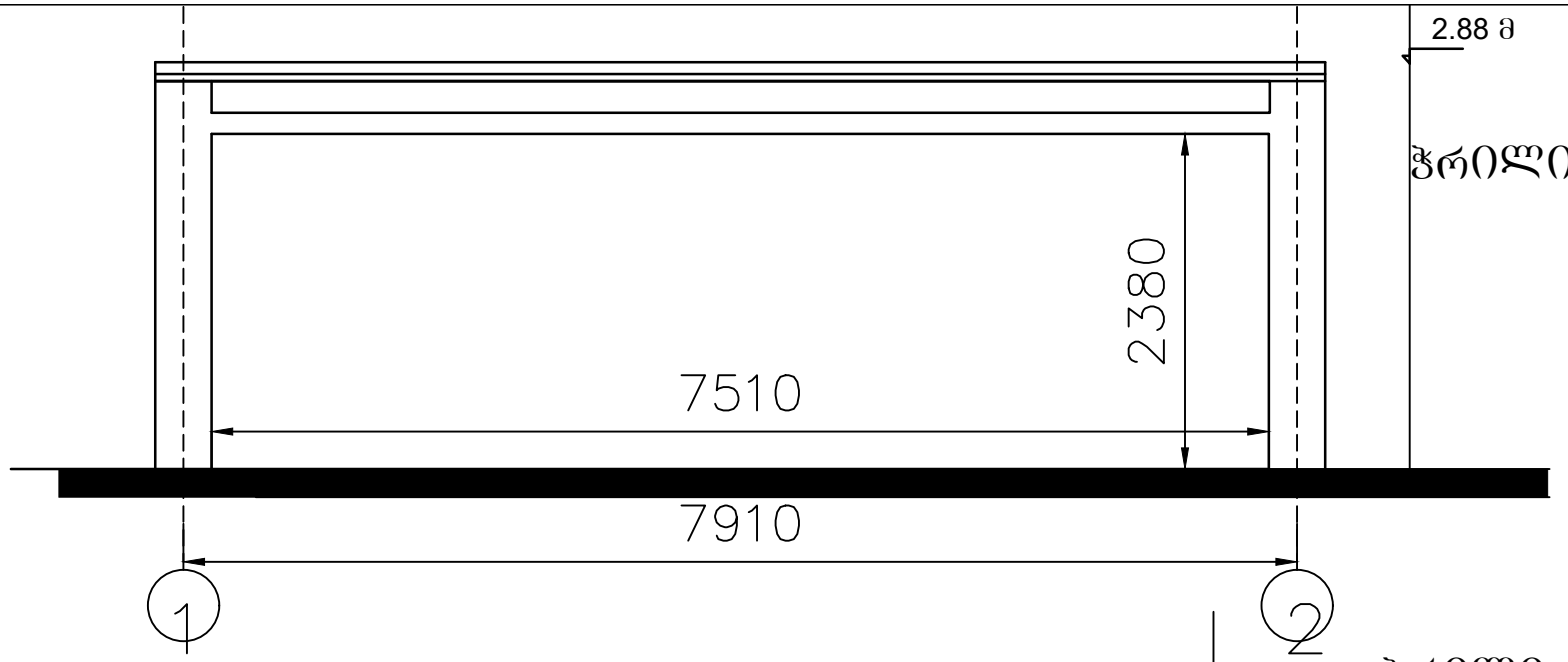

ჭრილი 2-2 მ 1:50

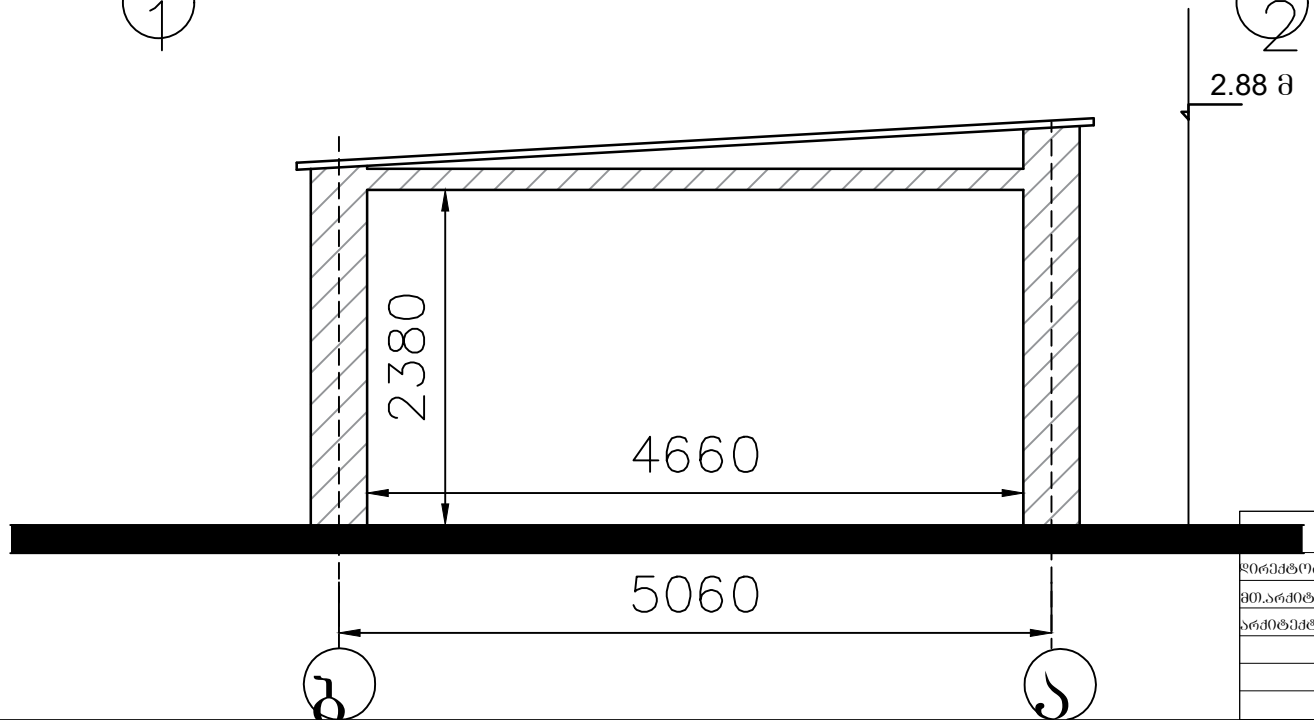

ჭრილი 1-1მ 1:50

აზომვითი ნახაზი
შენობა №5/1

შ. პ. ს. „არქ ქრიატიონ“						2018
დირექტორი		ო.ხუხაშვილი				
მთ.არქიტექტორი		ო.ხუხაშვილი				
არქიტექტორი		ძ.ხუხაშვილი				
			შურცელი	შურც.რ.	მასშტაბი	სტადია
			k-1		1:50	რ.

გეგმა მ 1:100

შენობა №03/1 -ის გეგმა

საკადასტრო კოდი:01.19.19.004.076

შენობის შიდა აზომვითი ნახაზი

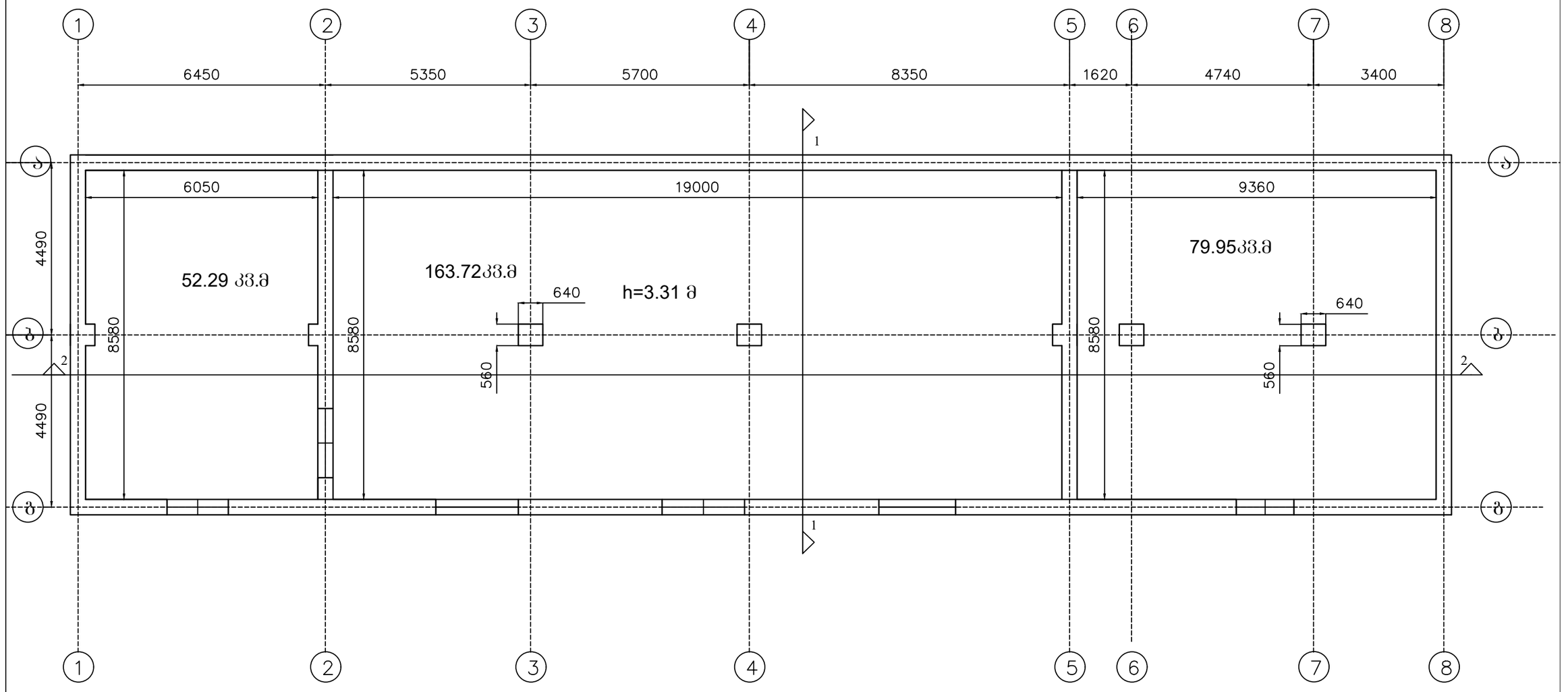

ტექნიკური მაჩვენებლები

საერთო ფართი 295,96კვ.მ

შ. პ. ს. „არქ ქრიატიონ“						2018
დირექტორი		ო.ხუხაშვილი				
მთ.არქიტექტორი		ო.ხუხაშვილი				
არქიტექტორი		ქ.ხუხაშვილი				
			შურცელი	შურც.რ.	მასშტაბი	სტადია
			k–1		1:100	p.

გეგმა მ 1:100

შენობა №03/1 -ის გეგმა

საკადასტრო კოდი:01.19.19.004.076

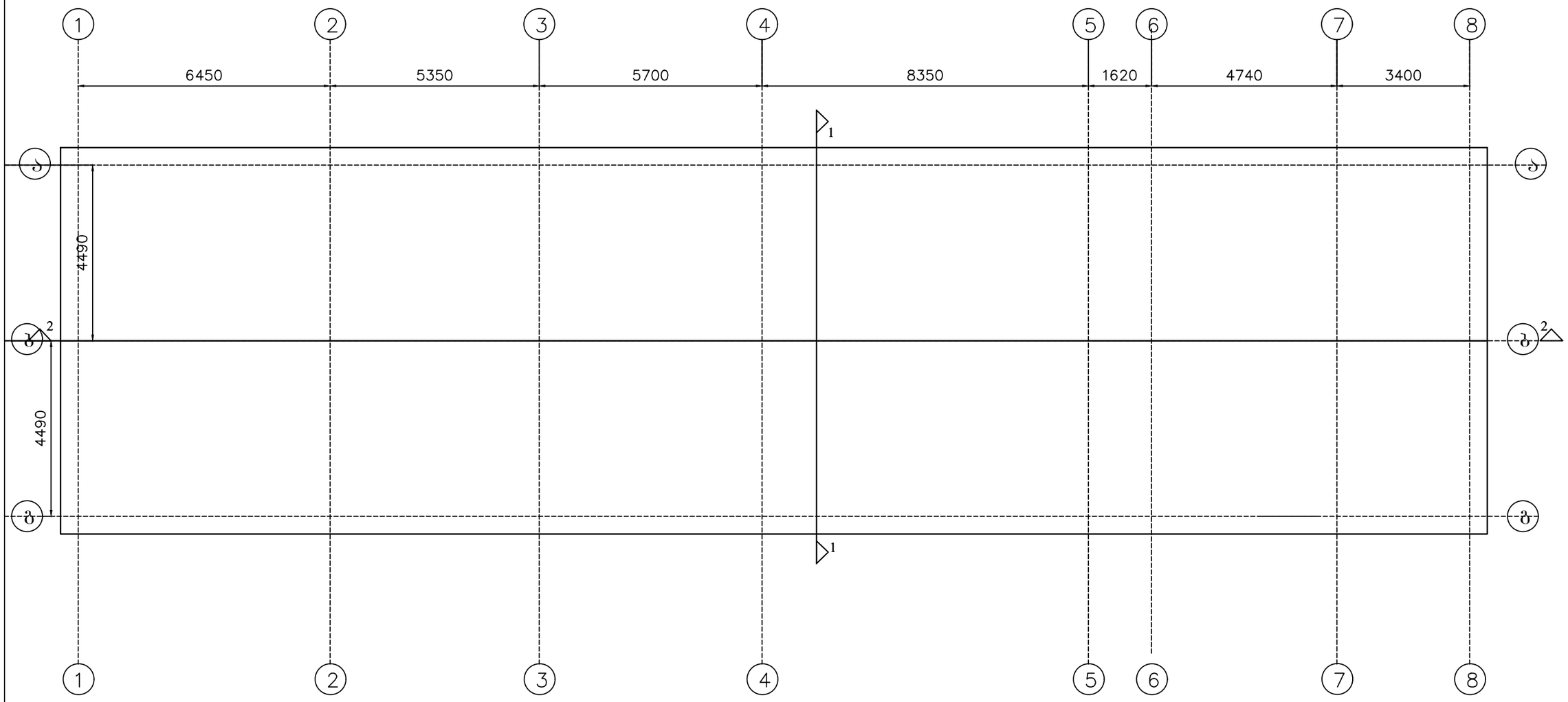

ტექნიკური მაჩვენებლები

საერთო ფართი 295,96კვ.მ

შ. პ. ს. „არქ ქრიატიონ“						2018
დირექტორი		ო.ხუხაშვილი				
მთ.არქიტექტორი		ო.ხუხაშვილი				
არქიტექტორი		ქ.ხუხაშვილი				
			ფურცელი	ფურც.რ.	მასშტაბი	სტადია
			k–1		1:100	p.

აზომვითი ნახაზი
შენობა №3/1

შახადი ღერძებში ა -ბ მ 1:100

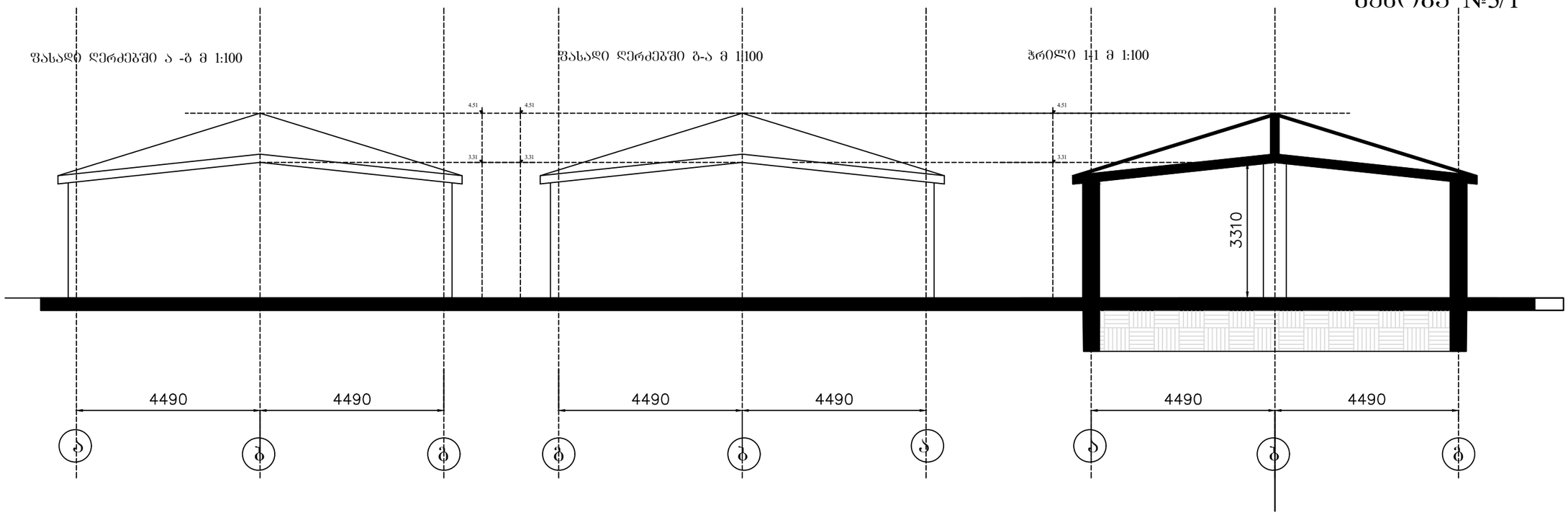

შახადი ღერძებში ბ-ა მ 1:100

ჭრილი 1-1 მ 1:100

ჭრილი 2-2 მ 1:100

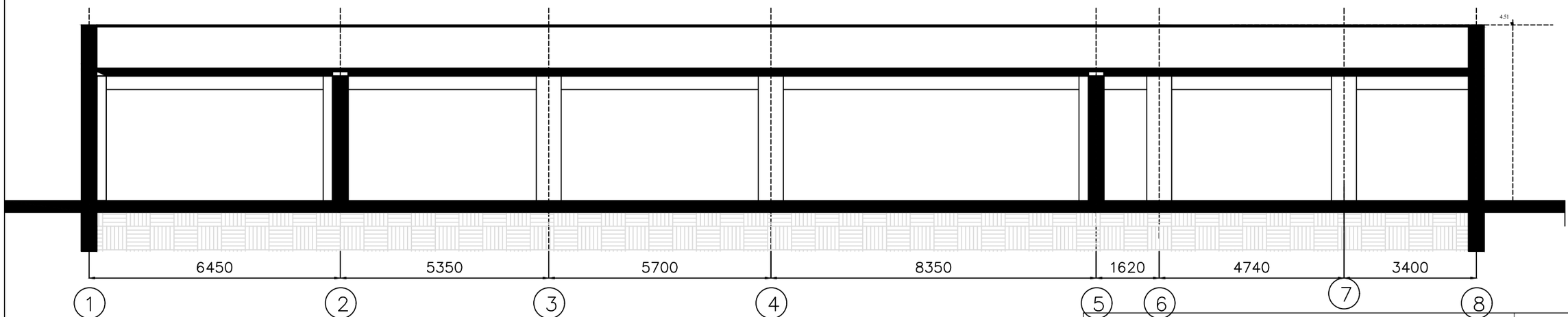

შ. პ. ს. „არქ ჭრიატიონ“						2018
დირექტორი		ო.ხუხაშვილი				
მთ.არქიტექტორი		ო.ხუხაშვილი				
არქიტექტორი		ძ.ხუხაშვილი				
			შურცელი	შურც.რ.	მასშტაბი	სტადია
			k–1		1: 50	p.

აზომვითი ნახაზი
შენობა №3/1

ფასადი ღერძებში 7-1 მ 1:100

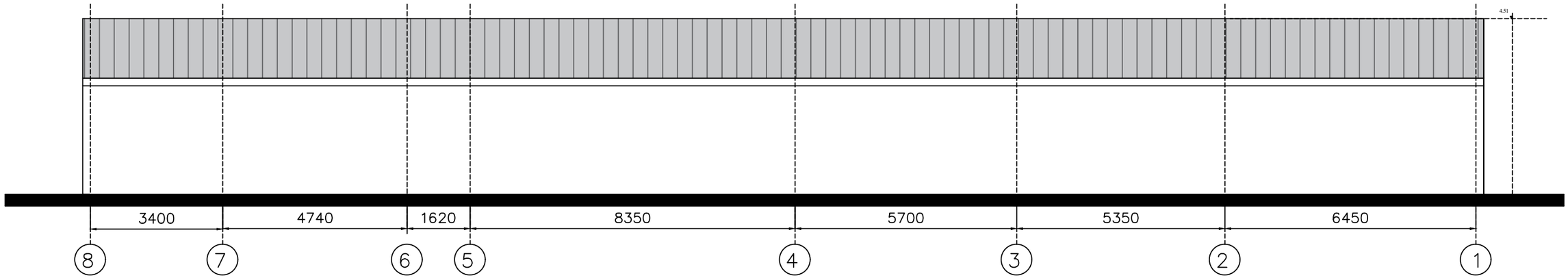

ფასადი ღერძებში 1-7 მ 1:100

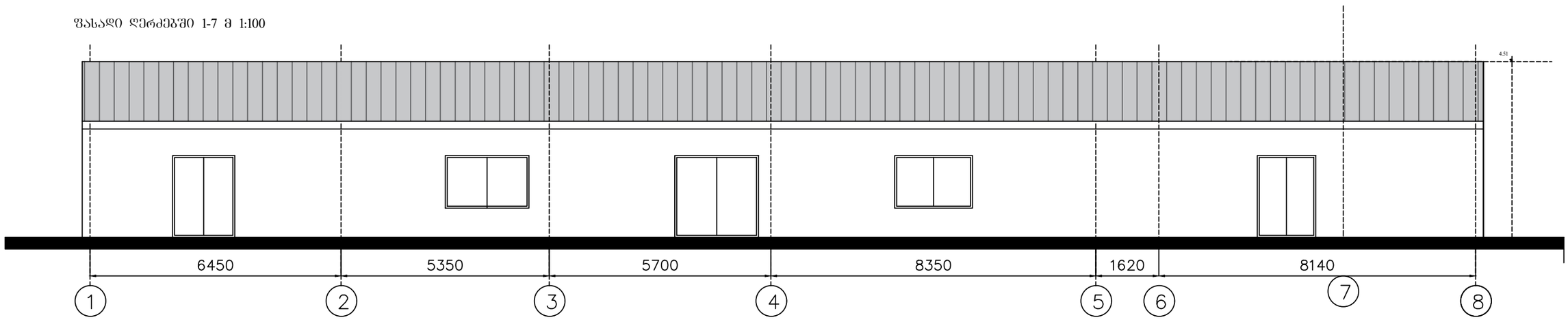

შ. პ. ს. „არქ ქრიატიონ“						2018
დირექტორი		ო.ხუხაშვილი				
მთ.არქიტექტორი		ო.ხუხაშვილი				
არქიტექტორი		ქ.ხუხაშვილი				
			შურცელი	შურც.რ.	მასშტაბი	სტადია
			k–1		1:50	p.