არსებული ბენზინის რეზერვუარების ფასადი

არსებული რეზერვუარების ფასადი ა-ბ ღერძებში

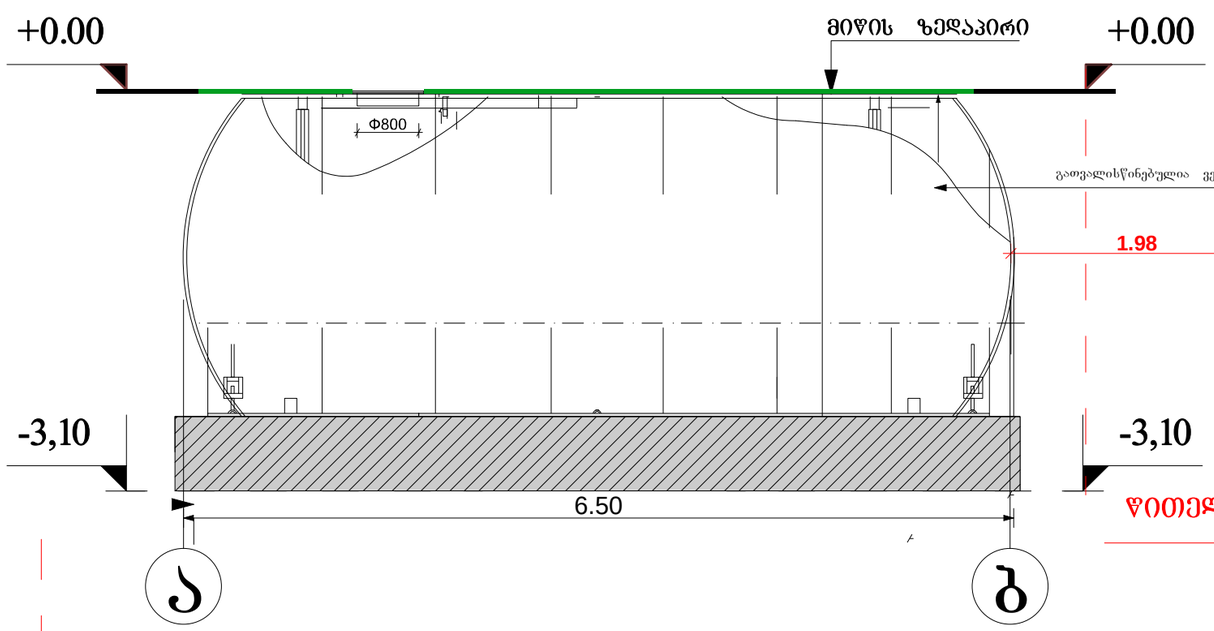

არსებული რეზერვუარების ფასადი ბ-ა ღერძებში

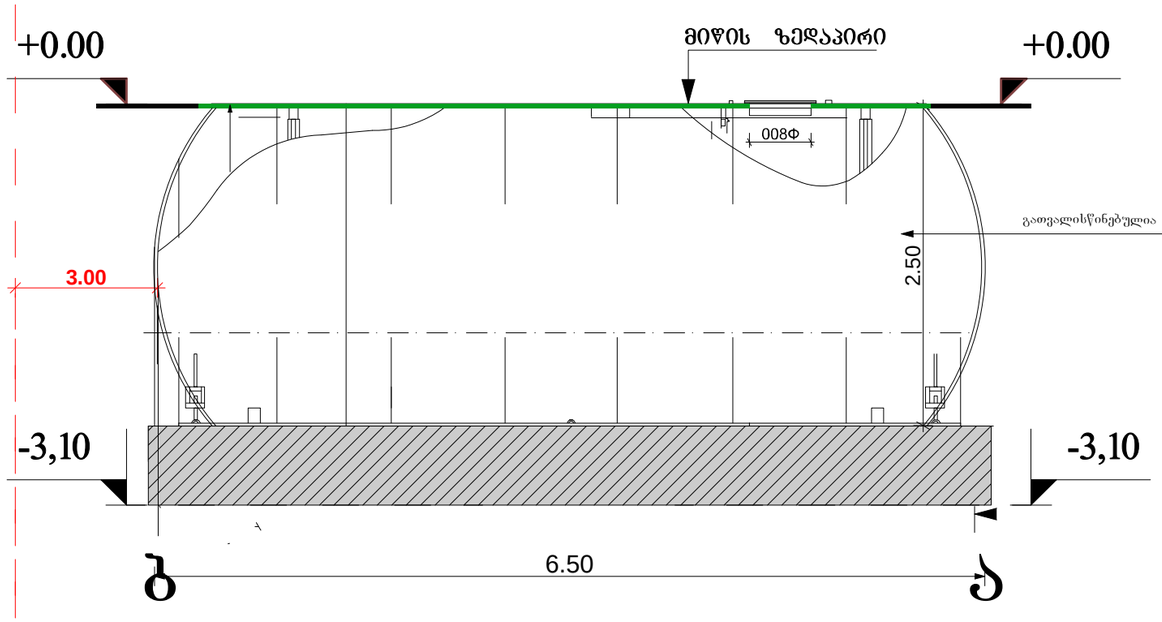

წითელი ზაზი.

არსებული რეზერვუარების ფასადი 1-2 ღერძებში

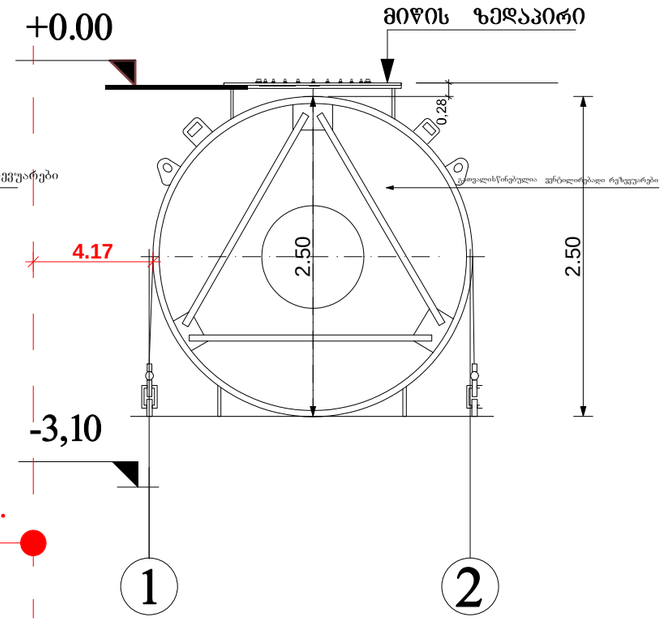

სარწყავი რეზერვუარების ფასადი 2-1 ღერძებში

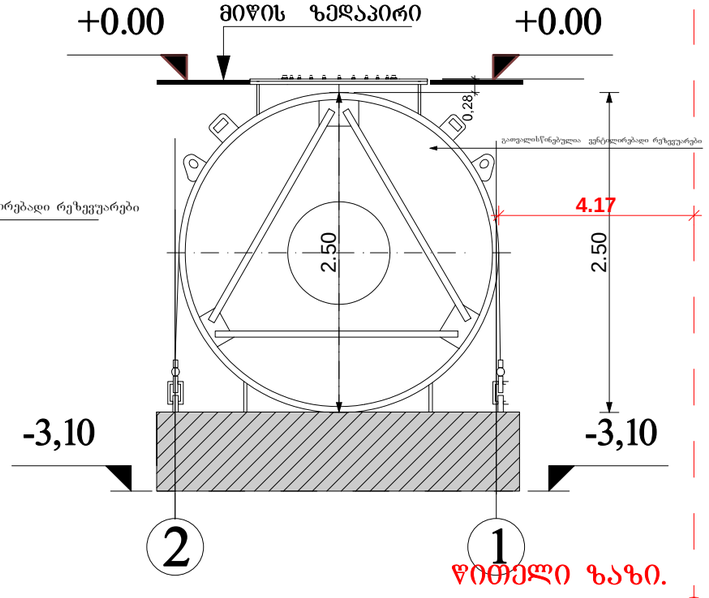

წითელი ზაზი.

დირექტორი	დ.ჩახტარი		დაკვეთა№73	06ვნ6..№	
პრ.მთ.06.	ვ.ვეფრალაძველი				
დააპროექტა	ქ.ჩახტარი			თარიღი	25.09.2018
შესრულა	ნ.ხინთი.ალველი		ქ. თბილისი, მარშალ გელოვანის გამზირი, მარჯანა მზარეს (ნაკვეთი 25/38)		
			შპს "ბიოსფერო +"-ს კუთვნილი ავტოგასამართი კომპლექსი	სტადია	ფურცელი	ფურ-ბი
				მ.	3	3
			საპროექტო რეზერვუარების ფასადები	შპს "ინჟინერი"		

საპროექტო საოპერატორო შენობის ფასადები 1:100 მ.

საპროექტო საოპერატორო შენობის ფასადი 1-3 ღერძებში 1:100 მ.

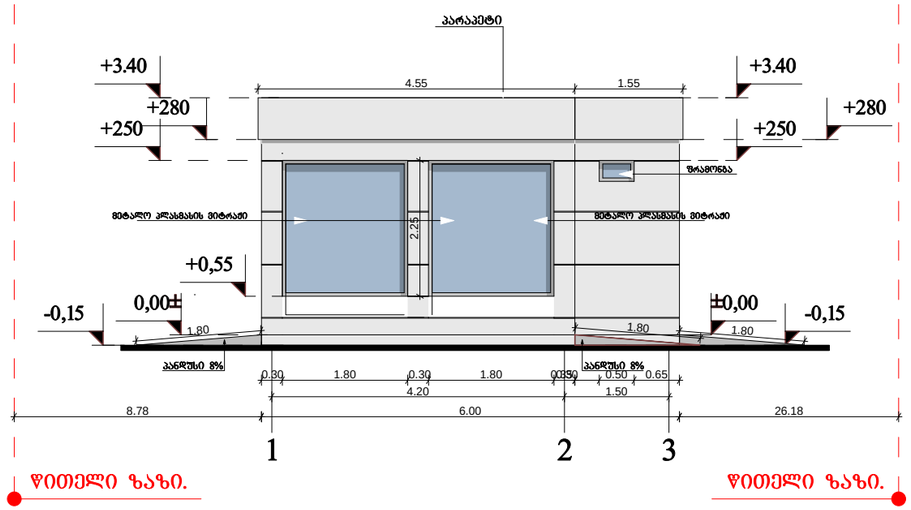

საპროექტო საოპერატორო შენობის ფასადი3-1 ღერძებში 1:100 მ.

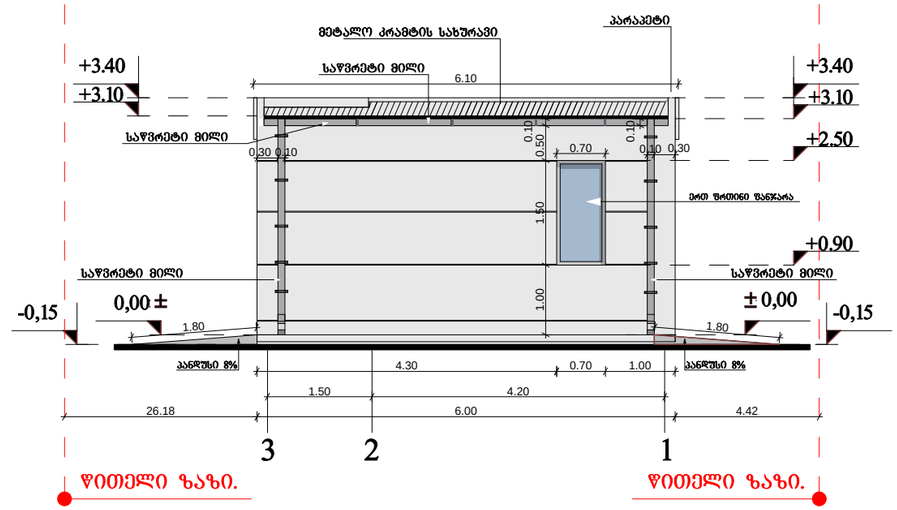

საპროექტო საოპერატორო შენობის ფასადი ბ-ა ღერძებში 1:100 მ.

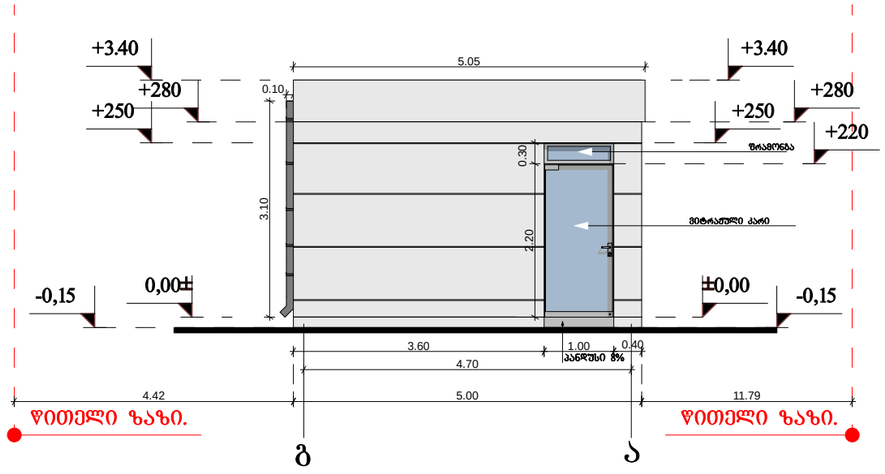

საპროექტო საოპერატორო შენობის ფასადი ა-ბ ღერძებში 1:100 მ.

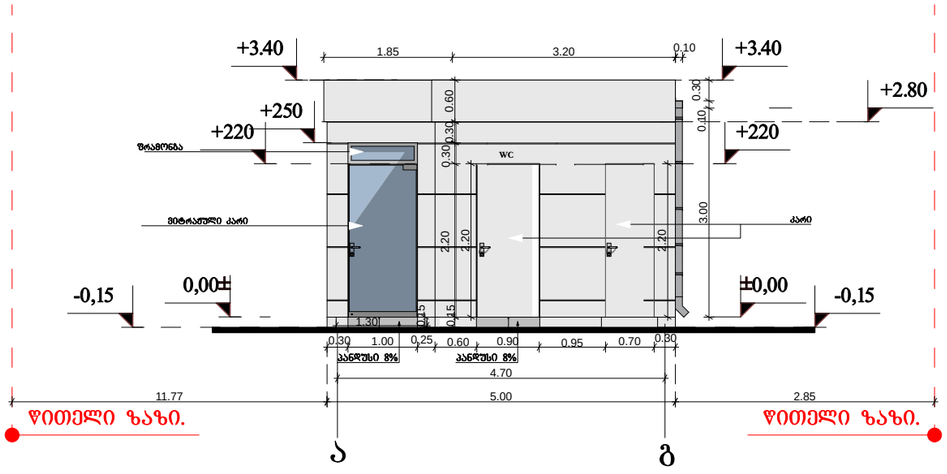

			დაკვეთა№73	ობიექტი№
დირექტორი	დ.ჩახტაშარი			
პრ.მთ.ინ.	ვ.მურალაშვილი			თარიღი 25.09.2018
დააპროექტა	ქ.ჩახტაშარი		ქ. თბილისი, მარშალ გელოვანის გამზირი, მარჯვენა მხარეს (ნაკვეთი 25/38)	
შეამოწმა	ნ.ჩიკაშვილი		შპს "ბიოსფერო +"-ს კუთვნილი ავტოგასამართი სდგური	სტადია: მ. 1:100
				ფურცალი: 3
				ფურ-ბი: 7
			საპროექტო საოპერატორო შენობის ფასადი	შპს "ობშინერი"

საპროექტო ფარდულის ფასადები 1:100 მ.

საპროექტო ფარდულის ფასადები 1-2 ღერძებში 1:100 მ.

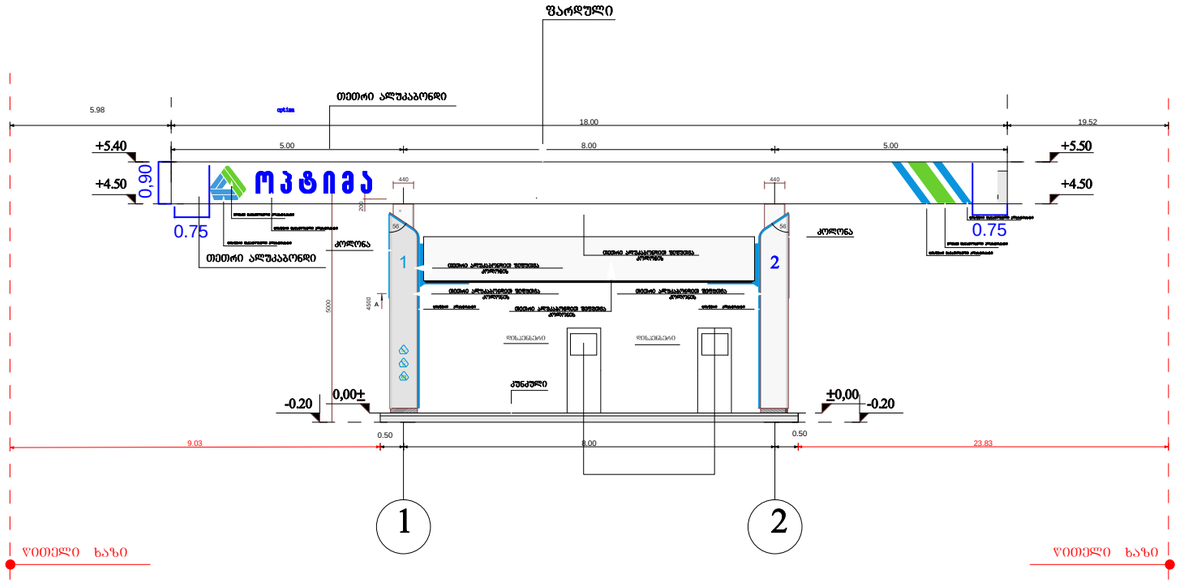

საპროექტო ფარდულის ფასადები ა ღერძებში 1:100 მ.

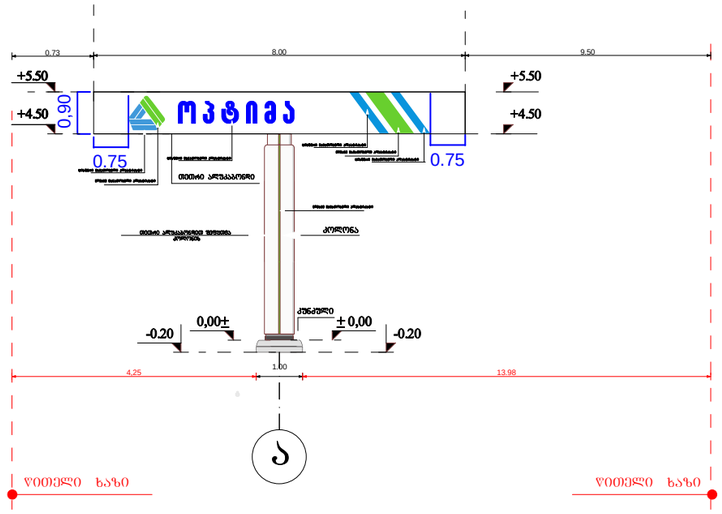

საპროექტო ფარდულის გეგმა 2-1 ღერძებში 1:100 მ.

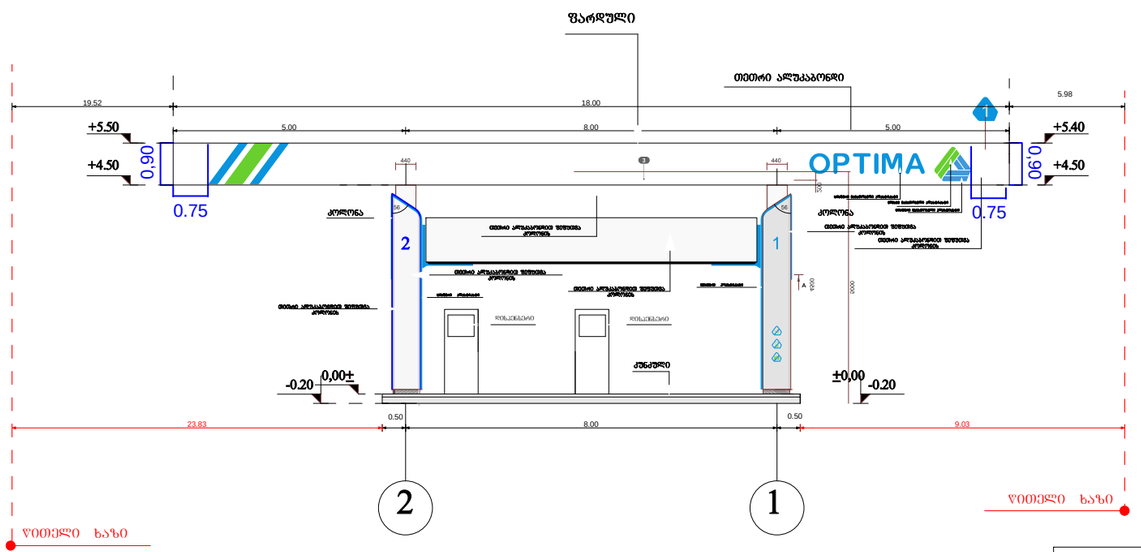

საპროექტო ფარდულის გეგმა ა ღერძებში 1:100 მ.

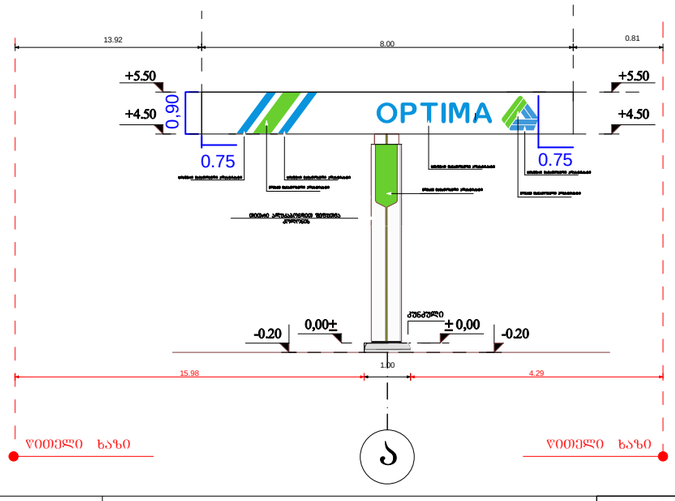

			დაკვეთა№73	ობიექტის№	
დირექტორი	დ.ჩახტაშვილი				
პრ.მთ.ინჟ.	ვ.მურალაშვილი			თარიღი	25.09.2018
დაპროექტება	ქ.ჩახტაშვილი		ქ. თბილისი, მარშალ გელოვანის გამზირი, მარჯვენა მხარეს (ნაკვეთი 25/38)		
შემოწმება	ნ.ხინჩიკაშვილი				
			შპს "ბიოსფერო +"-ს კუთვნილი ავტოგასამართი კომპლექსი	სტადია	ფურცალი	ფურ-ბი
				1:100	5	7
			საპროექტო ფარდულის ფასადი	შპს "ინჟინერი"		

საპროექტო ფასის მაჩვენებელის ფასადი

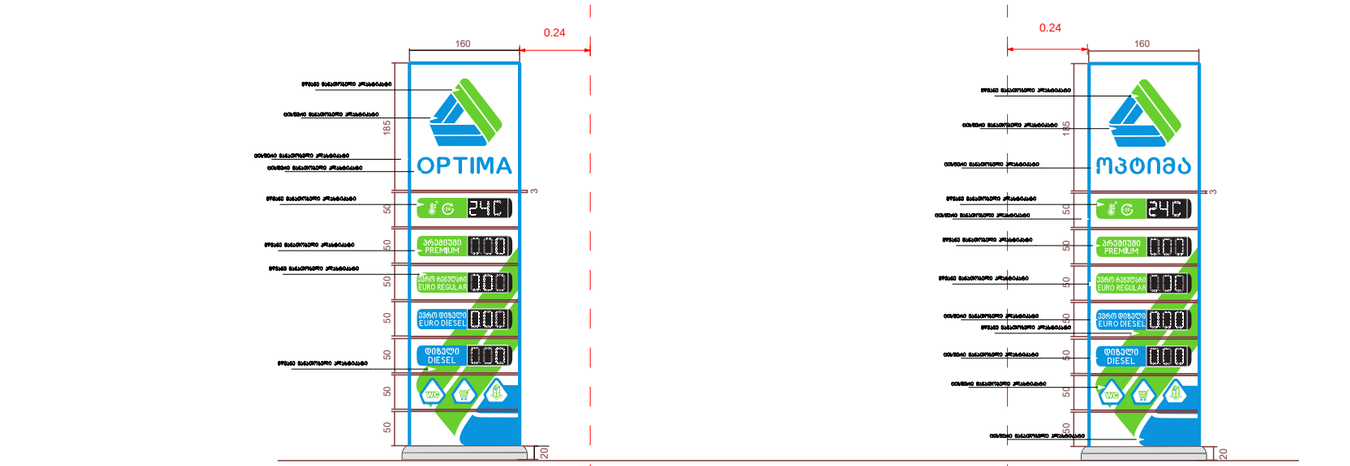

აგს - ის საინფორმაციო სტელა (სადასგამი)

1. დასადგამი სტელა შედგება სხვადასხვა ზომის "პანელისაგან". მათი სიგანე უცვლელია სტელის ნებისმიერი სიმაღლის შემთხვევაში. აღნიშნული სტელას ზომა წარმოადგენს სტანდარტს.

სტელა წარმოადგენს ორმხრივ კონსტრუქციას, მხარეთა შორის განსავავება- ლოგოს სიმბოლო ქართული და ინგლისური ვარიანტები.

2. ზომები მოცემულია სანტიმეტრებში

3. პანელებს შორის მინიმალური მანძილი შეადგენს 3 სმ

ᲬᲘᲗᲔᲚᲘ ᲮᲐᲖᲘ

ᲬᲘᲗᲔᲚᲘ ᲮᲐᲖᲘ

			დაკვეთა№73	ინვენ..№	
დირექტორი	დ.ჩახტაური				
პრ.მთ.ინ.	ვ.მურალაშვილი			თარიღი	27.09.2018
დააპროექტა	ძ.ჩახტაური		ქ. თბილისი, მარშალ გელოვანის გამზირი, მარჯვენა მხარეს (ნაკვეთი 25/38)		
შეამოწმა	ნ.ხინჩიკაშვილი				
			შპს "ბიოსფერო +"-ს კუთვნილი ავტოგასამართი კომპლექსი	სტადია	ფურცალი ფურ-ბი
				მ. 1:100	3 7
			საპროექტო ფასის მაჩვენებელის ფასადი	შპს "ინჟინერი"	

საპროექტო ფასადი ა-ბ ღერძებში 1:100 მ.

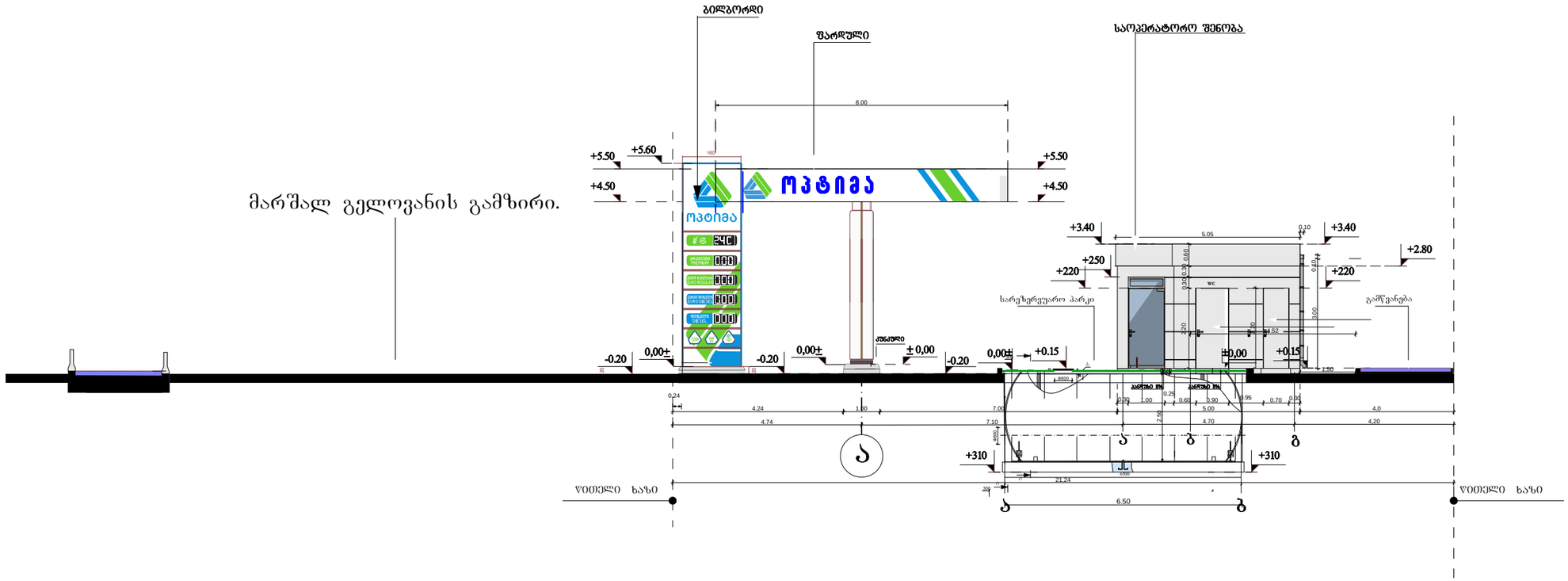

მარშალ გელოვანის გამზირი.

			დაკვეთა№73	ინვენ.№	
დირექტორი	დ.ჩახტაური			25.09.2018	
პრ.მთ.ინ.	ვ.მურალაშვილი			თარიღი	
დააპროექტა	ქ.ჩახტაური		ქ. თბილისი, მარშალ გელოვანის გამზირი, მარჯვენა მხარეს (ნაკვეთი 25/38)		
შეამოწმა	ნ.ხინჩიკაშვილი				
			შპს "ბიოსფერო +"-ს კუთვნილი ავტოგასამართი კომპლექსი	სტადია	შური.ი	შურ-ბი
				1:100	5	7
			საპროექტო ფარდულის ფასადი ბ-ა ღერძებში	შპს "ინჟინერი"		

საპროექტო ფასადი 1-2 ღერძებში 1:100 მ.

საპროექტო ფარდულის ფასადები 1-2 ღერძებში 1:100 მ.

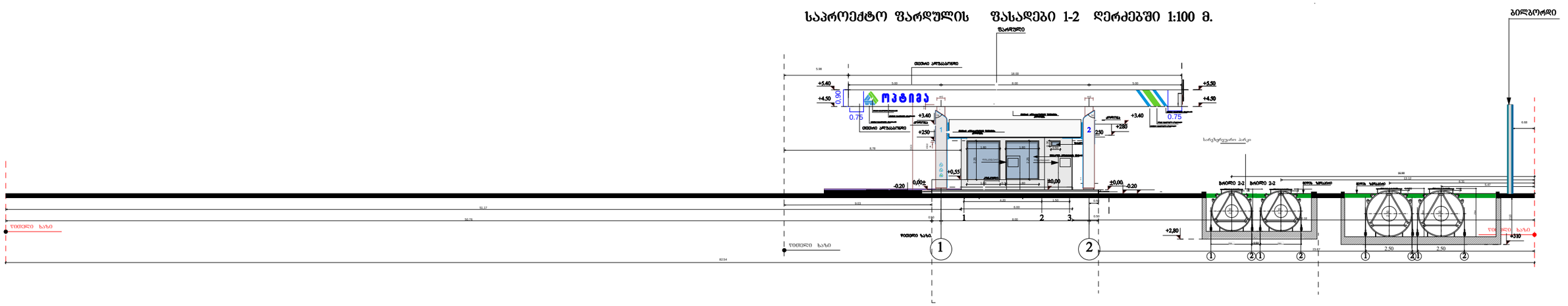

			დაკვეთა№73	ობვენ..№	
დირექტორი	დ.ჩახტაური				
პრ.მთ.ინ.	ვ.მურალაშვილი			თარიღი	25.09.2018
დააპროექტა	ქ.ჩახტაური		ქ. თბილისი, მარშალ გელოვანის გამზირი, მარჯვენა მხარეს (ნაკვეთი 25/38)		
შეამოწმა	ნ.ხინჩიკაშვილი				
			შპს "ბიოსფერო +"-ს კუთვნილი ავტოგასამართი კომპლექსი	სტადია	ფურცელი / ფურ-ბი
				მ. 1:100	5 / 7
			საპროექტო ფასადი 1-2 ღერძებში	შპს "ინჟინერი"	

საპროექტო ბენზინის რეზერვუარების ფასადი

რეზერვუარების ფასადი ა-ბ ღერძებში

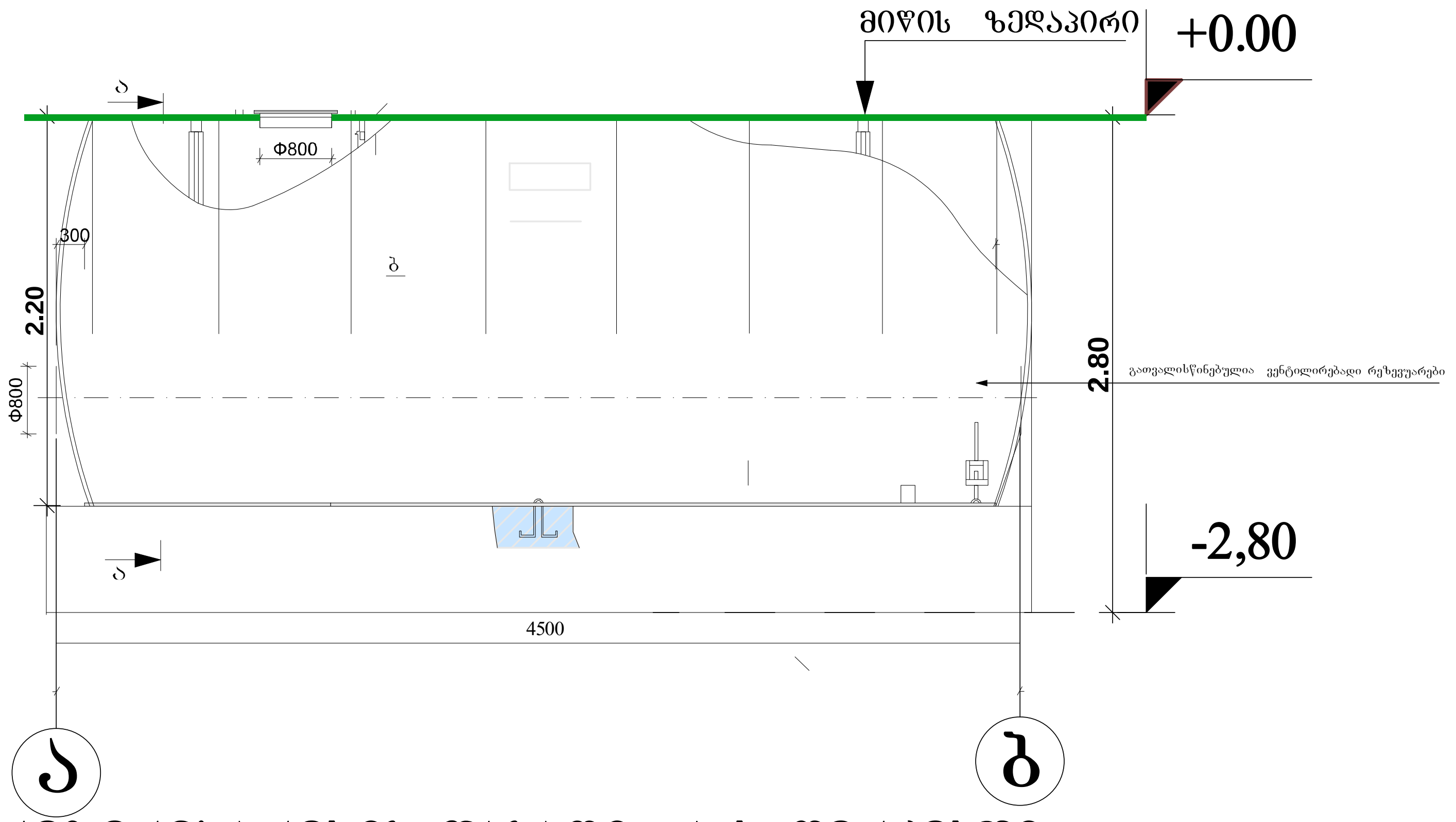

რეზერვუარების ფასადი 1-2 ღერძებში

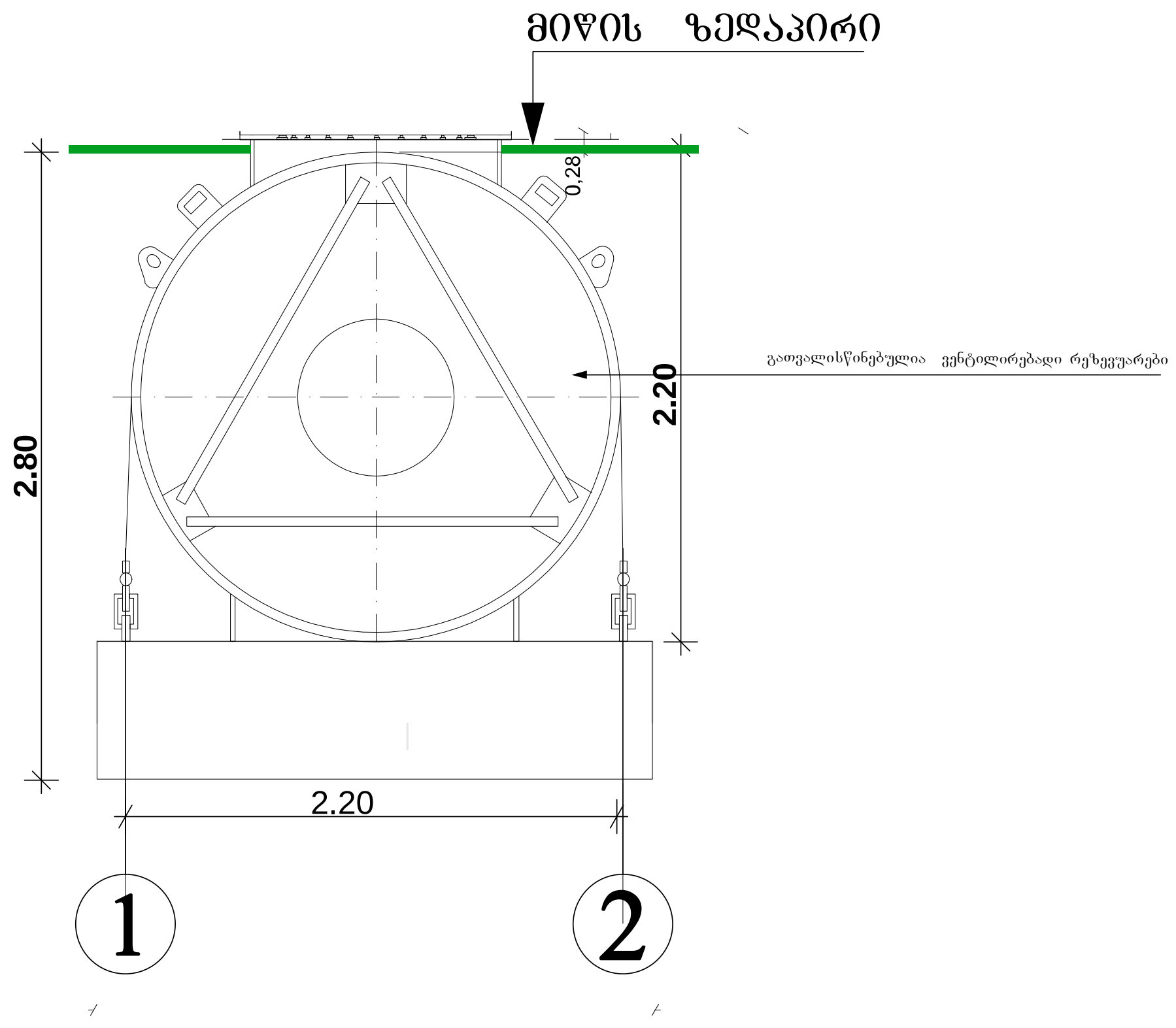

რეზერვუარების ფასადი ა-ბ ღერძებში

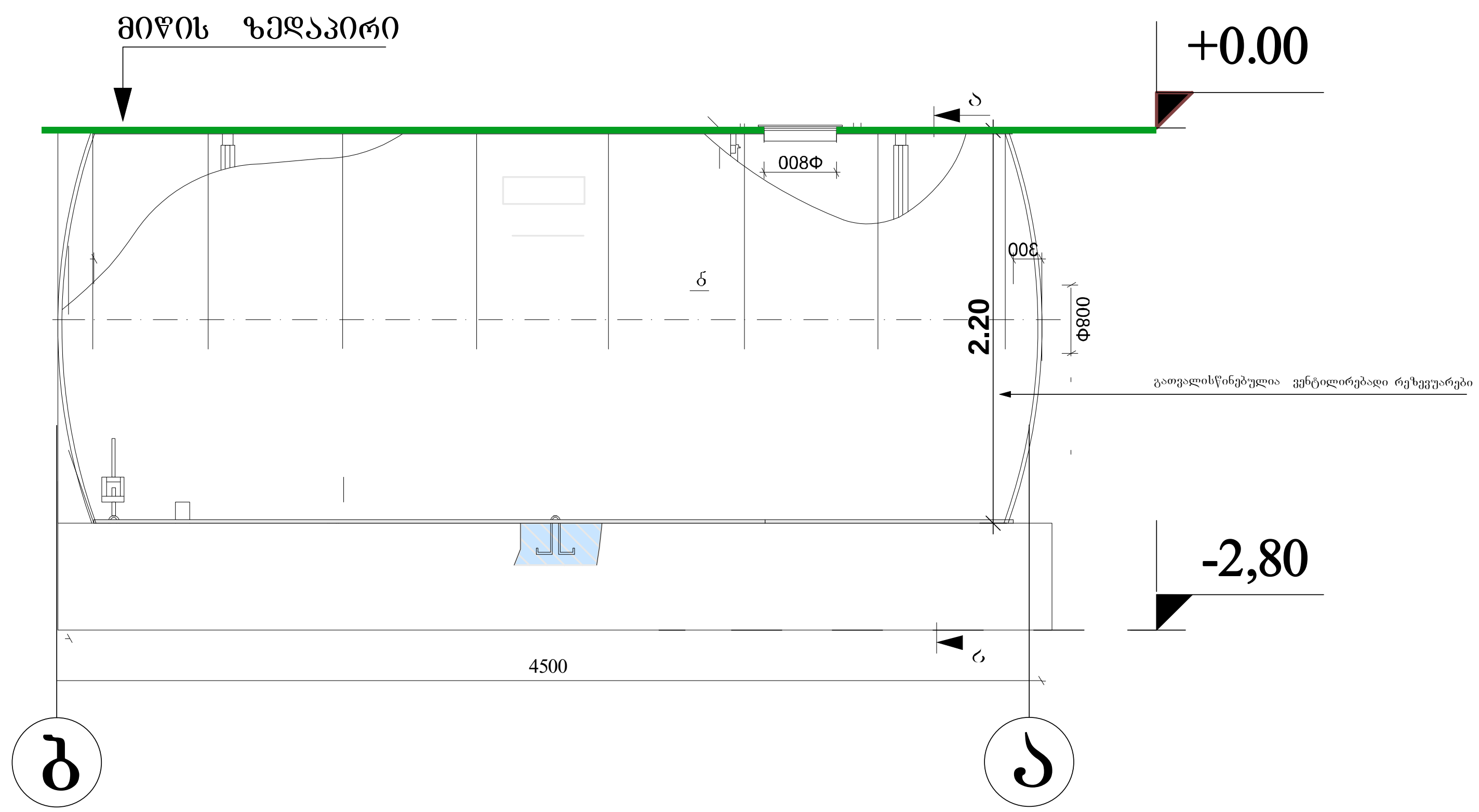

რეზერვუარების ფასადი 2-1 ღერძებში

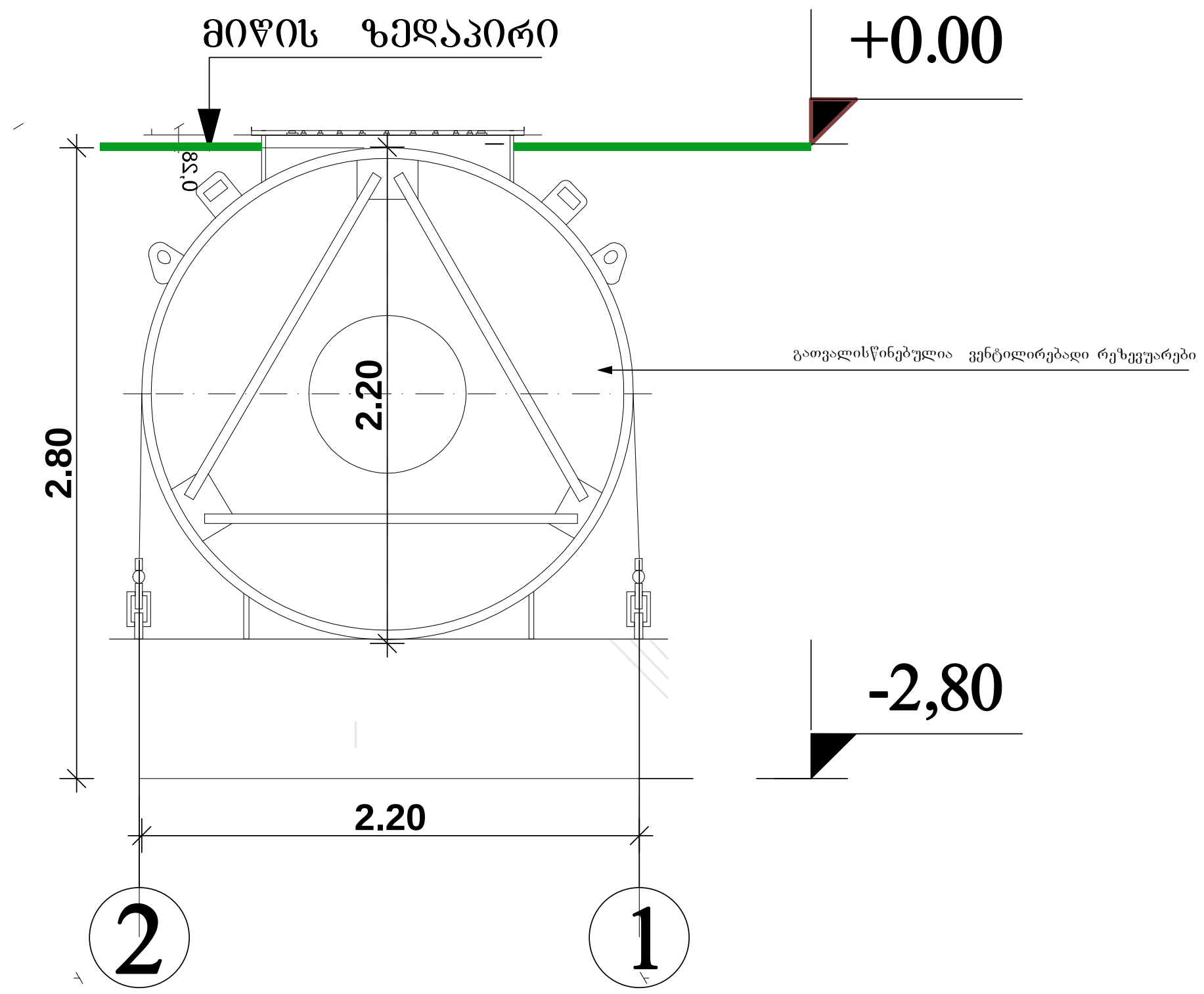

დირექტორი	დ.ჩახტაური	დაკვეთა№73		ინვენ..№	
პრ.მთ.ინ.	ვ.მურალაშვილი			თარიღი	25.09.2018
დააპროექტა	ქ.ჩახტაური	ქ. თბილისი, მარშალ გელოვანის გამზირი, მარჯვენა მხარეს (ნაკვეთი 25/38)			
შეამოწმა	ნ.ხინჩიკაშვილი				
		შპს "ბიოსფერო +"-ს კუთვნილი ავტოგასამართი კომპლექსი	სტადია	ფურცელი	ფურ-ბი
			მ.	3	3
		საპროექტო რეზერვუარების ფასადები	შპს "ინჟინერი"		