ადმინისტრაციული შენობის ფუნქციონალური გეგმა
მ. 1:50

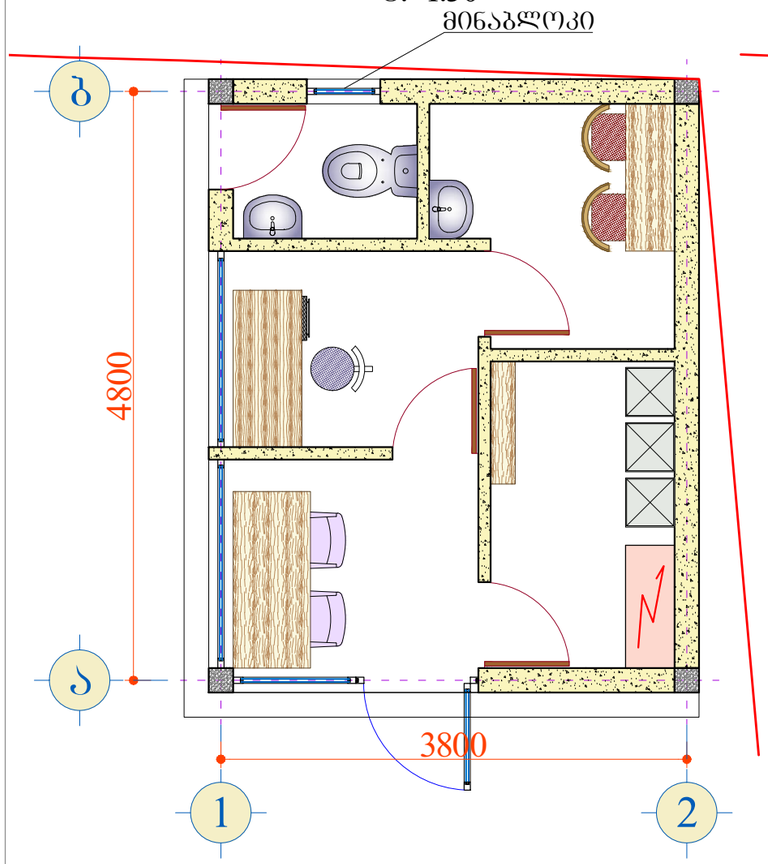

ადმინისტრაციული შენობის გეგმა
მ. 1:50

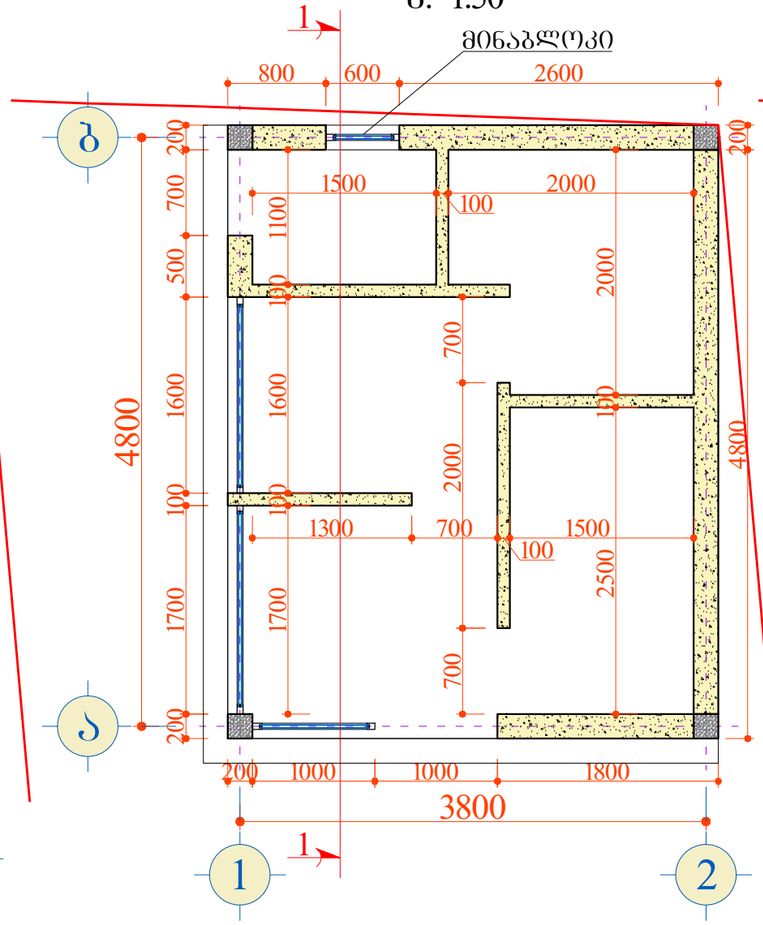

ადმინისტრაციული შენობის სახურავის გეგმა
მ. 1:50

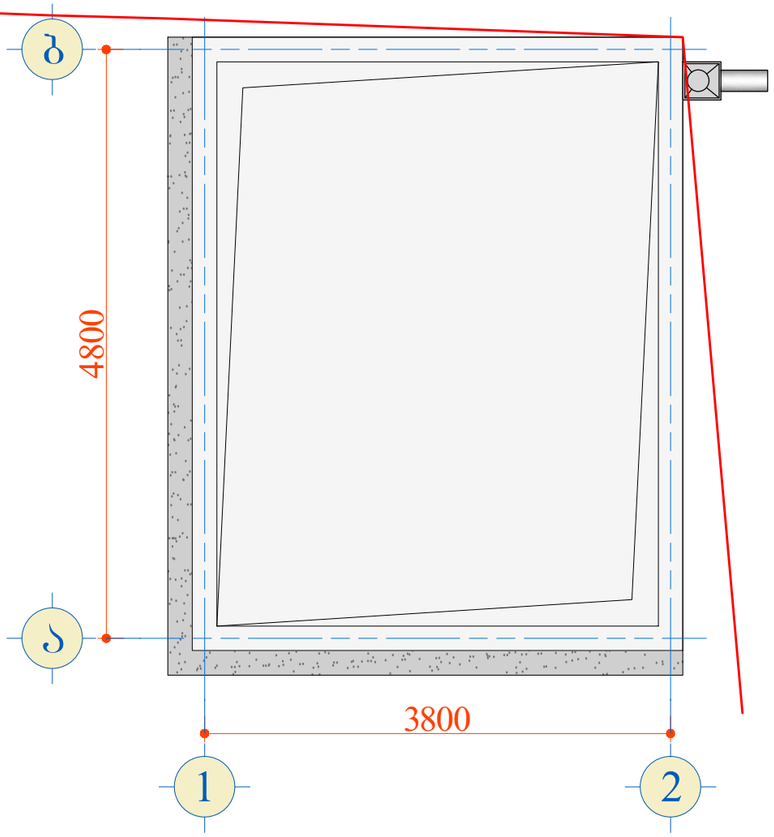

ადმინისტრაციული შენობის
ფართი გარე კონტურზე
20.00 მ²

დამკვეთი: "SOCAR GEORGIA PETROLEUM"	შემსრულებელი: შ.პ.ს. "არქ ლაინი" L.T.D. "ARCH LINE"		
არქიტექტურული ნაწილი	დირექტორი		დ. გოჭსაძე
ავტოგასამართი სადგური ქ. თბილისში, ისანი-სამგორის რაიონში, გოგდან ხმელნიცკის ქუჩაზე	არქიტექტორი		ლ. ინასარიძე
	შესრულა		დ. ჭურღულაშვილი
ადმინისტრაციული შენობის გეგმა, გადახურვის გეგმა	სტადია	მასშტაბი	ფურცელი	ფორმატი
	მ.პ.	1:50	2	A-3

ფარდულის გეგმა
მ. 1:100

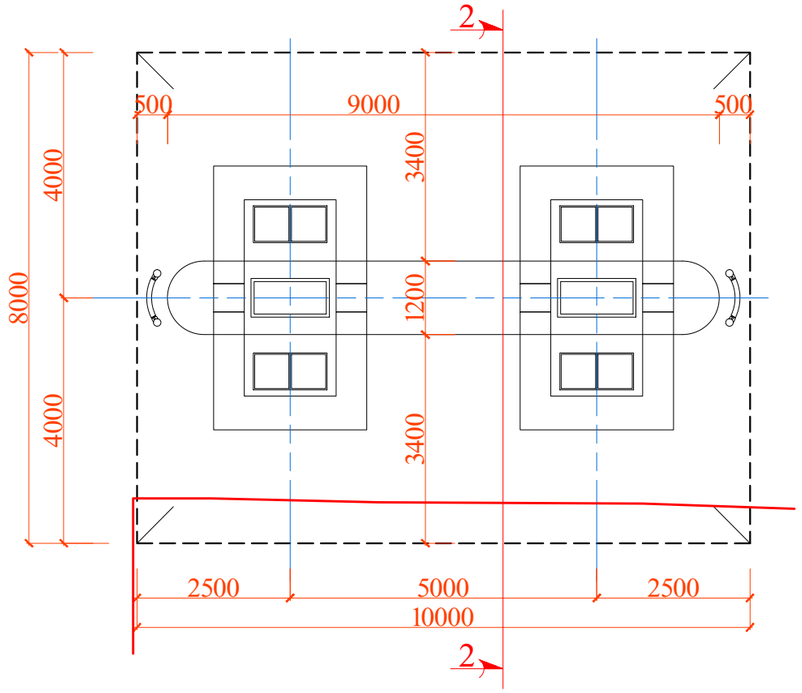

ფარდულის სახურავის გეგმა წყლის გადაყვანის სქემით
მ. 1:100

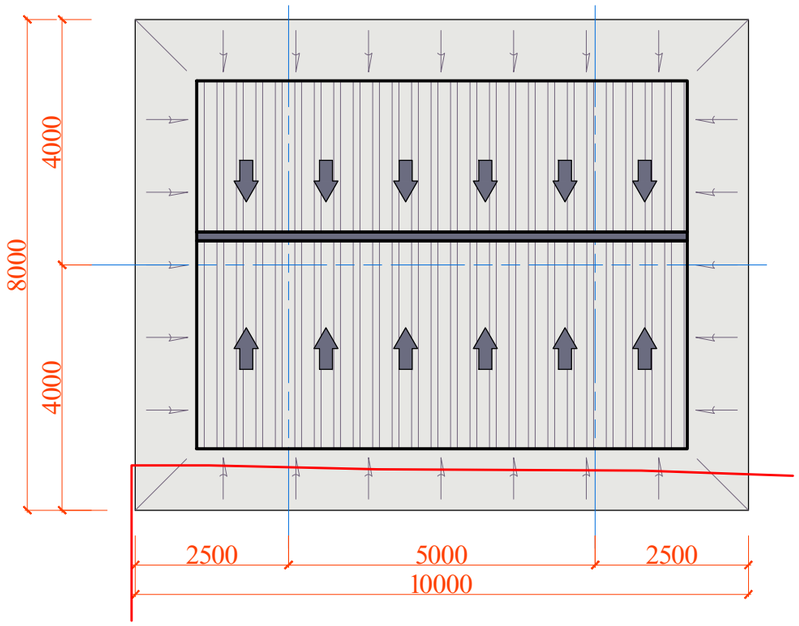

მარიგებელი სვეტების კუნძულის ფართი
10.50 მ²

დამკვეთი: "SOCAR GEORGIA PETROLEUM"	შემსრულებელი: შ.პ.ს. "არქ ლაინი" L.T.D. "ARCH LINE"		
არქიტექტურული ნაწილი	დირექტორი		დ. გოჭსაძე
ავტოგასამართი სადგური ქ. თბილისში, ისანი-სამგორის რაიონში, გოგდან ხმელნიცკის ქუჩაზე	არქიტექტორი		ლ. ინასარიძე
	შესრულა		დ. ჯურღულაშვილი
ფარდულის გეგმა	სტადია	მასშტაბი	ფურცელი	ფორმატი
	მ.პ.	1:100	6	A-3