ჭრილი 1-1
მ. 1:50

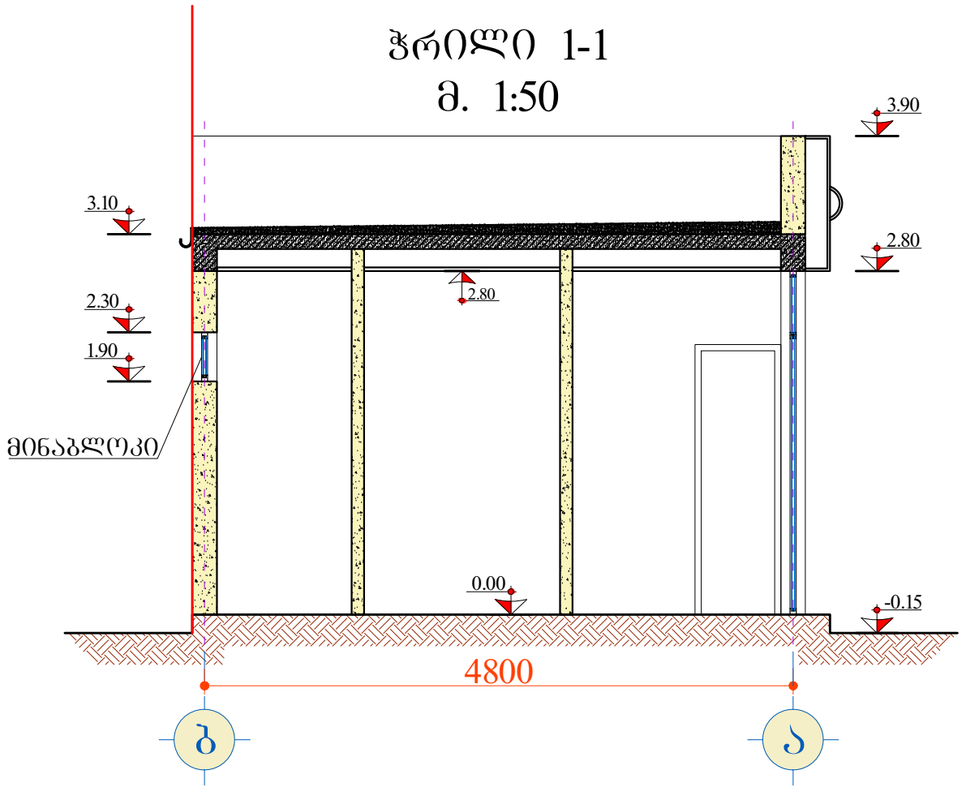

ჭრილი 2-2
მ. 1:50

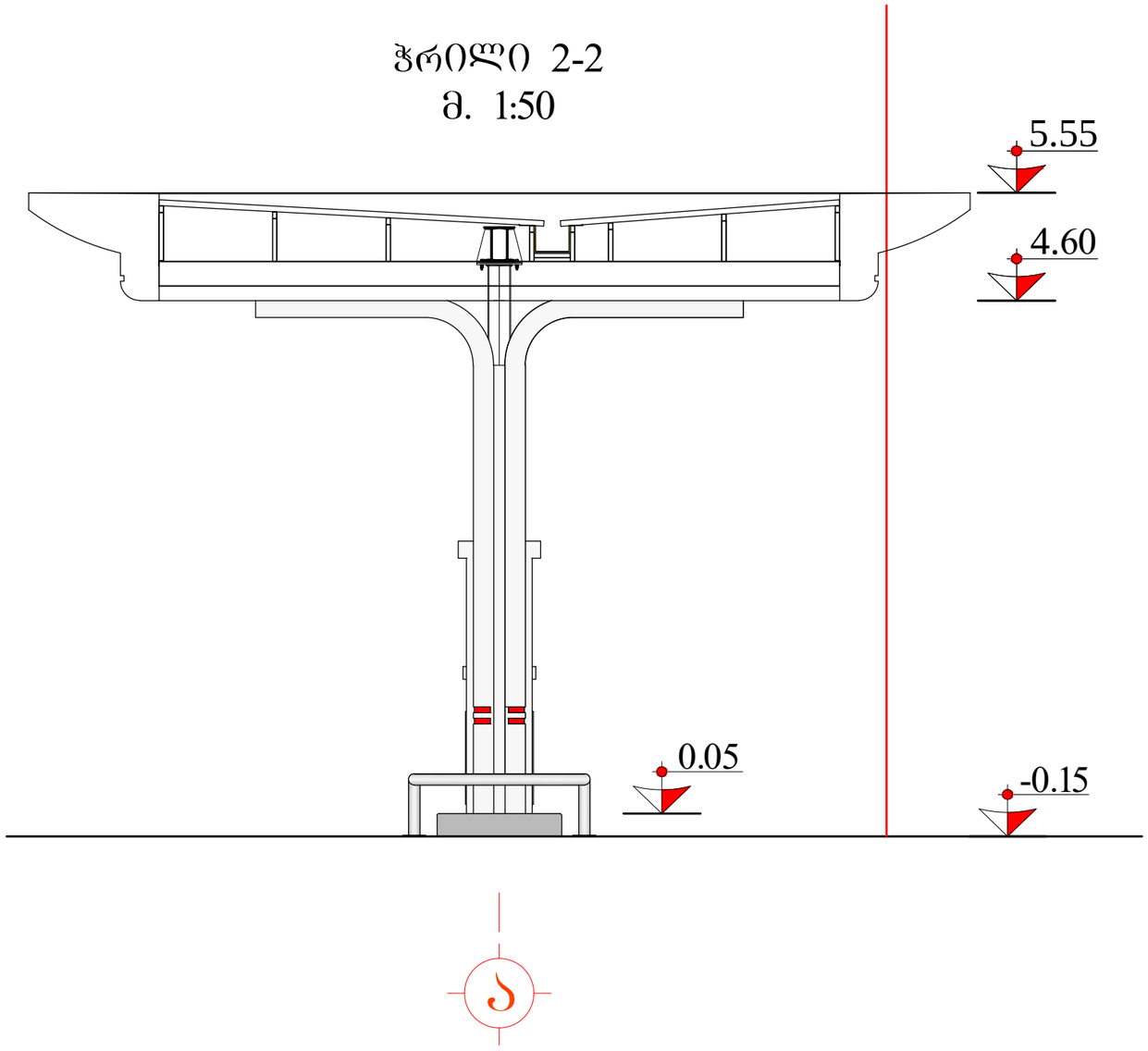

დამკვეთი: "SOCAR GEORGIA PETROLEUM"	შემსრულებელი: შ.პ.ს. "არქ ლაინი" L.T.D. "ARCH LINE"			
არქიტექტურული ნაწილი	დირექტორი		დ. გოქსაძე	
ავტოგასამართი სადგური ქ. თბილისში, ისანი-სამგორის რაიონში, გოგდან ხმელნიცკის ქუჩაზე	არქიტექტორი		ლ. ინასარიძე	
	შესრულა		დ. ჯურღულაშვილი	
ჭრილი 1-1, ჭრილი 2-2	სტადია	მასშტაბი	ფურცელი	ფორმატი
	მ.პ.	1:50	2	A-3