წარმოგიდგენთ დამატებით მოთხოვნილ დოკუმენტაციას.საკითხზე მსჯელობისას გთხოვთ გაითვალისწინოთ:

1.მომსახურების მაღალი ხარისხის და ზოგადად ბრენდის სანდოობის ზრდის გათვალისწინებით, გაიზრდილია საფოსტო მომსახურებაზე მოთხოვნა, რის გამოც, სულ უფრო მეტი მოქალაქე სარგებლობს სერვისცენტრების მომსახურებით. კორესპოდენციის და ამანათების გაზრდილი რაოდენობის გამო კომპანიის სერვისცენტრებში ხშირად ფიქცირდება რიგები.

2.არსებულ სერვისცენტრში მოუწესრიგებელი შიდა ინფრასტრუქტურა დამატებით პრობლემებს იწვევს მომხმარებელთან. „საქართველოს ფოსტა“-მ გამონახა ფინანსური შესაძლებლობა, რათა მოახდინოს არსებული სერვისცენტრის, თანამედროვე სტანდარტებთან და მომხმარებლის გაზრდილ რაოდენობასთან შესაბამისობაში მოყვანა.წარმოდგენილი შიდა და გარე ვიზუალი სრულად შეესატყვისება ქალაქის სხვა რაიონებში არსებულ სერვისცენტრებს.

3.არსებული შენობის მთელ გაყოლებაძე პირველი სართული (საქრთველის ბანკი და სხვა კომერციული ფართები) საპროექტო ვიზუალით მთლიანად ერდგვაროვან სახეს იღებს.შიდა ფართის კი თუნდაც მცირედი მატება, შიდა განლაგებისთვის ძალინ მნიშვნელოვანია(იხ.საპროექტო გეგმა)

4.რაც შეეხება სარგებლობით გაცემულ ფართს წარმოგიდგენთ ხელშეკრულების გაწყვეტის წერილს.

ზემოთ მოყვანილი არგუმენტების გათვალისწინებით გთხოვთ მოგვცეთ წარმოდგენილი სახით პროექტის განხორციელების თანხმობა.


2.423 $2.450
2.810 €2.870


#ბანკი
რომელიც
სანდოა
2.423 $2.450
2.810 €2.870


საბანკო
ოფისი
0137
საბანკო ოფისი
საბანკო ოფისი
საბანკო ოფისი


ციფრული
ფოტო
კოდაკ
ექსპრესი
GEORGIAN POST
სავალუტო
ყიდვა გაყიდვა
$ 2.450
2.810 € 2.870
სავალუტო


2.423 $2.450
2.810 €2.870


0137
www.gpost.ge
საქართველოს ფოსტა
GEORGIAN POST
სავალუტო
ყიდვა გაყიდვა
$ 2.420 2.445
€ 2.960 3.015
₽ 0.400 0.440
Desktop.ge

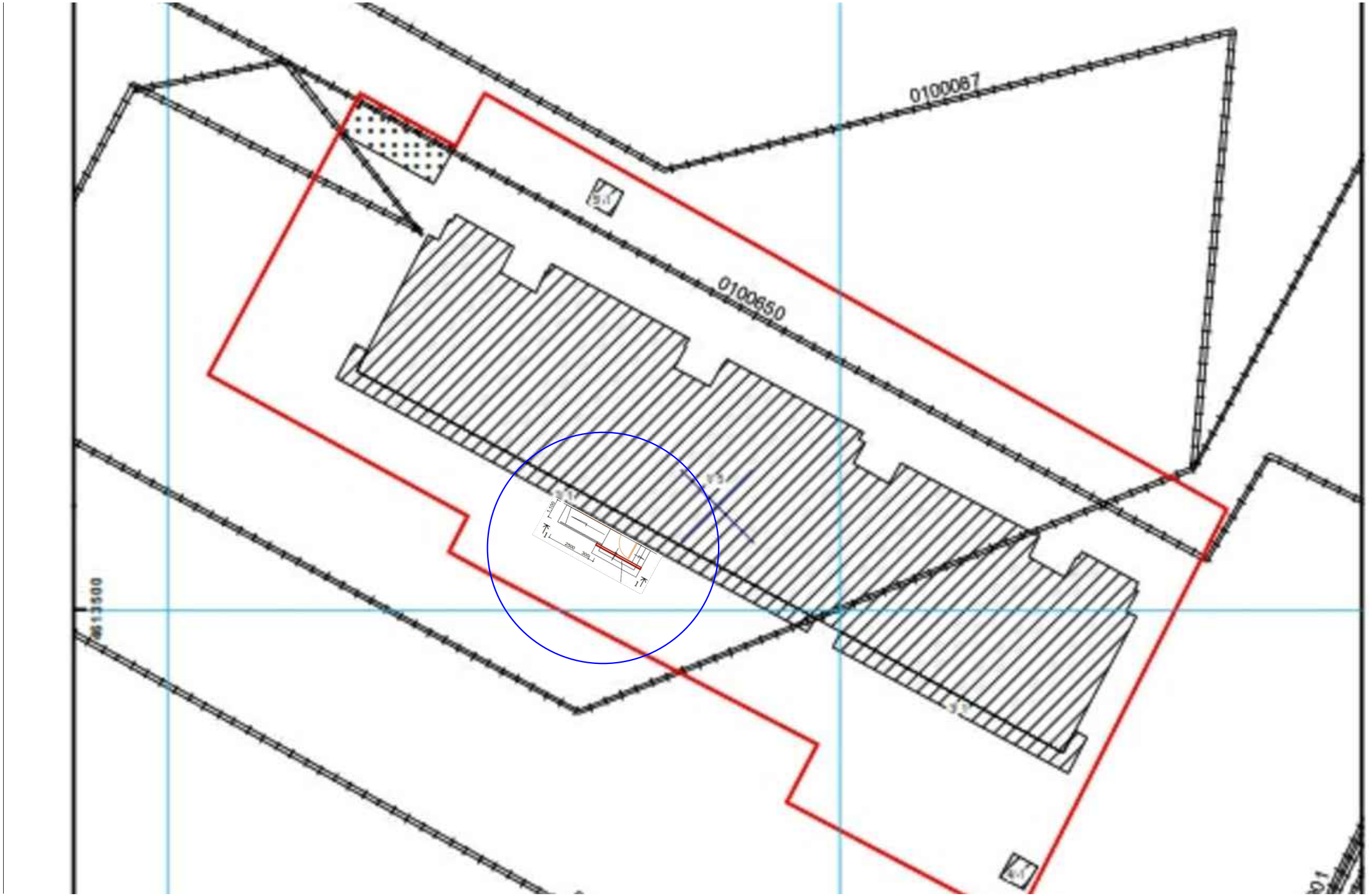
0100067
0100650
5613500

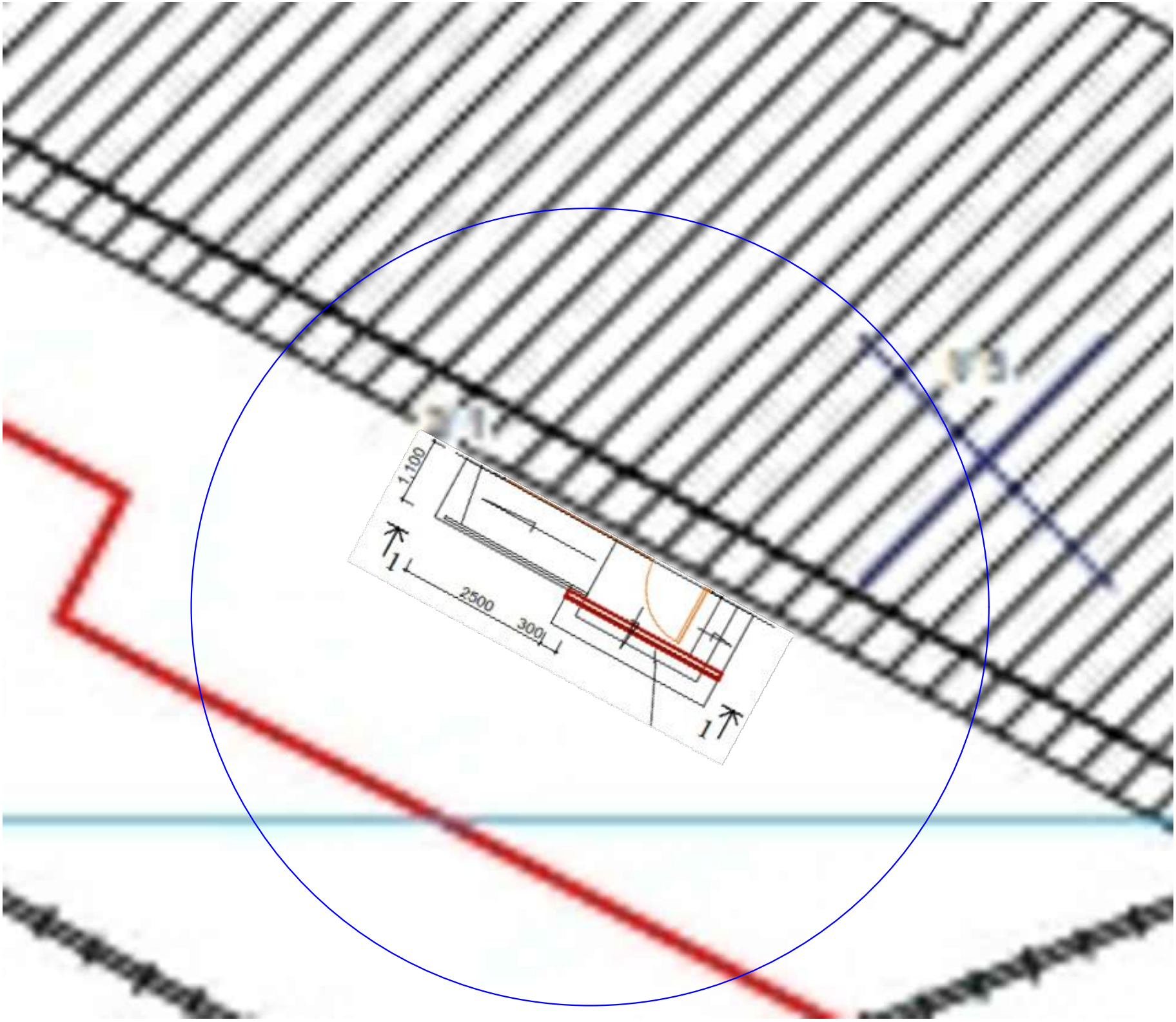
1100
1
2500
300
1

აზომვითი ნახაზი

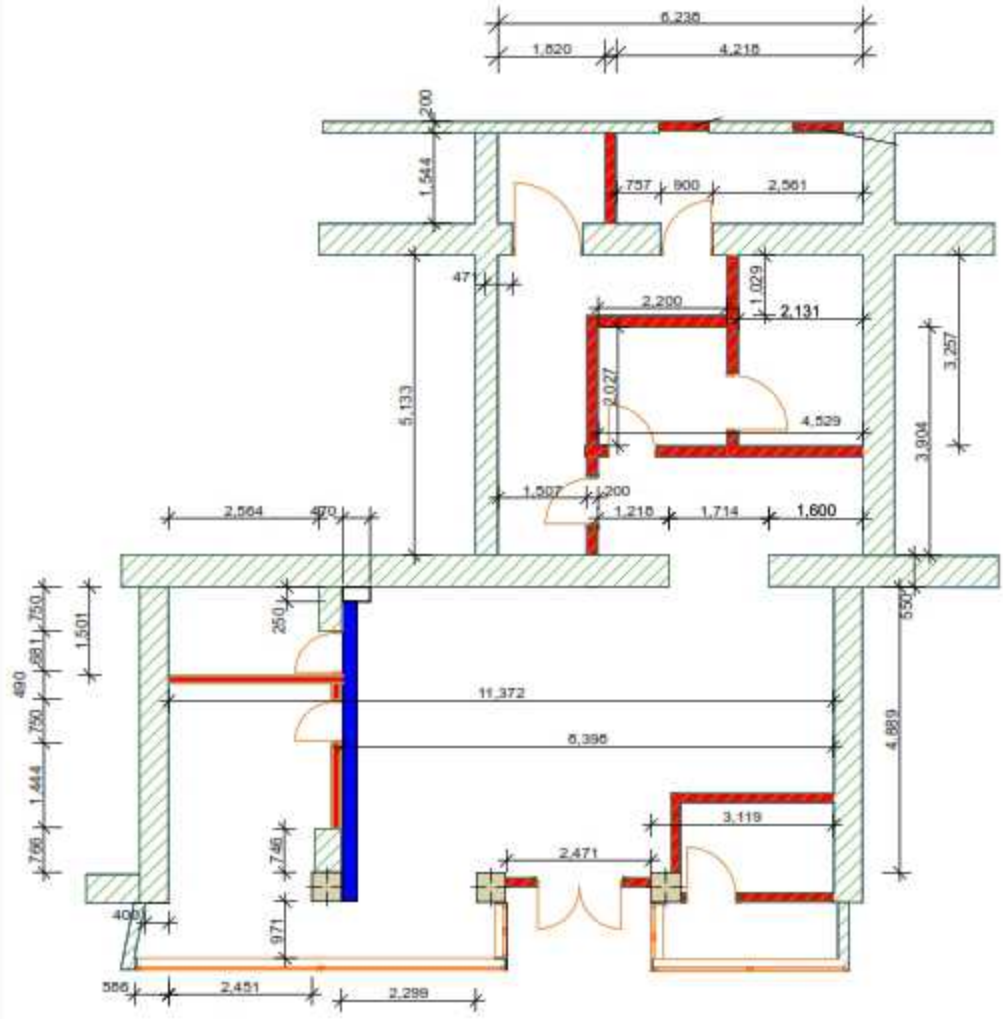

საპროექტო ბეჭმა

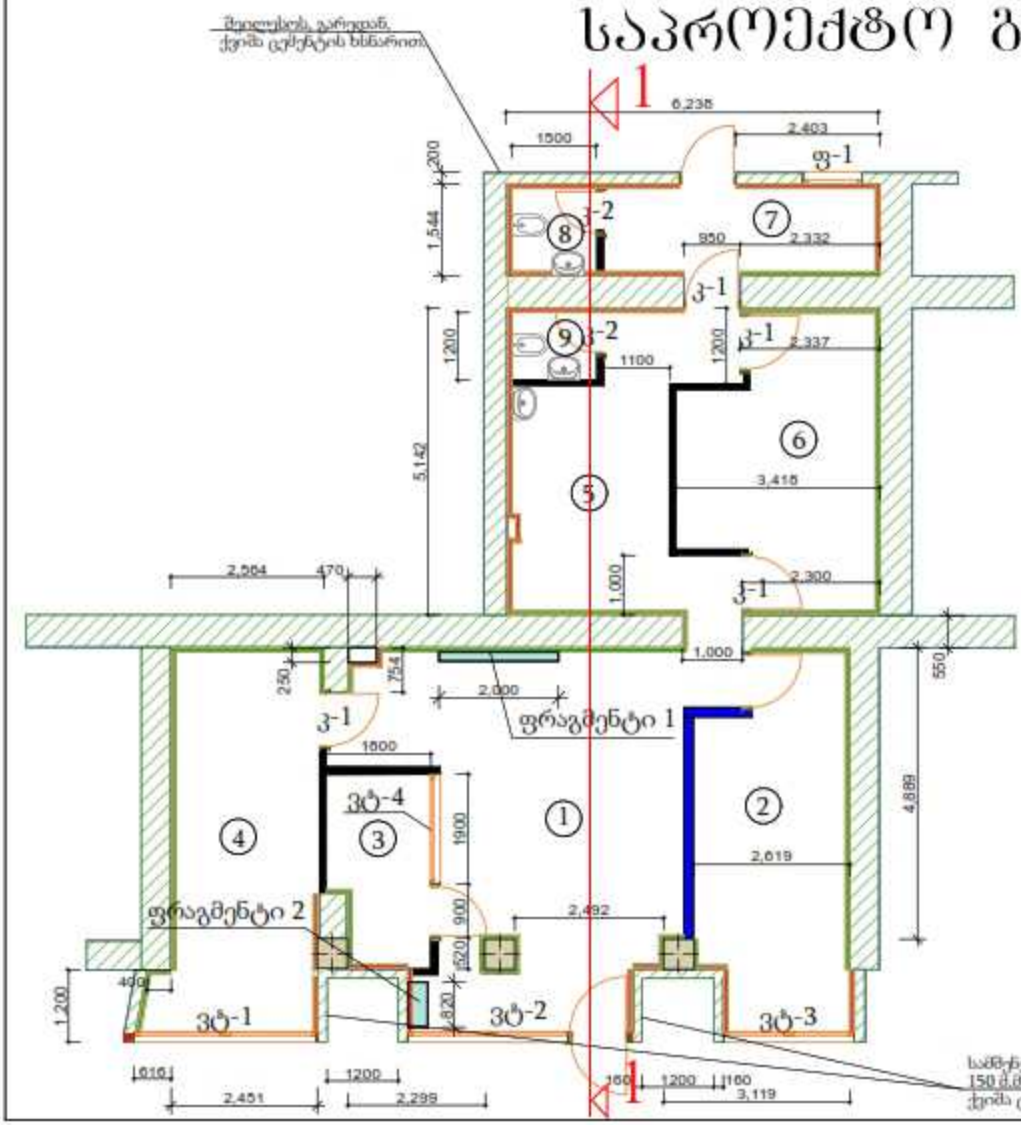

1. მომსახურების დარბაზი	30,5 კვ.მ.
2. უკანა მხარე	15,5 კვ.მ.
3. მენეჯერის ოთახი	5,2 კვ.მ.
4. კურიერების ოთახი	16,5 კვ.მ.
5. სამზარეულოს ოთახი	14,5 კვ.მ.
6. კურიერების ოთახი	14,5 კვ.მ.
7. საქვაბე	6,7 კვ.მ.
8. ტვალეტი	2,25 კვ.მ.
9. ტვალეტი	1,8 კვ.მ.
სულ:	107,45 კვ.მ.

ჭერების სიმაღლე

ჭერის სიმაღლე ყველგან 3,0 მ., გარე ვიტრაჟებთან რიგელამდე 3,1 მ.

ჭრილი 1-1 მ. 1:100

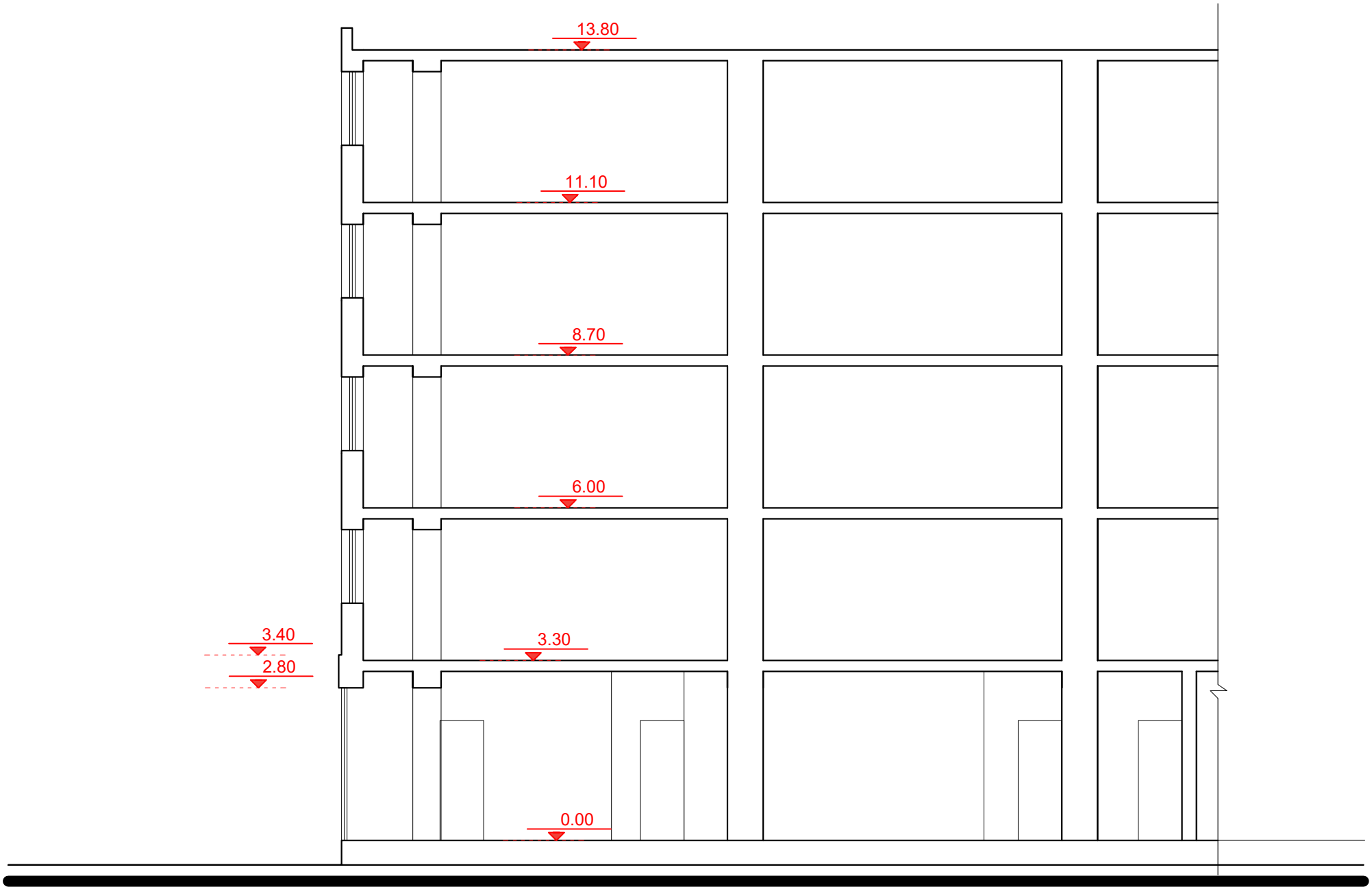

ფასადი

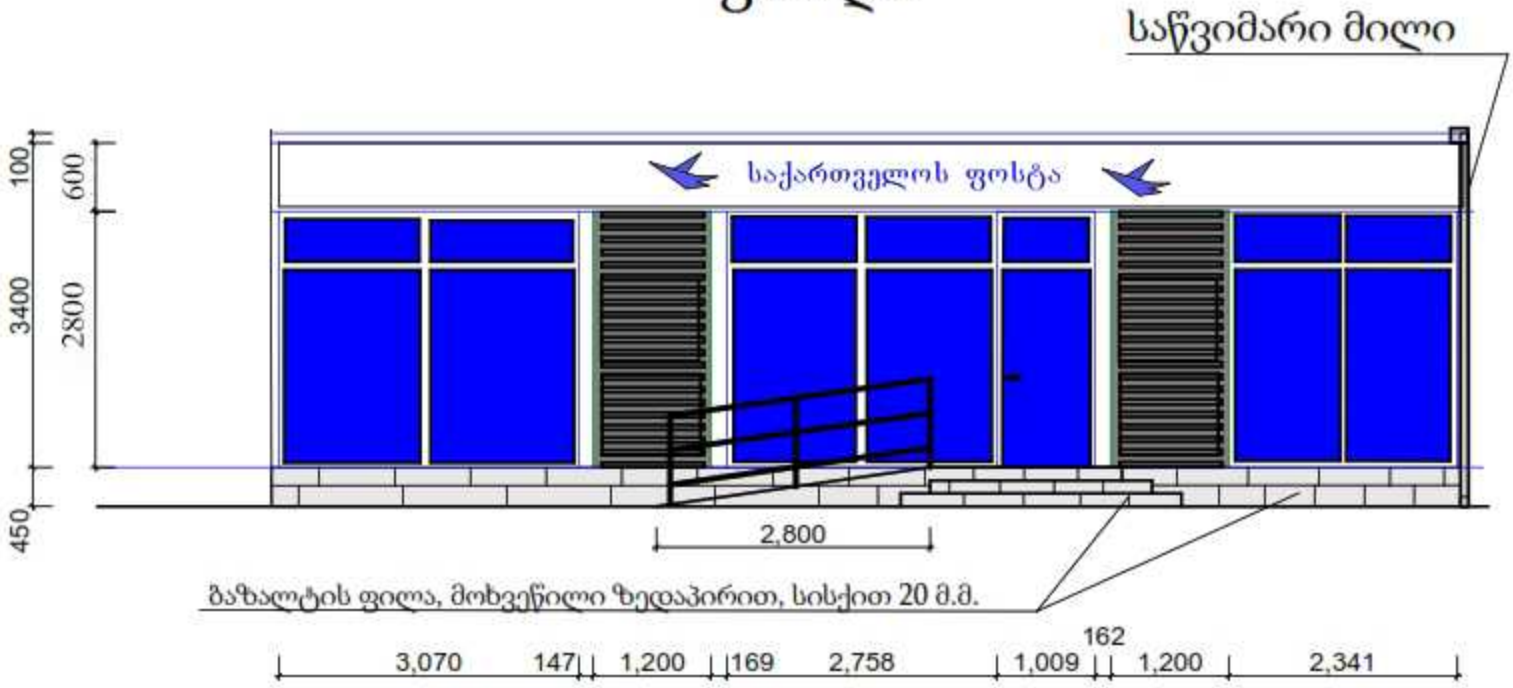
საწვიმარი მილი
საქართველოს ფოსტა
100
600
3400
2800
450
2,800
გაზალტის ფილა, მოხვეწილი ზედაპირით, სისქით 20 მ.მ.
3,070
147
1,200
169
2,758
1,009
162
1,200
2,341



შენიშვნა: ფასადი მოჭიქულია საქართველოს ფოსტის ერთიანი კონცეფციის ფარგლებში.

ბუსურს ფასადის გაკეთილშობილება ისევე როგორც ქველა სერვისცენტრში საქართველოს მასშტაბით. რეკლამა განთავსებულია ფასადის 20 პროცენტზე.

საქართველოს ფოსტა

POST 18 00015554

13/07/2018

ფ/პ იზა ბეჟანიშვილს (პ/ნ 01029002454)

შპს ,,საქართველოს ფოსტის" მოიჯარეს
(საიჯარო ხელშეკრულება N 1/439 (11.08.2016წ.)
მის: ქ. თბილისი, მოსკოვის გამზირი N44 (37 სერვის ცენტრი)

ქალბატონო ლიანა,

ჩვენს შორის 2016 წლის 11 აგვისტოს გაფორმებული N 1/439 საიჯარო ხელშეკრულების 7.3 პუნქტის შესაბამისად მეიჯარეს უფლება აქვს მისი საქმიანობის აუცილებლობიდან გამომდინარე მოითხოვოს მოიჯარის მიერ დაკავებული ფართის დაბრუნება და შესაბამისად ხელშეკრულების შეწყვეტა ვადაზე ადრე, რის შესახებაც მოიჯარემ უნდა აცნობოს ერთი თვით ადრე. აღნიშნულიდან გამომდინარე 2018 წლის 18 აგვისტოდან ცალმხრივად შეგიწყდებათ ჩვენს შორის 2016 წლის 11 აგვისტოს გაფორმებული N 1/439 საიჯარო ხელშეკრულება.
გთხოვთ, გაითვალისწინოთ.

პატივისცემით,

ლევან ჩიკვაიძე
გენერალური დირექტორი

კიბისა და პანდუსის მოწყობა

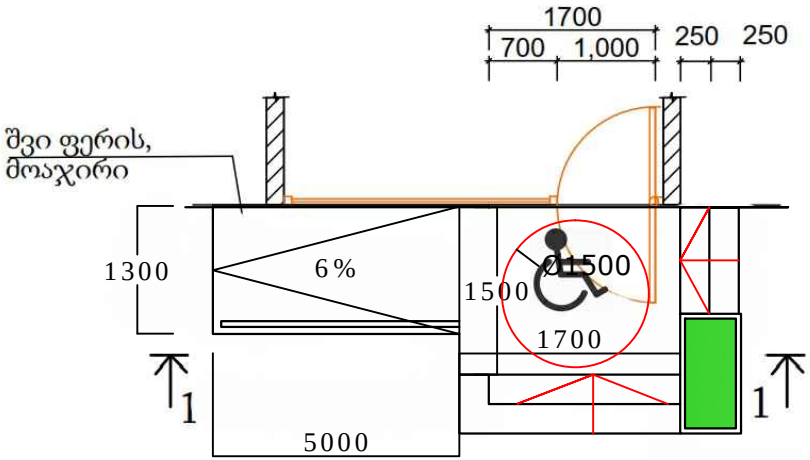

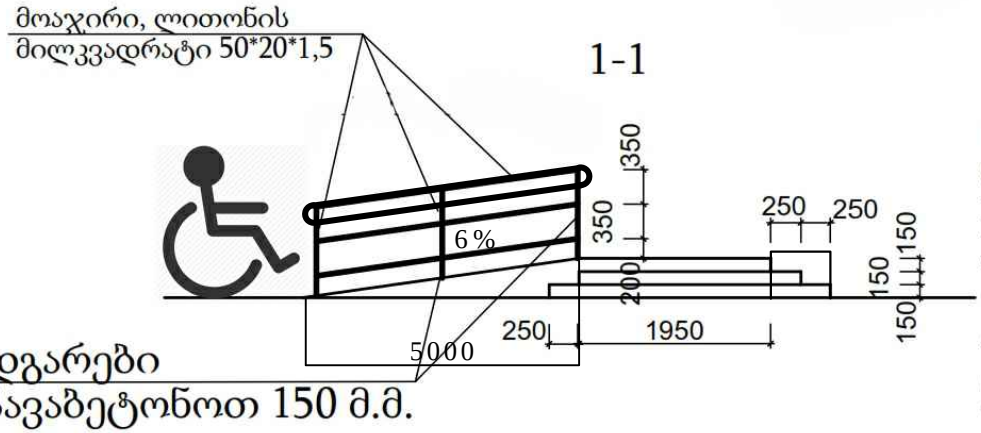

დგარები
ჩავაბეტონოთ 150 მ.მ.

ბაქნისა და პანდუსის არმირება

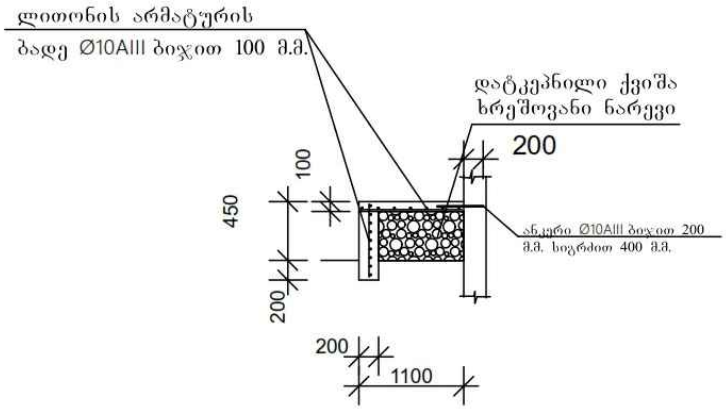

საფეხურების არმირება

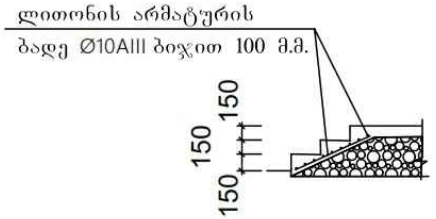

1. არსებული შესასვლელი ამოვავსოთ დატკეპნილი ქვიშა ხრეშოვანი ნარევით
2. მოვაწყოთ საყრდენი კედლები
3. მოვაწყოთ საფეხურები.
4. ყველა ზედაპირი დაიფაროს ბაზალტის ფილებით და მოიხვეწოს.
5. ბეტონი მ-200 2 კუბ.მ. არმატურა Ø 10 AIII 115 m.
6. მილკვადრატი 50*20*1,5 12 მ.
7. ბალასტი 2 კუბ.მ.