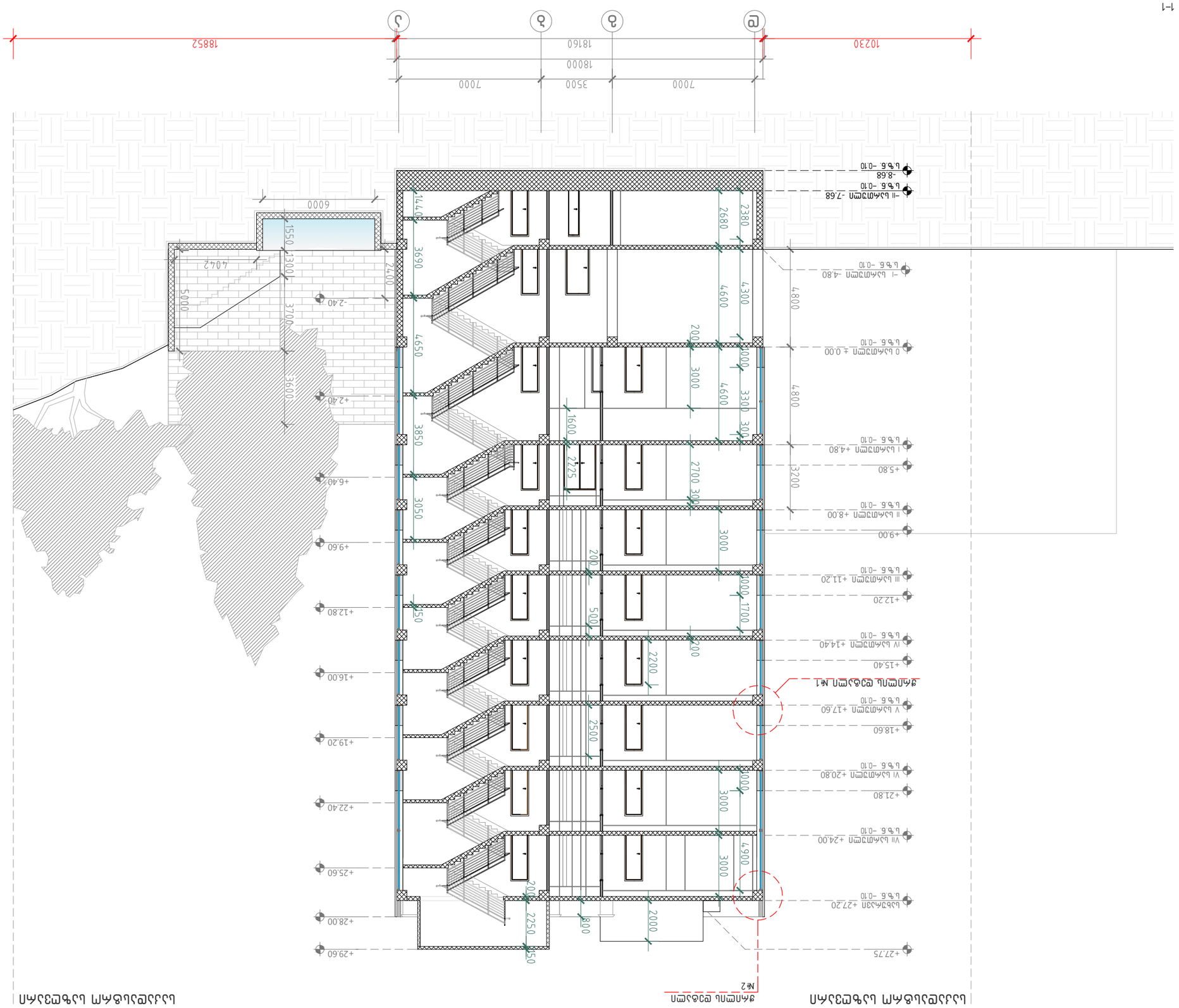

ჭრილი 1-1

მ. 1:100

301

არქიტექტორი:	ა-3
პროექტის დასახელება:	ა-301
პროექტის ავტორები: ა.ბაქრაძე, ლ.ბერიძე, ნ.ჯიმშელეიშვილი, ნ.ნიკოლეიშვილი, ნ.ჯიმშელეიშვილი	
მასშტაბი:	
ნახაზის დასახელება:	ჭრილი 1-1
ნახაზის ნომერი:	
ობიექტის დასახელება:	ბინა №18
ობიექტის მისამართი:	ქ. ბათუმი, ზ.ზედაზნელის ქ. №3
ობიექტის ტიპი:	მ ჩ ე ნ ე ბ ა
ობიექტის ეტაპი:	პროექტი

STUDIO
ARCHITECTURE & DESIGN
შპს სს სტუდიო
0179 თბილისი ავაშენებლების №34
ტელ: 593 27 88 58
E-mail: info@nsstudio.ge

	1:200	თარიღი: 08.08.2018

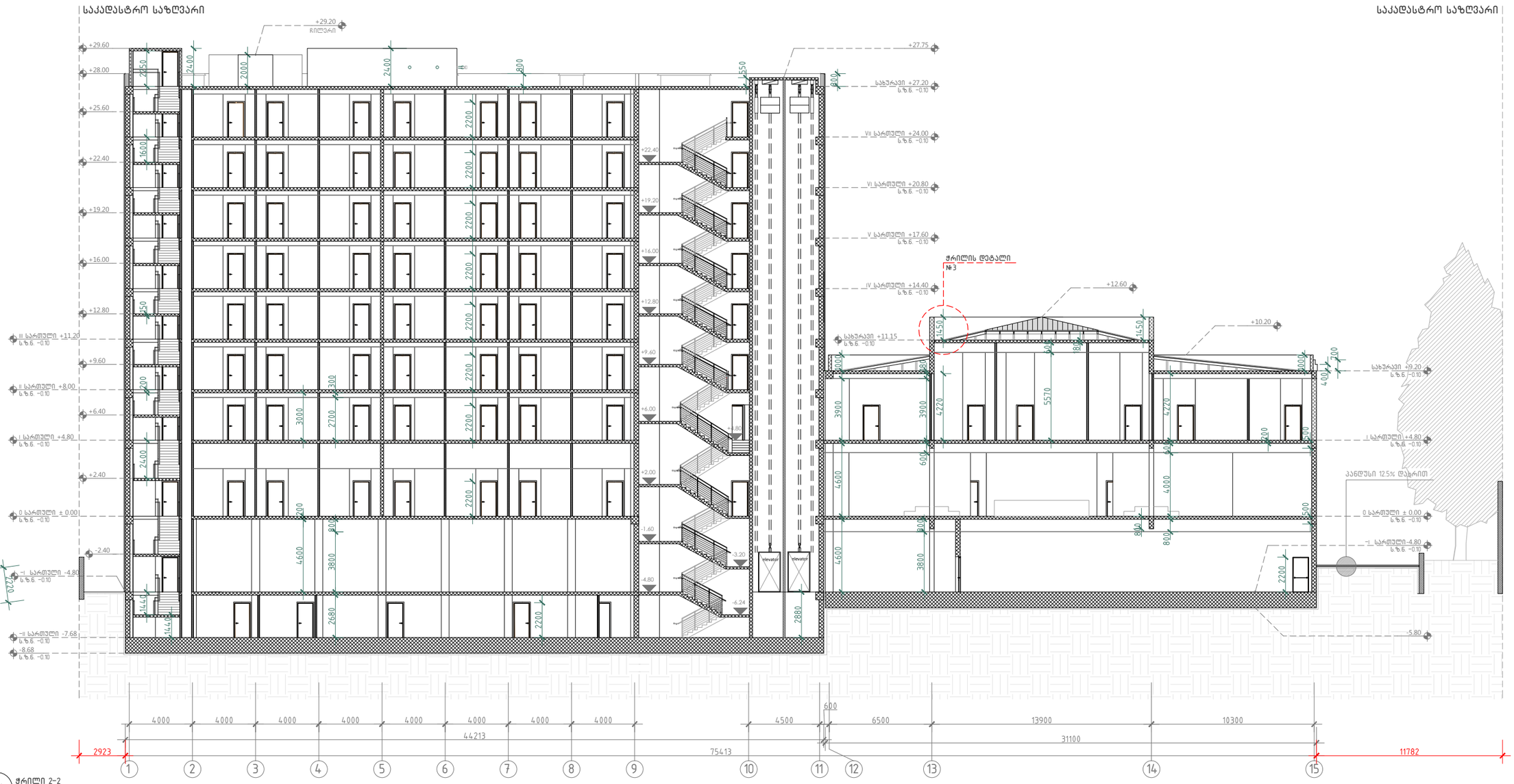

302 ჭრილი 2-2
მ. 1:100

A-3	
A-302	
ობიექტის დასახელება:	
ქალაქი თბილისი, ჭონქაძის ქუჩა №21, 129 ნოემბრიანი სასტუმროს მშენ პროექტი	
ნახაზი:	
ჭრილი 2-2	
დამკვეთი	
შპს "ასტორია"	
შემსრულებელი	
შპს "ნს სტუდიო"	
შენიშვნა	
სქემატური გეგმა	
პროექტი № 04.18	
მთავარი: ნ.ჭანტარია	
მთავარი: ვ.სხოლარაშვილი	
მთავარი: პ.შარიფაშვილი	
მთავონა: ლ.ჩაბანავა	
საავტორო უფლებები შპს ნს სტუდიო	

STUDIO
ARCHITECTURE & DESIGN

შპს ნს სტუდიო
ი.ჭავჭავაძის გამზირი №34
ტელ: 593 27 88 58
E-mail: info@nsstudio.ge

	1:200	თარიღი 08.08.2018

საკადასტრო საზღვარი

საკადასტრო საზღვარი



303 ჭრილი 3-3

მ. 1:100

A-3

A-303

ობიექტის დასახელება:

ქალაქი თბილისი, ჭონქაძის ქუჩა №21, 129 ნომრიანი სასტუმროს მუშა პროექტი

ნახაზი:

ჭრილი 3-3

დამკვეთი

შპს "ასტორია"

შემსრულებელი

შპს "ნს სტუდიო"

შენიშვნა

სქემატური გეგმა

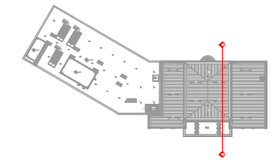

პროექტი № 04.18

შეასრულა: ნ.ჭანტურია

შეასრულა: ვ.ცხოვრებაშვილი

შეასრულა: ა.შარიფაშვილი

შეამოწმა: ლ.ჩაგანავა

საავტორო უფლებები: შპს ნს სტუდიო

NSSTUDIO
ARCHITECTURE & DESIGN

შპს ნს სტუდიო
ი/პ თბილისი ჯავახიშვილის №34
ტელ: 593 27 88 58
E-mail: info@nsstudio.ge

1:200 თარიღი: 08.08.2018

საკადასტრო საზღვარი

საკადასტრო საზღვარი

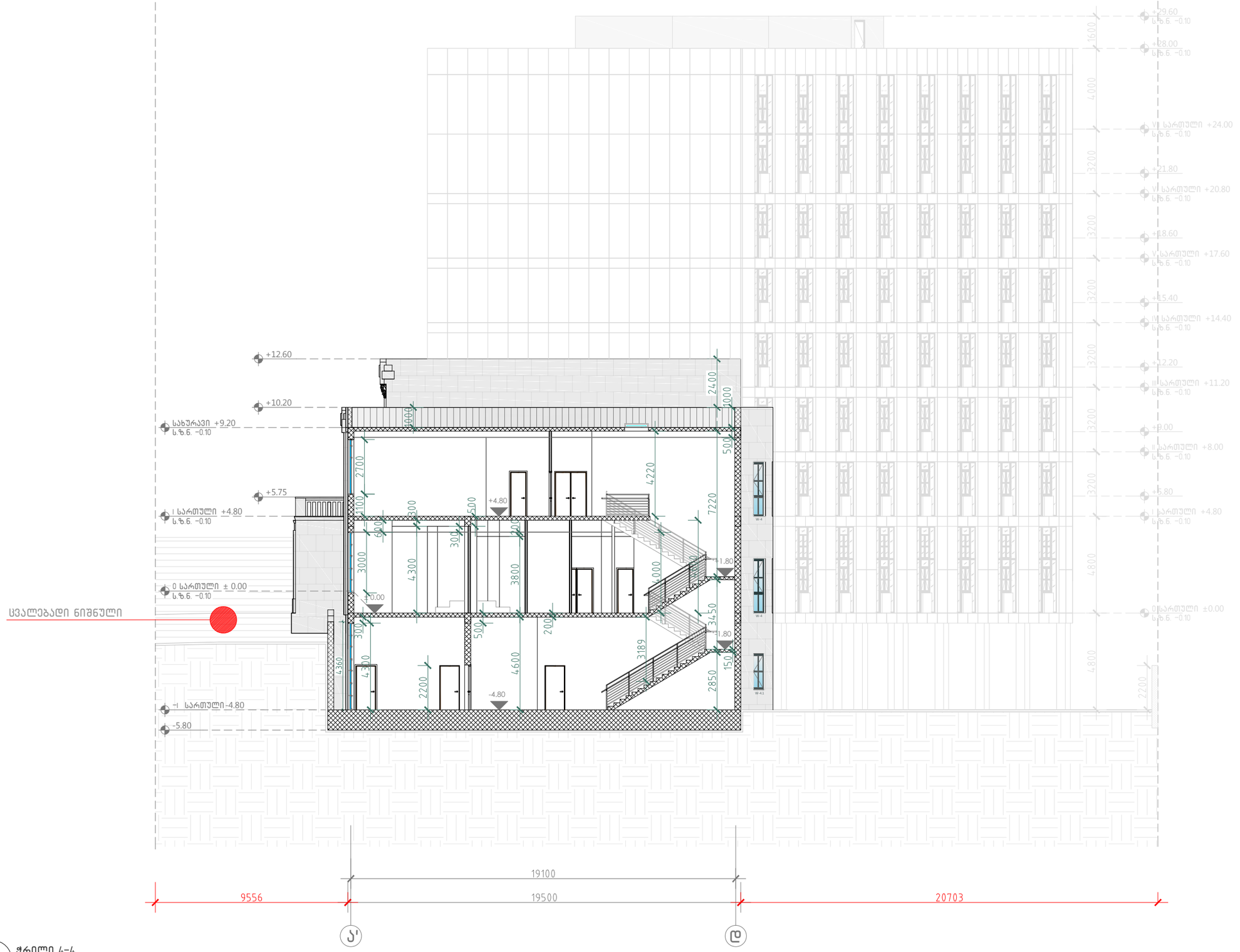

304 ჭრილი 4-4
მ. 1:100

A-3

A-304

ობიექტის დასახელება:

ქალაქი თბილისი, ჭონქაძის ქუჩა №21, 129 ნომრიანი სასტუმროს მუშა პროექტი

ნახაზი:

ჭრილი 4-4

დამკვეთი

შპს "ასტორია"

შემსრულებელი

შპს "ნს სტუდიო"

შენიშვნა

სქემატური გეგმა

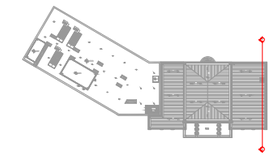

პროექტი № 04.18

შეასრულა: ნ.ჭანტურია

შეასრულა: ვ.ცხოვრებაშვილი

შეასრულა: ა.შარიფაშვილი

შეამოწმა: ლ.ჩაგანავა

საავტორო უფლებები: შპს ნს სტუდიო

NSSTUDIO ARCHITECTURE & DESIGN

შპს ნს სტუდიო
0179 თბილისი ჭავჭავაძის №34
ტელ: 593 27 88 58
E-mail: info@nsstudio.ge

1:200 თარიღი: 08.08.2018

Дом №1 разрез 1-1

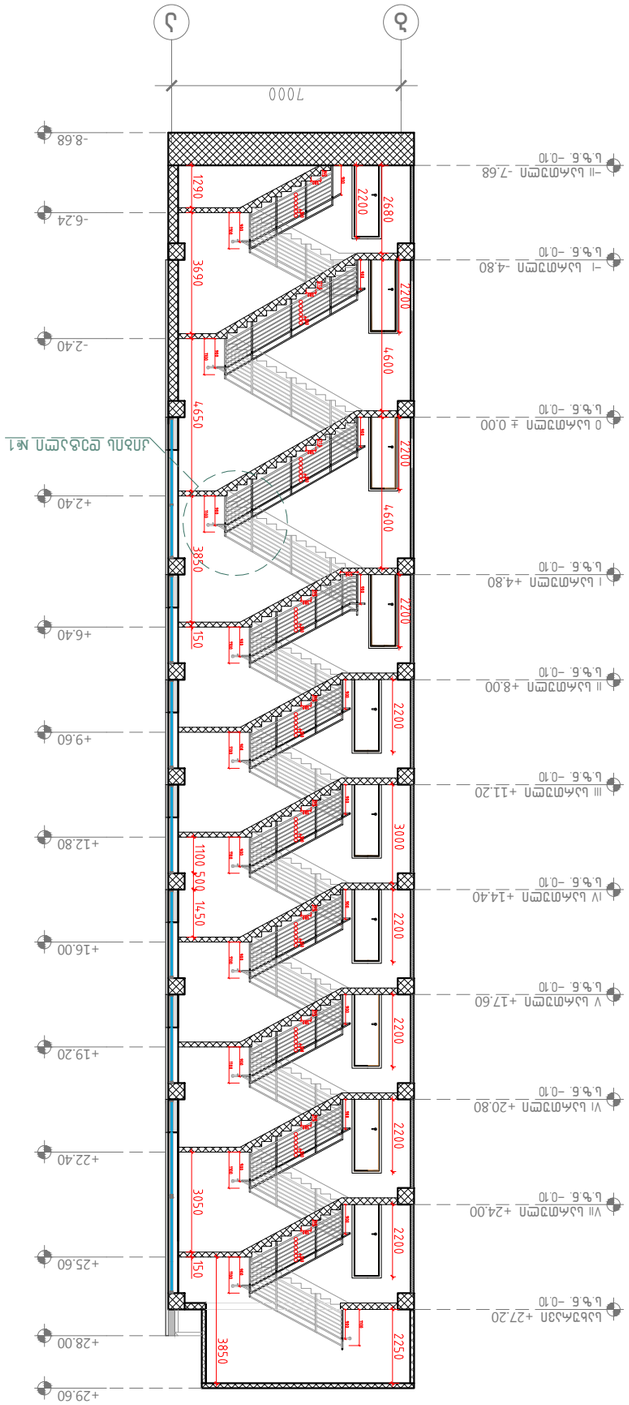

Дом №1 этаж 2-2

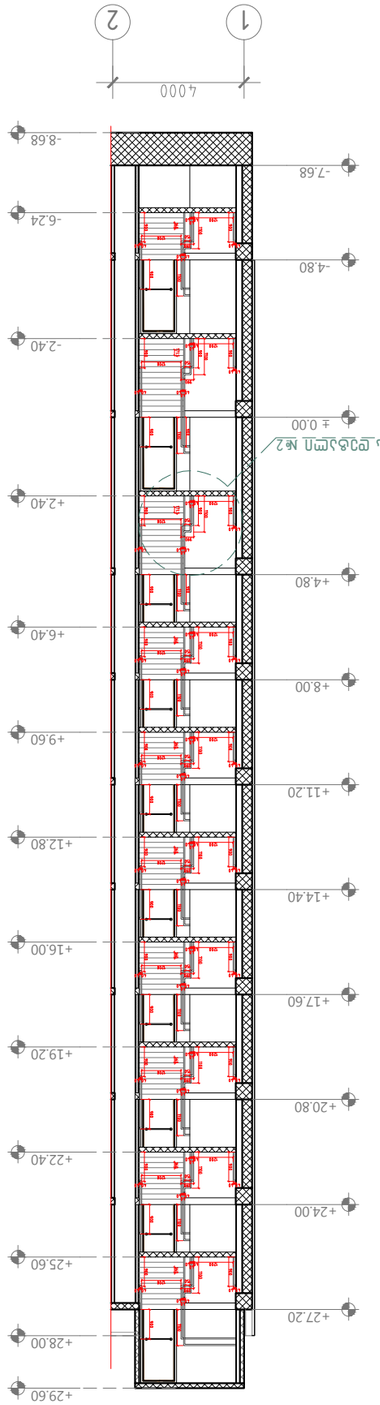

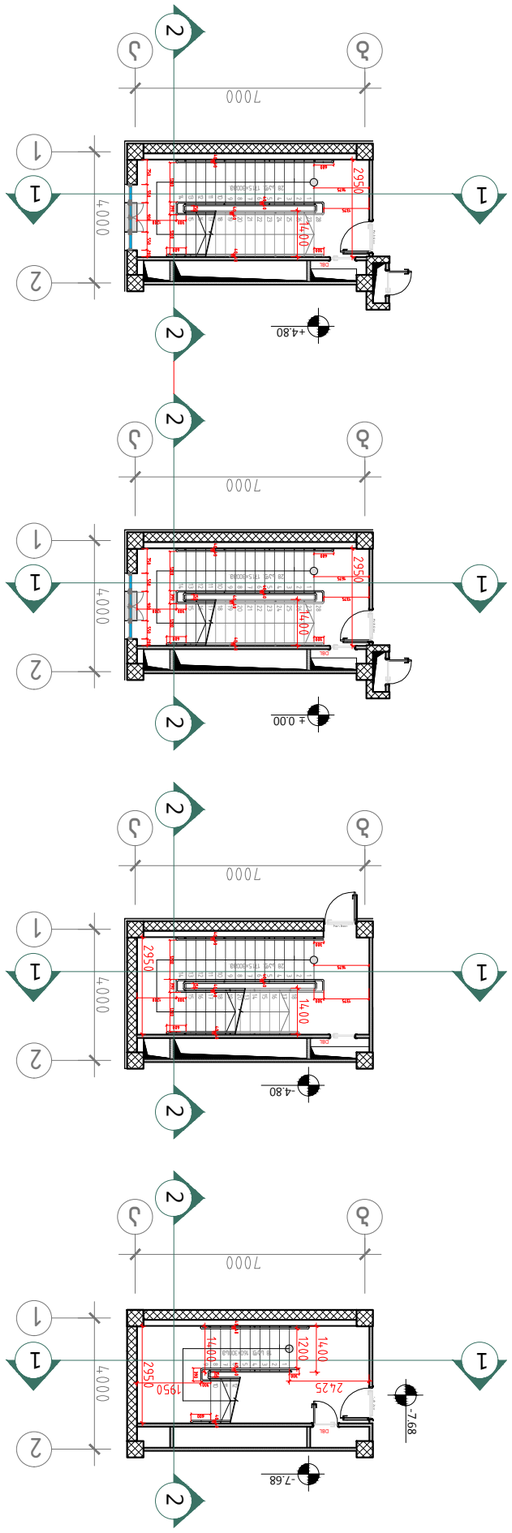

Дата сдачи: 08.08.2018	1:200

ООО "Студия архитектуры и дизайна"
г. Ростов-на-Дону, ул. Суворова, 49/51, оф. 27
тел.: 8 (863) 240-61-61
e-mail: info@rostudio.ge

STUDIO
ARCHITECTURE & DESIGN

Дом №1 по ГП №18
Блок: 1
Секция: 1
Этажность: 1-7
Тип: 1-комнатная, 2-комнатная, 3-комнатная
Общая площадь квартир: 3792,6 м.кв.
Количество квартир: 62

Заказчик:

Дом №1 этажей 1-1
Дом №1 этажей 2-2

Проектная документация

Жилой дом "Б" по ул. Суворова, 49/51 в Ленинском районе г. Ростова-на-Дону

Стадия: П

Лист: А-502

Наименование разделов проектной документации:

Архитектурные решения

Лист: А-3

კიბე №2 ჭრილი 2-2

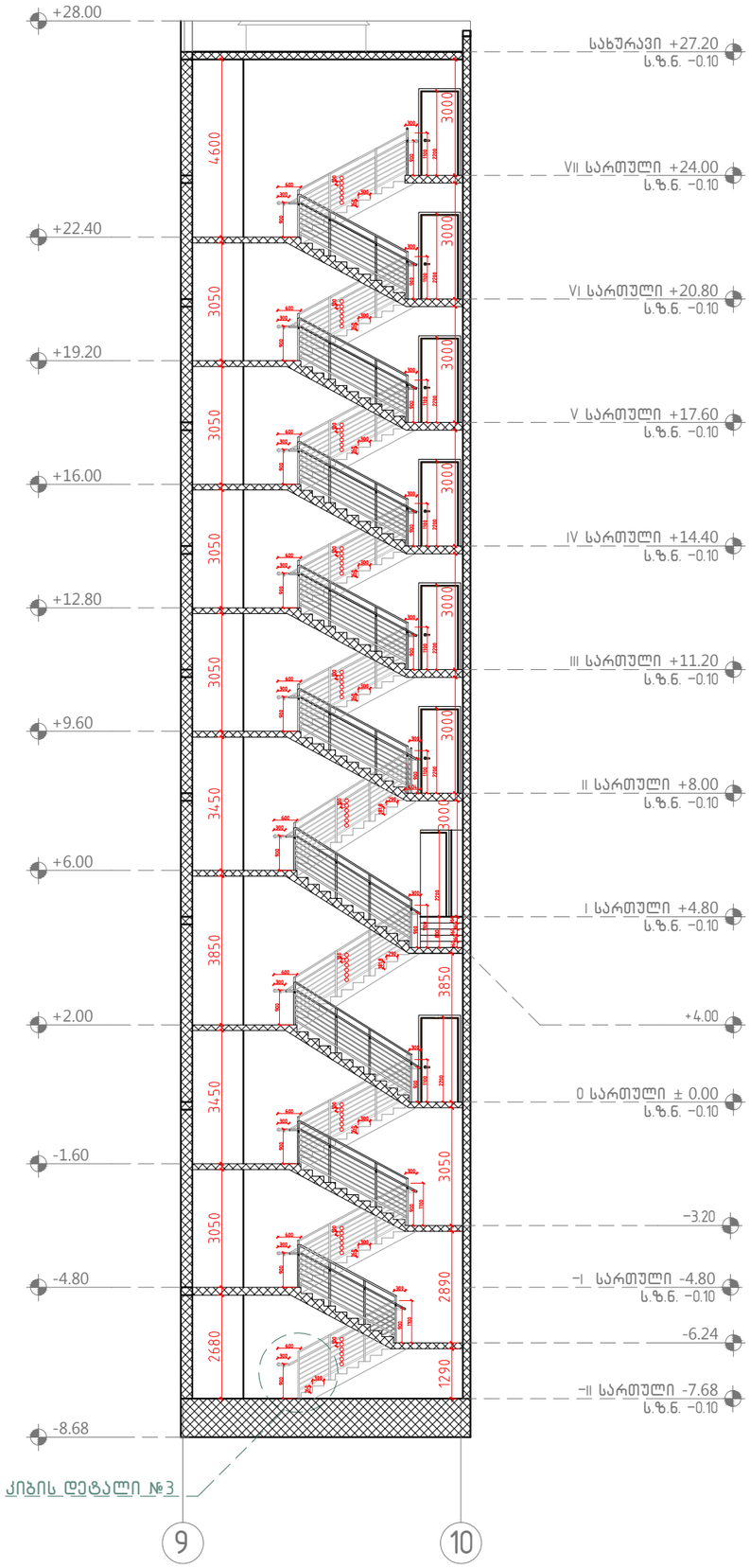

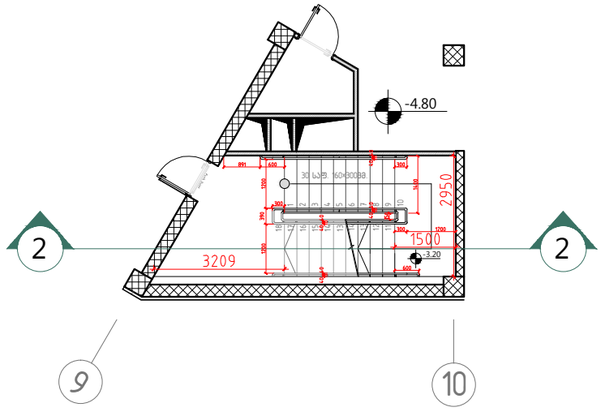

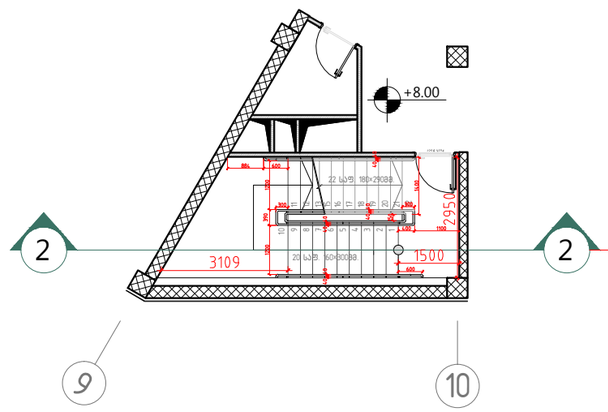

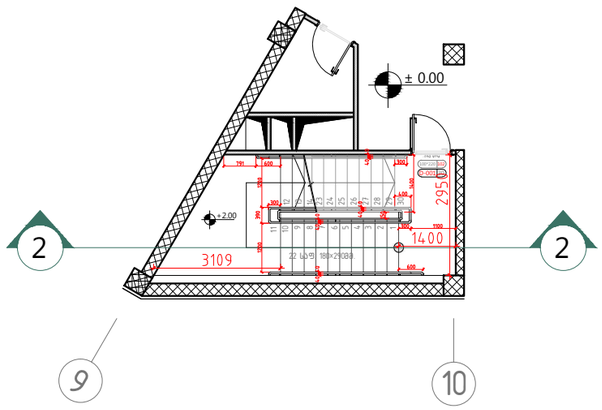

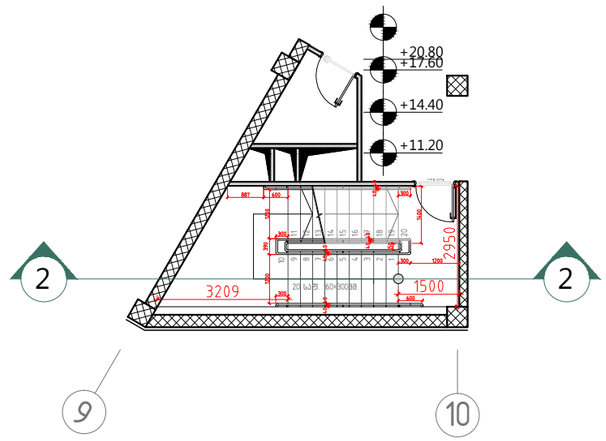

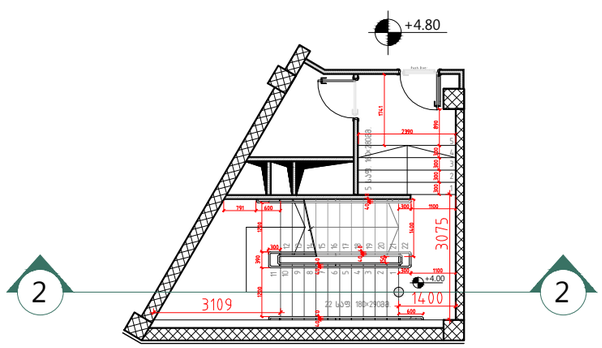

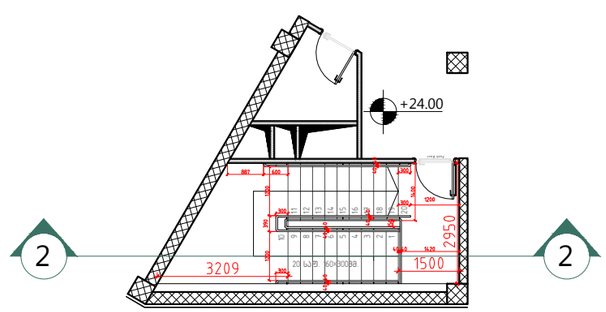

A-3

A-502'1

ობიექტის დასახელება:

ქალაქი თბილისი, ჭონქაძის ქუჩა №21, 129 ნომრიანი სასტუმროს მშენ. პროექტი

ნახაზი:

კიბე №3 ჭრილი 2-2

დამკვეთი

შპს "ასტორია"

შემსრულებელი

შპს "ნს სტუდიო"

შენიშვნა

სქემატური გეგმა

პროექტი № 04.18

შესრულა: ნ.ჭანტურია

შესრულა: ვ.სხოვრებაშვილი

შესრულა: ა.შარიფაშვილი

შეამოწმა: ლ.ჩაბანავა

საავტორო უფლებები: შპს ნს სტუდიო

NSSTUDIO
ARCHITECTURE & DESIGN
შპს ნს სტუდიო
0179 თბილისი ჟვანიას №34
ტელ: 593 27 88 58
E-mail: info@nsstudio.ge

1:200

თარიღი: 08.08.2018

კიბე №3 ჭრილი 4-4

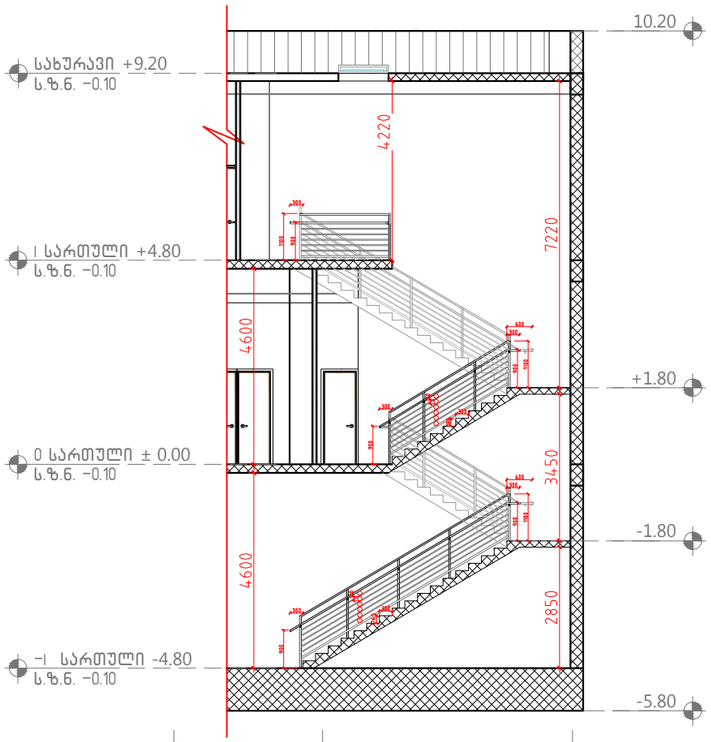

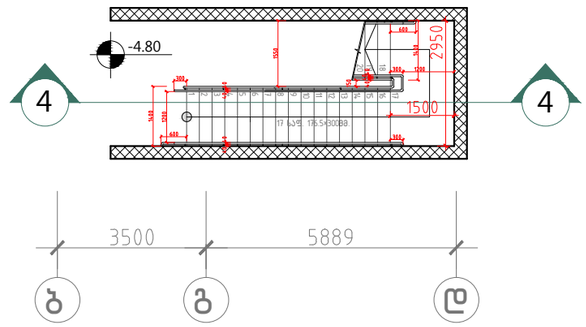

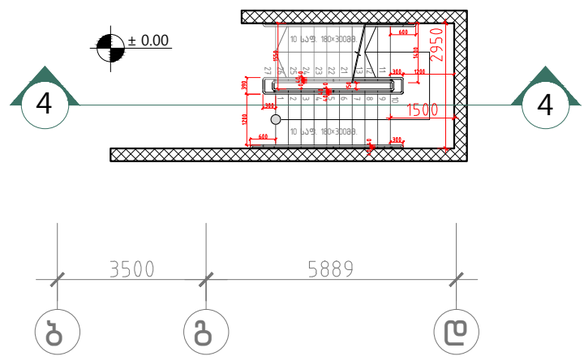

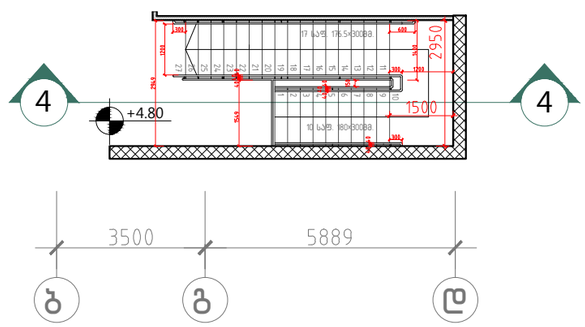

ფრაგმენტი №2 მ.1:50

სახელურის №1 მ.1:10

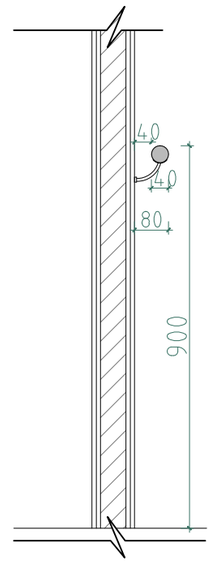

კიბის დეტალი №1 მ.1:50

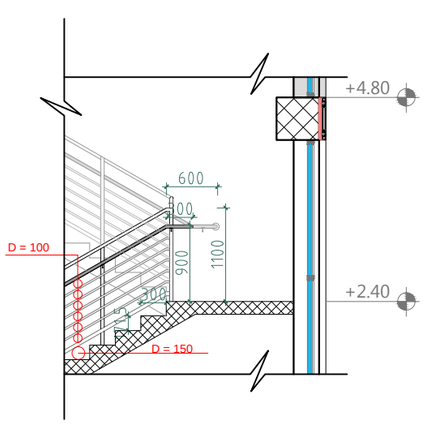

კიბის დეტალი №2 მ.1:50

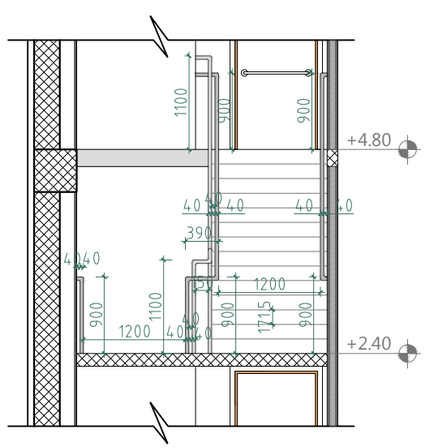

კიბის დეტალი №3

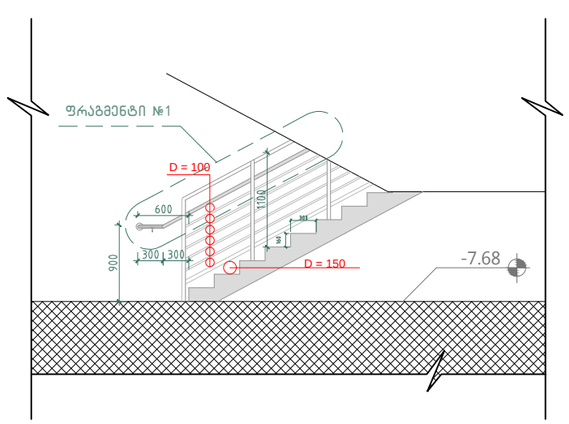

ფრაგმენტი №1 მ.1:50

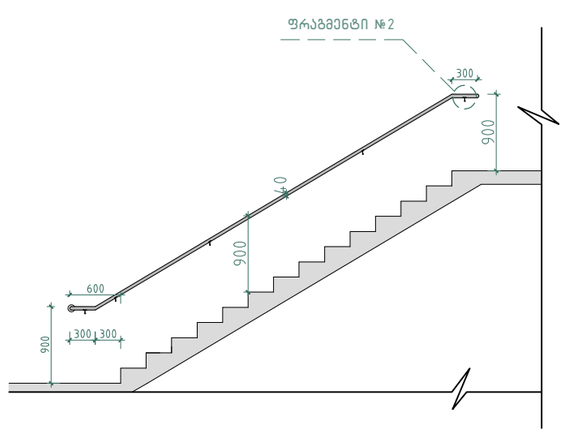

A-3

A-502'3

ობიექტის დასახელება:

ქალაქი თბილისი, ჭონქაძის ქუჩა №21, 129 ნომრიანი სასტუმროს მშენ პროექტი

ნახაზი:

კიბე №3 ჭრილი 4-4

კიბის დეტალი №1; №2; №3.

კიბის ფრაგმენტი №1; №2.

დამკვეთი

შპს "ასტორია"

შემსრულებელი

შპს "ნს სტუდიო"

შენიშვნა

პროექტი № 04.18

შესრულა: ნ.ჭანტურია

შესრულა: ვ.ცხოვრებაშვილი

შესრულა: ა.შარიფაშვილი

შემოწმა: ლ.ჩაბანავა

საავტორო უფლებები: შპს ნს სტუდიო

NSSTUDIO
ARCHITECTURE & DESIGN
შპს ნს სტუდიო
0179 თბილისი ჭავჭავაძის №34
ტელ: 593 27 88 58
E-mail: info@nsstudio.ge

1:200

თარიღი: 08.08.2018

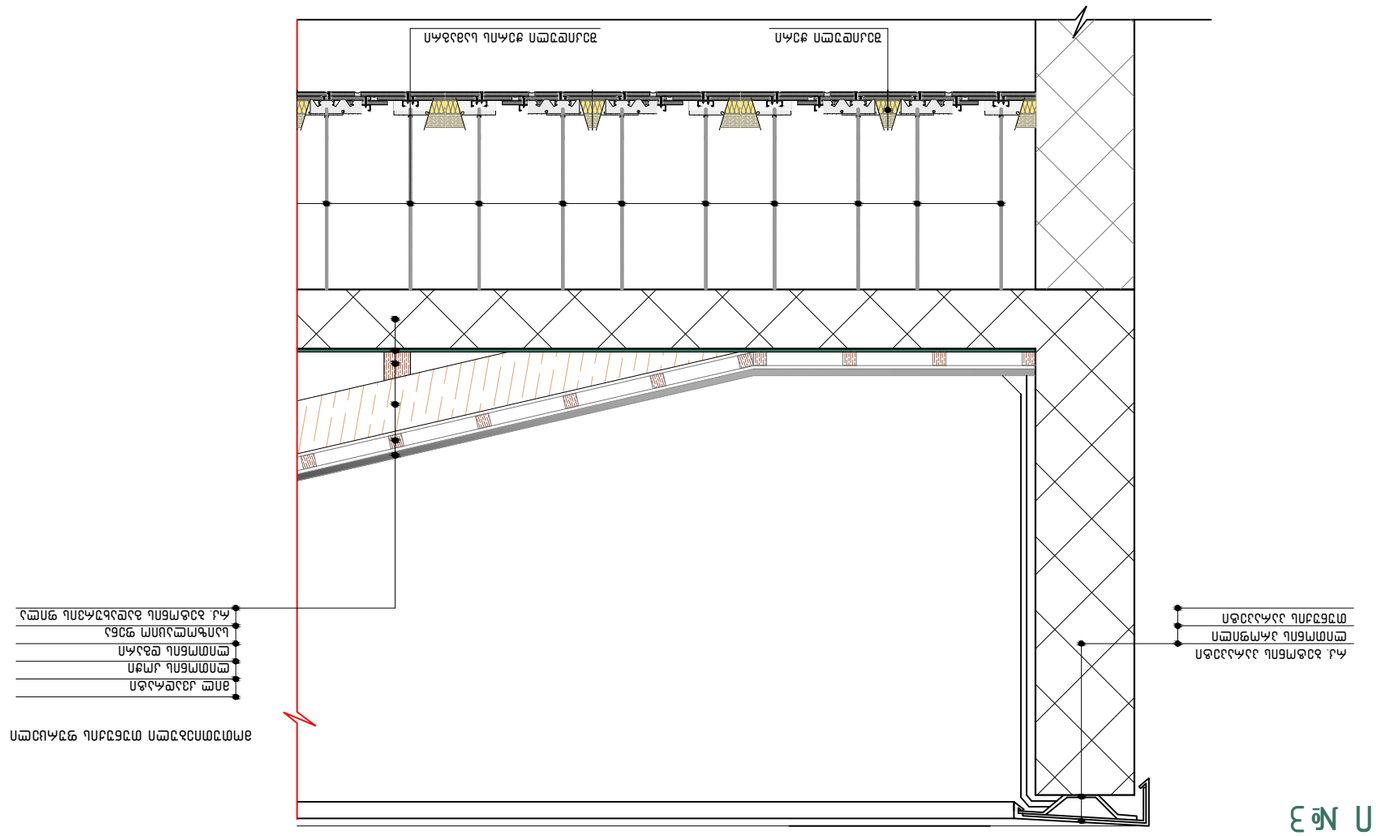
ფასადის ელემენტი
ალუმინის პროფილი
ალუმინის პანელი
ალუმინის პანელი
ალუმინის პროფილი
ალუმინის პროფილი
ალუმინის პროფილ

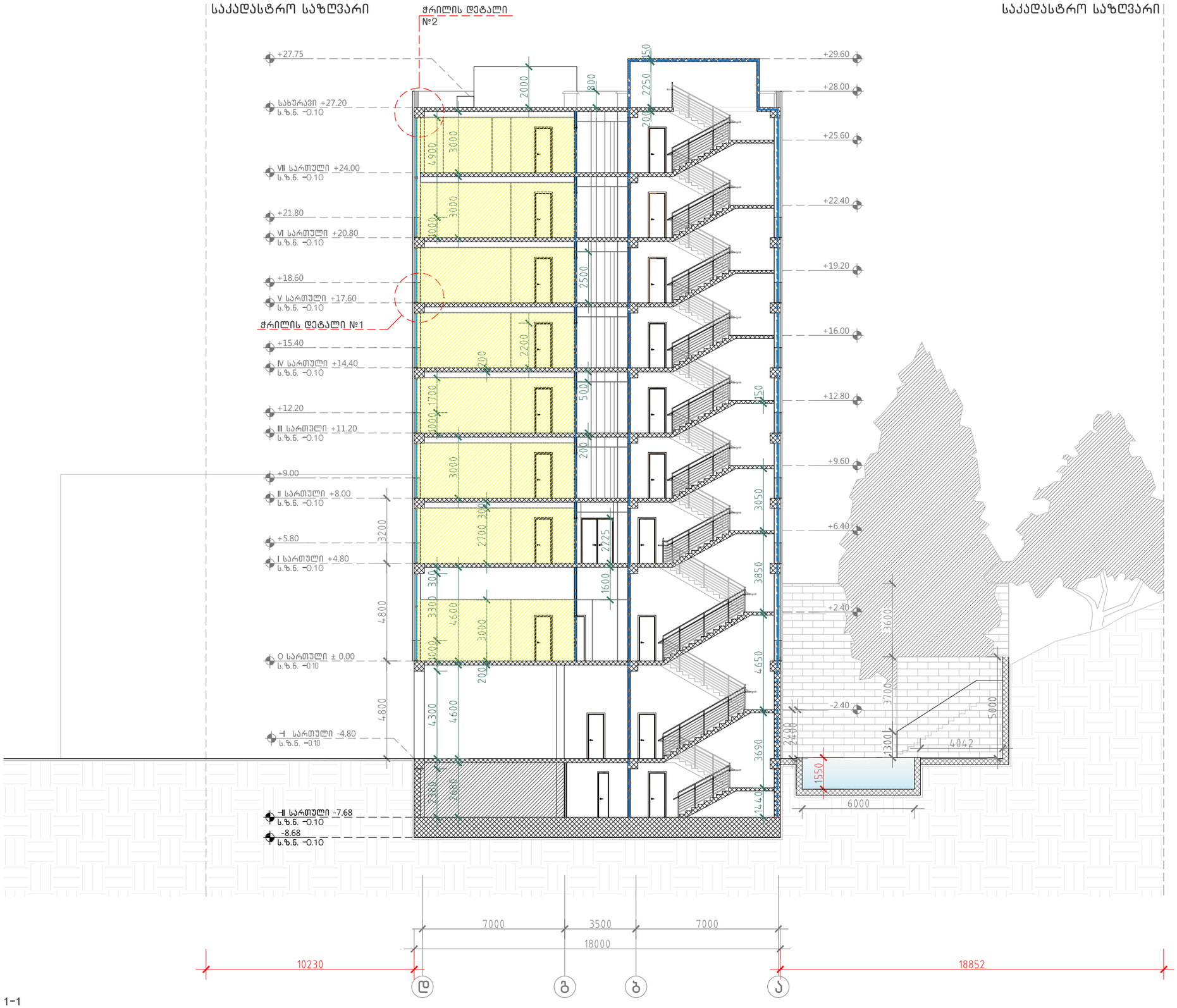

301 ჭრილი 1-1
მ. 1:100

A-3

A608

ობიექტის დასახელება:

ქალაქი თბილისი, ჭონქაძის ქუჩა №21, 129 ნოემბრიანი სასტუმროს მუშა პროექტი

ნახაზი:

ჭრილი 1-1

დამკვეთი

შპს "ასტორია"

შემსრულებელი

შპს "ნს სტუდიო"

შენიშვნა

სქემატური გეგმა

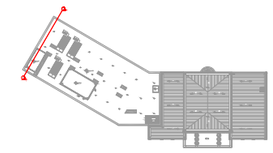

პროექტი № 04.18

შეასრულა: ნ.ჭანტურია

შეასრულა: ვ.ცხოვრებაშვილი

შეასრულა: ა.შარიფაშვილი

შეამოწმა: ლ.ჩაგანავა

სააგტორო უფლებები: შპს ნს სტუდიო

NSSTUDIO
ARCHITECTURE & DESIGN

შპს ნს სტუდიო
0179 თბილისი ჭავჭავაძის №34
ტელ: 593 27 88 58
E-mail: info@nsstudio.ge

1:200 თარიღი: 08.08.2018

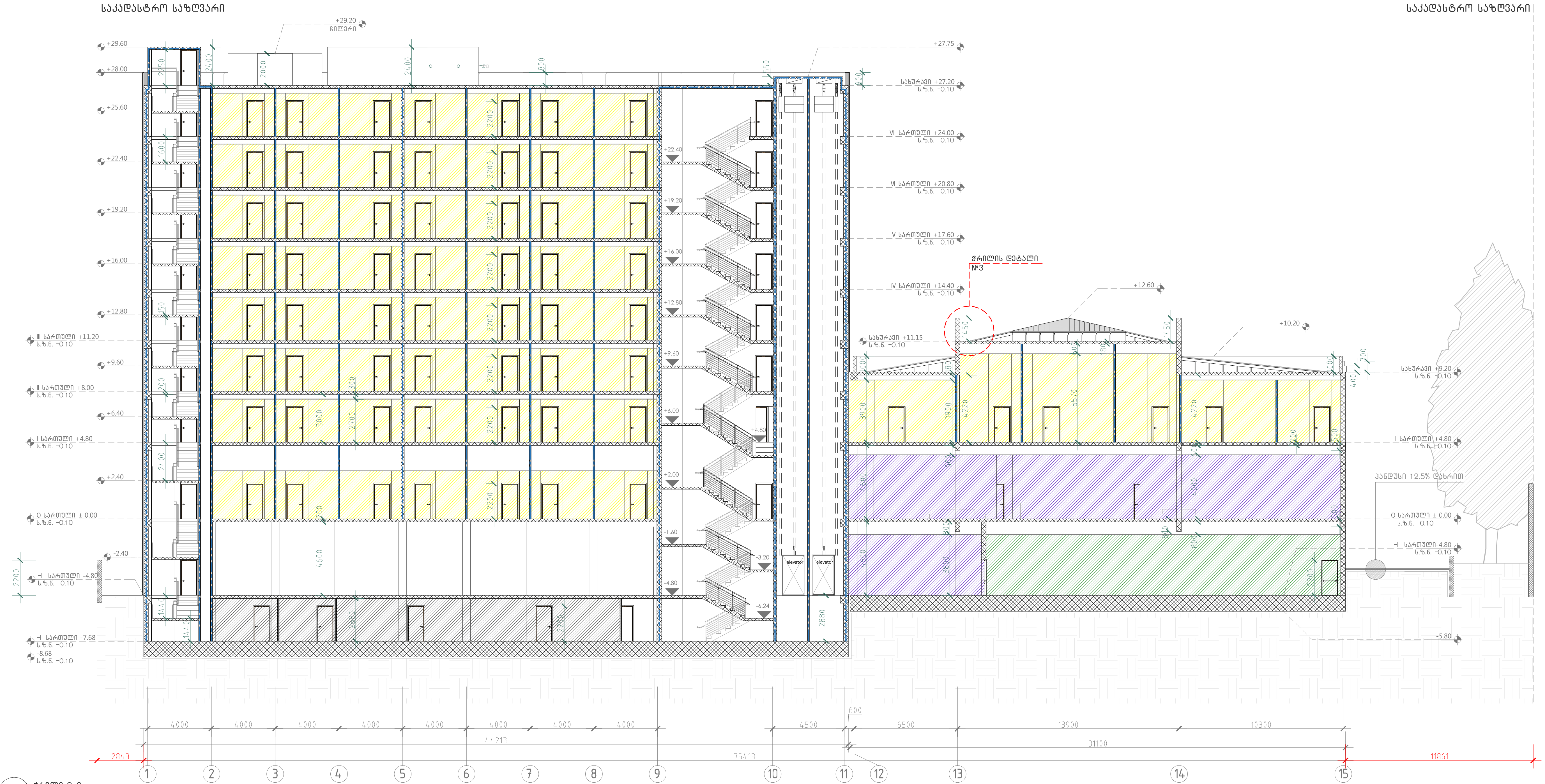

302 ჭრილი 2-2
მ. 1:100

A-3

A-609

ობიექტის დასახელება:

ქალაქი თბილისი, ჭონქაძის ქუჩა №21, 129 ნომრიანი სასტუმროს მუშა პროექტი

ნახაზი:

ჭრილი 2-2

დამკვეთი

შპს "ასტორია"

შემსრულებელი

შპს "ნს სტუდიო"

შენიშვნა

სქემატური გეგმა

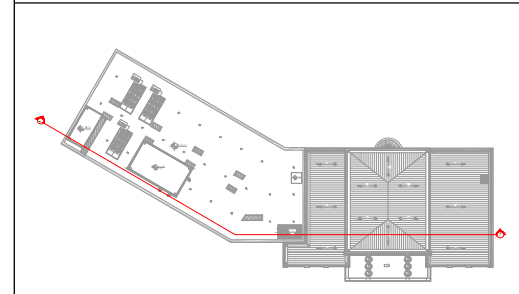

პროექტი № 04.18
შეასრულა: ნ.ჭანტურია
შეასრულა: ვ.ცხოვრებაშვილი
შეასრულა: ა.შარიფაშვილი
შეამოწმა: ლ.ჩაგანავა
საავტორო უფლებები: შპს ნს სტუდიო

NSSTUDIO
ARCHITECTURE & DESIGN

შპს ნს სტუდიო
0179 თბილისი ჭავჭავაძის №34
ტელ: 593 27 88 58
E-mail: info@nsstudio.ge

	1:200	თარიღი: 08.08.2018

საკადასტრო საზღვარი

საკადასტრო საზღვარი

+12.60

სახურავი +11.15
ს.ზ.ნ. -0.10

+10.20

სახურავი +9.20
ს.ზ.ნ. -0.10

+5.75

I სართული +4.80
ს.ზ.ნ. -0.10

0 სართული ± 0.00
ს.ზ.ნ. -0.10

რაზ მონოლითური ცალებადი ფილა
მასზე მოწყობილია, ასფალტო-ბეტონის
საფარი/მოსაპირკეთებელი ფილა.

-I სართული-4.80

-5.80

+29.60
ს.ზ.ნ. -0.10

+28.00
ს.ზ.ნ. -0.10

VI სართული +24.00
ს.ზ.ნ. -0.10

+21.80

V სართული +20.80
ს.ზ.ნ. -0.10

+18.60

IV სართული +17.60
ს.ზ.ნ. -0.10

+15.40

III სართული +14.40
ს.ზ.ნ. -0.10

+12.20

II სართული +11.20
ს.ზ.ნ. -0.10

+9.00

I სართული +8.00
ს.ზ.ნ. -0.10

+5.80

I სართული +4.80
ს.ზ.ნ. -0.10

0 სართული ±0.00
ს.ზ.ნ. -0.10

6300 19100

25800

6941 27400 15847

ა'' ა' დ

303 ჭრილი 3-3
მ. 1:100

A-3

A-610

ობიექტის დასახელება:

ქალაქი თბილისი, ჭონქაძის ქუჩა №21, 129 ნომრიანი სასტუმროს მუშა პროექტი

ნახაზი:

ჭრილი 3-3

დამკვეთი

შპს "ასტორია"

შემსრულებელი

შპს "ნს სტუდიო"

შენიშვნა

სქემატური გეგმა

პროექტი № 04.18

შეასრულა: ნ.ჭანტურია

შეასრულა: ვ.ცხოვრებაშვილი

შეასრულა: ა.შარიფაშვილი

შეამოწმა: ლ.რაგანავა

საავტორო უფლებები: შპს ნს სტუდიო

NSSTUDIO
ARCHITECTURE & DESIGN

შპს ნს სტუდიო
0179 თბილისი ჭავჭავაძის №34
ტელ: 593 27 88 58
E-mail: info@nsstudio.ge

1:200 თარიღი: 08.08.2018

საკადასტრო საზღვარი

საკადასტრო საზღვარი

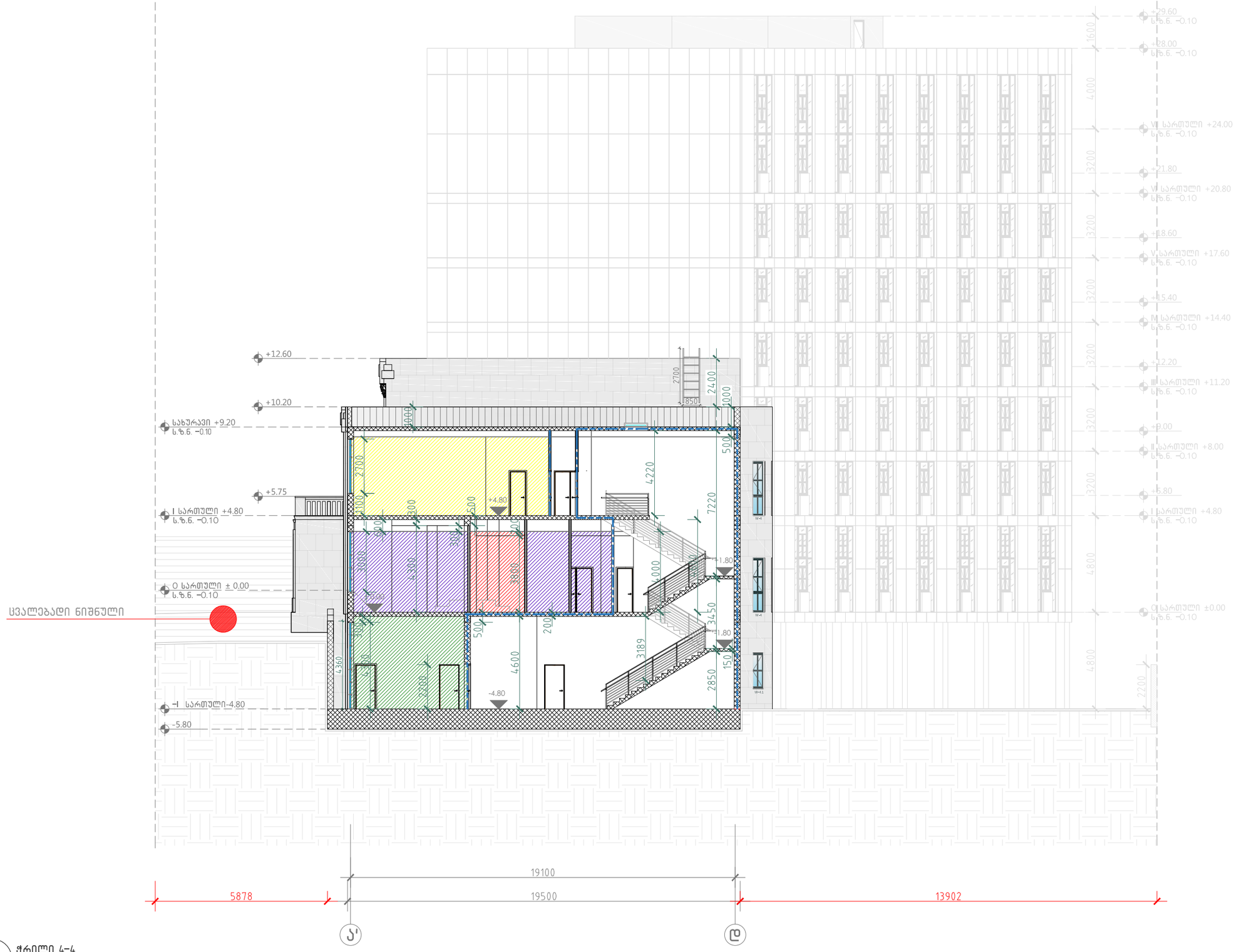

304 ჭრილი 4-4
მ. 1:100

A-3
A-611
ობიექტის დასახელება:
ქალაქი თბილისი, ჭონქაძის ქუჩა №21, 129 ნოემბრიანი სასტუმროს მუშა პროექტი
ნახაზი:
ჭრილი 4-4
დამკვეთი
შპს "ასტორია"
შემსრულებელი
შპს "ნს სტუდიო"
შენიშვნა
სქემატური გეგმა

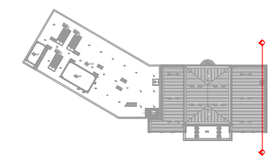

პროექტი № 04.18
შეასრულა: ნ.ჭანტურია
შეასრულა: ვ.ცხოვრებაშვილი
შეასრულა: ა.შარიფაშვილი
შეამოწმა: ლ.ჩაგანავა
საავტორო უფლებები: შპს ნს სტუდიო

NSSTUDIO ARCHITECTURE & DESIGN
შპს ნს სტუდიო
0179 თბილისი ჭავჭავაძის №34
ტელ: 593 27 88 58
E-mail: info@nsstudio.ge

1:200	თარიღი: 08.08.2018