ქ.თბილისი, ნუცუბიძის მესამე მკ.რნ. სავაჭრო ცენტრის მიმდებარე ტერიტორია, მრავალბინიანი საცხოვრებელო სახლი

ვერტიკალური დაგეგმარება

თბილისი -2018 წ.

ვერტიკალური გეგმარება
მიწის სამუშაოების კარტოგრამა

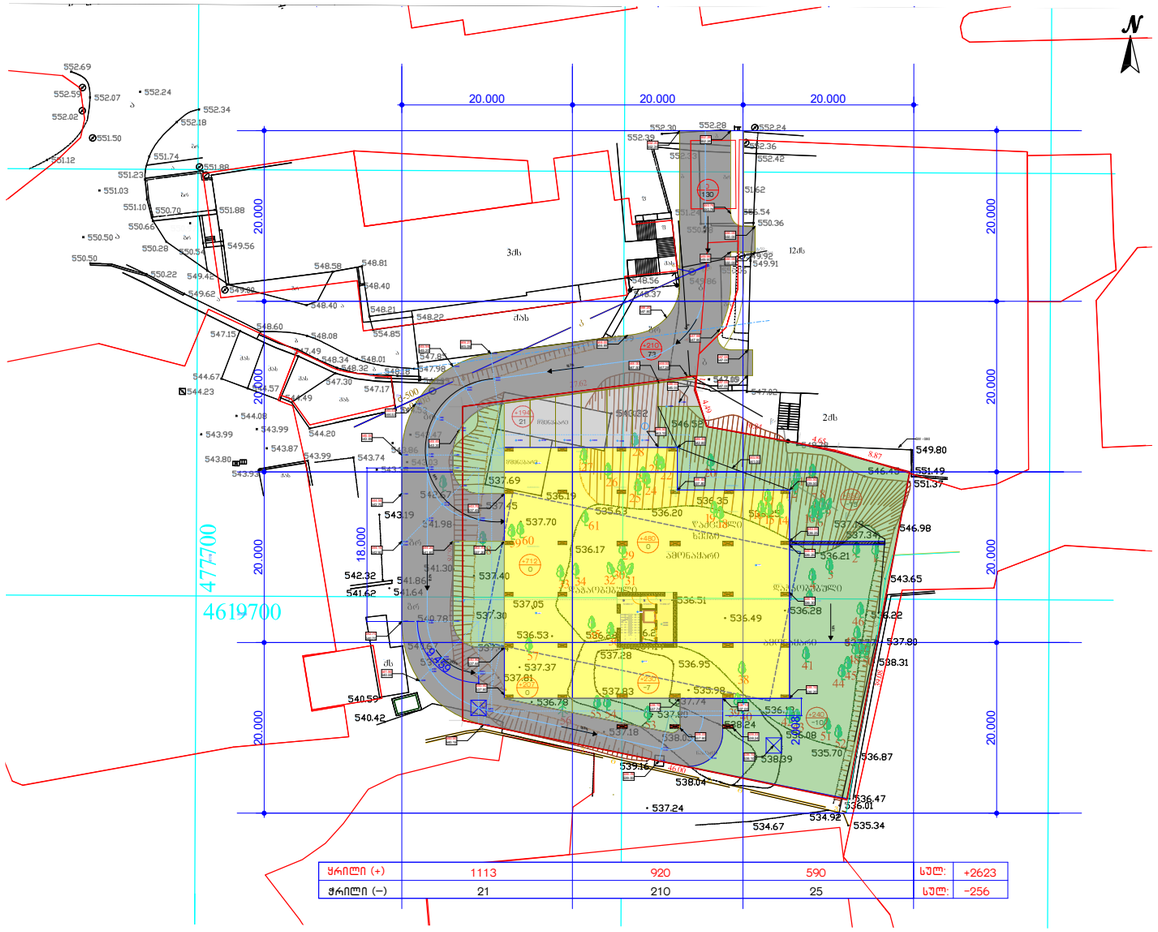

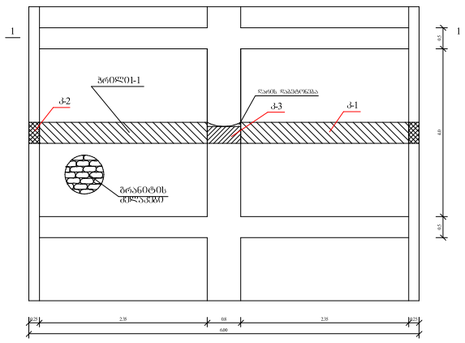

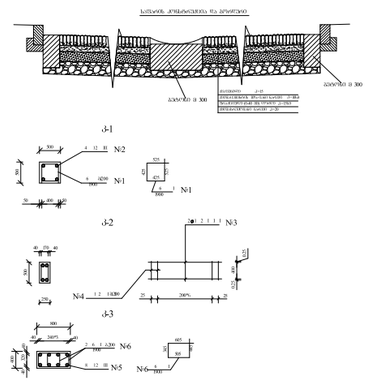

საპროექტო შენობა

საავტომობილო გზა

ღია პარკინგი

გამწვანება

სადრენაჟო ჭა

+65 / –27 ჭრილი (+) ჭრილი (–)

საყრდენი კედელი

496.50 წითელი (საპრ.) ნიშნული

497.50 შავი (არს. მიწის) ნიშნული

10.7 % ქანობი %

შენობა ნაგებობების უწყისი

ნაგებობის №№	შენობა-ნაგებობათა დასახელება:
1	საპროექტო შენობა
2	საავტომობილო გზა
3	ღია პარკინგი
4	გამწვანება

პანდუსის ზოლების მოწყობის სქემა

შენიშვნა:
1. არსებული ნახაზი დამუშავებულია ტოპო-გეგმის და გენ-გეგმის საფუძველზე.

ქ.თბილისი, ნუცუბიძის მესამე მკ.რნ. სავაჭრო ცენტრის მიმდებარე ტერიტორია, მრავალბინიანი საცხოვრებელო სახლი			iBuild			2018 წ.
			ფურც. №	რაოდენ.	მასშტ.	დაკვ. №
შეასრულა	ა.აბაშიძე		ვგ-1	1	1:500	
			ვერტიკალური დაგეგმარება გენგეგმა.			