შ.პ.ს. “დიდგორი-2011” “Didgori-2011” Ltd
საქართველო, ქ. თბილისი, სოფელი დიღომი, ს/კ 404901111. ტელ.: 551147980
Village Dighomi, Tbilisi, Georgia, I/d: 404901111. Tel.: 551147980

ქ. თბილისში, ნაკაშიძის ქუჩა №8 და №10 ს/კ 01.18.03.017.019; ს/კ 01.18.03.017.023; შ.პ.ს. “საქართველოს ბუტიკების სასტუმროები” საპროექტო ტერიტორიაზე არსებული ძეგლის სტატუსის მქონე ნაგებობის

კონსტრუქციული დასკვნა

დირექტორი ნ. სილაგაძე

თბილისი 2018 წელი

ქ. თბილისში, ნაკაშიძის ქუჩა №8 და №10 ს/კ 01.18.03.017.019; ს/კ 01.18.03.017.023; შ.პ.ს. "საქართველოს ბუტიკების სასტუმროები"

საპროექტო ტერიტორიაზე არსებული ძეგლის სტატუსის მქონე ნაგებობის

კონსტრუქციული დასკვნა

საპროექტო ტერიტორიაზე ფიქსირდება და გაერთიანებულია ოთხი საკადასტრო ერთეულები:

1. 01.18.03.017.019 ფართი 119 მ^2;
2. 01.18.03.017.023 ფართი 208 მ^2;
3. 01.18.03.017.014 ფართი 84 მ^2;
4. 01.18.03.017.026 ფართი 18 მ^2;

საკადასტრო რუკების განხილვის შედეგად თითოეულზე ფიქსირდება შემდეგი შენობა-ნაგებობები:

1. 01.18.03.017.019 საკადასტრო ერთეულზე ფიქსირდება ორი შენობა ნაგებობა 1/1 და 2/2. ამჟამად, ფაქტობრივად ფიქსირდება მხოლოდ ერთი ნაგებობა 1/1;
2. 01.18.03.017.023 საკადასტრო რუკის მიხედვით ფიქსირდება ორი შენობა 1/2 და 2/1. ამჟამად ფაქტობრივად არცერთი არ არსებობს;
3. 01.18.03.017.014 ტერიტორია ცარიელია;
4. 01.18.03.017.026 წარმოადგენს ისტორიულ ნახევრადწრიულ (რგოლისებრ) კედელს.

ე.ი. დღევანდელი მდგომარეობით, საპროექტო ტერიტორიაზე ფიქსირდება ს/კ 01.18.03.017.019 საკადასტრო ერთეულიდან 1/1 ნაგებობა.

ვიზუალური დათვალიერებით ჩანს შემდეგი:

ჩანს ვერტიკალური კედლები როგორც სართულის, ასევე მიწისქვეშა სართულის. კედლების წყობა განხორციელებულია კერამიკული აგურით. სხვადასხვა სისქის b=40 სმ; b=51 სმ; b=65 სმ. წყობა განხორციელებულია კირის ხსნარზე.

პერიმეტრის კედლებზე ირგვლივ არის ლითონის მჭიმები, რომელიც ასრულებს ანტისეისმური სარტყელის როლს.

კედლების წყობა დამაკმაყოფილებელ მდგომარეობაშია, რომელზეც თამამად შეიძლება მოეწყოს პროექტით გათვალისწინებული რკინაბეტონის გადახურვის ფილები შემდეგი სქემით (იხ. ნახაზი).

კონსტრუქტორი ზ. სილაგაძე

შ.პ.ს. “დიდგორი-2011” “Didgori-2011” Ltd
საქართველო, ქ. თბილისი, სოფელი დიღომი, ს/კ 404901111. ტელ.: 551147980
Village Dighomi, Tbilisi, Georgia, I/d: 404901111. Tel.: 551147980

ქ. თბილისში ნაკაშიძის ქ. №8-10 სასტუმროს პროექტი მომიჯნავე შენობა-ნაგებობებზე გავლენა

დირექტორი ნ. სილაგაძე

თბილისი 2018 წელი

ქ. თბილისში ნაკაშიძის ქ. №8-10 სასტუმროს პროექტი მომიჯნავე შენობა-ნაგებობებზე გავლენა

საპროექტო ტერიტორიას, სადაც გაერთიანებულია სამი საკადასტრო ერთეული ს/კ 01.18.03.017.023; ს/კ 01.18.03.017.019; ს/კ 01.18.03.017.014 უშუალოდ ესაზღვრება შემდეგი საკადასტრო ერთეულები:

1. ს/კ 01.18.03.017.020 ტერიტორიის ფართი 356 მ^2, მასზე განთავსებულია ოთხი ერთეული შენობა, რომელთაგან უშუალოდ საპროექტო შენობას ესაზღვრება 1/2 და 2/2 ნაგებობა წარმოადგენს კულტურული მემკვიდრეობის ძეგლს. გააჩნია სარდაფი და იმყოფება ექსპლუატაციაში;
2. ს/კ 01.18.03.017.001 ტერიტორიის ფართი 211 მ^2, მასზე განთავსებულია 3 ერთეული სამსართულიანი შენობა, რომელსაც გააჩნია სარდაფი. სამივე ნაგებობა ესაზღვრება საპროექტო ტერიტორიას. შენობა წარმოადგენს კულტურული მემკვიდრეობის ძეგლს და სარესტავრაციოა შიგა ქუჩის გასწვრივ ფასადი.

ასევე ესაზღვრება ისტორიული მრგვალი კედელი, რომლის სიმაღლე ქვევით ქვედა დონიდან შეადგენს 7 მეტრს.

საინჟინრო-გეოლოგიური გამოკვლევის თანახმად ტერიტორიაზე გავრცელებულია კუმშვადი გრუნტები და აუცილებელია პერიმეტრის დაცვა-გამაგრება "კედელი გრუნტში", რომელიც შესრულდება ბურღვა-დასატენი შპუნტებით.

კონსტრუქტორი ზ. სილაგაძე

გამოყენებული ლიტერატურა

1. პნ 01.01-09 სეისმომედეგი მშენებლობა;
2. პნ 02.01-08 შენობებისა და ნაგებობების ფუძეები;
3. პნ 03.01-09 ბეტონისა და რკინაბეტონის კონსტრუქციები.

შპუნტების განლაგება

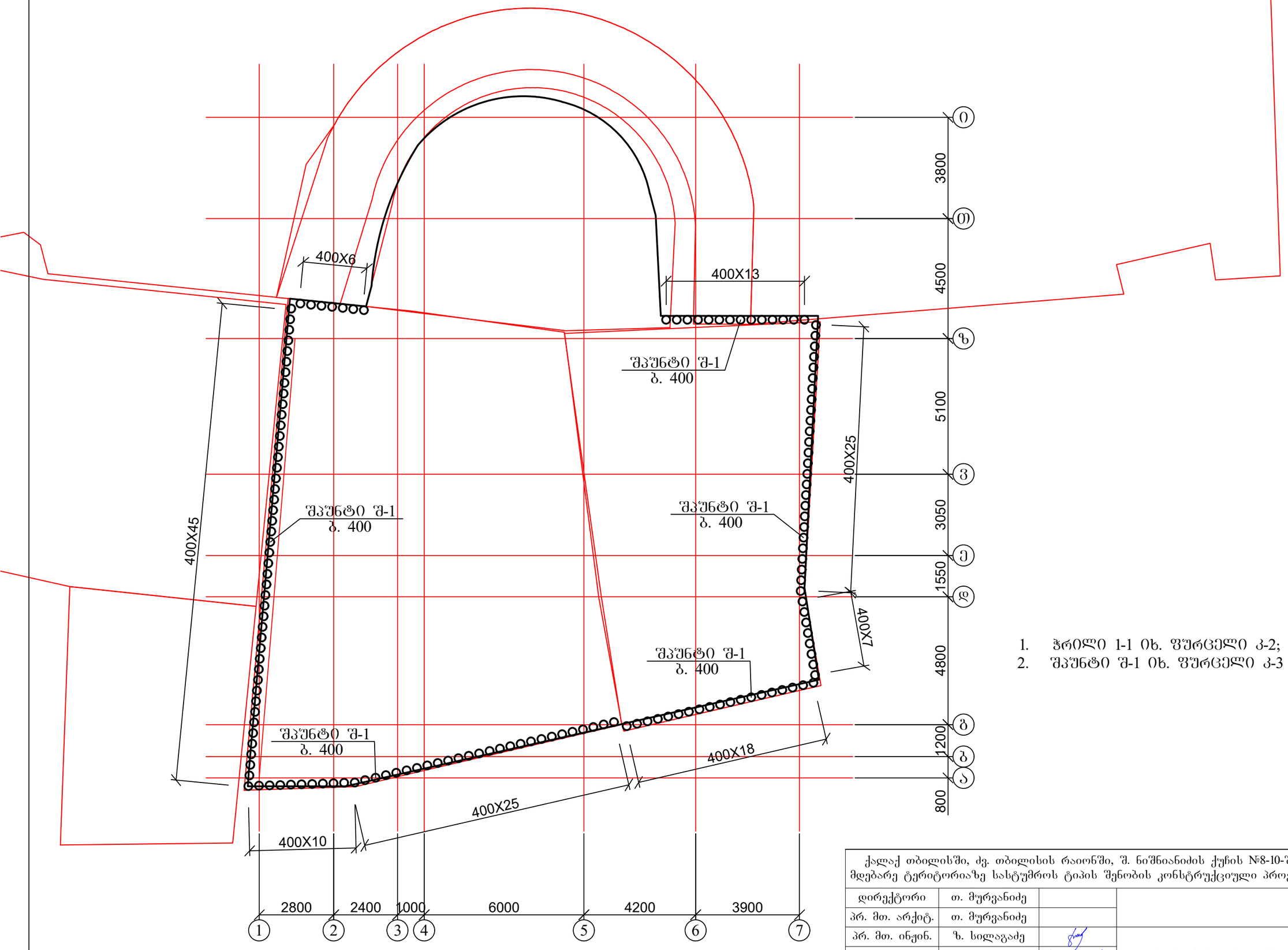

1. ჭრილი 1-1 იხ. ფურცელი კ-2;
2. შპუნტი შ-1 იხ. ფურცელი კ-3

ქალაქ თბილისში, ძვ. თბილისის რაიონში, შ. ნიშნიანიძის ქუჩის №8-10-ში მდებარე ტერიტორიაზე სასტუმროს ტიპის შენობის კონსტრუქციული პროექტი				სტადია	ფურც.	რაოდ
					კ-1	
დირექტორი	თ. მურვანიძე					
პრ. მთ. არქიტ.	თ. მურვანიძე					
პრ. მთ. ინჟინ.	ზ. სილაგაძე		შპუნტების განლაგება	მასშტაბი	შ.პ.ს. "არქიკოლეგიუმი"	
შეასრულა	რ. სილაგაძე					
შეამოწმა	ზ. სილაგაძე					

ჭრილი 1-1

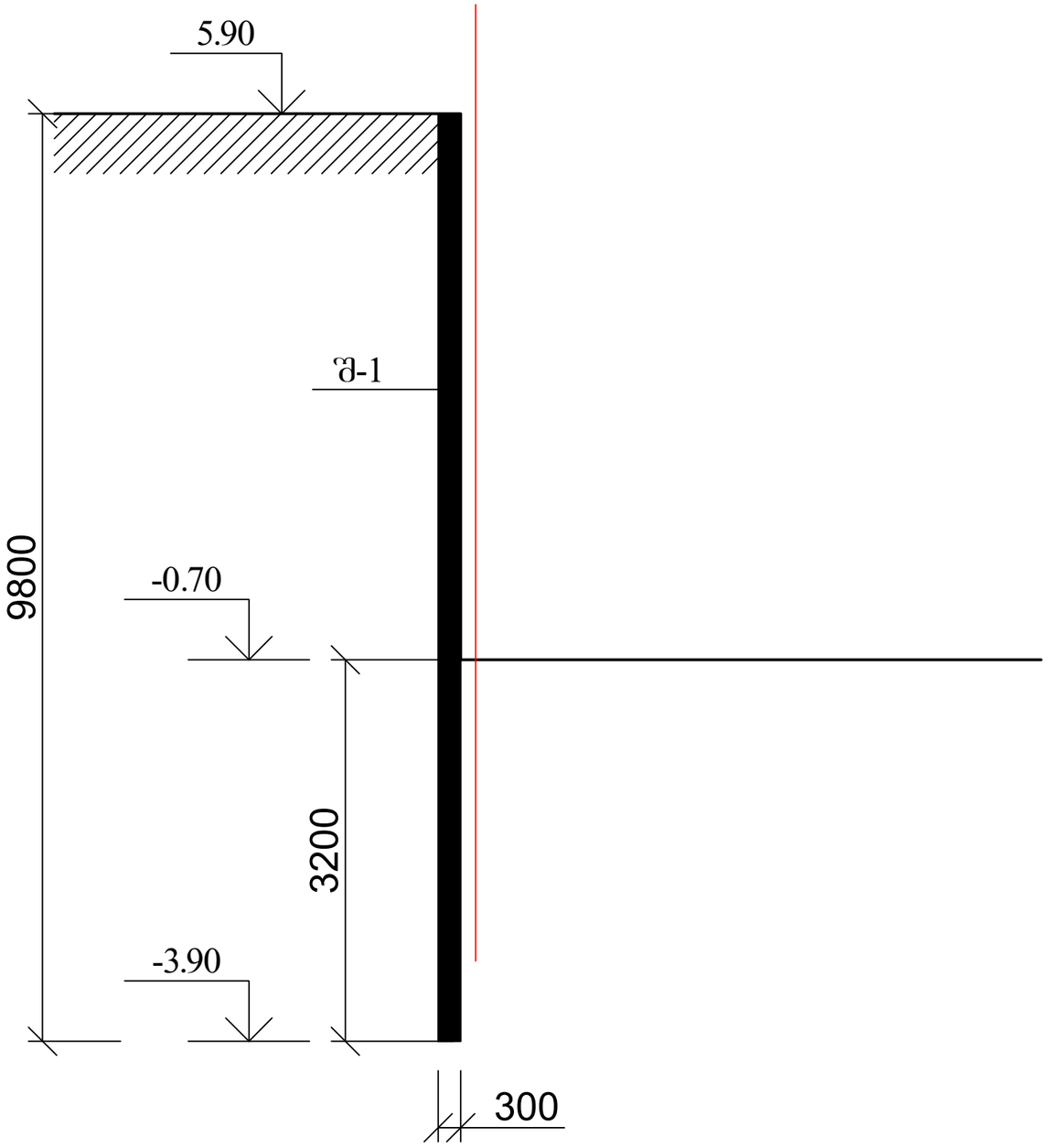

1. შპუნტი შ-1 იხ. ფურცელი კ-3

ქალაქ თბილისში, ძვ. თბილისის რაიონში, შ. ნიშნიანიძის ქუჩის №8-10-ში მდებარე ტერიტორიაზე სასტუმროს ტიპის შენობის კონსტრუქციული პროექტი				სტადია	ფურც.	რაოდ
					კ-2	
დირექტორი	თ. მურვანიძე					შ.პ.ს. "არქიკოლეგიუმი"
პრ. მთ. არქიტ.	თ. მურვანიძე					
პრ. მთ. ინჟინ.	ზ. სილაგაძე		ჭრილი 1-1	მასშტაბი		
შეასრულა	რ. სილაგაძე					
შეამოწმა	ზ. სილაგაძე					

შპუნტი შ-1

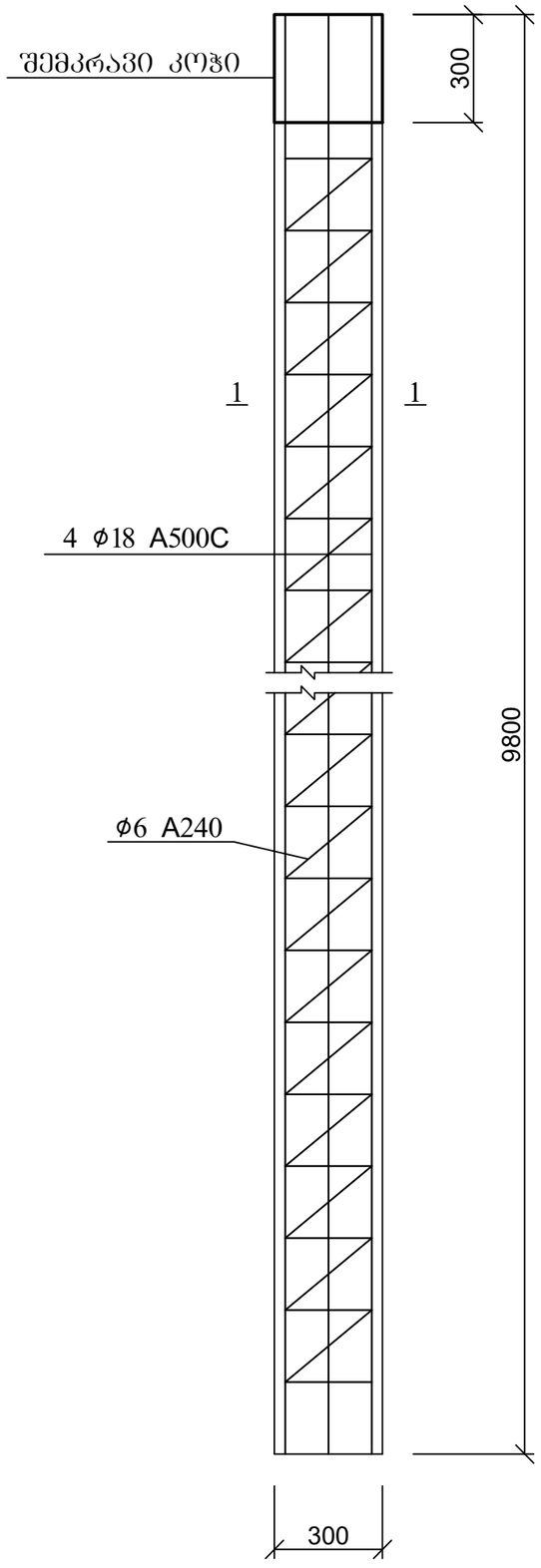

შპუნტის კვეთი 1-1

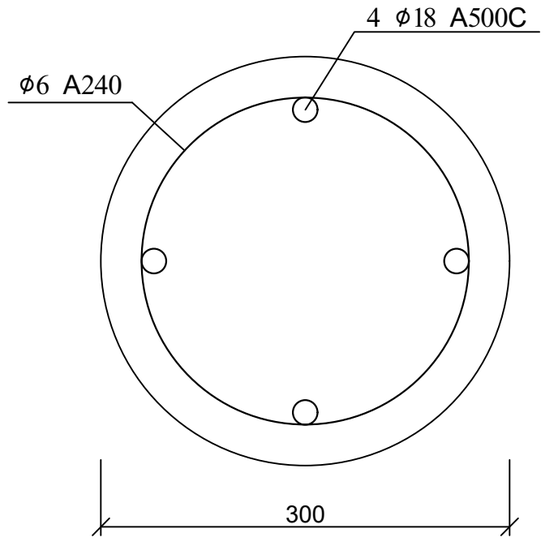

შპუნტების თავის შემკრავი კოჭი

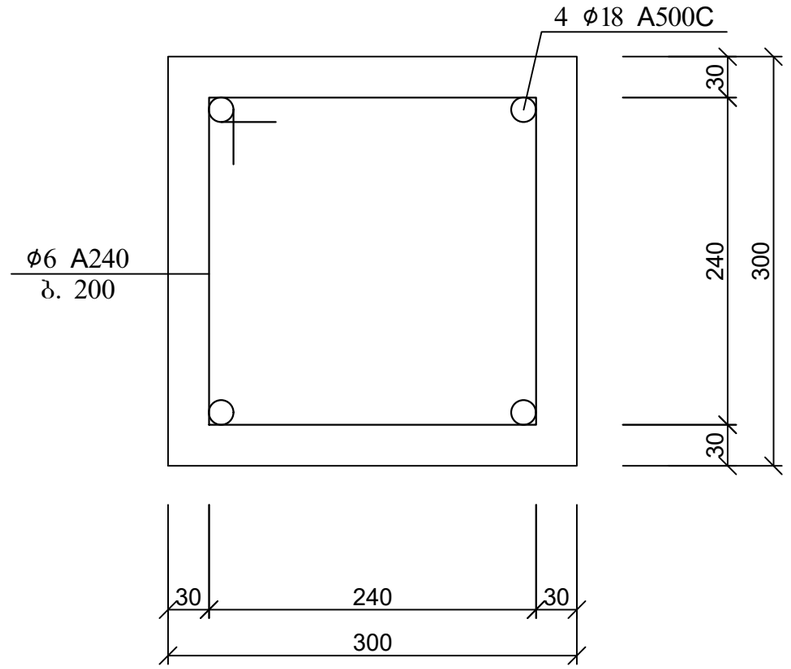

პოზ	დასახელება	რაოდ	წონა კგ	
			ერთ	სულ
	შპუნტი შ-1	155		
1	18 A500C L=10000	4	20	80
2	6 A240 ΣL=40 გ.მ	-	0.22	8.8
	ბეტონი B25			0.7 მ^3

პოზ	დასახელება	რაოდ	წონა კგ	
			ერთ	სულ
	შპუნტების შემკრავი კოჭი	63 გ.მ		
1	18 A500C ΣL=270 გ.მ	-	2	540
2	6 A240 L=1200	315	0.264	83.16
	ბეტონი B25			5.67 მ^3

ქალაქ თბილისში, ძვ. თბილისის რაიონში, შ. ნიშნიანიძის ქუჩის №8-10-ში მდებარე ტერიტორიაზე სასტუმროს ტიპის შენობის კონსტრუქციული პროექტი				სტადია	ფურც.	რაოდ
					კ-3	
დირექტორი	თ. მურვანიძე				შ.პ.ს. "არქიკოლეგიუმი"	
პრ. მთ. არქიტ.	თ. მურვანიძე					
პრ. მთ. ინჟინ.	ზ. სილაგაძე		შპუნტი შ-1; შპუნტების შემკრავი კოჭი; მასალის სპეციფიკაცია	მასშტაბი		
შეასრულა	რ. სილაგაძე					
შეამოწმა	ზ. სილაგაძე					

გადახურვის ფილის ფრაგმენტი

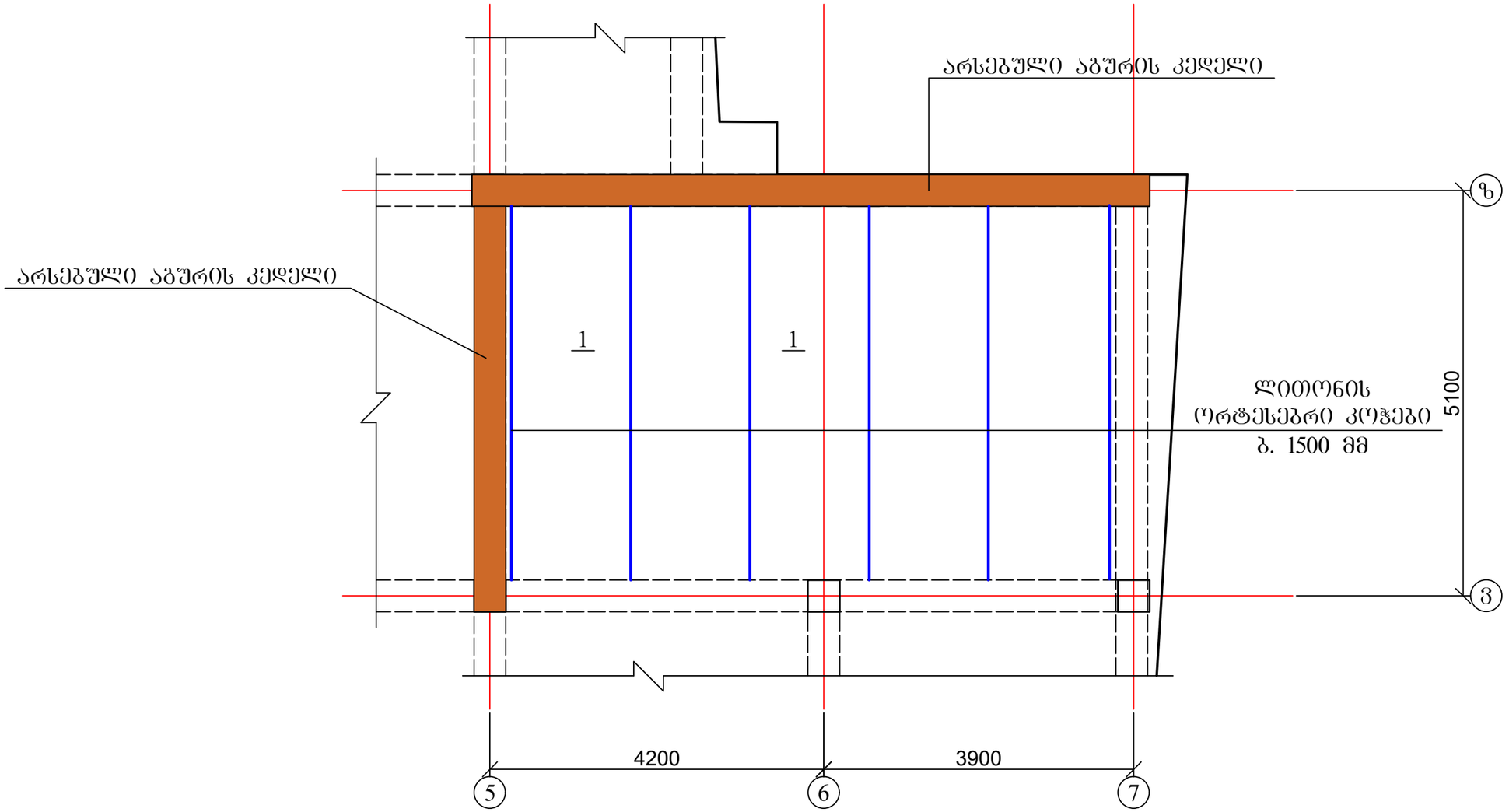

გადახურვის ფილის ჭრილი 1-1

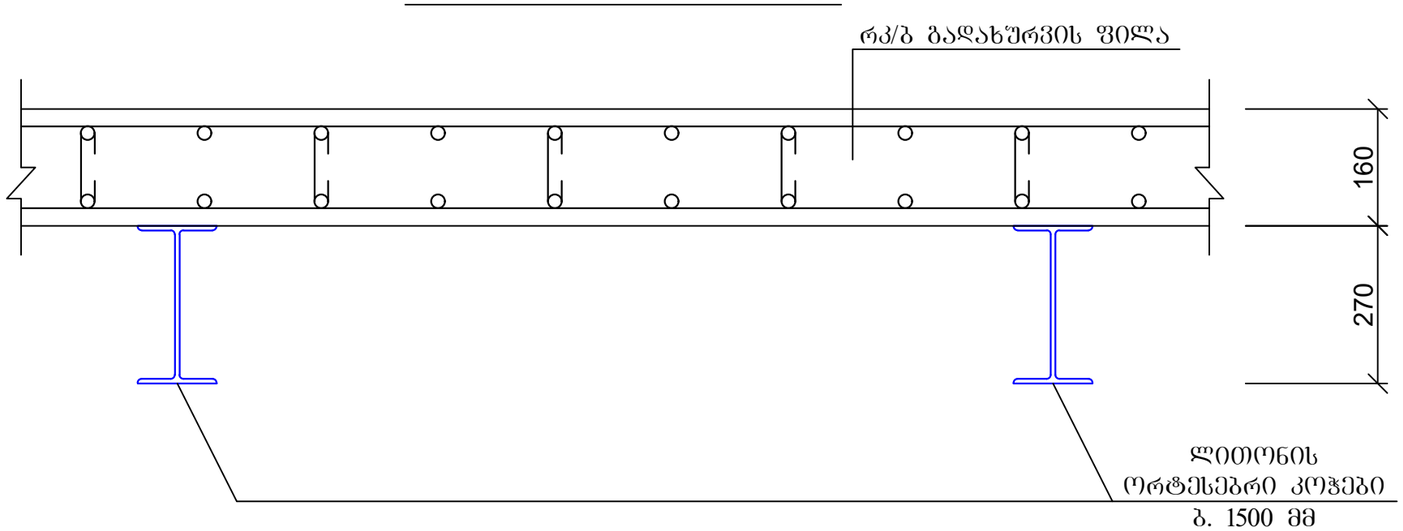

ქალაქ თბილისში, ძვ. თბილისის რაიონში, შ. ნიშნიანიძის ქუჩის №8-10-ში მდებარე ტერიტორიაზე სასტუმროს ტიპის შენობის კონსტრუქციული პროექტი				სტადია	ფურც.	რაოდ
					კ-1	
დირექტორი	თ. მურვანიძე					შ.პ.ს. "არქიკოლებიუმი"
პრ. მთ. არქიტ.	თ. მურვანიძე					
პრ. მთ. ინჟინ.	ზ. სილაგაძე		გადახურვის ფილის ფრაგმენტი	მასშტაბი		
შეასრულა	რ. სილაგაძე					
შეამოწმა	ზ. სილაგაძე					

დიპლომი

Г-I № 182323

ეს დიპლომი მიეცა სილაგაძე
ზაური აპოლონის ძეს
მასზე, რომ იგი 1971 წელს შევიდა
ვ.ი. ლენინის სახ. საქართველოს
პოლიტექნიკურ ინსტიტუტში
და 1976წელს დაამთავრა
ალნიშნული ინსტიტუტის
სრული კურსი სპეციალობით
სამრეწველო და სამოქალაქო
მშენებლობა
სახელმწიფო საგამოცდო კომისიის 1976 წ.
„22“ ივნისის გადაწყვეტილებით
ზ.ა. სილაგაძეს მიენიჭა
ინჟინერ-მშენებლის კვალიფიკაცია.

სახელმწიფო საგამოცდო კომისიის თავმჯდომარე
რექტორი
მდივანი

ქალაქი თბილისი 1980წ. „17“ IV

სარეგისტრაციო № 4993-Сгр

Грузинский яз.

ДИПЛОМ

Г-I № 182323

Настоящий диплом выдан Силагадзе
Заури Аполлоновичу
в том, что он в 1971 году поступил
в Грузинский политехнический
ин-т им. В.И. Ленина
и в 1976 году окончил полный курс
названного института
по специальности
Промышленное и гражданское
строительство

Решением Государственной экзаменационной
комиссии от „22“ июня 1976 г.
Силагадзе З.А.
присвоена квалификация
инженера-строителя

Председатель Государственной
экзаменационной комиссии
Ректор
Секретарь

м. п.

Город Тбилиси „17“ IV 1980 г.

Регистрационный № 4993-Сгр.

Московская типография Гознака. 1976.

ზაურ სილაგაძე
(საპროექტო სამუშაოების გამოცდილება)

ქ. თბილისი, ვაკე-საბურთალოს რაიონი, სოფ. დიდგორი: (995 51)-14 79 80

დაბადების თარიღი: 2 იანვარი, 1951
ოჯახური მდგომარეობა: დაოჯახებული

განათლება:

1971 – 1976 ***საქართველოს პოლიტექნიკური ინსტიტუტი.***
სამშენებლო ფაკულტეტი
ინჟინერ-მშენებლის სპეციალობა

სამუშაო გამოცდილება:

2/08/1976 – 15/02/1992 ***თბილისის ზონალური სამეცნიერო კვლევითი და საპროექტო ინსტიტუტი "თბილზნიეპი"***
ინჟინერ კონსტრუქტორი
უფროსი ინჟინერი
ჯგუფის ხელმძღვანელი
პროექტის მთავარი ინჟინერი
პროექტის მთავარი კონსტრუქტორი

15/09/1989 – 15/01/1990 ***მივლინება კამბოჯის სახალხო რესპუბლიკაში, საპროექტო და სამშენებლო სამუშაოები***

10/11/1999 – 24/03/2004 ***შპს "არქგეოზი"-ს მთავარი ინჟინერი***

- კოსტავას ქ. 47-ში აშენებული 16 სართულიანი საცხოვრებელი სახლისა და სასტუმრო ვარაზის მთავარი კონსტრუქტორი და მშენებელი.
- ხორავას ქ. 4-ში 9 სართულიანი საცხოვრებელი სახლის მთავარი კონსტრუქტორი და მშენებელი.

07/06/2005 – 12/05/2006 ***შპს "გიკსი"-ს მთავარი ინჟინერი***

- სააქციო საზოგადოება "ცოდნის" შენობაზე 1 სართულის დაშენების მთავარი კონსტრუქტორი და მშენებელი.

10/07/2007 – 01/06/2010 ***შპს "გასნიკკომპანი"-ს მთავარი ინჟინერი***

- საცხოვრებელი სახლი დოლიძის ქუჩა №46-ში და ბალანჩივაძის ქუჩა №41-ში მთავარი კონსტრუქტორი და მშენებელი.

02/01/2007 – 16/07/2010 *შპს "პროექტი 21"*

- სასჯელაღსრულებისა და პრობაციის სამინისტროს დაკვეთით რუსთავის №6, გეგუთის №8 და ქსნის №7 სასჯელაღსრულების დაწესებულების პროექტების მთავარი კონსტრუქტორი.

1/06/2009 – 2011 წ. *შპს "გონი 2009"*
მთავარი ინჟინერი
შ.პ.ს. „გუნსან ტრაფიქ ელექტრიკ ვე ინშაათ მუჰენდისლიკ სანაი თიჯარეთ ლიმიტედ შირქეთი"-ს ქვეკონტრაქტორი

- იმერეთის რეგიონში შიდასახელმწიფოებრივი მნიშვნელობის საავტომობილო გზებზე დასახლებული პუნქტების გადასახვევებთან ინდივიდუალური პროექტირების საინფორმაციო-საგზაო ნიშნების მოწყობის სამუშაოები.

- კახეთის რეგიონში შიდასახელმწიფოებრივი მნიშვნელობის საავტომობილო გზებზე დასახლებული პუნქტების გადასახვევებთან ინდივიდუალური პროექტირების საინფორმაციო-საგზაო ნიშნების მოწყობის სამუშაოები.

2010-2013 წლები *შპს "ერდო"*
მიწვეული სპეციალისტი კონტრაქტით,
ლაითურის სასჯელაღსრულების პროექტების
მთავარი კონსტრუქტორი (მიმდინარეობს მშენებლობა)
დოკუმენტაცია გრიფით საიდუმლო.

2011 წლიდან დღემდე *შპს "დიდგორი-2011"*
დამფუძნებელი და მთავარი კონსტრუქტორი
მრავალსართულიანი საცხოვრებელი სახლების მთავარი კონსტრუქტორი

2014 წელი *მძლეოსნობის ოლიმპიური კომპლექსის მთავარი კონსტრუქტორი*

2014 წლიდან დღემდე *შპს "ბინექს"*
მთავარი კონსტრუქტორი
მრავალსართულიანი საცხოვრებელი სახლების მთავარი კონსტრუქტორი

კომპიუტერი და ენები:

- კომპიუტერული უნარ-ჩვევები: MONOMAKH Sapr, LIRA Sapr (მომხმარებლის დონეზე)
- ენები: ქართული, რუსული (სრულყოფილად).

საქართველო

მოქალაქის პირადობის მოწმობა



პირადი № 01003008527

სახელი ზაურ

გვარი სილაგაძე

დაბადების თარიღი 20.01.1951

დაბადების ადგილი წყალტუბო

№ ბ 1414903

პირადი ხელმოწერა

მისამართი თბილისი ს. დიღომი

მოწმობის გამცემი ორგანოს დასახელება სამოქალაქო რეესტრის სააგენტოს საბურთალოს სამსახური

გაცემის თარიღი 25.03.2011

მოქმედების ვადა 25.03.2021

რეგისტრაციის თარიღი 25.03.2011

ბ.ა.

უფლებამოსილი პირის ხელმოწერა

[illegible]