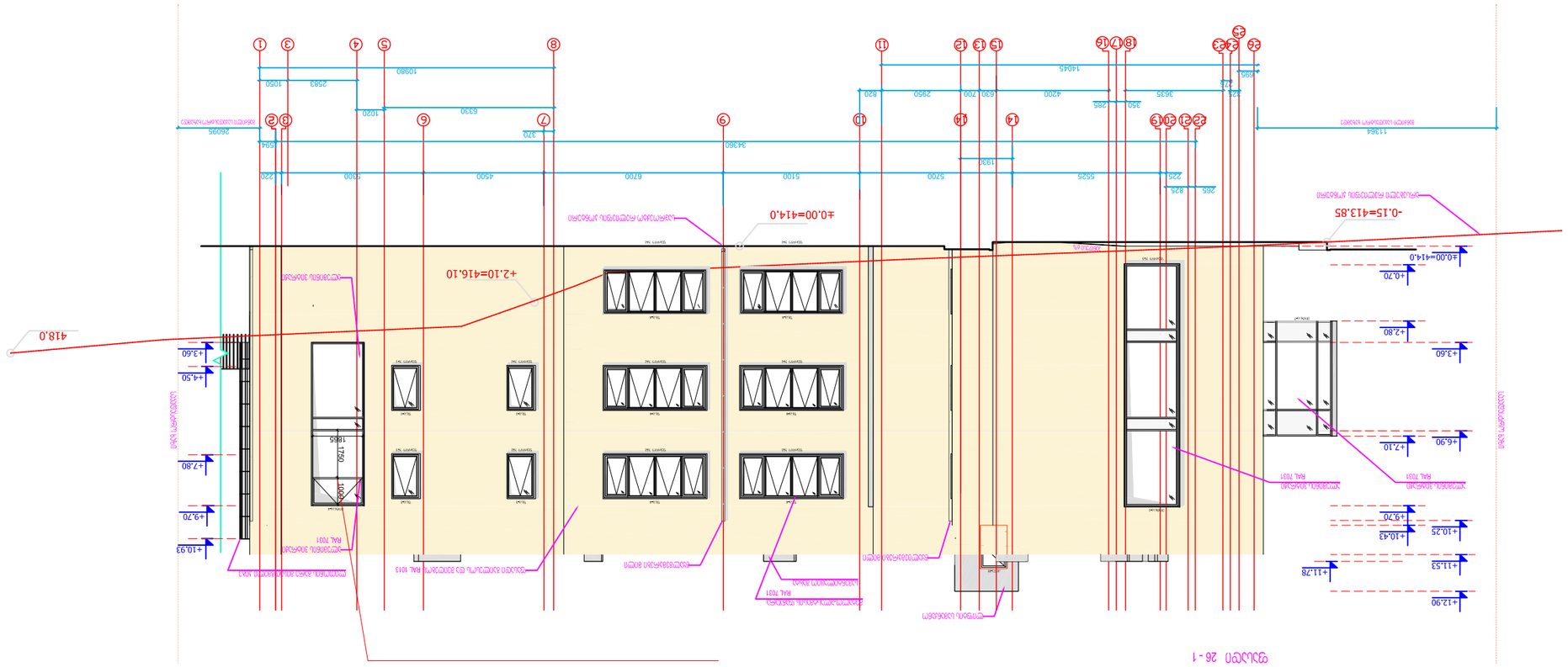
418,0
+2,10=416,10
±0,00=414,0
-0,15=413,85
+0,70
+2,80
+3,60
+4,50
+6,90
+7,10
+7,80
+9,70
+10,25
+10,43
+10,93
+11,53
+11,78
+12,90
1750
1655
1005
1 2 3 4 5 6 7 8 9 10 11 12 13 14 15 16 17 18 19 20 21 22 23 24 25
1 2 3 4 5 6 7 8 9 10 11 12 13 14 15 16
26095
1020
630
1050
2563
10980
14045
1364
320
3525
4200
2850
5525
5700
5100
6700
4500
5300
2220
34360
1930
265
825
2241
320
265
820
2850
4200
3525
320
265
824
695
594
370

ნახაზმა არ განიცადა ცვლილება

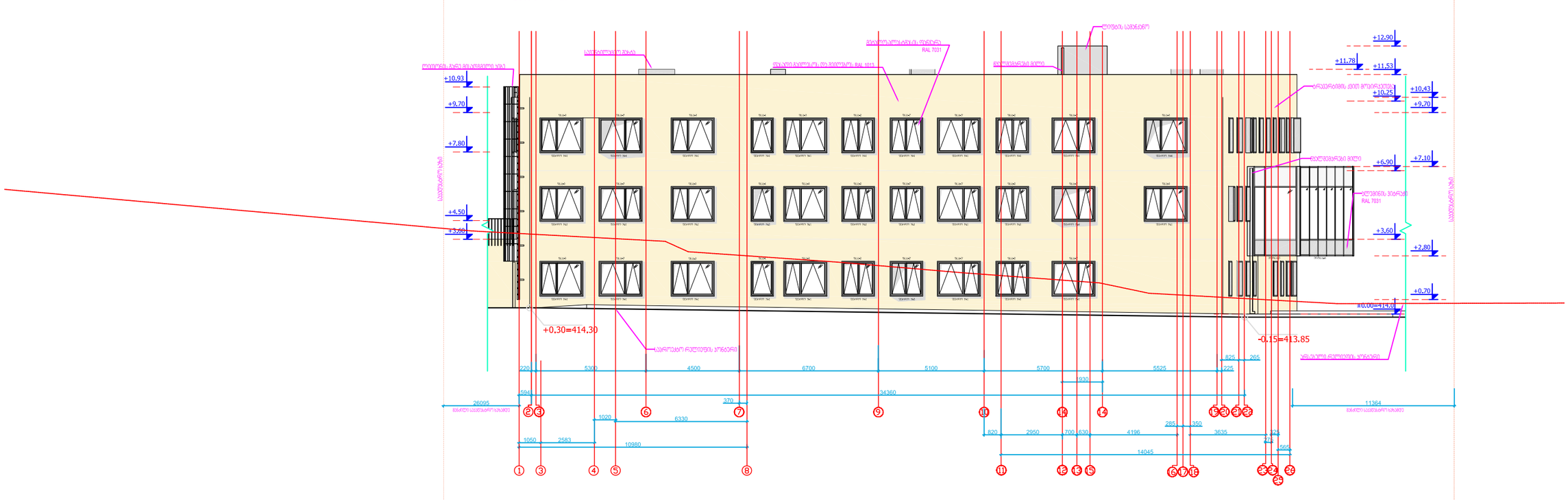

ნახაზმა არ განიცადა ცვლილება

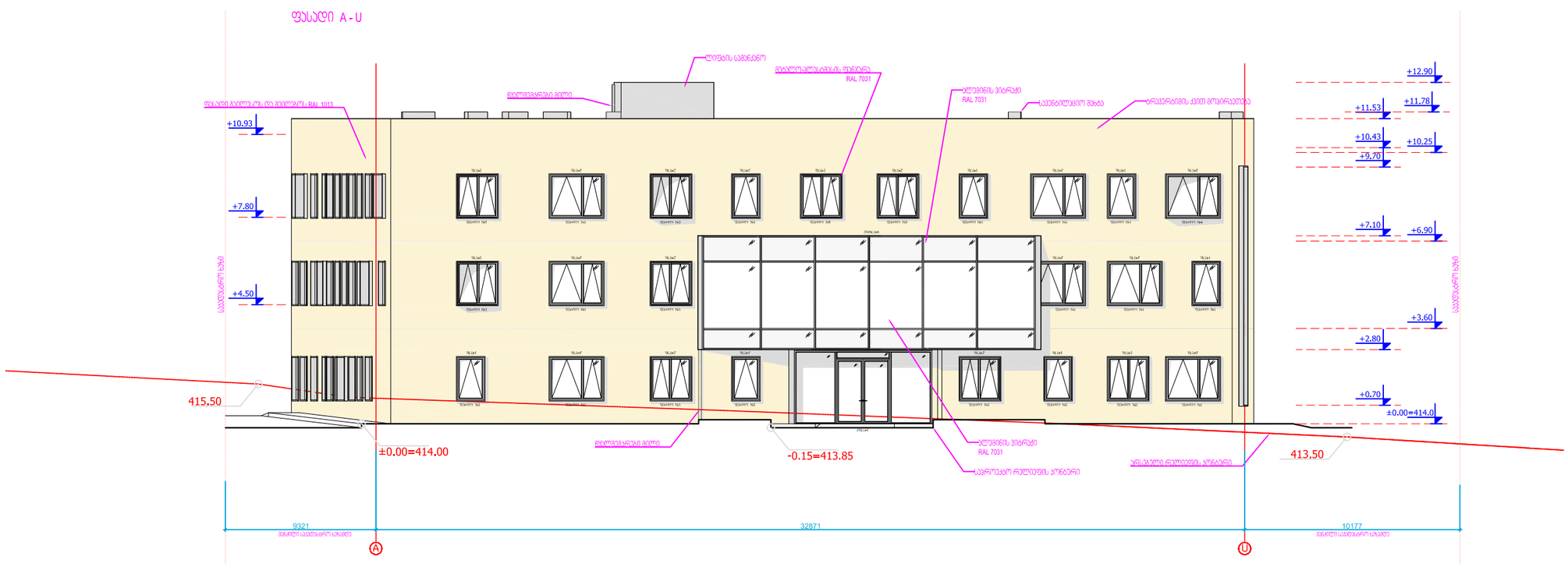

ვიტრაჟს დაემატა გაღებადი ნაწილი

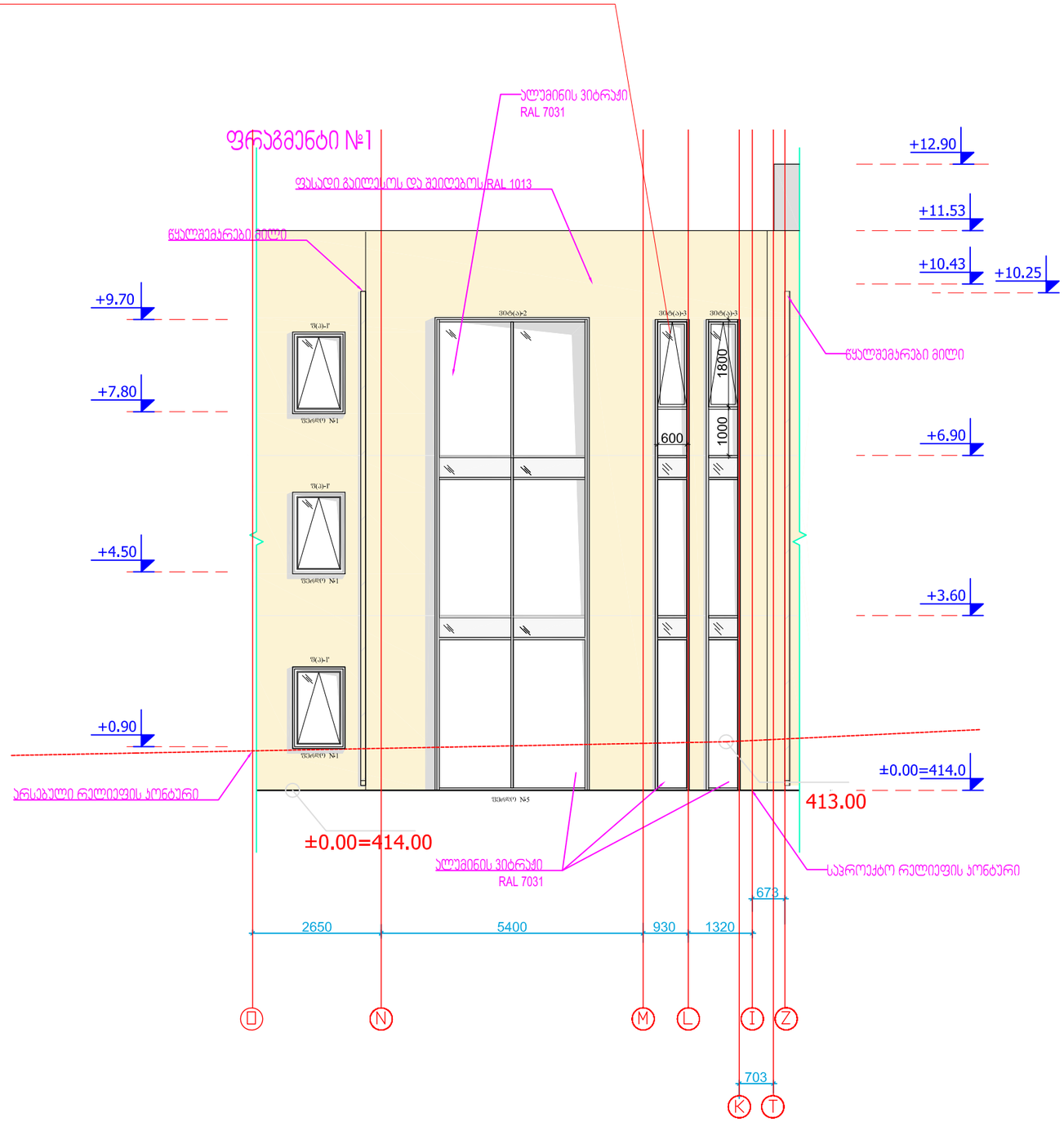

ნახაზმა არ განიცადა ცვლილება

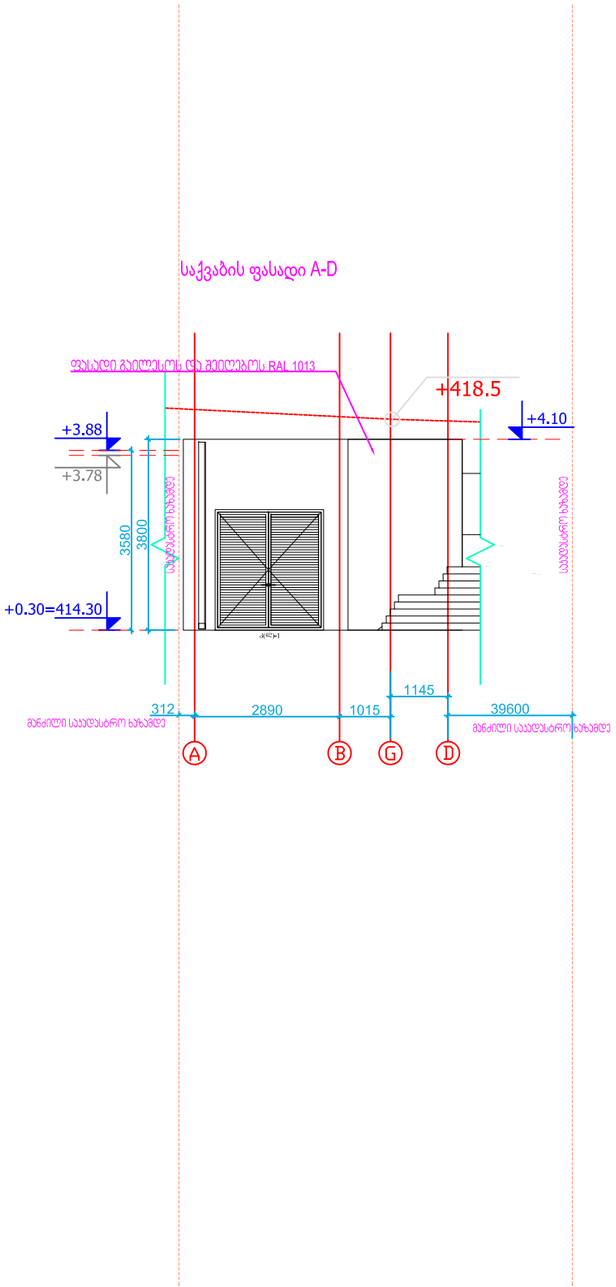

ნახაზმა არ განიცადა ცვლილება

