გეგმარებითი ნაწილი

სართულის გეგმა 3.100 ნიშნულზე

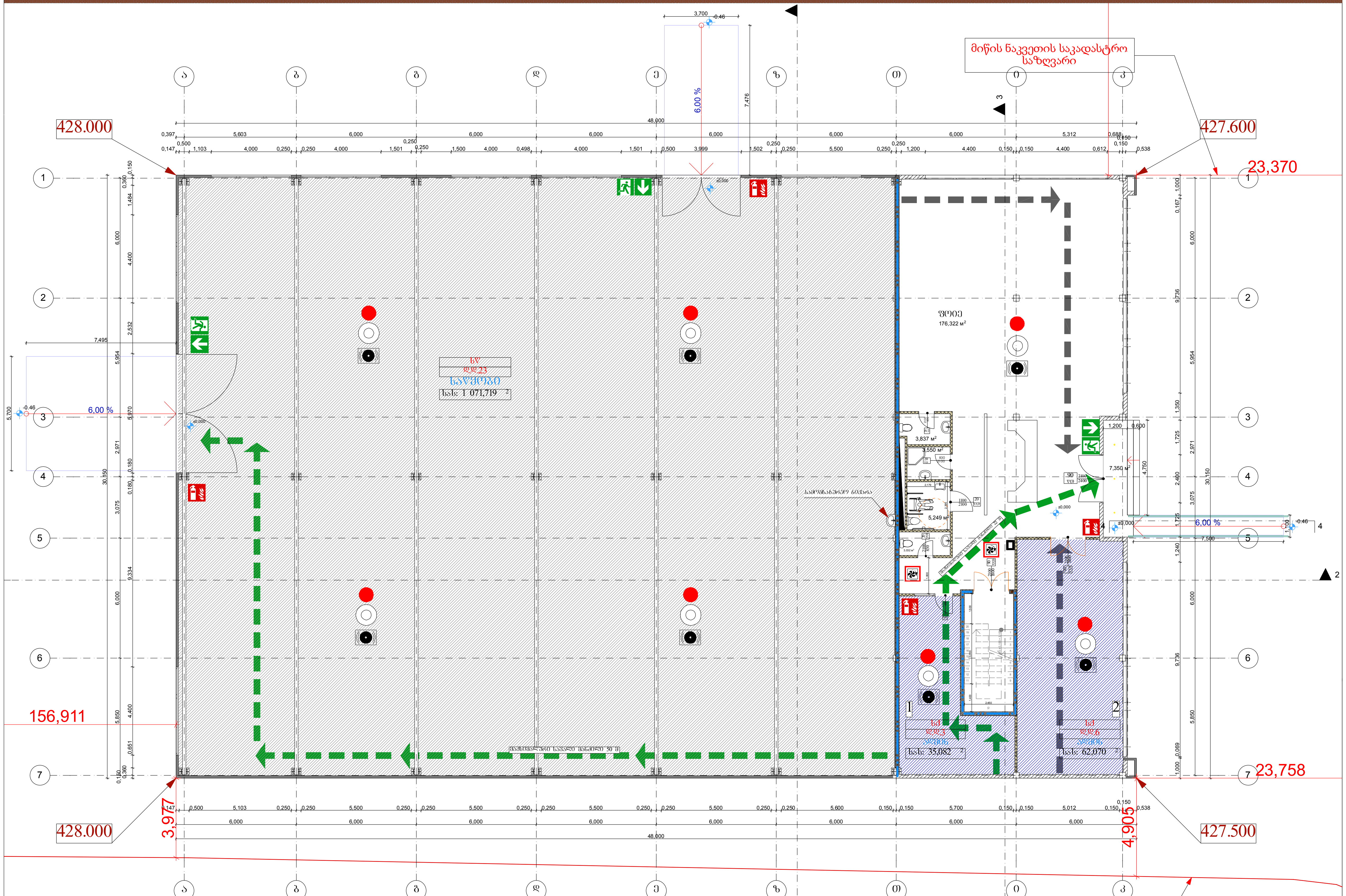

დაკავებულობა	სწ	სქ	სქ			
სახელი	საწყობი	ადმინ.	ადმინ.			
ნომერი		1	2			
ფართი	1071.72 კვ/მ	35.08/მ	62.07 კვ/მ			1168.87 კვ/მ
დ.დ.	23	3	6			32

სასაწყობო ჯგუფი (სწ)

საქმიანი ჯგუფი (სქ)

არქიტექტურული პროექტი

№ 6

თბილისი

პირობითი აღნიშვნები

- მაქსიმალური სავალი მანძილი
- მისაწვდომი სვლაგეზი
- კედლის ცეცხლმედეგობა (ორსაათიანი)
- ბეტონის ბლოკის წყობა
- თაბაშირმუყაოს ტიხარი
- სენდვიჩპანელი
- ბეტონის ბლოკის წყობა
- N — ჩრდილოეთი
- ნიშნული
- აბსოლუტური ნიშნული ±0 512,00
- ა/დ ღერძის ხაზი
- კარის სიგანე / სიმაღლე 950 / 2100; 90 / წთ — ცმ. ხარისხი
- სქ / დ.დ.2 / ადმინ / სას: 62,394 — სასარგებლო ფართი; დასახელება; დაკავებულობის დატვირთვა; დაკავებულობის ჯგუფი (ქვეჯგუფი)
- გასასვლელი
- კვამლის აღმომჩენი
- ავტოსაშხეფი
- სახანძრო განგაშის სისტემა
- ხელის ცეცხლმაქრი
- ხელოვნური ვენტილაცია

შპს "იმედი R"

დირექტორი	რ. ხვედელიძე	
პრ. ავტორი		
შეასრულა		

სტადია	ფურც.	თარიღი	მასშტაბი	ფორმატი
არქ. პრ.		2018		A 3

გეგმარებითი ნაწილი

სართულის გეგმა 3.100 ნიშნულზე

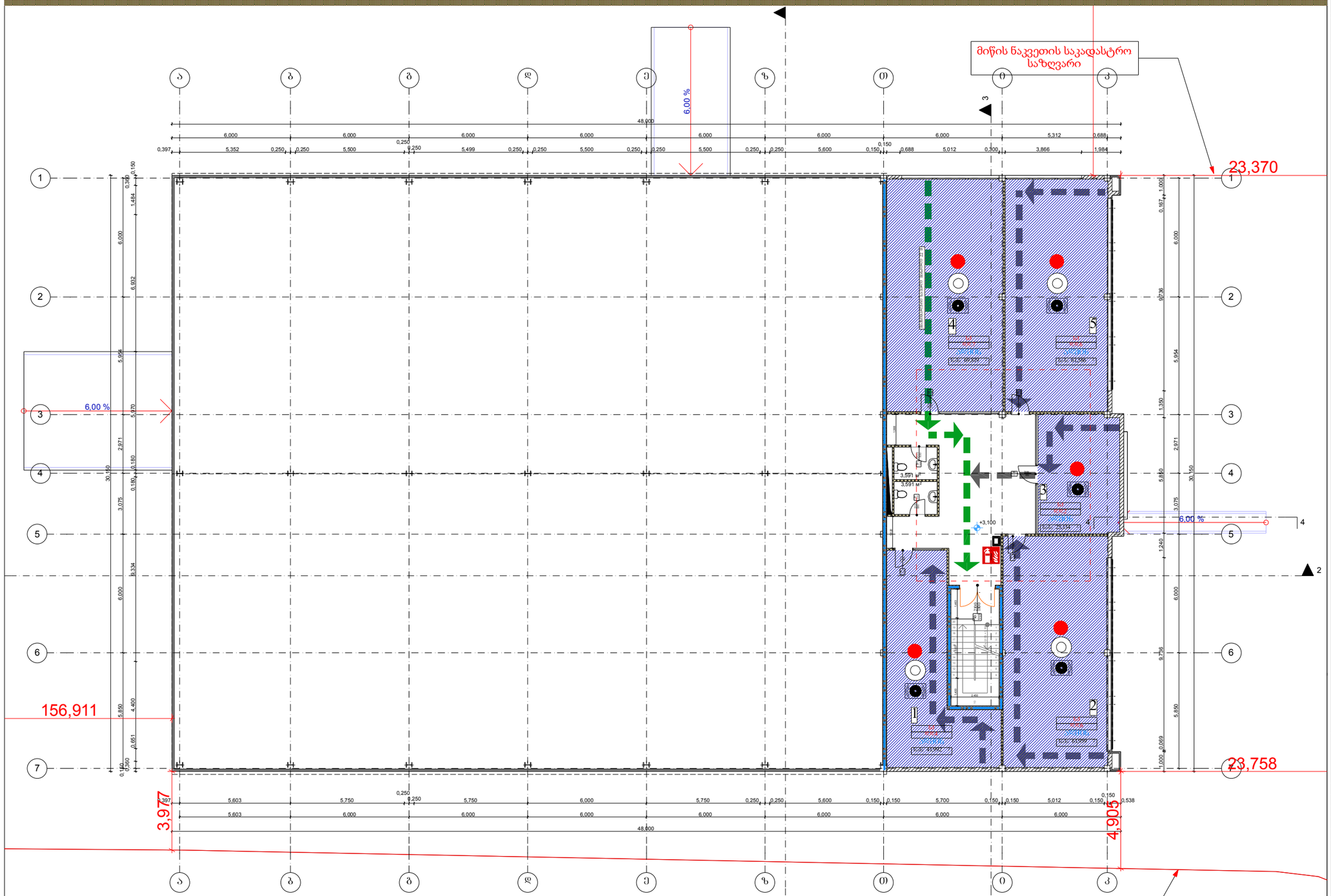

დაკავებულობა	სძ	სძ	სძ	სძ	სძ	
სახელი	ადმინ.	ადმინ.	ადმინ.	ადმინ.	ადმინ.	
ნომერი	1	2	3	4	5	
ფართი	41.99 კვ/მ	61.96 კვ/მ	25.13 კვ/მ	69.82 კვ/მ	61.59 კვ/მ	260.49 კვ/მ
დ.დ.	4	6	2	7	6	25

სასაწყობო ჯგუფი (სწ)

საძმიანი ჯგუფი (სძ)

არქიტექტურული პროექტი № 6

თბილისი

პირობითი აღნიშვნები

მაქსიმალური სავალი მანძილი

მისაწვდომი სვლაგეზი

კედლის ცეცხლმედეგობა (ორსაათიანი)

ბეტონის ბლოკის წყობა

თაბაშირმუყაოს ტიხარი

სენდვიჩპანელი

ბეტონის ბლოკის წყობა

ჩრდილოეთი

ნიშნული

აბსოლუტური ნიშნული

±0

512,00

ღერძის ხაზი

კარის სიგანე სიმაღლე

950 2100

90 წმ

ფ. ხარისხი

სძ

ფდ 2

კაბინა

სან: 62,394

სახარჯთაღრიცხვო წარმომადგენელი

დასახელება

დაკავებულობის დატვირთვა

დაკავებულობის ჯგუფი (ქსეჯგუფი)

გასასვლელი

კვამლის ადმოძრავნი

ავტოსაშხეფი

სახანძრო განგაშის სისტემა

ხელის ცეცხლმაქრი

ხელოვნური ვენტილაცია

შპს "იმედი R"

დირექტორი	რ. ხვედელიძე	
პრ. აგტორი		
შესრულა		

სტადია	ფურც.	თარიღი	მასშტაბი	ფორმატი
არქ. პრ.		2018		A 3

გეგმარებითი ნაწილი

სახურავის გეგმა

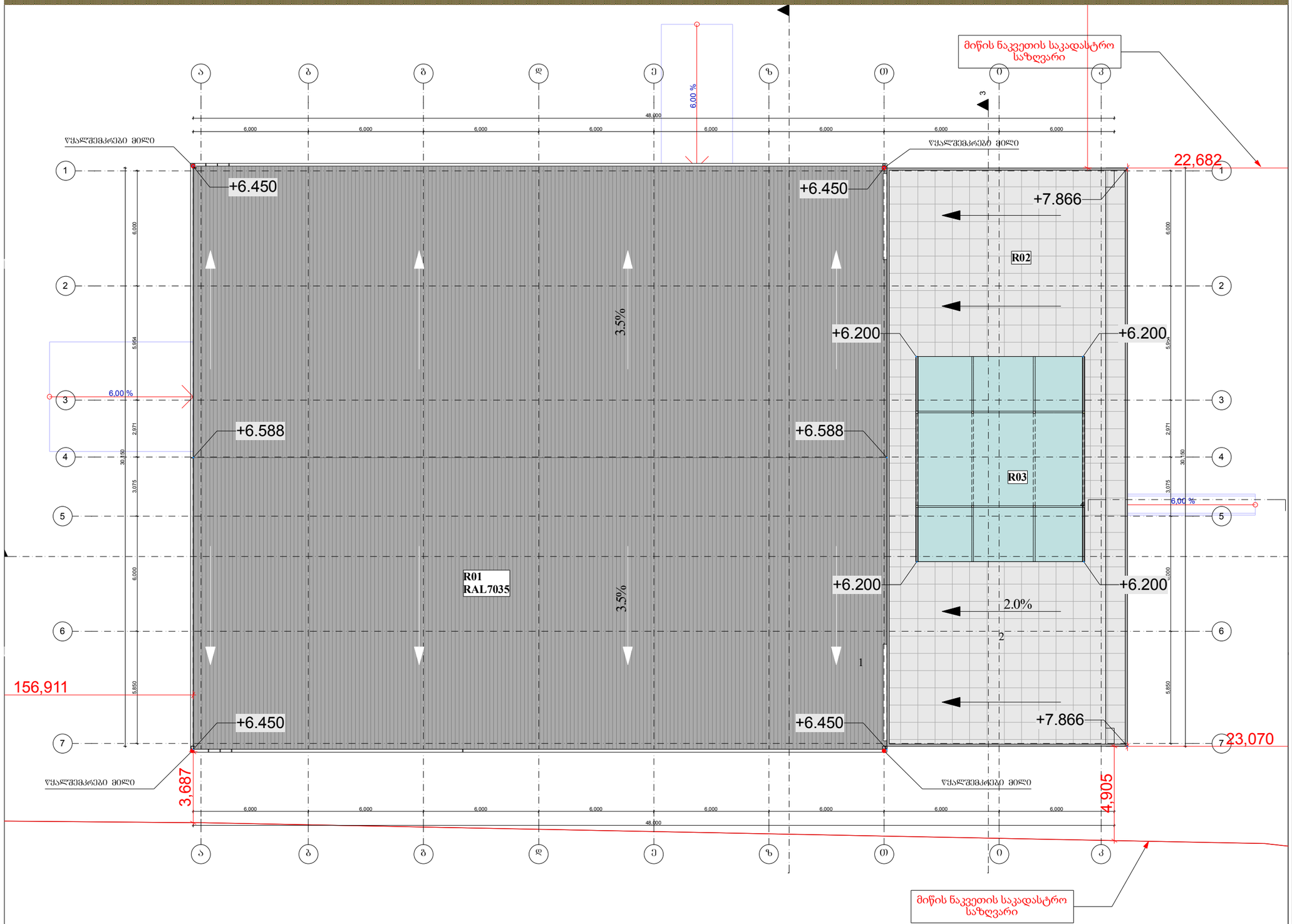

თბილისი

პიროგითი აღნიშვნები

R01 - სახურავი წარმოადგენს გალვანიზირებულ ლითონის მსხვრევადობის ძვრა გამძლე სახურავის სენდვიჩ-პანელის სისტემას, სისქე - 100მმ, ვერტიკალურად დატოვებული, ტრაპეციული პროფილისაგან, შიდა მხრივ პერფორირებული სისქე - 1000 მმ პანელის ზედა შრე სისქე - 0.5 მმ სისქის ღრმანარევებიანი, გალვანიზირებული ფოლგის შრით, RAL - 7035 პანელის ქვედა შრე სისქე - 0.5 მმ სისქის ღრმანარევებიანი, გალვანიზირებული ფოლგის შრით, RAL - 9002 შუაშრე - 100 მმ სისქის მსხვრევადი და გაწმენდილი ქვიშიანი სტრუქტურა - (EN 1602) 40 (±2) 110kg/m3, თვითმაბრძოლი ღრუსავე შენით, ორივე მხრივ პანელის მიმდებარედ მოთხოვნა -ს (EN 13165) 0.022-0.024 W/mK , პანელის ხანძარსაწინააღმდეგო მიმდებარედ მოთხოვნა (EN 13165) Level DS(TH) 11, ცეცხლგამძლეობის კლასის მიმდებარედ მოთხოვნა (EN 13501) - B. s2 . d0, წვეთის მიმანიშნებ მიმდებარედ მოთხოვნა (EN ISO 354) - % 2 (168 sT), სიმაღლის წინააღმდეგობა - -200 / +110 °C სენდვიჩ-პანელების გარაჟის ტიპი - ნაგებნის.

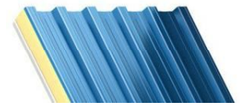

შპს "იმედი R"			
დირექტორი	რ. ხვედელიძე		
პრ. ავტორი			
შეასრულა			

სტადია	ფურც.	თარიღი	მასშტაბი	ფორმატი
არქ. პრ.		2018		A 3

არქიტექტურული პროექტი

№ 7

გეგმარებითი ნაწილი

სართულის გეგმა 0.000 ნიშნულზე

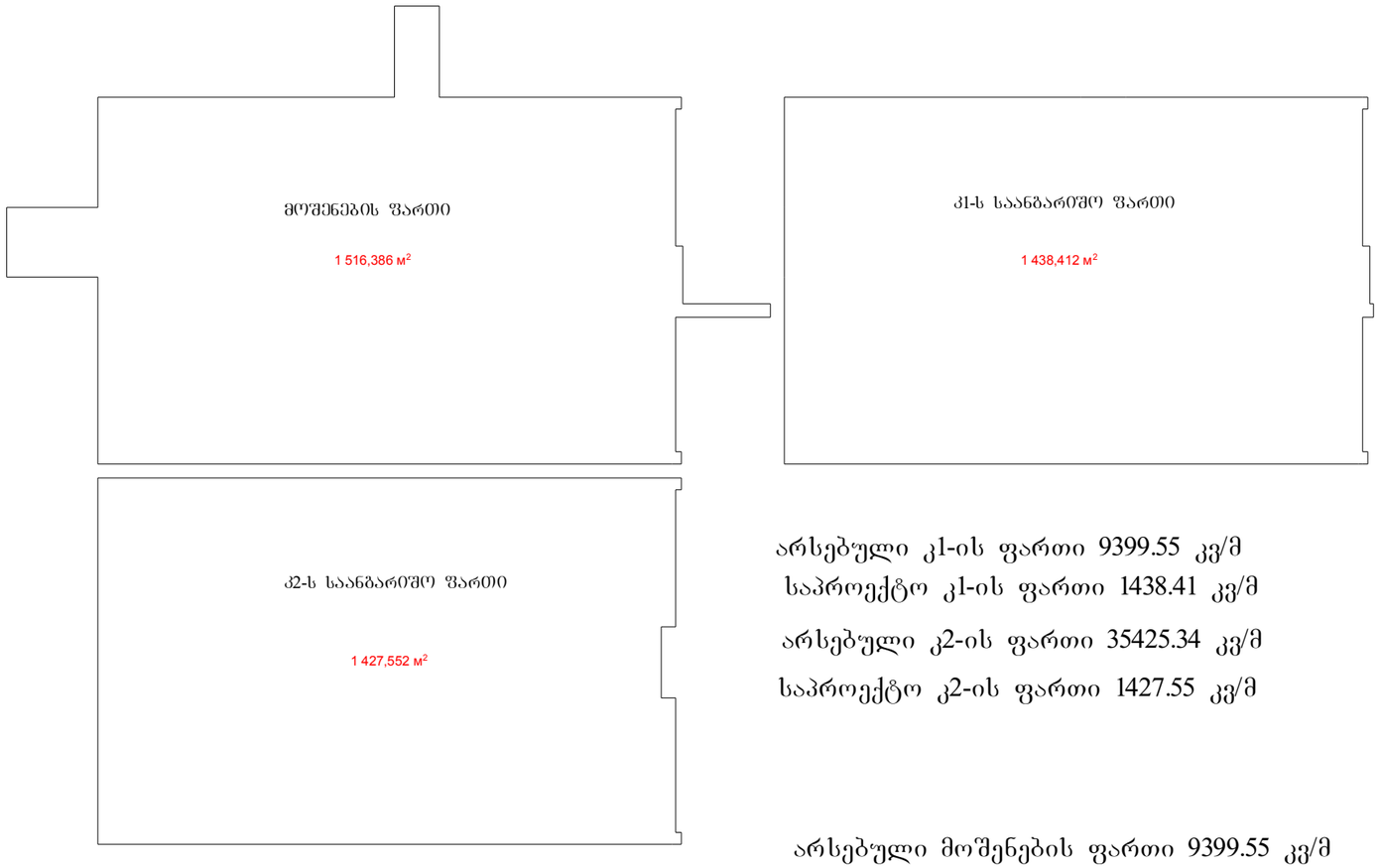

არსებული კ1-ის ფართი 9399.55 კვ/მ

საპროექტო კ1-ის ფართი 1438.41 კვ/მ

არსებული კ2-ის ფართი 35425.34 კვ/მ

საპროექტო კ2-ის ფართი 1427.55 კვ/მ

არსებული მოშენების ფართი 9399.55 კვ/მ

საპროექტო მოშენების ფართი 1516.39 კვ/მ

საერთო მოშენების ფართი 10915.94 კვ/მ

1 : 200

არქიტექტურული პროექტი № 8

თბილისი

პირობითი აღნიშვნები

კ1 = 10837.96/59780=0.2

კ2 =36852.89/59780=0.6

შპს
"იმედი R"

დირექტორი	რ. ხვედელიძე	
არ. ავტორი		
შესრულა		

სტადია	ფურც.	თარიღი	მასშტაბი	ფორმატი
არქ. პრ.		2018		A 3

გზა-კიბეების, მოაჯირებისა და სახელურების შესაბამისობა

თბილისი
პირობითი აღნიშვნები

გეგმა

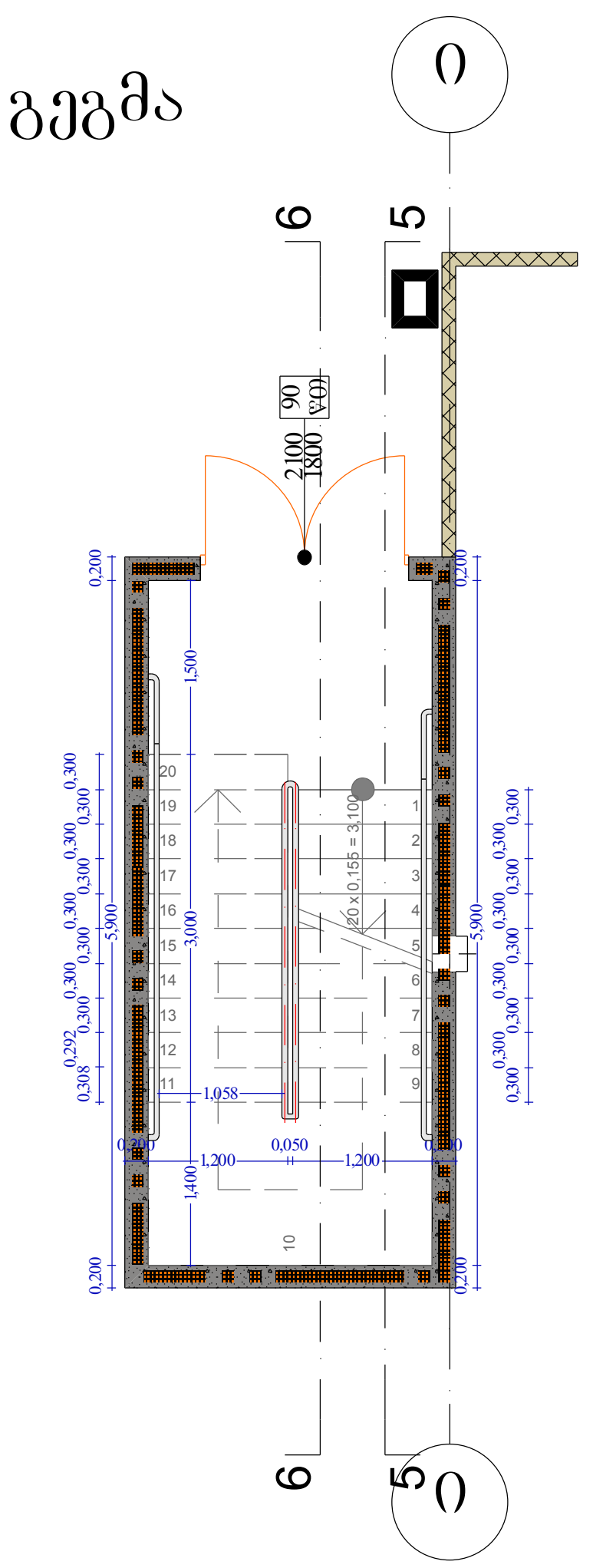

ჭრილი 5-5

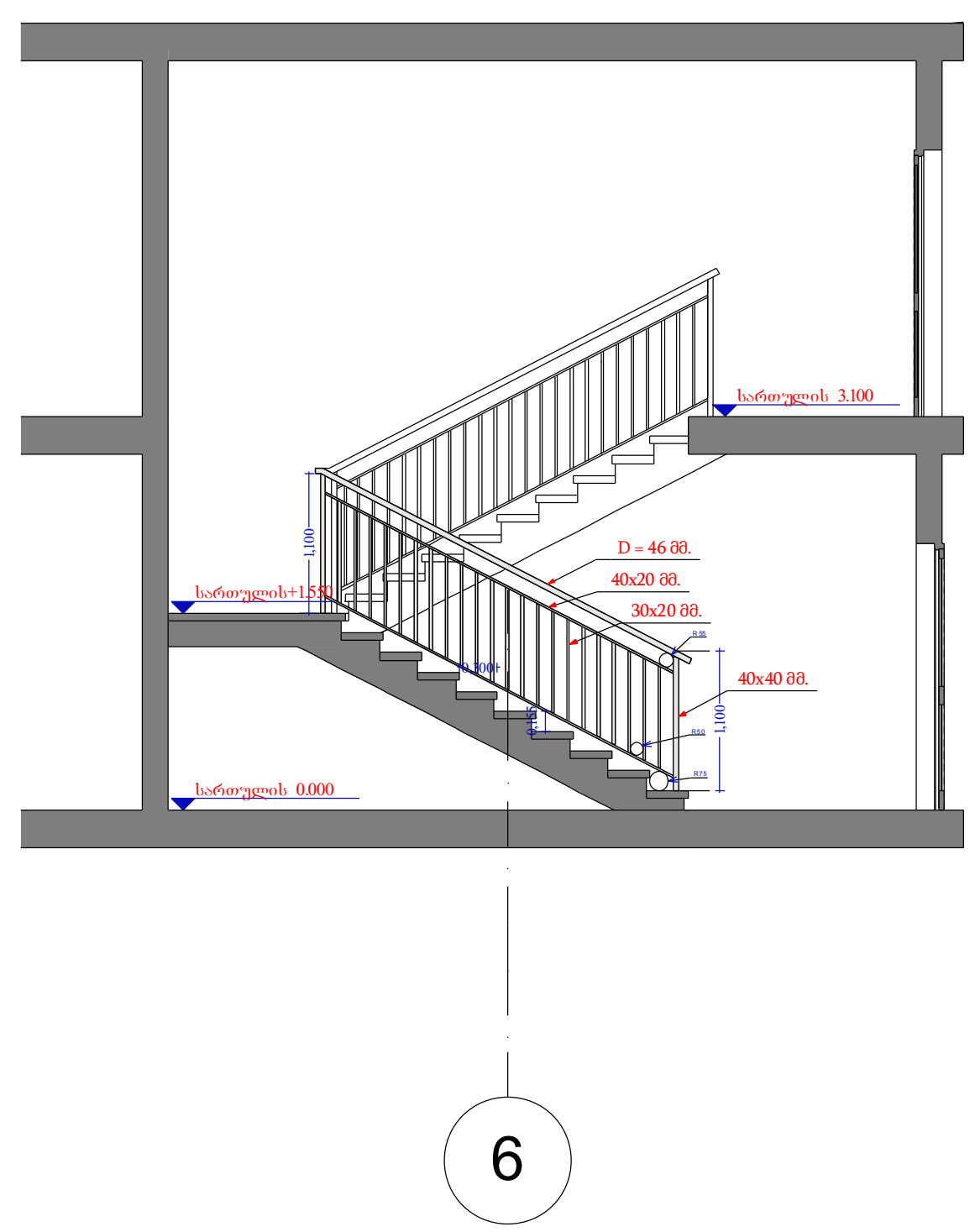

ჭრილი 6-6

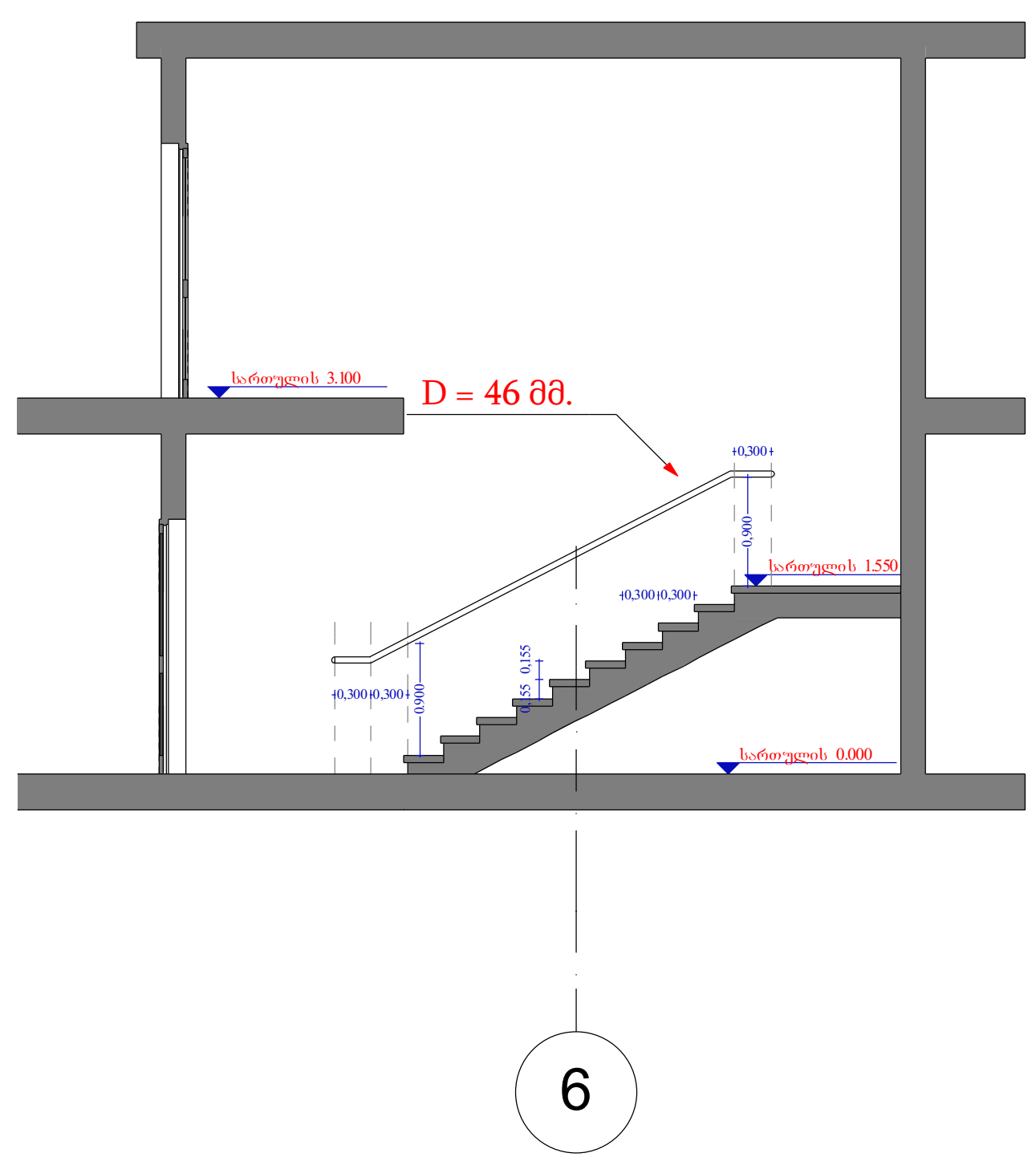

მოაჯირის ჭრილი

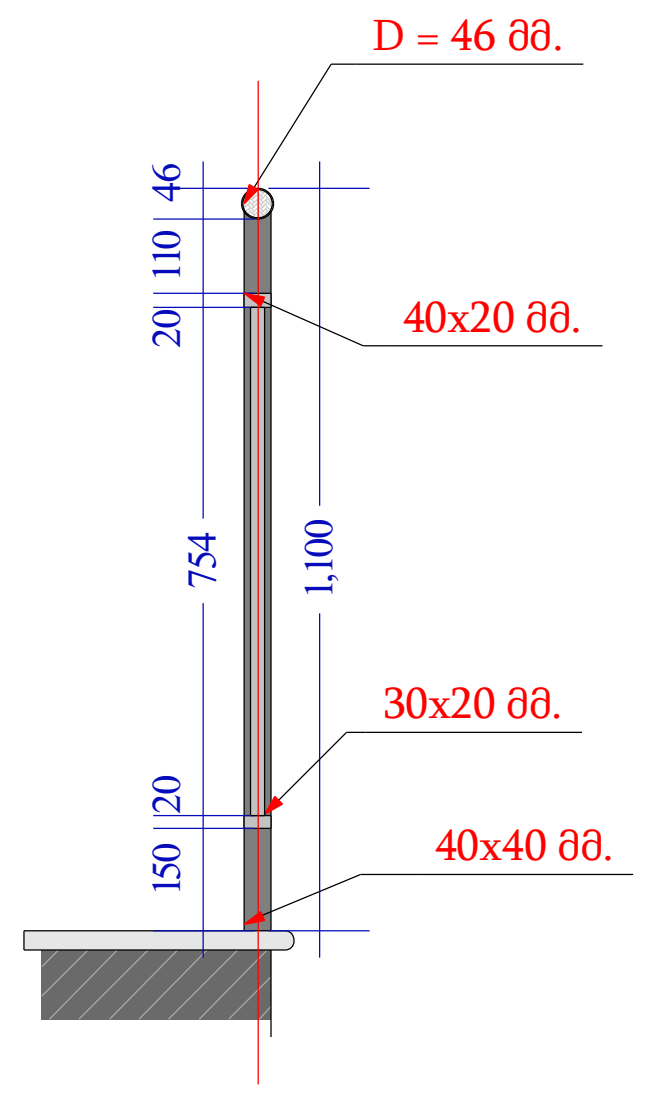

სახელურის ჭრილი

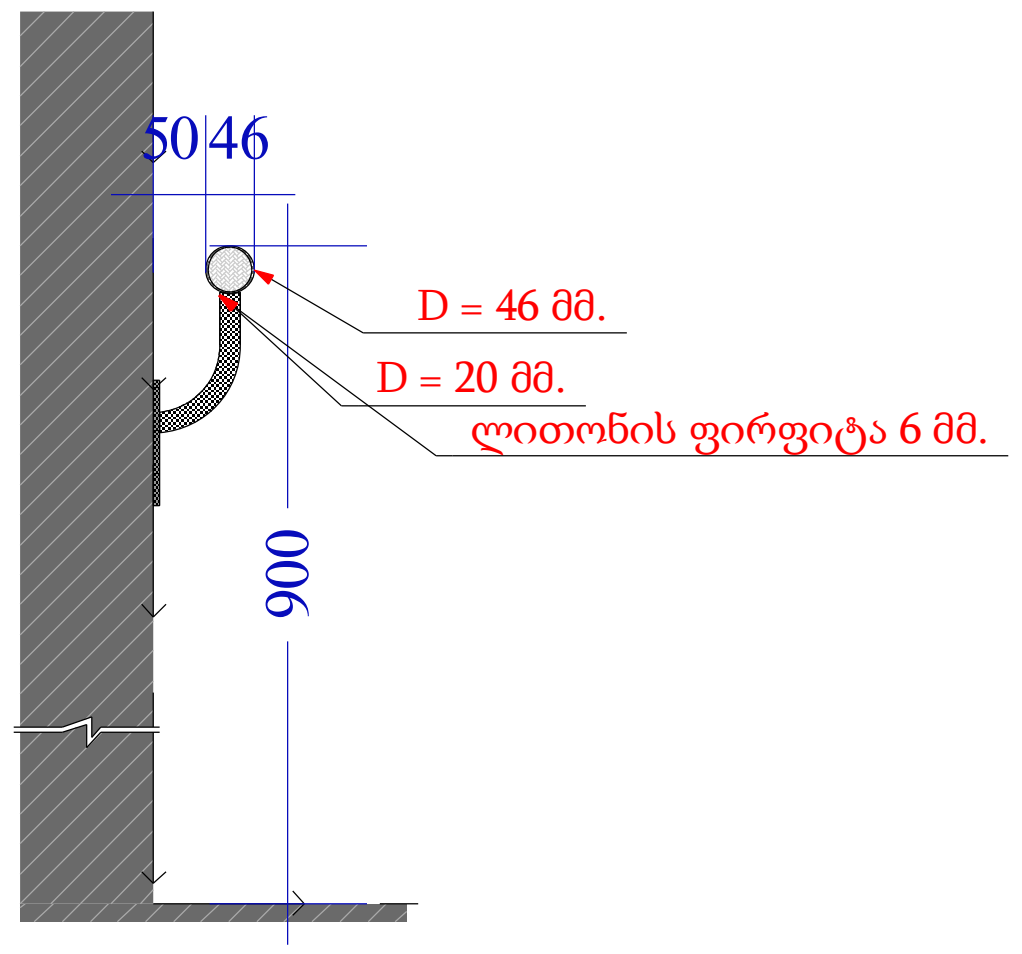

შპს
"იმედი R"

დირექტორი	რ. ხვედელიძე	
არ. ავტორი		
შეასრულა		

სტადია	ფურც.	თარიღი	მასშტაბი	ფორმატი
არქ. პრ.		2018		A 3

1 : 100

პანდუსი შშმ პირთათვის 6%-იანი დახრით

თბილისი

პირობითი აღნიშვნები

გეგმა

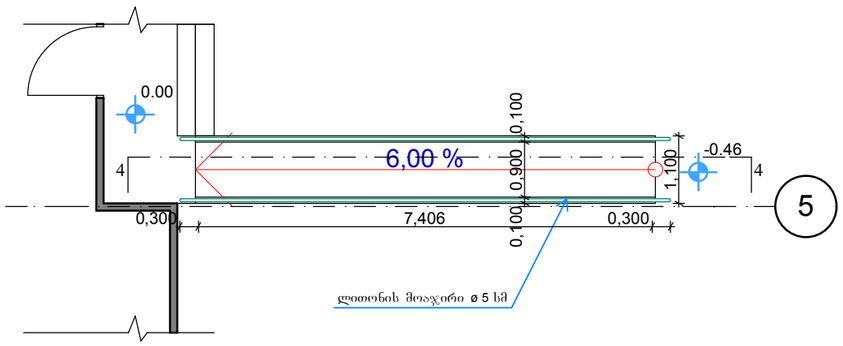

ჭრილი 4-4

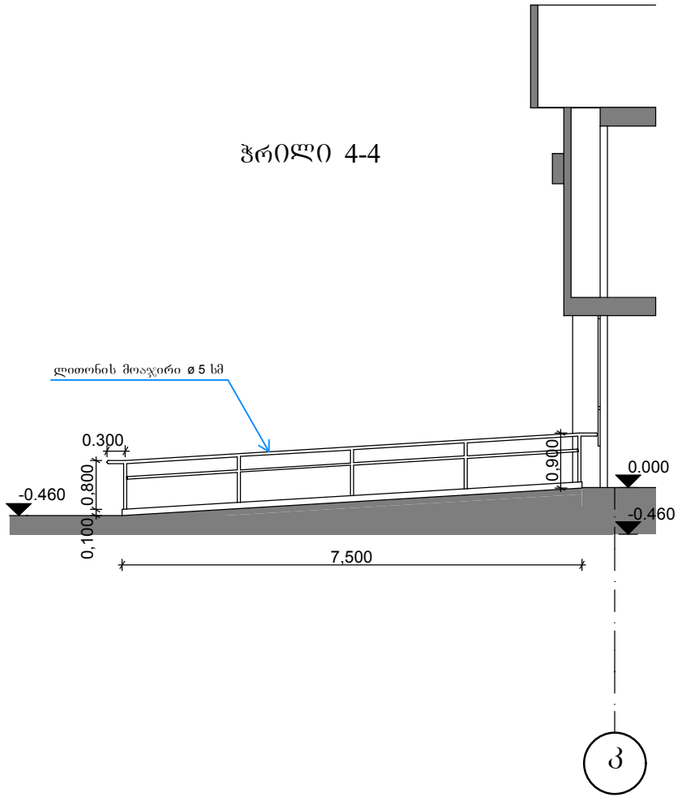

1 : 100

შპს
"იმედი R"

დირექტორი	რ. ხვედელიძე	
პრ. ავტორი		
შეასრულა		

სტადია	ფურც.	თარიღი	მასშტაბი	ფორმატი
არქ. პრ.		2018		A 3