განმარტებითი ბარათი

საპროექტო შენობა მდებარეობს მისამართზე. ქ თბილისი, დ.აღმაშენებლის გამზირი #164.

პროექტი მიზნად ისახავს სარეკლამო დაფის მოწყობას კედელზე. საპროექტო დაფის ზომები იქნება 70სმX90სმ-(სიგანე-სიგრძე). მასალა: ორგმინა და არაკალი.

აღნიშნული დაფის მოწყობის წინასწარი ესკიზი უკვე შეთანხმებულია მერიის მიერ AR1621142 განაცხადით.

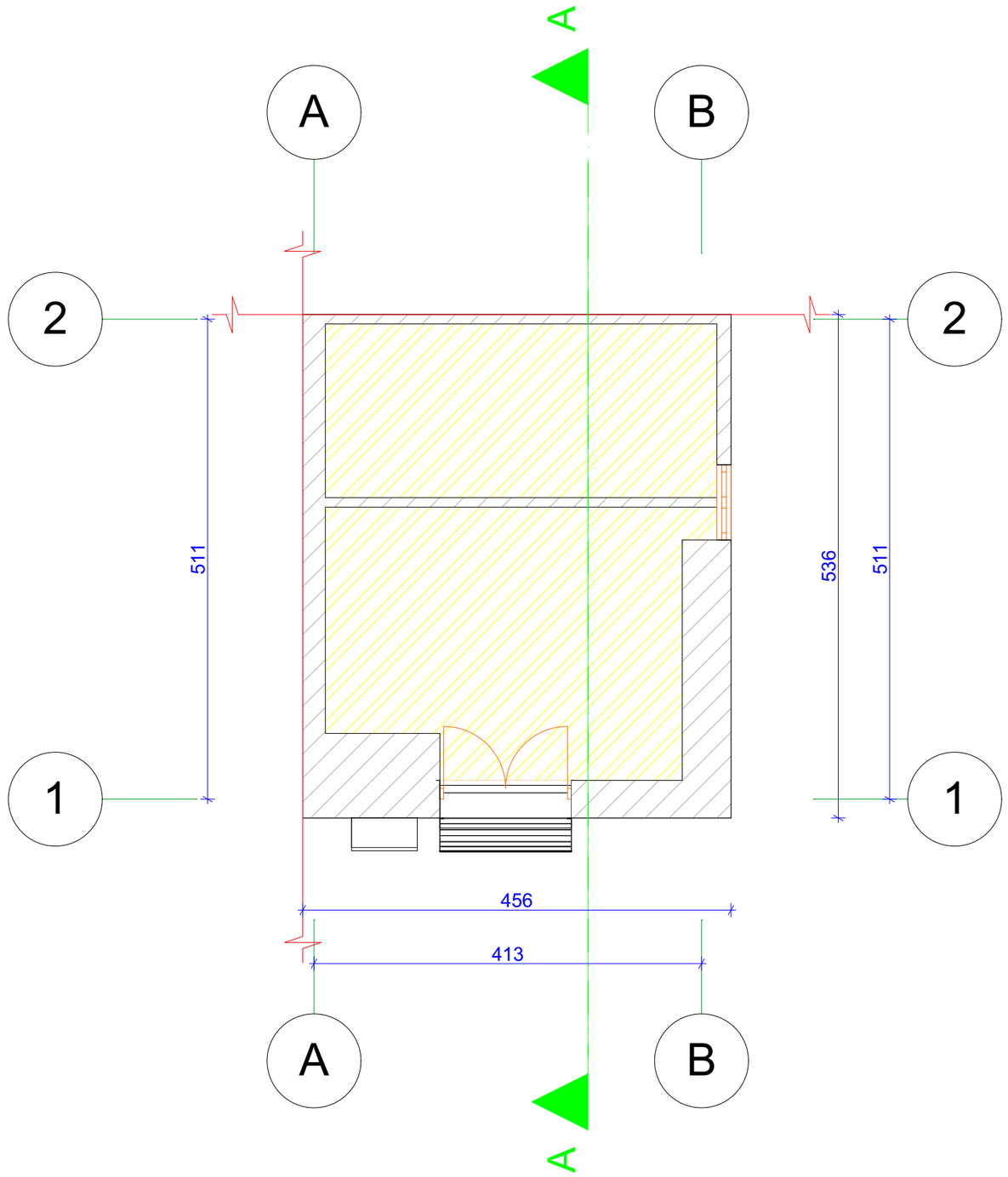

დამკვეთი: სახელი გვარი			აღმაშენებლის №164		დაკვეთა
დირექტორი	ზ. გეგელიძე		არქიტექტურული ნაწილი	სტადია	ფურცელი / რაოდენობა
დამკვეთი	ლ. მჭედლიშვილი				აზ-1
დაამუშავა	ნ. სელიმაშვილი		არსებული გეგმა	შ.პ.ს. A-სტუდიო 2015	
შეამოწმა	ზ. გეგელიძე				

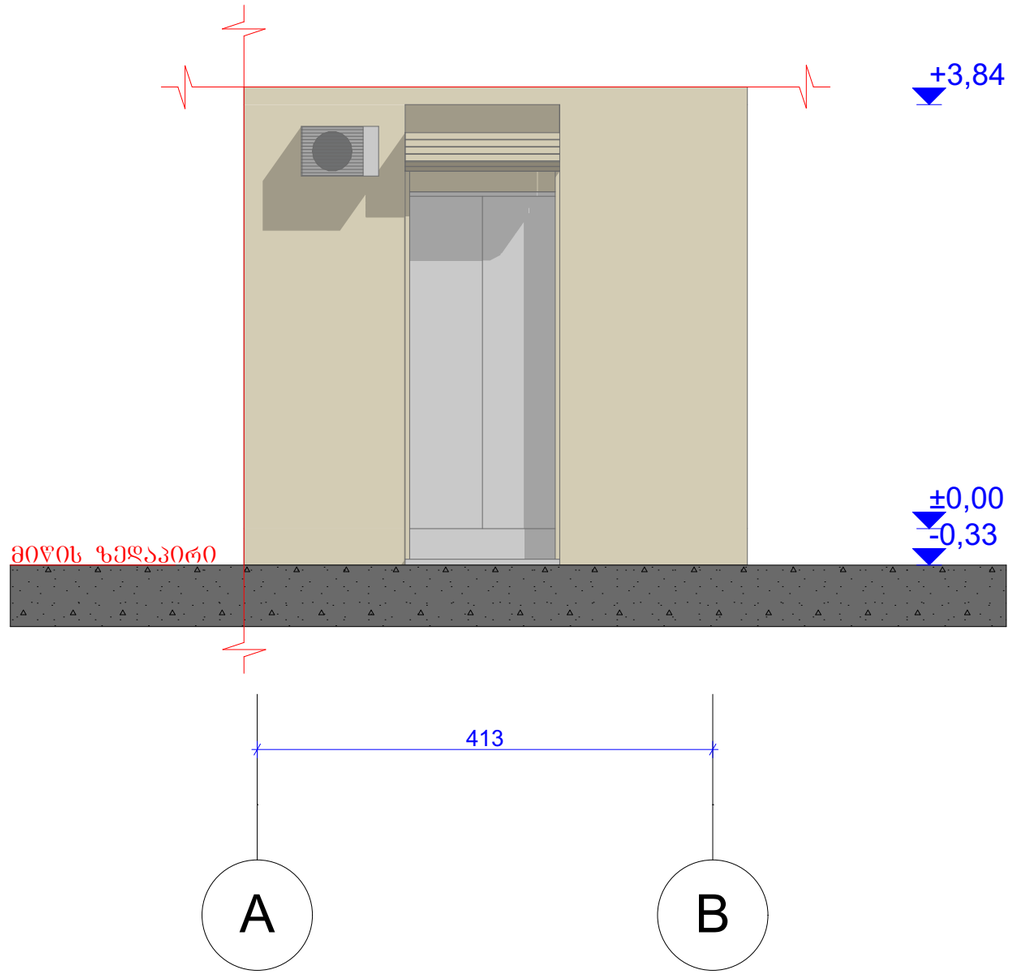

დამკვეთი: სახელი გვარი			ადმაშენებლის №164		დაკვეთა
დირექტორი	ზ. გეგელიძე		არქიტექტურული ნაწილი	სტადია	შრცელი რაოდენობა
დამკვეთი	ლ. მჭედლიშვილი				აზ-1
დაამუშავა	ნ. სელიმაშვილი		არსებული ა-ბ შასადი	შ.პ.ს. A-სტუდიო 2015	
შეამოწმა	ზ. გეგელიძე				

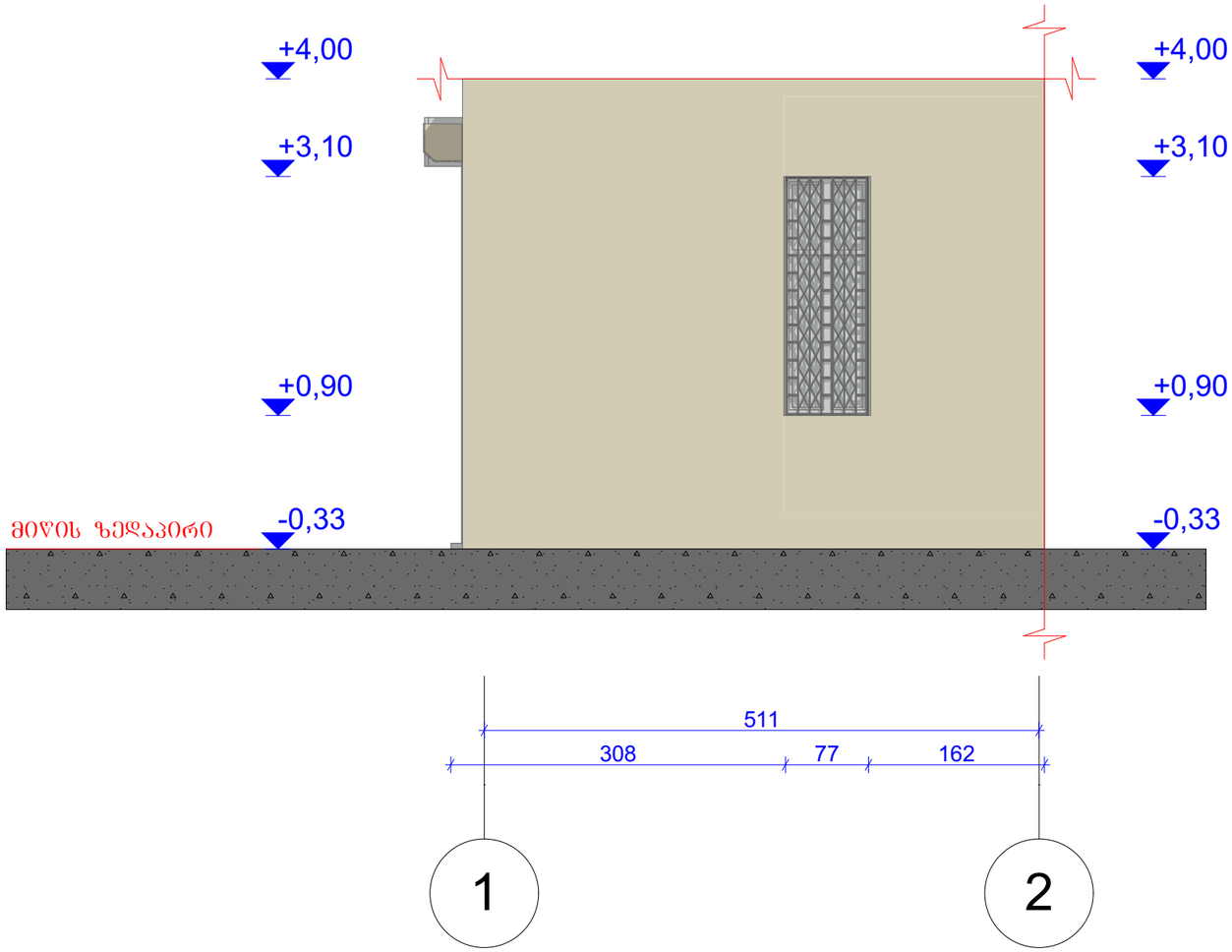

დამკვეთი: სახელი გვარი			ალმაშენებლის №164		დაკვეთა
დირექტორი	ზ. გეგელიძე		არქიტექტურული ნაწილი	სტადია	შურცელი	რაოდენობა
დამკვეთი	ლ. მჭედლიშვილი				ა1-1	
დაამუშავა	ნ. სელიმაშვილი		არსებული 1-2 შასადი	შ.პ.ს. A-სტუდიო 2015		
შეამოწმა	ზ. გეგელიძე					

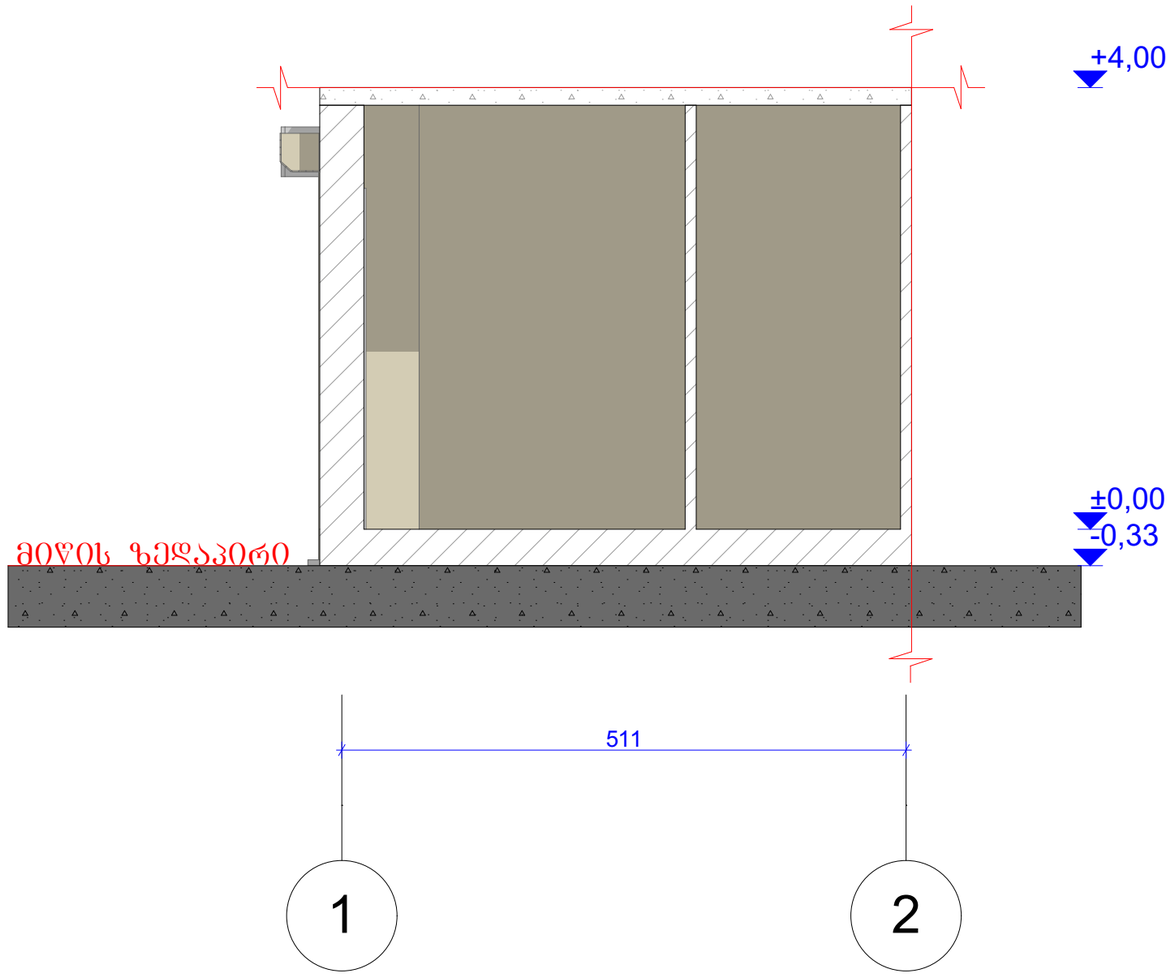

დამკვეთი: სახელი გვარი			აღმაშენებლის №164			დაკვეთა
დირექტორი	ზ. გეგელიძე		არქიტექტურული ნაწილი	სტადია	შრცელი	რაოდენობა
დამკვეთი	ლ. მჭედლიშვილი				ა-1	
დაამუშავა	ნ. სელიმაშვილი		არსებული ჭრილი	შ.პ.ს. A-სტუდიო 2015		
შეამოწმა	ზ. გეგელიძე					

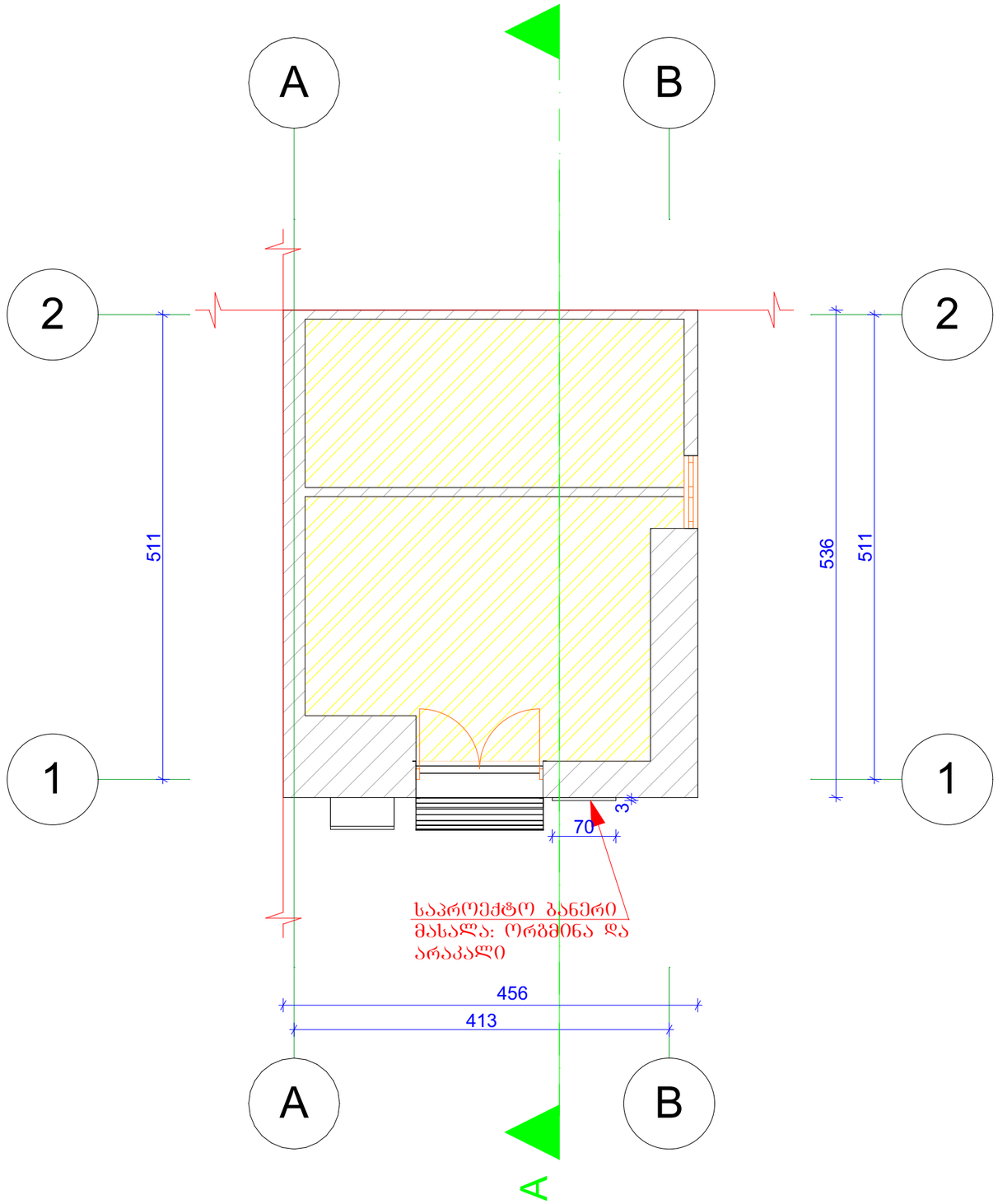

დამკვეთი: სახელი გვარი			აღმაშენებლის №164		დაკვეთა
დირექტორი	ზ. გეგელიძე		არქიტექტურული ნაწილი	სტადია	შურცელი	რაოდენობა
დამკვეთი	ლ. მჭედლიშვილი				ა1-1	
დაამუშავა	ნ. სელიმაშვილი		საპროექტო გეგმა	შ.პ.ს. A-სტუდიო 2015		
შეამოწმა	ზ. გეგელიძე					

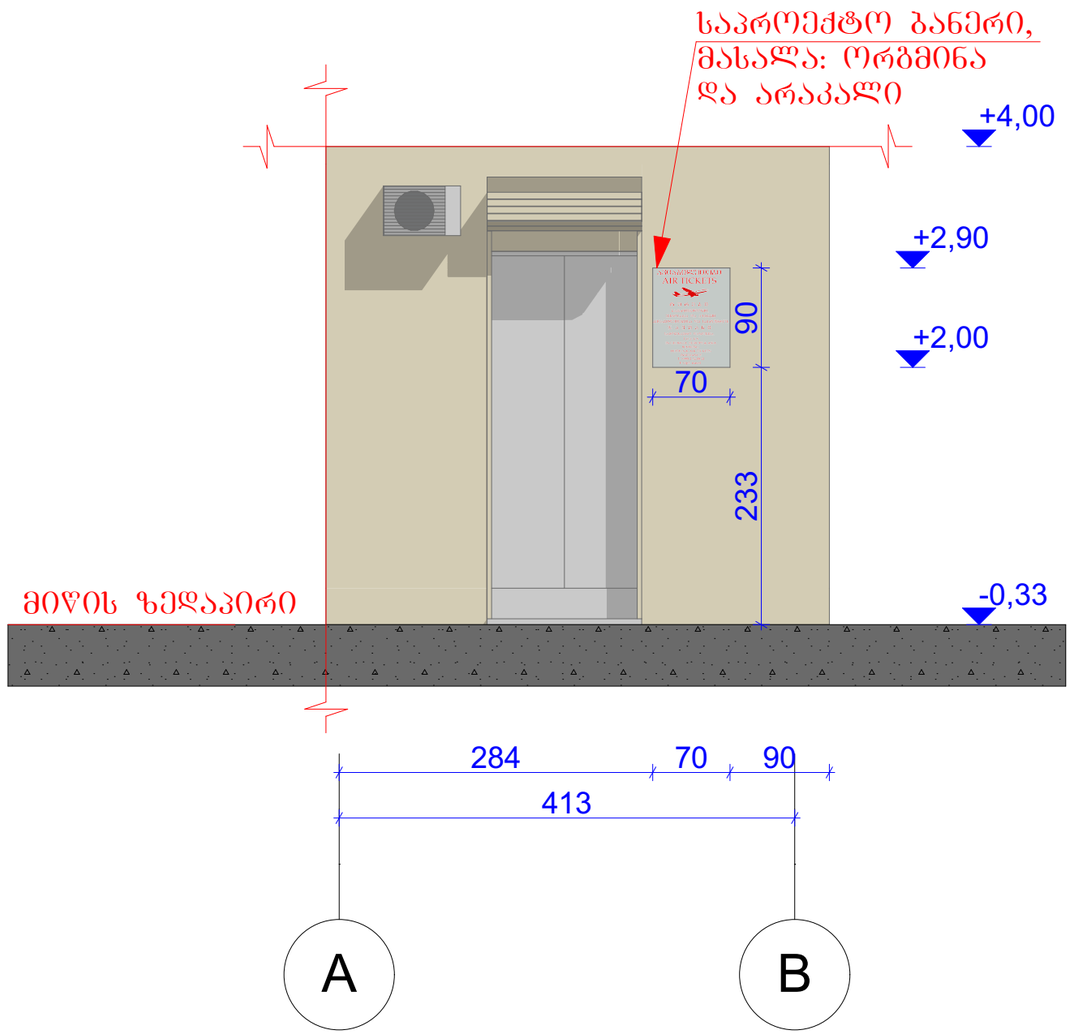

დამკვეთი: სახელი გვარი			აღმაშენებლის №164			დაკვეთა
დირექტორი	ზ. გეგელიძე		არქიტექტურული ნაწილი	სტადია	შრცელი	რაოდენობა
დამკვეთი	ლ. მჭედლიშვილი				ა-ზ-1	
დაამუშავა	ნ. სელიმაშვილი		საპროექტო ა-ბ შასადი	შ.პ.ს. A-სტუდიო 2015		
შეამოწმა	ზ. გეგელიძე					

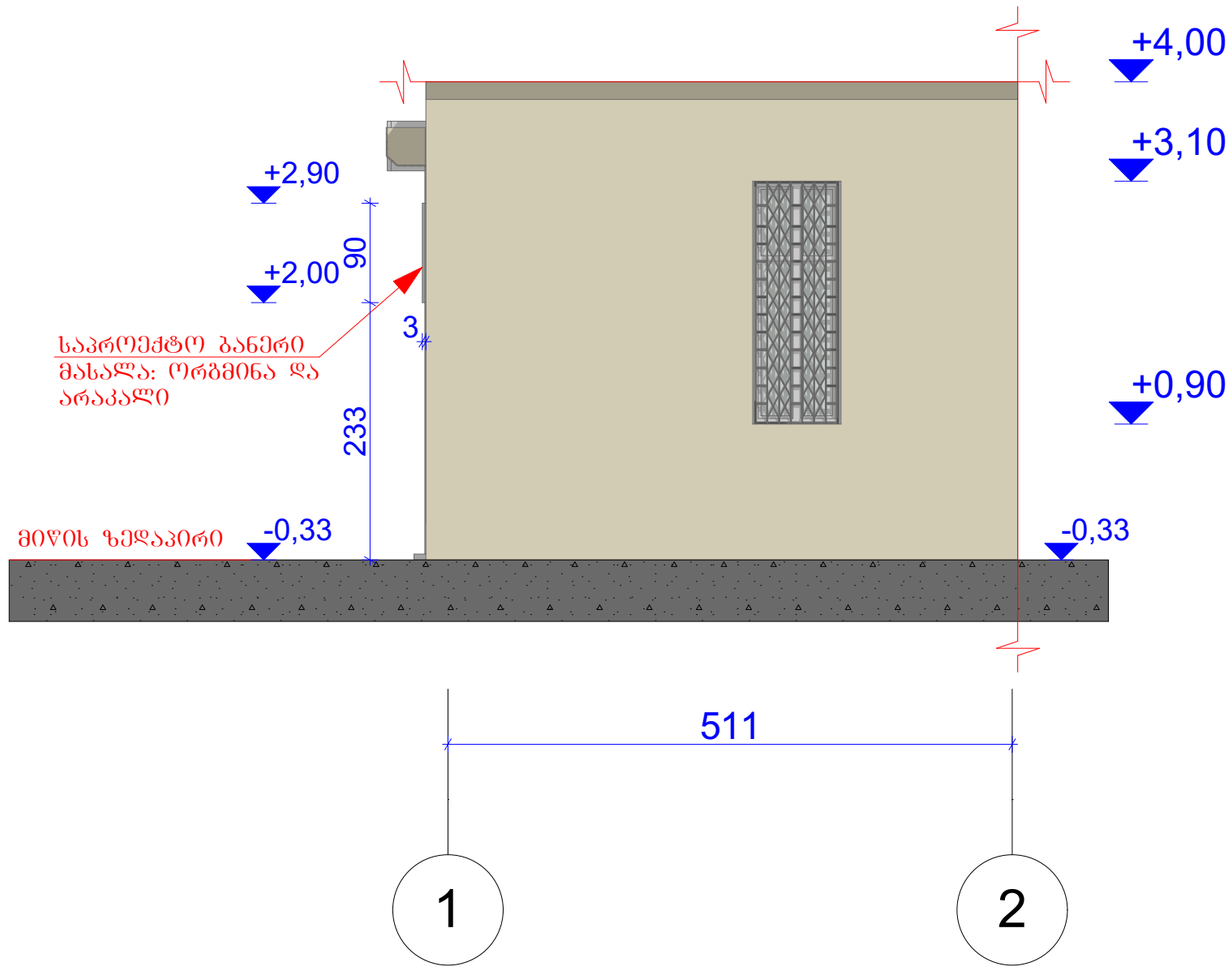

დამკვეთი: სახელი გვარი			აღმაშენებლის №164		დაკვეთა
დირექტორი	ზ. გეგელიძე		არქიტექტურული ნაწილი	სტადია	შურცელი	რაოდენობა
დამკვეთი	ლ. მჭედლიშვილი				ა-1	
დაამუშავა	ნ. სელიმაშვილი		საპროექტო 1-2 ფასადი	შ.პ.ს. A-სტუდიო 2015		
შეამოწმა	ზ. გეგელიძე					

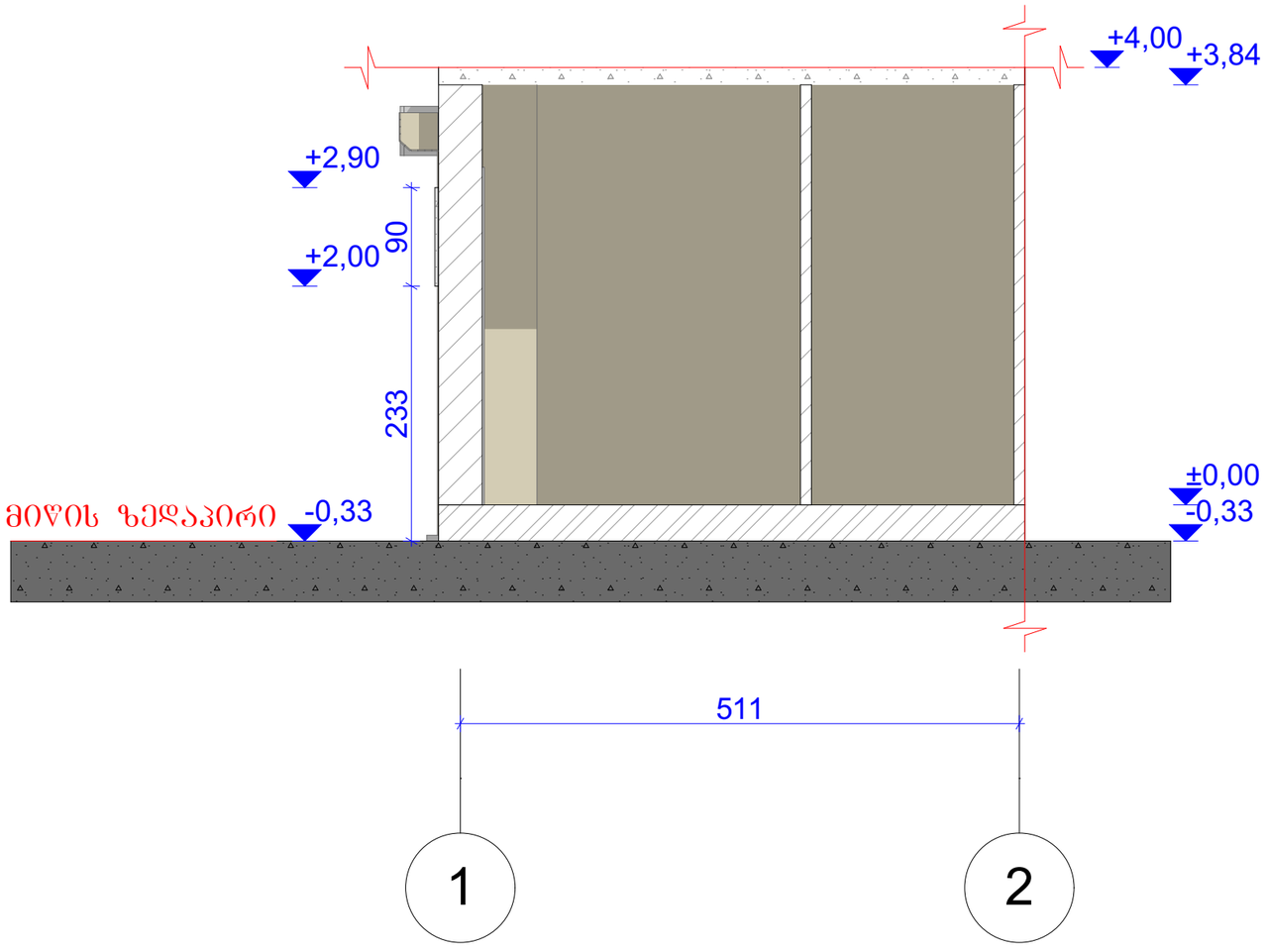

დამკვეთი: სახელი გვარი			აღმაშენებლის №164		დაკვეთა
დირექტორი	ზ. გებელიძე		არქიტექტურული ნაწილი	სტადია	ფურცელი / რაოდენობა
დამკვეთი	ლ. მჭედლიშვილი				ა6-1
დაამუშავა	ნ. სელიმაშვილი		საპროექტო ჭრილი	შ.პ.ს. A-სტუდიო 2015	
შეამოწმა	ზ. გებელიძე				