MT Studio
ramaz_khvedelidze@yahoo.com
tel: 551 111412



ქ. თბილისი, თევდორე მღვდლის №27

სასაწყობე შენობა (მაცივარი)

კონსტრუქციული ნახაზები

დირექტორი — რ. ხვედელიძე

დამკვეთი — შპს "საქცივპროდუქტი"

დაკვალვის გეგმა

მასშტაბი 1:100

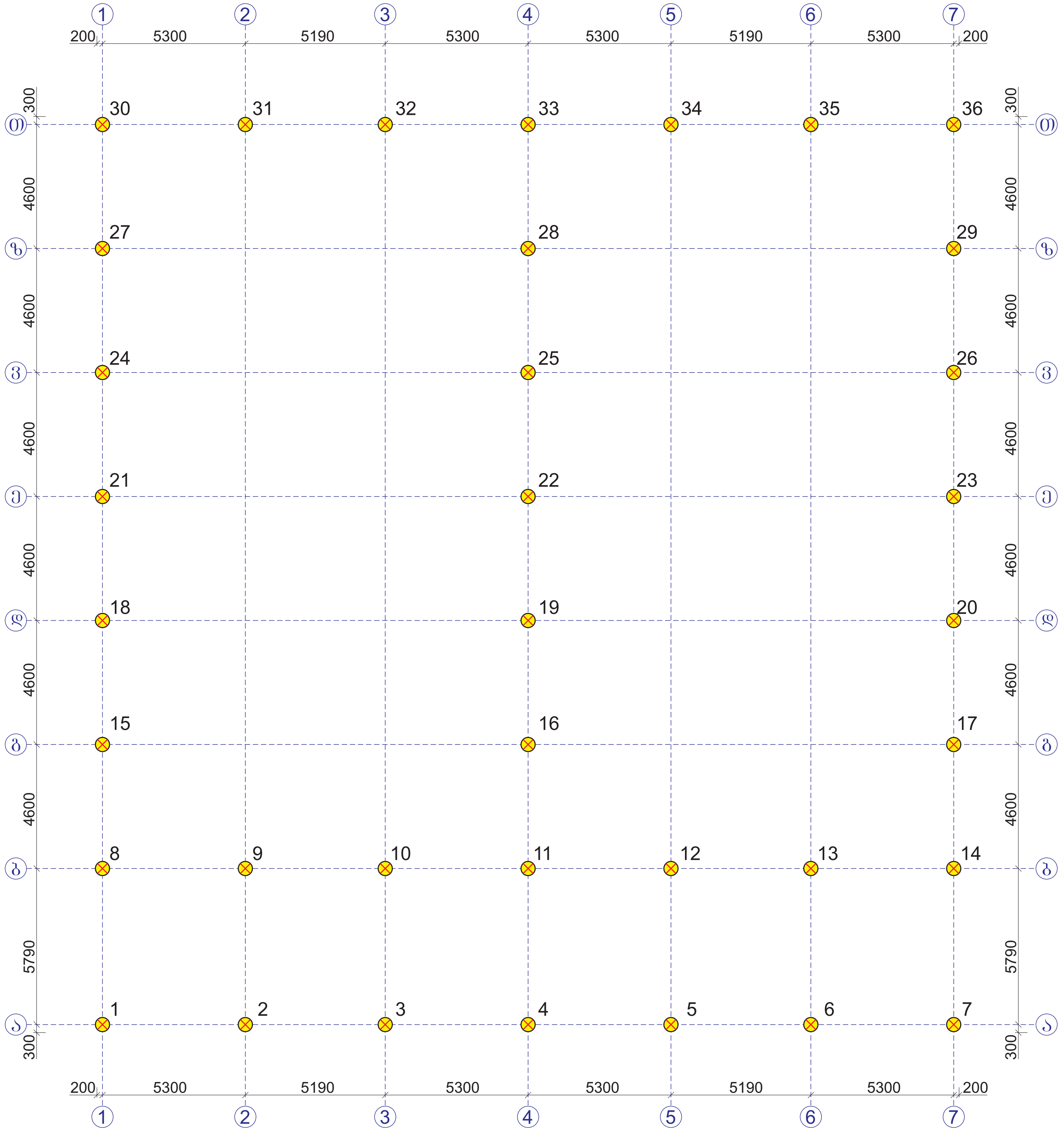

შენიშვნები:
1. ძირითადი შენიშვნები იხილეთ პროექტის განმარტებით ბარათში.
2. შენობის ვერტიკალური და ჰორიზონტალური მიბმა ტერიტორიასთან იხილეთ პროექტის არქიტექტურულ ნაწილში (იხ.გენგეგმა ტოპოძირით)
3. ფურცლის კორექტირებით ავტომატურად უქმდება წინა ვარიანტი;
4. ნებისმიერი შეუსაბამობა მუშა დოკუმენტაციას განმარტებით ბარათს და არქიტექტურულ გადაწყვეტებს შორის ეცნობოს შენობის მთავარ კონსტრუქტორს

შენიშვნა:

ყველა წერტილი მოინიშნოს და დაიკვალოს GPS-ის მეშვეობით სპეციალისტის მიერ. სიმაღლე ზღვის დონიდან იხილეთ გენგეგმაზე არქიტექტურულ ნაწილში.

MT Studio

ramaz_khvedelidze@yahoo.com

tel: 551 111412

თანამდებობა	გვარი	ხელმოწერა	ქ. თბილისი, თევდორე მღვდლის №27
დირექტორი	რ. ხვედელიძე		
პრ. მთ. არქიტ.	ა. ზაქარეიშვილი		სასაწყობე შენობა (მაცივარი)
კონსტრუქტორი	დ. გვასალია		კონსტრუქციული ნახაზები
დამკვეთი	შპს "საქცივპროდუქტი"		სტადია / ფურც. / ფურც-ბი / დაკვ. №

ფუნდამენტის მოწყობის გეგმა
მასშტაბი 1:100

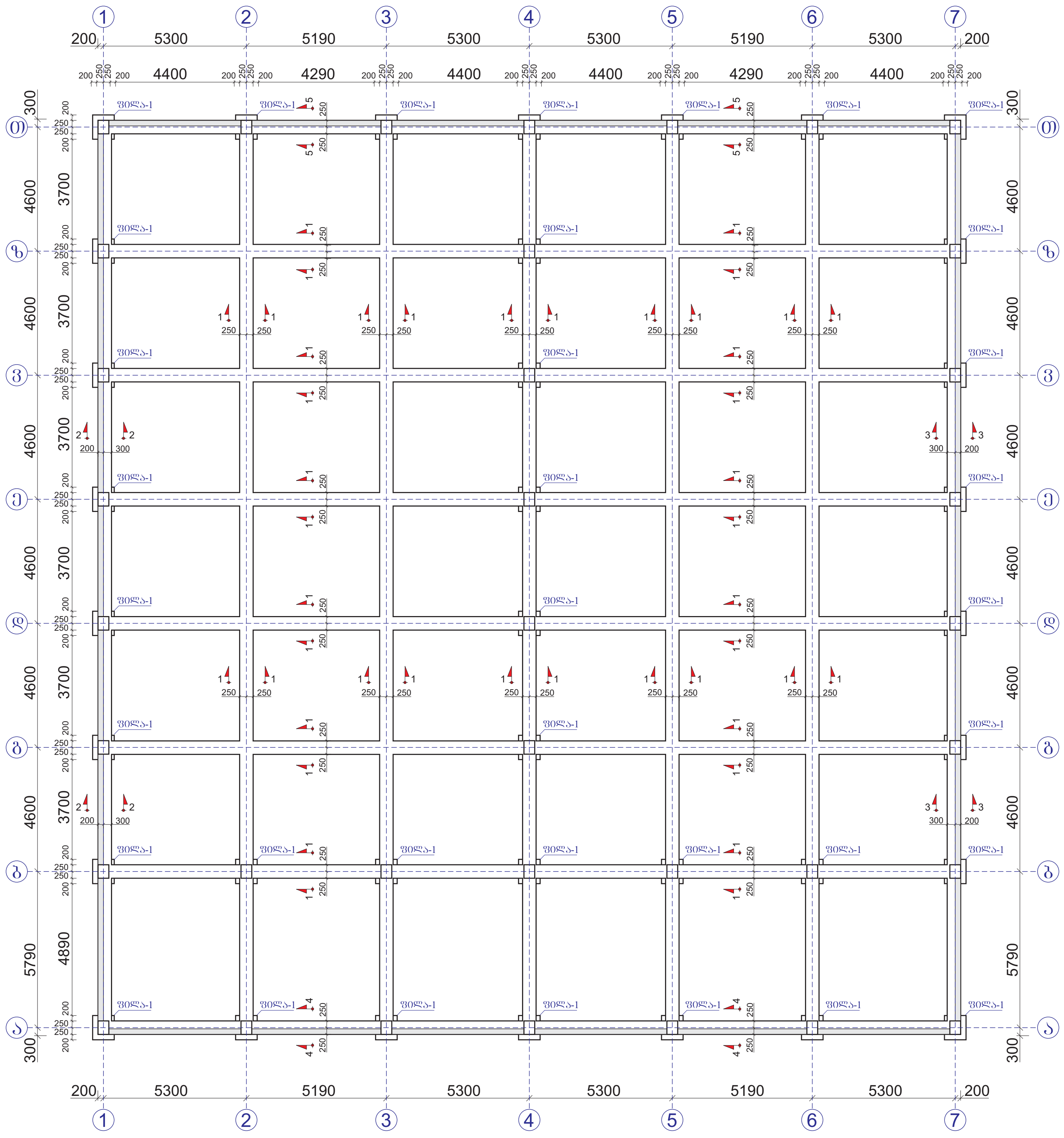

ფილა-1
მასშტაბი 1:100

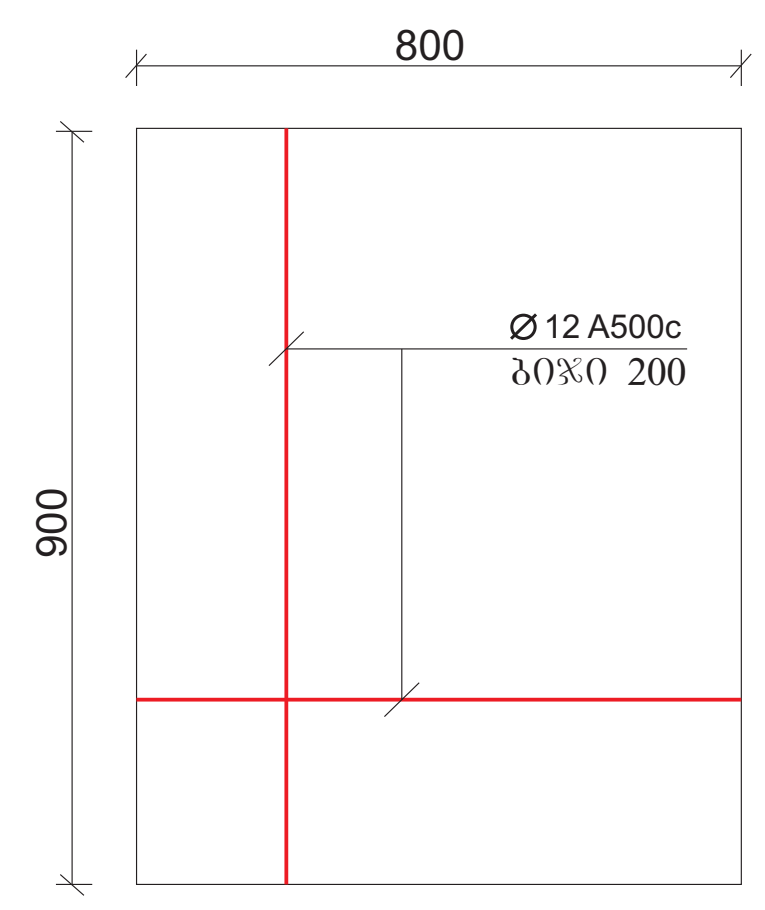

ელემენტის მარკა	არმატურის ნაკეთობანი									საერთო ხარჯი	ბეტონი		
	არმატურის კლასი										კლასი		
	A500c ДСТУ 3760-98 (ISO 6935)						AcI ДСТУ 3760-98 (ISO 6935)				B25	B7.5	ქვიშა-ღორღი
	Ø 18	Ø 16	Ø 14	Ø 12	Ø 10	ჯამი	Ø 8	Ø 6	ჯამი				
ფილა-1				380 მ									
				338.0 კგ		338.0 კგ					10.4 მ3	2.7 მ3	5.0 მ3

ელემენტის მარკა	არმატურის ნაკეთობანი									საერთო ხარჯი	ბეტონი		
	არმატურის კლასი										კლასი		
	A500c ДСТУ 3760-98 (ISO 6935)						AcI ДСТУ 3760-98 (ISO 6935)				B25	B7.5	ქვიშა-ღორღი
	Ø 18	Ø 16	Ø 14	Ø 12	Ø 10	ჯამი	Ø 8	Ø 6	ჯამი				
ფუნდამენტი	4200 მ			2450 მ			5500 მ						
	8388 კგ			2176.0 კგ		10564 კგ	2200 კგ		2200 კგ		182.5 მ3	30.0 მ3	56.0 მ3

შენიშვნები:

1. ფურცლის კორექტირებით ავტომატურად უქმდება წინა ვარიანტი;
2. ნებისმიერი შეუსაბამობა მუშა დოკუმენტაციას განმარტებით ბარათს და არქიტექტურულ გადაწყვეტებს შორის ეცნობოს შენობის მთავარ კონსტრუქტორს

MT Studio

ramaz_khvedelidze@yahoo.com

tel: 551 111412

თანამდებობა	გვარი	ხელმოწერა	ქ. თბილისი, თევდორე მღვდლის №27
დირექტორი	რ. ხვედელიძე		
პრ. მთ. არქიტ.	ა. ზაქარეიშვილი		სასაწყობე შენობა (მაცივარი)
კონსტრუქტორი	დ. გვასალია		კონსტრუქციული ნახაზები
დამკვეთი	შპს "საქცივპროდუქტი"		სტადია / ფურც. / ფურც-ბი / დაკვ. №

ლითონის სვეტების (ლ.ს.-1) მარკირების გეგმა

მასშტაბი 1:100

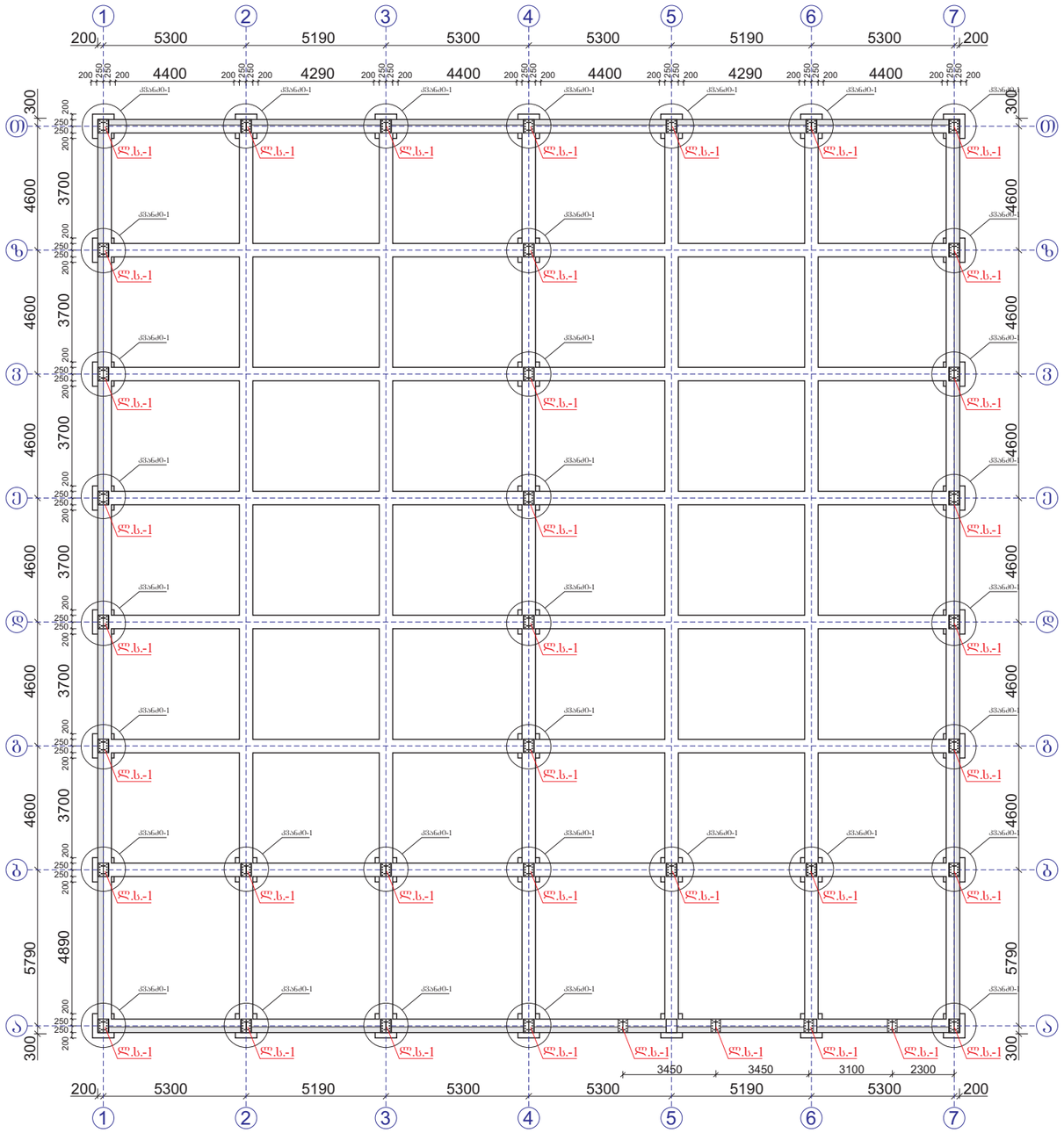

ელემენტის მარკა	არმატურის ნაკეთობანი									სანორმო ხარჯი	ბეტონი		ჯამური მოცულობა
	არმატურის კლასი										კლასი		
	A500c						AcⅠ				B25	B7.5	
	ДСТУ 3760-98 (ISO 6935)						ДСТУ 3760-98 (ISO 6935)						
	Ø 18	Ø 16	Ø 14	Ø 12	Ø 10	ჯამი	Ø 8	Ø 6	ჯამი				
კვანძი0-1	600 მ						870 მ						
მონ. სვეტები-36ც.	1200 კგ					1200 კგ	350 კგ		350 კგ				

შენიშვნები:

1. ფურცლის კორექტირებით ავტომატურად უქმდება წინა ვარიანტი;
2. ნებისმიერი შეუსაბამობა მუშა დოკუმენტაციას განმარტებით ბარათს და არქიტექტურულ გადაწყვეტებს შორის ეცნობოს შენობის მთავარ კონსტრუქტორს

MT Studio
ramaz_khvedelidze@yahoo.com
tel: 551 111412

თანამდებობა	გვარი	ხელმოწერა	ქ. თბილისი, თევდორე მღვდლის №27
დირექტორი	რ. ხვედელიძე		
პრ. მთ. არქიტ.	ა. ჯაჭარეიშვილი		სახაწყობე შენობა (მაცივარი)
კონსტრუქტორი	დ. გვასალია		კონსტრუქციული ნახაზები
დამკვეთი	შპს "საქცივპროდუქტი"		

სტადია	ფურც.	ფურც-ბი	დაკვ. №

მონოლ. ფილის არმირების გეგმა +0.00 ნიშნულზე

მასშტაბი 1:100

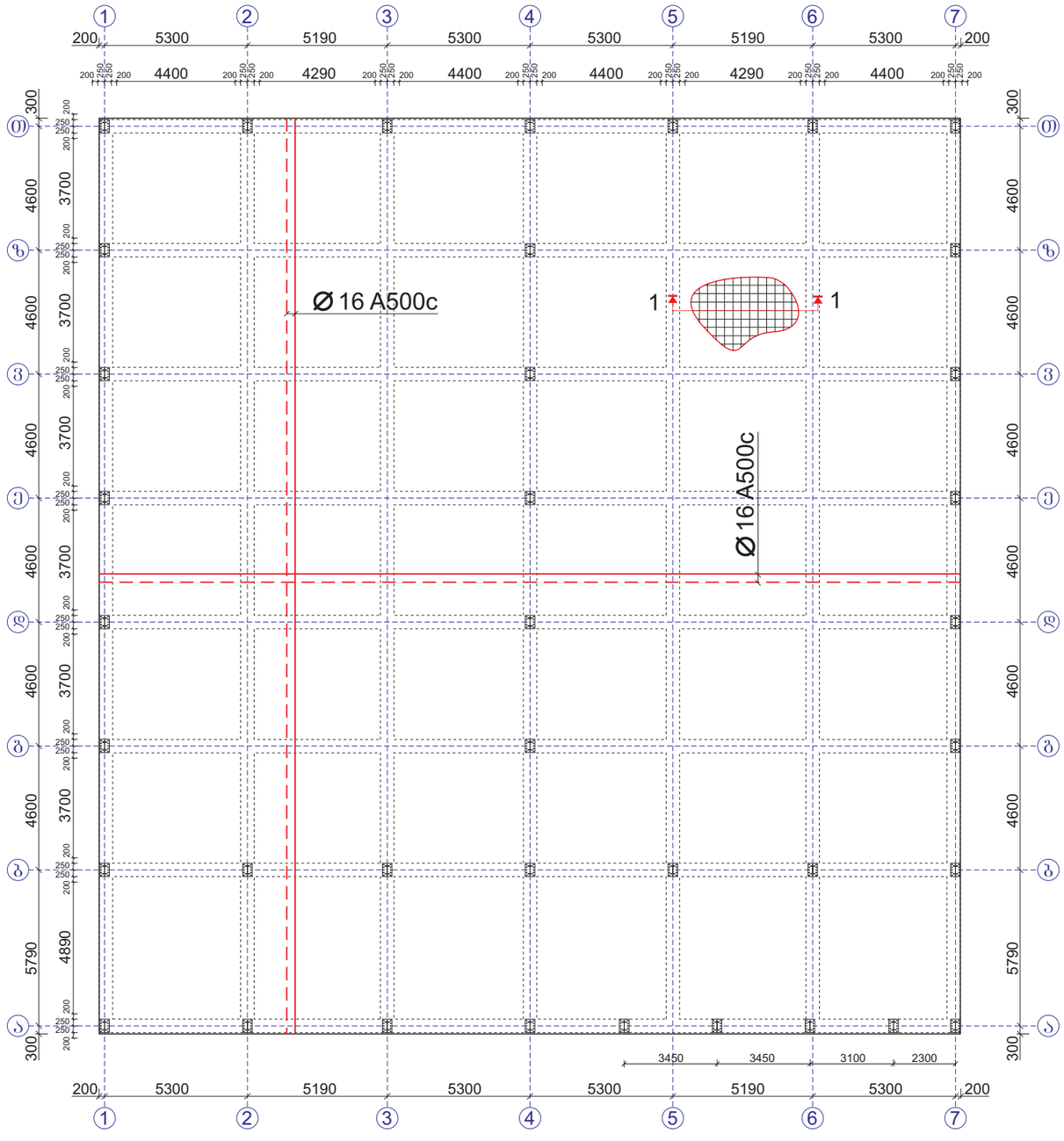

ელემენტის მარკა	არმატურის ნაკეთობანი									საბრძოლო ხარჯი	ბეტონი		
	არმატურის კლასი										კლასი		
	A500c						Ac.I				B25	B7.5	ჯამუშა-ღორღი
	ДСТУ 3760-98 (ISO 6935)						ДСТУ 3760-98 (ISO 6935)						
	Ø 18	Ø 16	Ø 14	Ø 12	Ø 10	ჯამი	Ø 8	Ø 6	ჯამი				
ბ. ფილა +0.00 ნიშნ.		22850 მ					2204 მ						
		35643 კბ				35643 კბ	881.6 კბ		881.6 კბ		218.0 მ3		

შენიშვნები:

1. ფურცლის კორექტირებით ავტომატურად უქმდება წინა ვარიანტი;
2. ნებისმიერი შეუსაბამობა მუშა დოკუმენტაციას განმარტებით ბარათს და არქიტექტურულ გადაწყვეტებს შორის ეცნობოს შენობის მთავარ კონსტრუქტორს

MT Studio
ramaz_khvedelidze@yahoo.com
tel: 551 111412

თანამდებობა	გვარი	ხელმოწერა	ქ. ობილისი, თევდორე მღვდლის №27
დირექტორი	რ. ხვედელიძე		
პრ. მთ. არქიტ.	ა. ზაქარეიშვილი		სახაწყობე შენობა (მაცივარი)
კონსტრუქტორი	დ. გვასალია		კონსტრუქციული ნახაზები
დამკვეთი	შპს "საქცივპროდუქტი"		სტადია / ფურც. / ფურც-ბი / დაკვ. №

ჭრილი 2-2
მასშტაბი 1:20

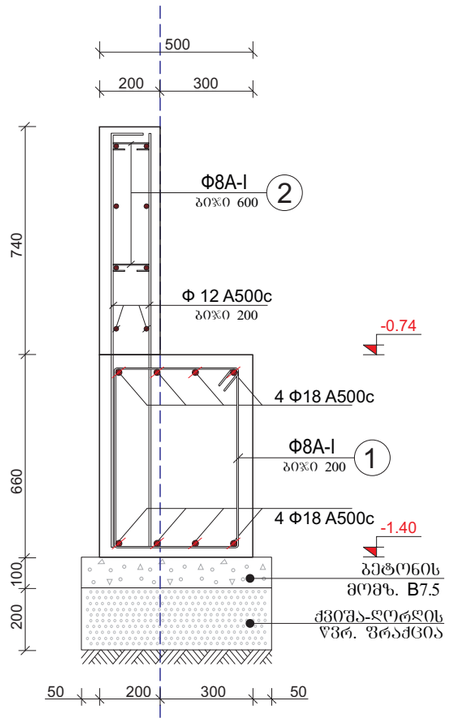

ჭრილი 3-3
მასშტაბი 1:20

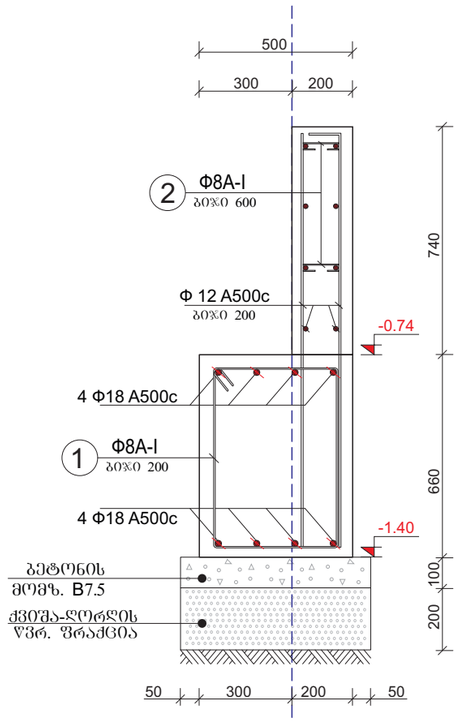

ჭრილი 4-4
მასშტაბი 1:20

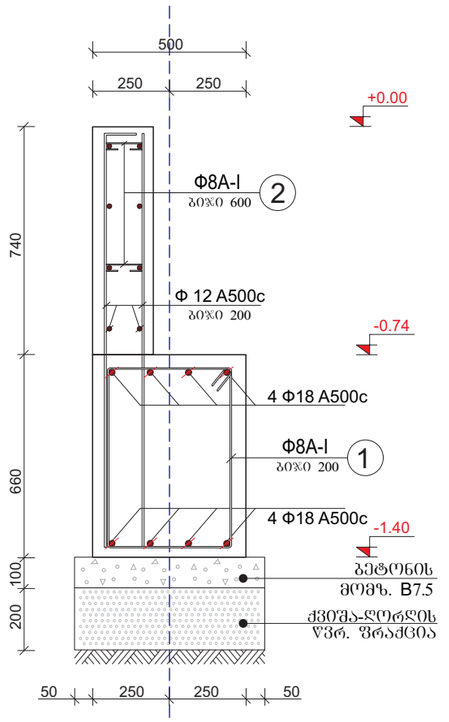

ჭრილი 5-5
მასშტაბი 1:20

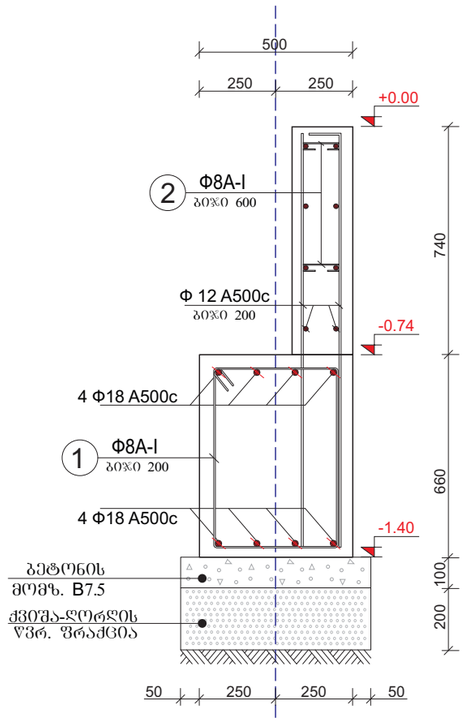

ჭრილი 2-2
მასშტაბი 1:20

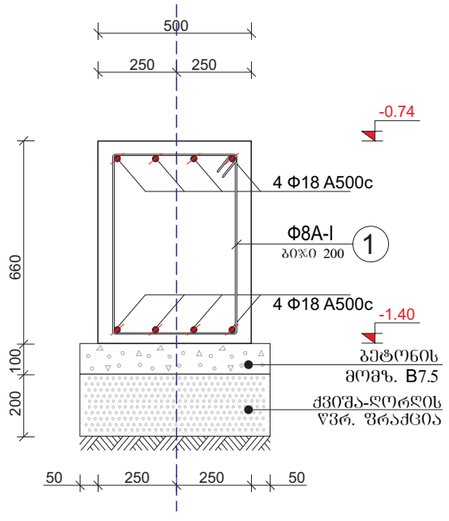

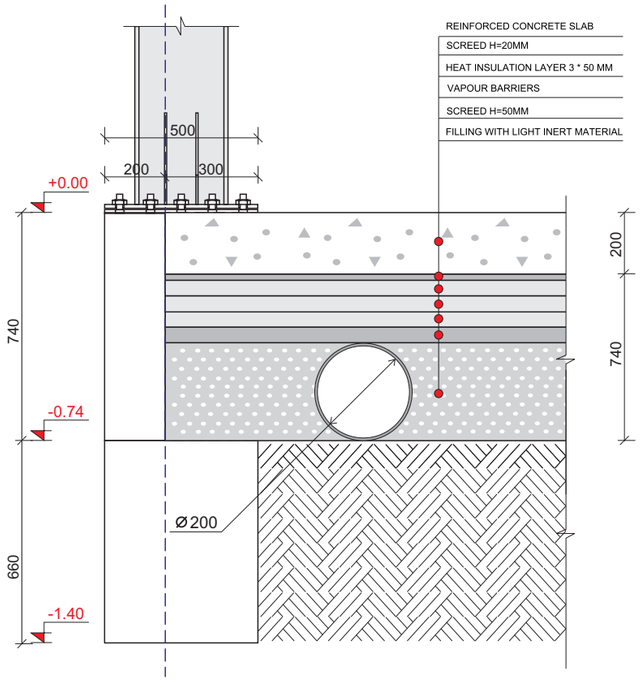

კვანძი - 1
მასშტაბი 1:10

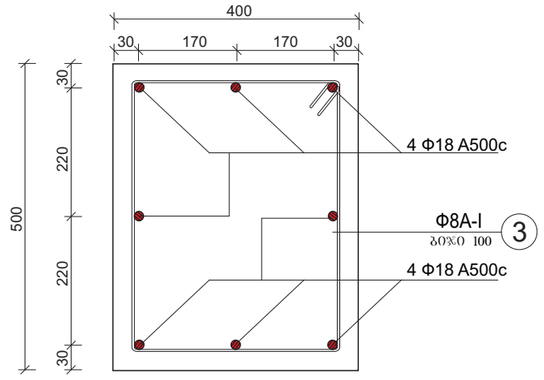

MT Studio
ramaz_khvedelidze@yahoo.com
tel: 551 111412

თანამდებობა	გვარი	ხელმოწერა	ქ. თბილისი, თევდორე მღვდლის №27
დირექტორი	რ. ხვედელიძე		
პრ. მთ. არქიტ.	ა. ზაქარეიშვილი		სასაწყობე შენობა (მაცივარი)
კონსტრუქტორი	დ. გვასალია		კონსტრუქციული ნახაზები
დამკვეთი	შპს "საქცივპროდუქტი"		სტადია / შრომ. / შრომ-ბი / დაკვ. №

ჭრილი 4-4

მასშტაბი 1:20

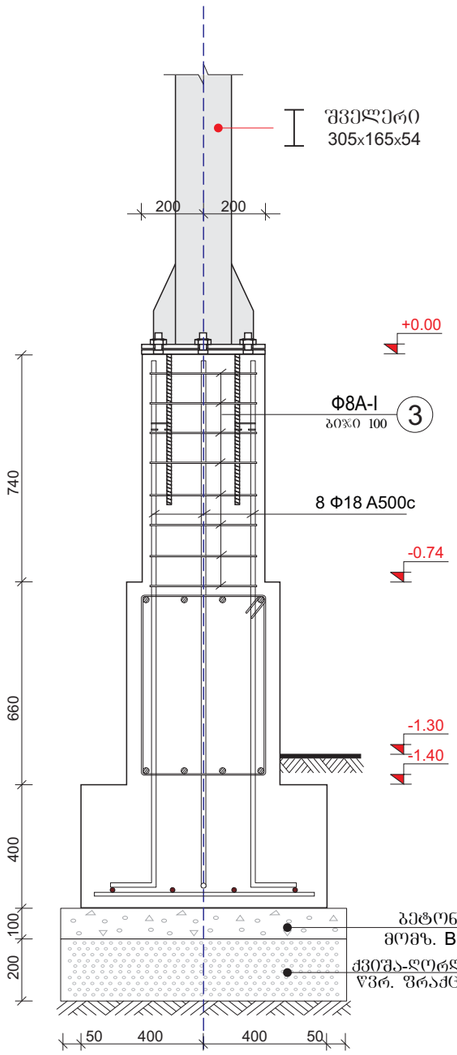

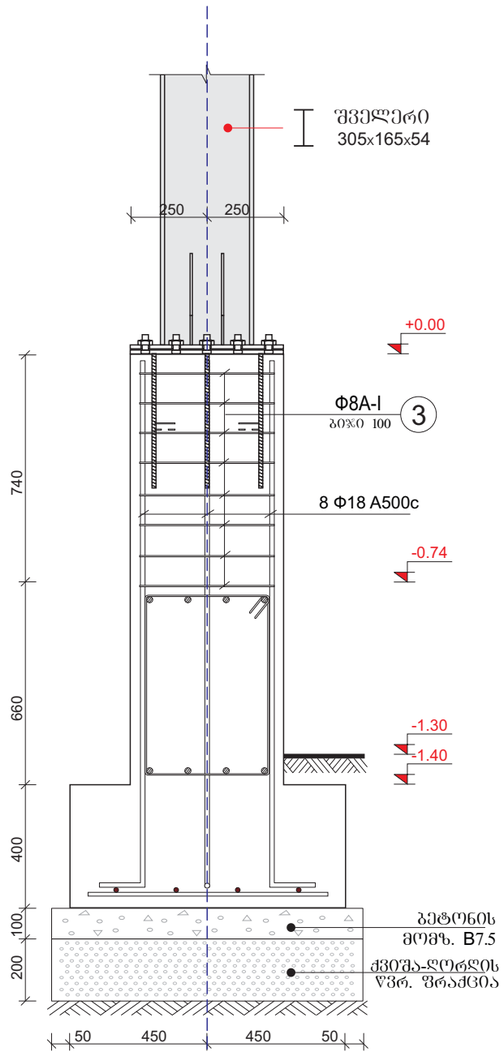

აქსონომეტრია

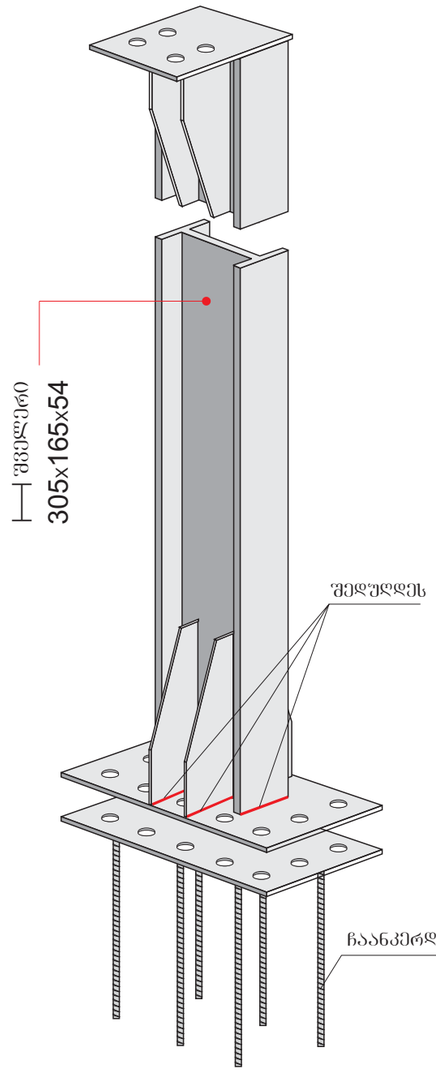

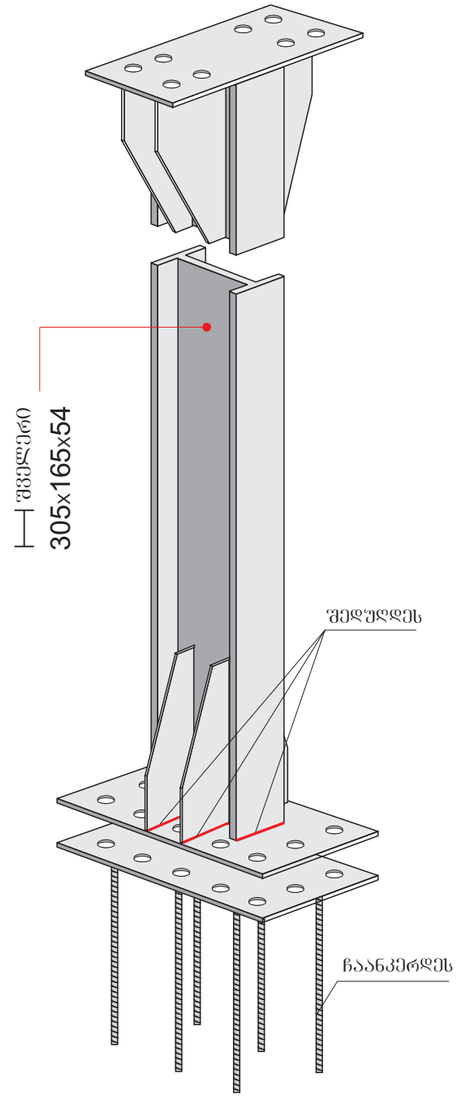

შენიშვნები:

1. ფურცლის კორექტირებით ავტომატურად უქმდება წინა ვარიანტი;
2. ნებისმიერი შეუსაბამობა მუშა დოკუმენტაციას განმარტებით ბარათს და არქიტექტურულ გადაწყვეტებს შორის ეცნობოს შენობის მთავარ კონსტრუქტორს

MT Studio ramaz_khvedelidze@yahoo.com tel: 551 111412	თანამდებობა	გვარი	ხელმოწერა
	დირექტორი	რ. ხვედელიძე	
	პრ. მთ. არქიტ.	ა. ზაქარეიშვილი	
	კონსტრუქტორი	დ. გვასალია	
	დამკვეთი	შპს "საქცივპროდუქტი"	

ქ. თბილისი, თევდორე მღვდლის №27

სახაწყობე შენობა (მაცივარი)

კონსტრუქციული ნახაზები

სტადია	ფურც.	ფურც-ბი	დაკვ. №

არმატურის ღეროების გადაბმის ტიპიური ფრაგმენტი გადახურვის ფილაში

მასშტაბი 1:20

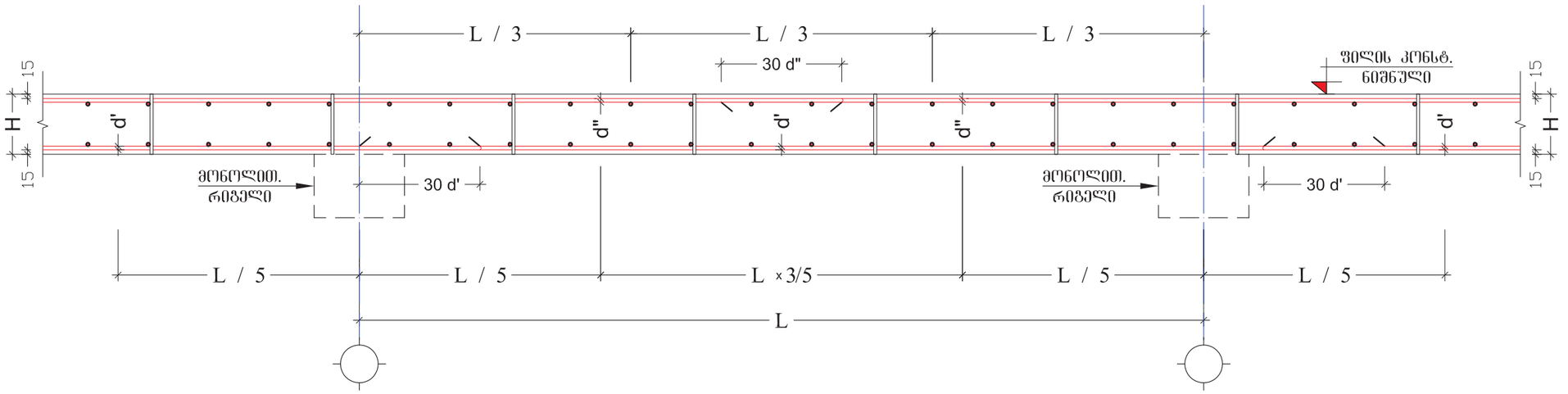

კვეთი 1-1 გადახურვის ფილაზე

მასშტაბი 1:10

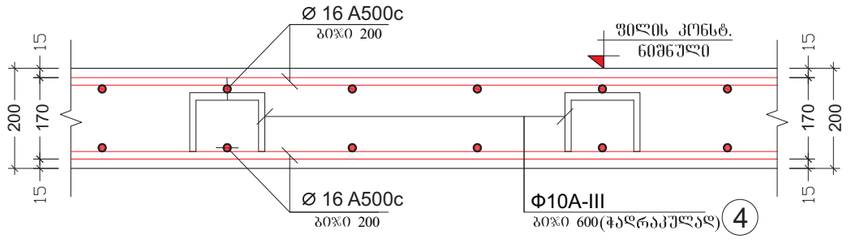

ფიქსატორების მოწყობის სქემატური ნახაზი

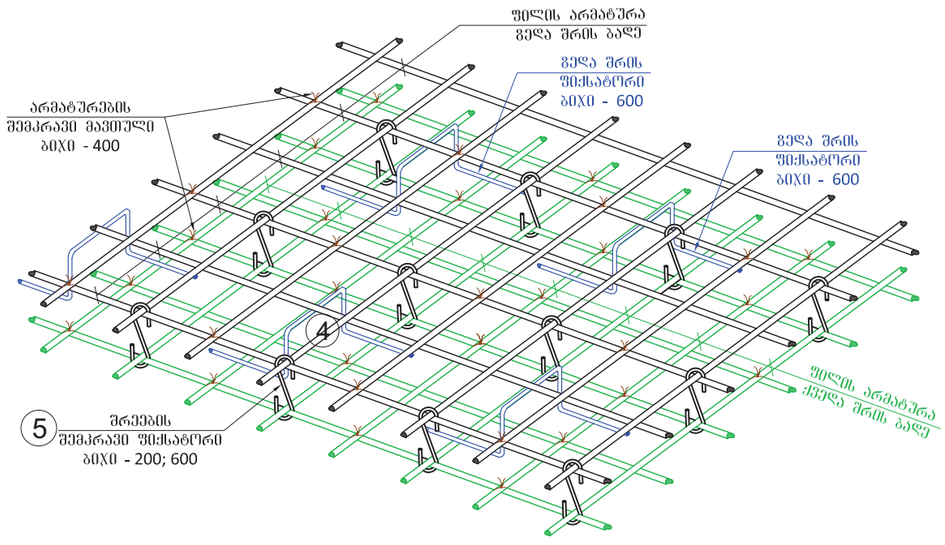

შენიშვნები:

1. ფურცლის კორექტირებით ავტომატურად უქმდება წინა ვარიანტი;
2. ნებისმიერი შეუსაბამობა მუშა დოკუმენტაციას განმარტებით ბარათს და არქიტექტურულ გადაწყვეტებს შორის ეცნობოს შენობის მთავარ კონსტრუქტორს

MT Studio ramaz_khvedelidze@yahoo.com tel: 551 111412	თანამდებობა	გვარი	ხელმოწერა
	დირექტორი	რ. ხვედელიძე	
	პრ. მთ. არქიტ.	ა. ზაქარეიშვილი	
	კონსტრუქტორი	დ. გვასალია	
	დამკვეთი	შპს "საქციპროდუქტი"	

ქ. თბილისი, თეძლორე მღვდლის №27

სახაწყობე შენობა (მაცივარი)

კონსტრუქციული ნახაზები

სტადია	ფურც.	ფურც-ბი	დაკვ. №

ლითონის სვეტი-1
მასშტაბი 1:50

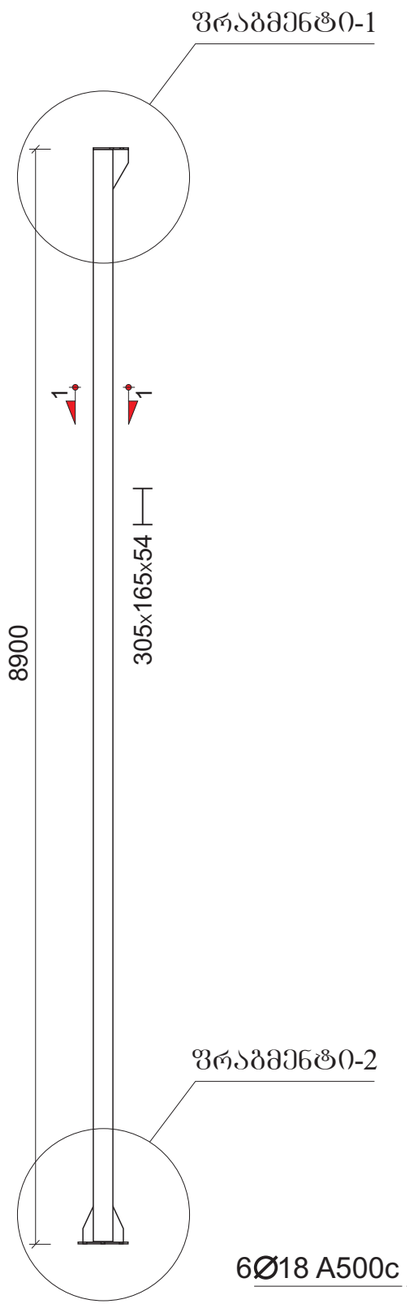

კვეთი 1-1
მასშტაბი 1:50

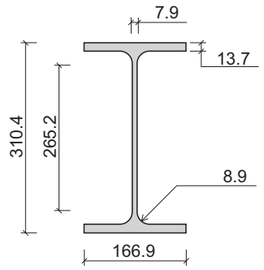

სტანდარტი BS
ზომა: 305x165x54

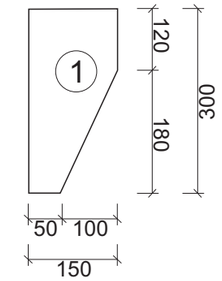

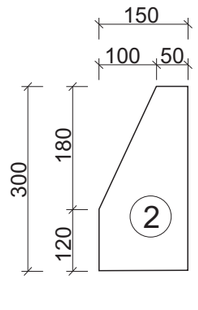

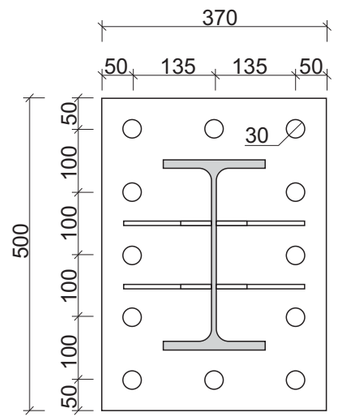

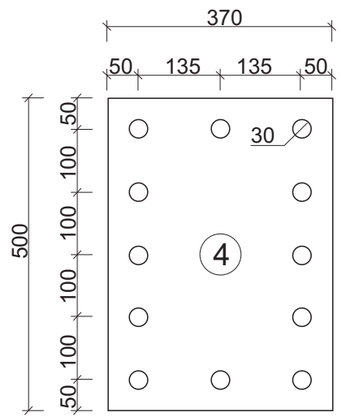

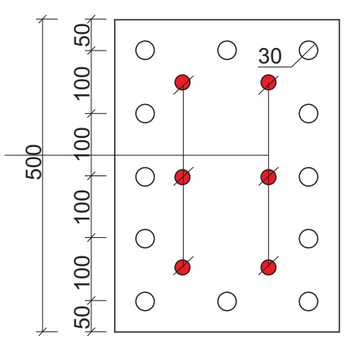

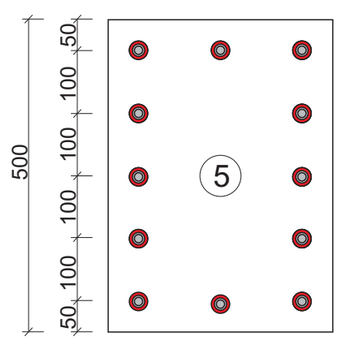

ფრაგმენტი-1
მასშტაბი 1:10

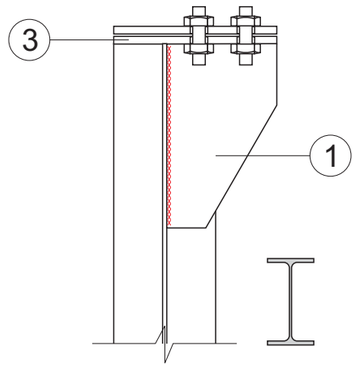

ფრაგმენტი-1
მასშტაბი 1:10

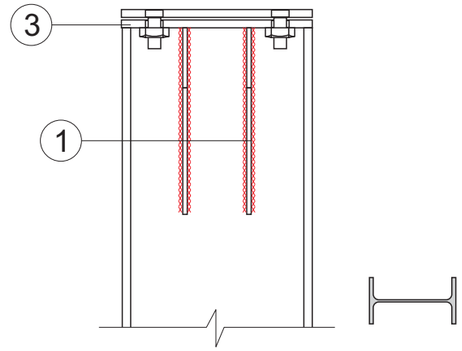

ფრაგმენტი-2
მასშტაბი 1:10

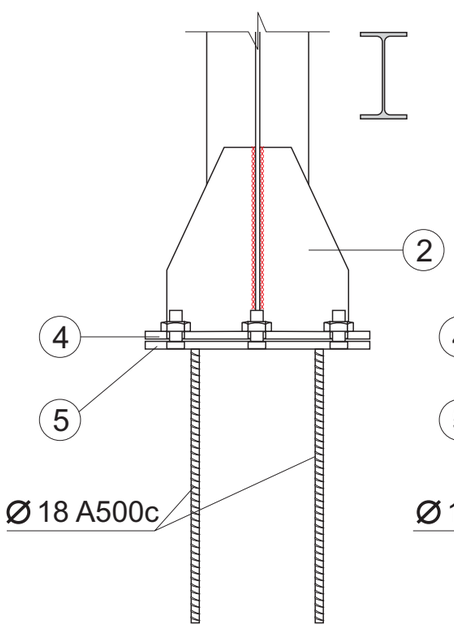

ფრაგმენტი-2
მასშტაბი 1:10

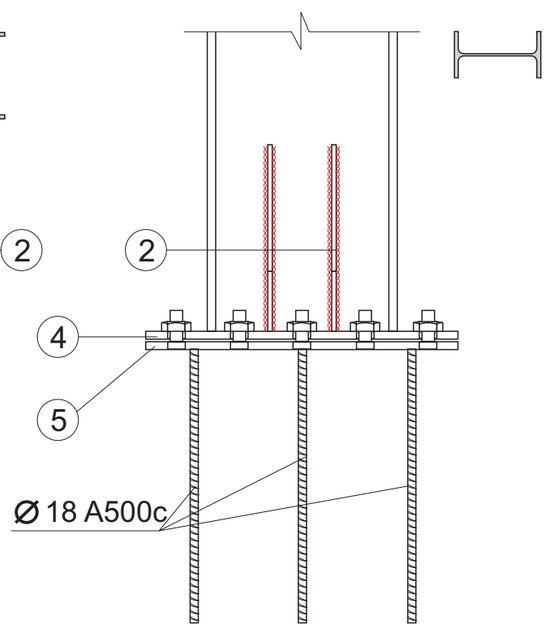

MT Studio ramaz_khvedelidze@yahoo.com tel: 551 111412	თანამდებობა	გვარი	ხელმოწერა
	დირექტორი	რ. ხვედელიძე	
	პრ. მთ. არქიტ.	ა. ზაქარეიშვილი	
	კონსტრუქტორი	დ. გვასალია	
	დამკვეთი	შპს "ხაქცივპროდუქტი"	

ქ. თბილისი, თევდორე მღვდლის №27

სასაწყობე შენობა (მაცივარი)

კონსტრუქციული ნახაზები

სტადია	ფურც.	ფურც-ბი	დაკვ. №

ლითონის სვეტი-2
მასშტაბი 1:50

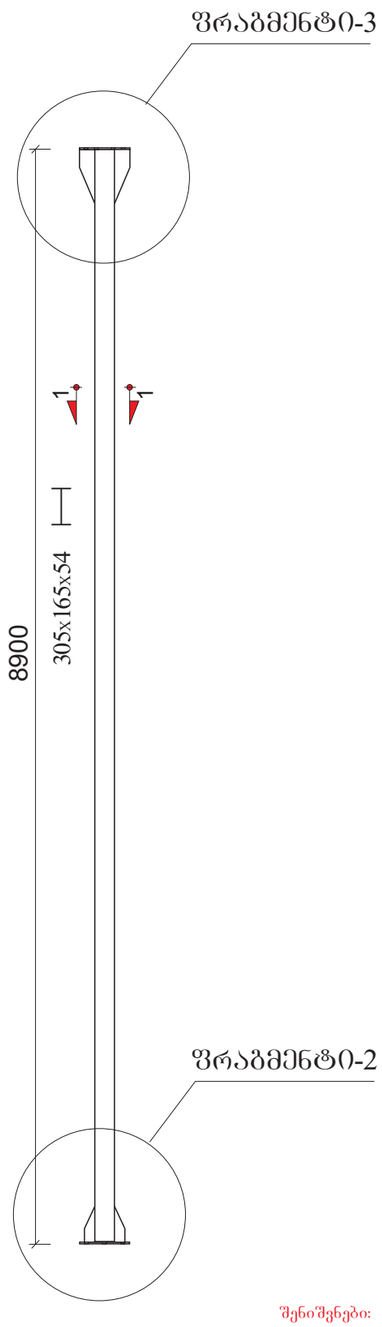

კვეთი 1-1
მასშტაბი 1:50

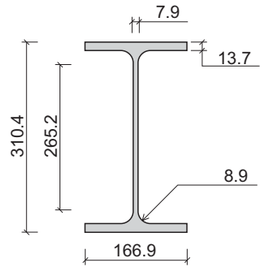

სტანდარტი BS
ზომა: 305x165x54

ფრაგმენტი-3
მასშტაბი 1:10

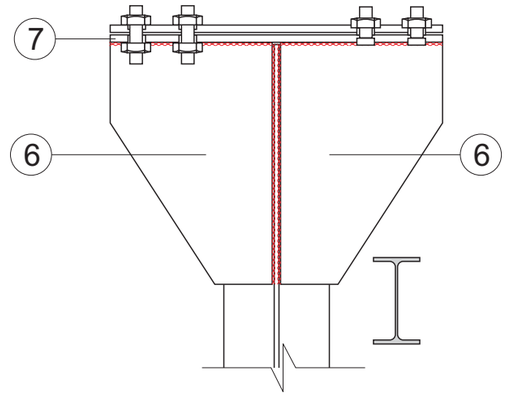

ფრაგმენტი-3
მასშტაბი 1:10

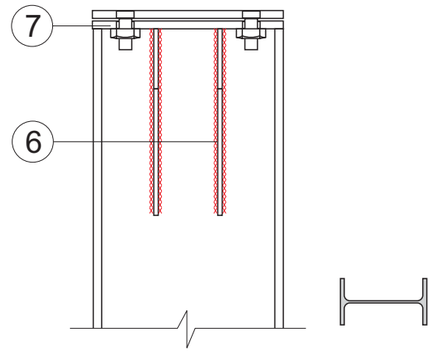

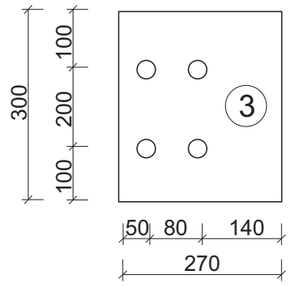

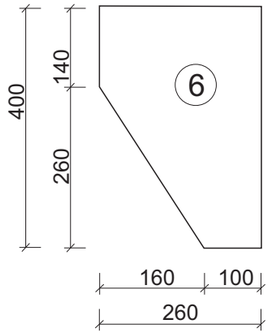

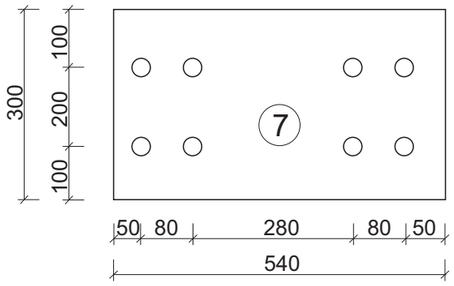



12 X 38 ც = 456 ც
4 X 30 ც = 120 ც
8 X 8 ც = 64 ც
სულ: 640 ც

სპეციფიკაცია

მარკა	პოზიცია	რაოდ.	კვეთი	მმ	კგ	სულ რაოდ.	სულ კგ
B1 (B2)	1	1	300 x 150 x 5		1.8	128	230.4
	2	1	300 x 150 x 5		1.8	128	230.4
	3	1	300 x 270 x 5		3.2	16	51.2
	4	1	370 x 500 x 5		7.3	32	233.6
	5	1	370 x 500 x 5		7.3	32	233.6
	6	1	260 x 400 x 5		4.0	20	80.0
	7	1	300 x 540 x 5		6.4	8	51.2
სულ:							1110.4
	ლით. სვეტი-1	1	I 305 x 165 x 54	8900	129.2	24	27597.2
	ლით. სვეტი-2	1	I 305 x 165 x 54	8900	129.2	8	91990.1
სულ:							119587.3

შენიშვნები:

1. ფურცლის კორექტირებით ავტომატურად უქმდება წინა ვარიანტი;
2. ნებისმიერი შეუსაბამობა მუშა დოკუმენტაციას განმარტებით ბარათს და არქიტექტურულ გადაწყვეტებს შორის ეცნობოს შენობის მთავარ კონსტრუქტორს

MT Studio
ramaz_khvedelidze@yahoo.com
tel: 551 111412

თანამდებობა	გვარი	ხელმოწერა	ქ. თბილისი, თევდორე მღვდლის №27
დირექტორი	რ. ხვედელიძე		
პრ. მთ. არქიტ.	ა. ზაქარეიშვილი		სასაწყობე შენობა (მაცივარი)
კონსტრუქტორი	დ. გვასალია		კონსტრუქციული ნახაზები
დამკვეთი	შპს "საქცივპროდუქტი"		სტადია: — შრომ.: — შრომ-ბი: — დაკვ. №: —

ლითონის ფერმა №1 კონსტრუქცია

მასშტაბი 1:50

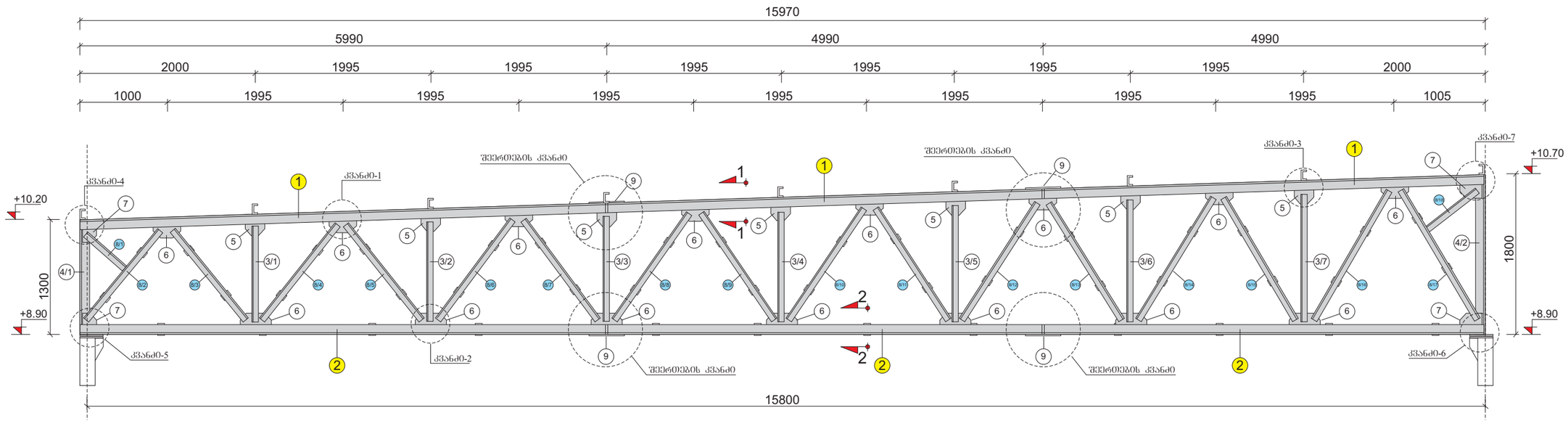

კვეთი 1-1

მასშტაბი 1:50

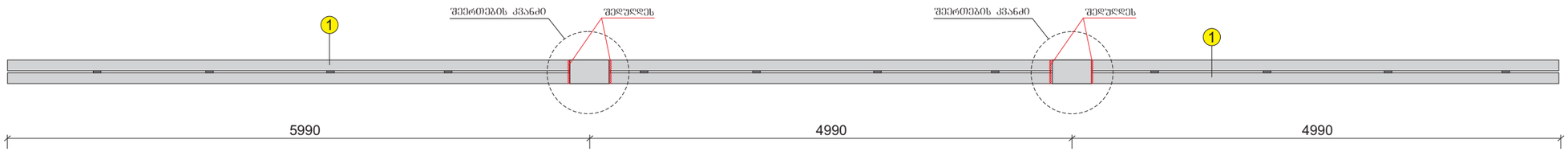

კვეთი 2-2

მასშტაბი 1:50

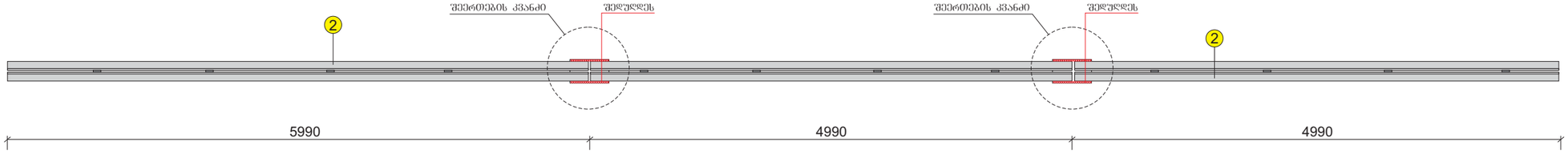

შენიშვნები:

1. ფურცლის კორექტირებით ავტომატურად უქმდება წინა ვარიანტი;
2. ნებისმიერი შეუსაბამობა მუშა დოკუმენტაციას განმარტებით ბარათს და არქიტექტურულ გადაწყვეტებს შორის ეცნობოს შენობის მთავარ კონსტრუქტორს

MT Studio
ramaz_khvedelidze@yahoo.com
tel: 551 111412

თანამდებობა	გვარი	ხელმოწერა	ქ. თბილისი, თევდორე მღვდლის №27
დირექტორი	რ. ხვედელიძე		
პრ. მთ. არქიტ.	ა. ზაქარეიშვილი		სასაწყობე შენობა (მაცივარი)
კონსტრუქტორი	დ. გვასალია		კონსტრუქციული ნახაზები
დამკვეთი	შპს "საქცივპროდუქტი"		

სტადია	ფურც.	ფურც-ბი	დაკვ. №

ლითონის ფერმა №2 კონსტრუქცია

მასშტაბი 1:50

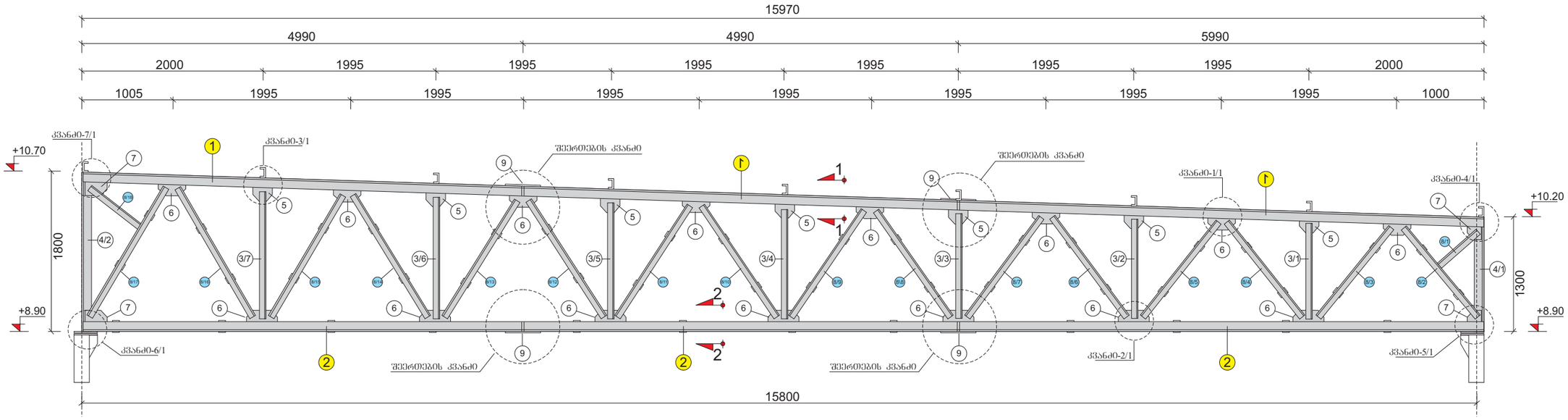

კვეთი 1-1

მასშტაბი 1:50

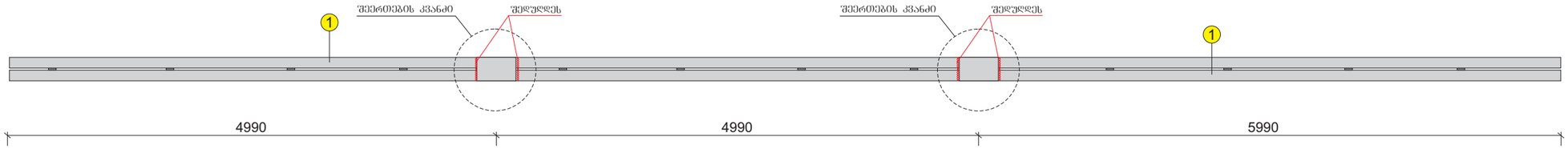

კვეთი 2-2

მასშტაბი 1:50

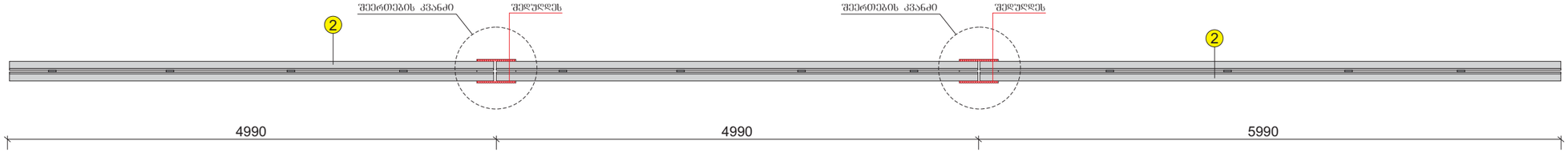

შენიშვნები:

1. ფურცლის კორექტირებით ავტომატურად უქმდება წინა ვარიანტი;
2. ნებისმიერი შეუსაბამობა მუშა დოკუმენტაციას განმარტებით ბარათს და არქიტექტურულ გადაწყვეტებს შორის ეცნობოს შენობის მთავარ კონსტრუქტორს

MT Studio ramaz_khvedelidze@yahoo.com tel: 551 111412	თანამდებობა	გვარი	ხელმოწერა
	დირექტორი	რ. ხვედელიძე	
	პრ. მთ. არქიტ.	ა. ზაქარეიშვილი	
	კონსტრუქტორი	დ. გვასალია	
	დამკვეთი	შპს "საქცივპროდუქტი"	

ქ. თბილისი, თევდორე მღვდლის №27

სახაწყობე შენობა (მაცივარი)

კონსტრუქციული ნახაზები

სტადია	ფურც.	ფურც-ბი	დაკვ. №

ფერმის ჩარჩო

მასშტაბი 1:525

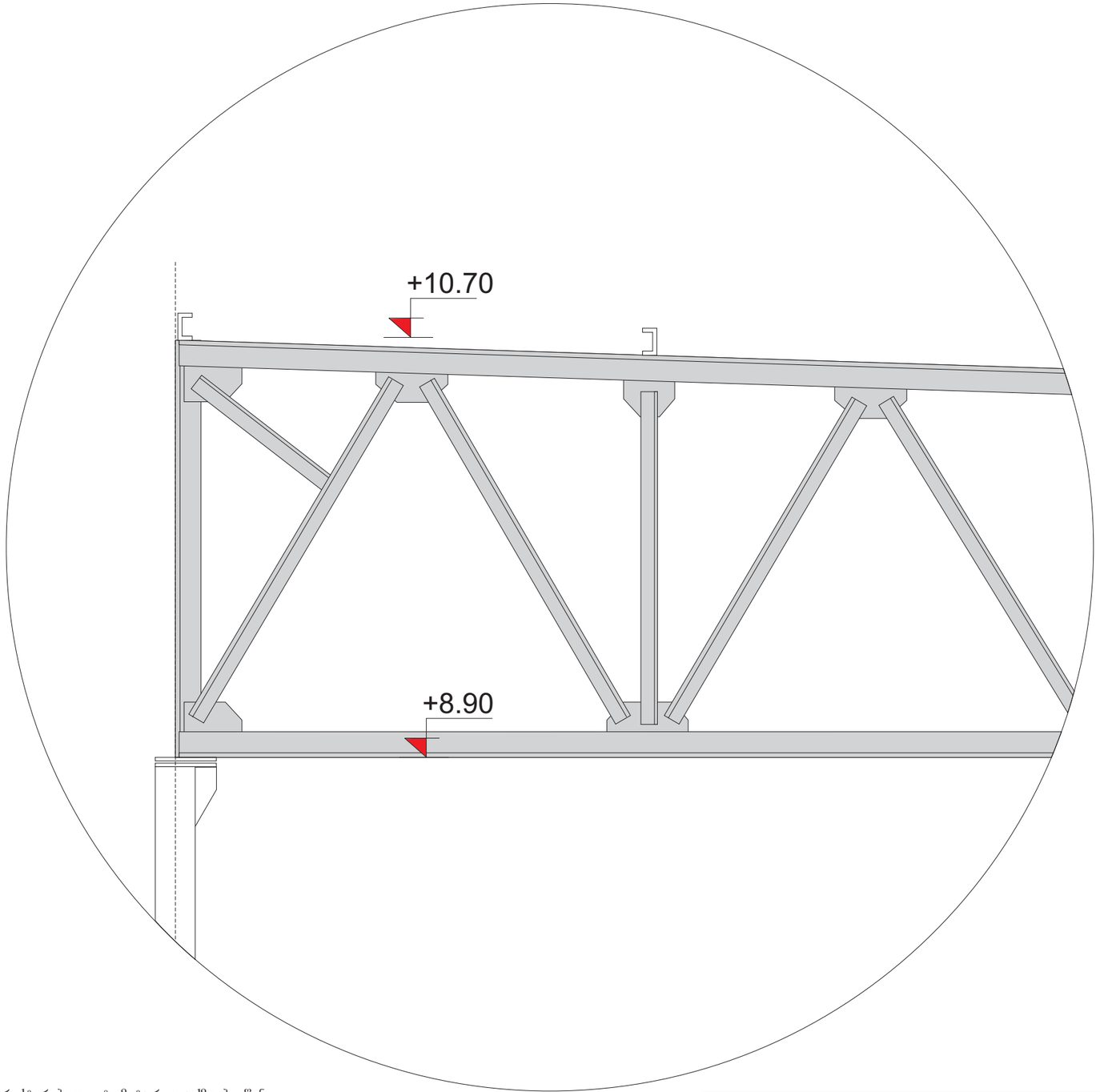

No	Ф8A-I	
1	560 / 580 / 680 / 460	2400
2	100 / 100 / 100	300
3	460 / 460 / 560 / 360	1840
4	150 / 150 / 150 / 150 / 150	750
5	100 / 170 / 100	370

შენიშვნები:

1. ფურცლის კორექტირებით ავტომატურად უქმდება წინა ვარიანტი;
2. ნებისმიერი შეუსაბამობა მუშა დოკუმენტაციას განმარტებით ბარათს და არქიტექტურულ გადაწყვეტებს შორის ეცნობოს შენობის მთავარ კონსტრუქტორს

MT Studio

ramaz_khvedelidze@yahoo.com
tel: 551 111412

თანამდებობა	გვარი	ხელმოწერა	ქ. თბილისი, თევდორე მღვდლის №27
დირექტორი	რ. ხვედელიძე		
პრ. მთ. არქიტ.	ა. ზაქარეიშვილი		სასაწყობე შენობა (მაცივარი)
კონსტრუქტორი	დ. გვასალია		კონსტრუქციული ნახაზები
დამკვეთი	შპს "საქცივპროდუქტი"		სტადია: — შურც.: — შურც-ბი: — ფაქ. №: —

ლითონის კარკასის სახურავის მოწყობის გეგმა

მასშტაბი 1:100

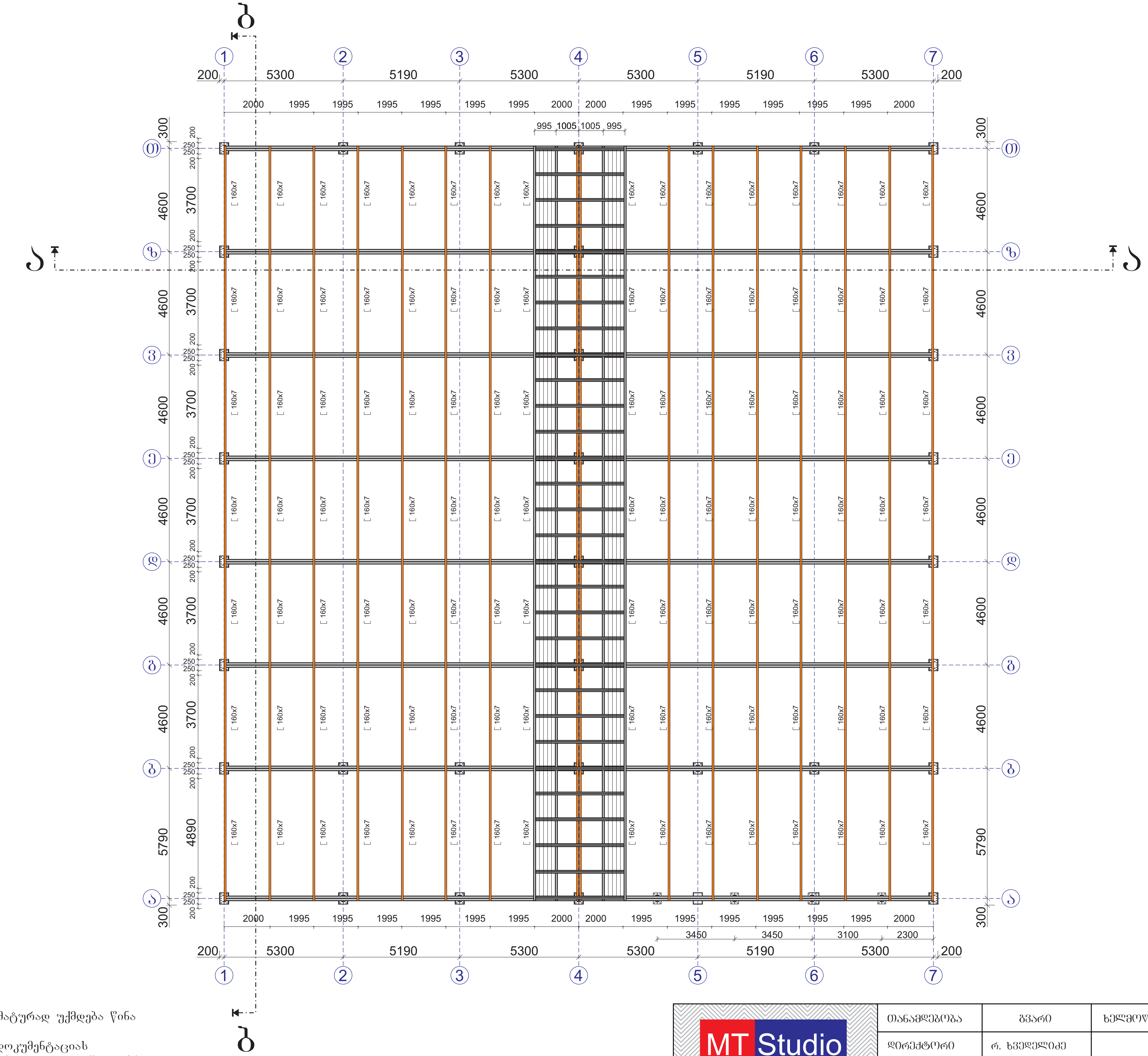

შენიშვნები:

1. ფურცლის კორექტირებით ავტომატურად უქმდება წინა ვარიანტი;
2. ნებისმიერი შეუსაბამობა მუშა დოკუმენტაციას განმარტებით ბარათს და არქიტექტურულ გადაწყვეტებს შორის ეცნობოს შენობის მთავარ კონსტრუქტორს

MT Studio

ramaz_khvedelidze@yahoo.com
tel: 551 111412

თანამდებობა	გვარი	ხელმოწერა	ქ. თბილისი, თევდორე მღვდლის №27
დირექტორი	რ. ხვედელიძე		
პრ. მთ. არქიტ.	ა. ზაქარეიშვილი		სასაწყობე შენობა (მაცივარი)
კონსტრუქტორი	დ. გვასალია		კონსტრუქციული ნახაზები
დამკვეთი	შპს "საქცივპროდუქტი"		სტადია / ფურც. / ფურც-ბი / დაკვ. №

კვეთი ა-ა

მასშტაბი 1:25

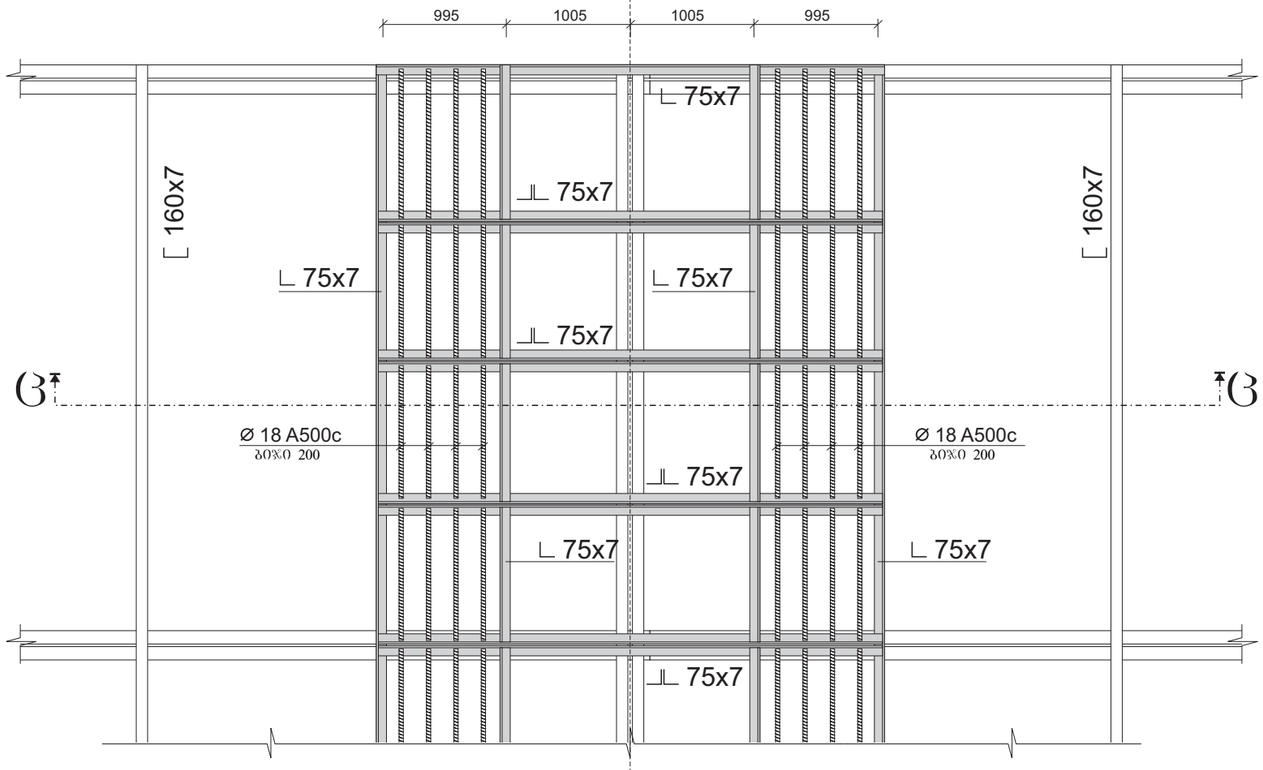

კვეთი ბ-ბ

მასშტაბი 1:25

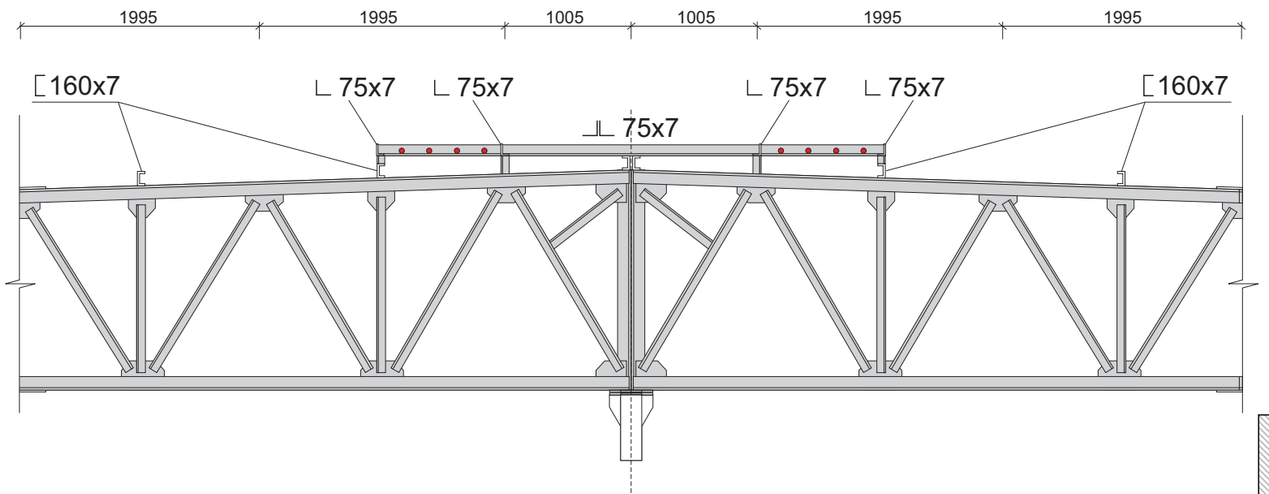

სპეციფიკაცია

მარკა	პოზიცია	რაოდ.	კვეთი	მ.	კბ	სულ რაოდ.	სულ კბ
B1 (B2)	A-1	1	⊏ 160 x 7	332	13.2		4382.4
	A-2	1	∟ 100 x 7	876	10.7		9373.2
	A-3	1	∟ 75 x 7	620	7.9		4898.0
სულ:							18653.6

No	Ф8A-I	
1	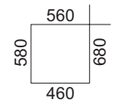	2400
2	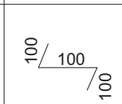	300
3	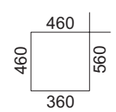	1840
4	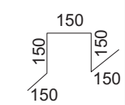	750
5	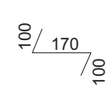	370

შენიშვნები:

1. ფურცლის კორექტირებით ავტომატურად უქმდება წინა ვარიანტი;
2. ნებისმიერი შეუსაბამობა მუშა დოკუმენტაციას განმარტებით ბარათს და არქიტექტურულ გადაწყვეტებს შორის ეცნობოს შენობის მთავარ კონსტრუქტორს

MT Studio

ramaz_khvedelidze@yahoo.com

tel: 551 111412

თანამდებობა	გვარი	ხელმოწერა	ქ. თბილისი, თეძლორე მღვდლის №27
დირექტორი	რ. ხვედელიძე		
პრ. მთ. არქიტ.	ა. ზაქარეიშვილი		სასაწყობე შენობა (მაცივარი)
კონსტრუქტორი	დ. გვასალია		კონსტრუქციული ნახაზები
დამკვეთი	შპს "საქცივპროდუქტი"		სტადია: / შურც. / შურც-ბი / დაკვ. №

კვეთი ბ-ბ

მასშტაბი 1:25

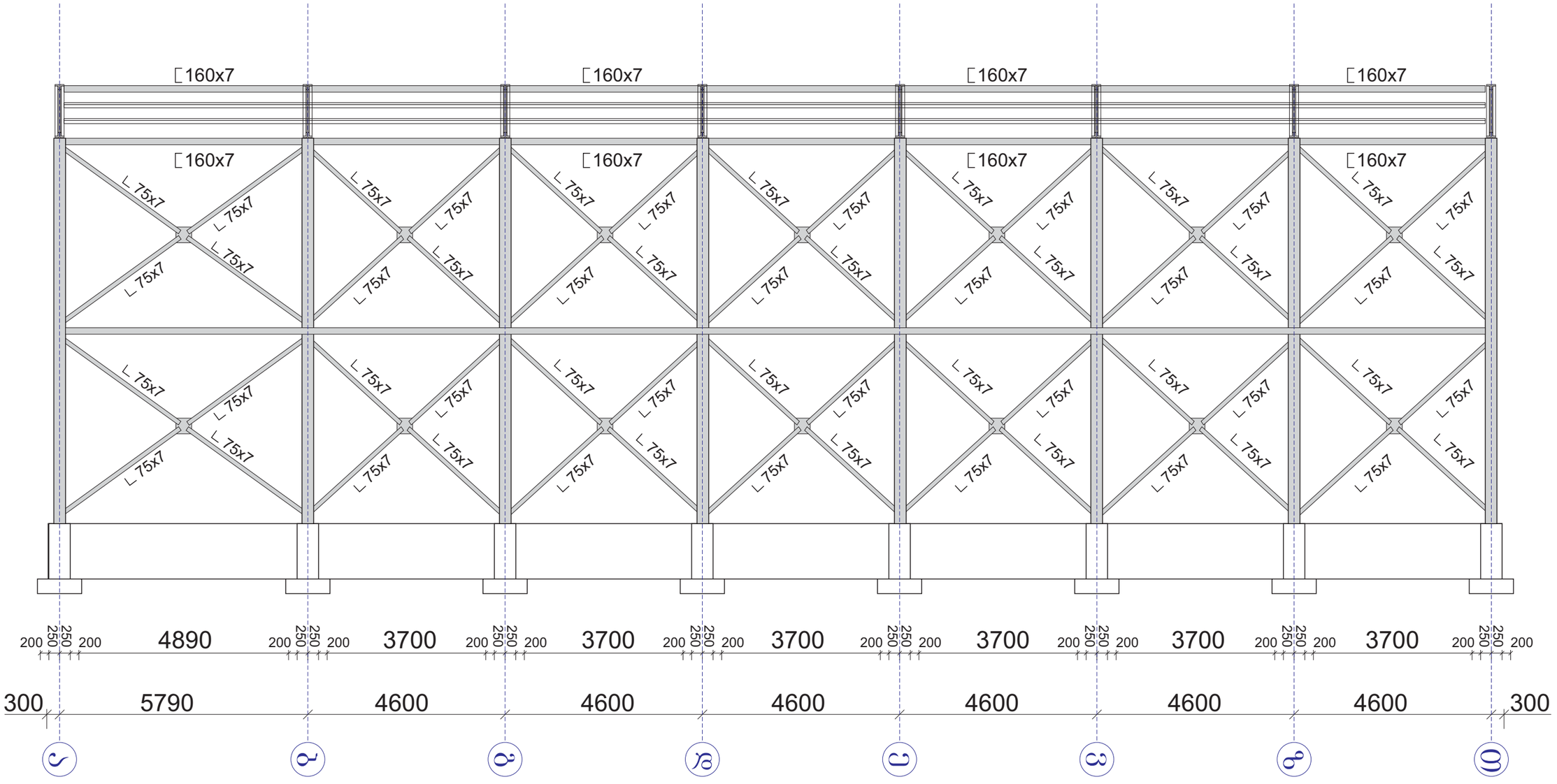

შენიშვნები:

1. ფურცლის კორექტირებით ავტომატურად უქმდება წინა ვარიანტი;
2. ნებისმიერი შეუსაბამობა მუშა დოკუმენტაციას განმარტებით ბარათს და არქიტექტურულ გადაწყვეტებს შორის ეცნობოს შენობის მთავარ კონსტრუქტორს

MT Studio ramaz_khvedelidze@yahoo.com tel: 551 111412	თანამდებობა	გვარი	ხელმოწერა	ქ. თბილისი, თევდორე მღვდლის №27
	დირექტორი	რ. ხვედელიძე		
	პრ. მთ. არქიტ.	ა. ზაქარეიშვილი		სახაწყობე შენობა (მაცივარი)
	კონსტრუქტორი	დ. გვასალია		კონსტრუქციული ნახაზები
	დამკვეთი	შპს "საქცივპროდუქტი"		სტადია: — ფურც.: — ფურც-ბი: — დაკვ. №: —

კვანძი-1
მასშტაბი 1:10

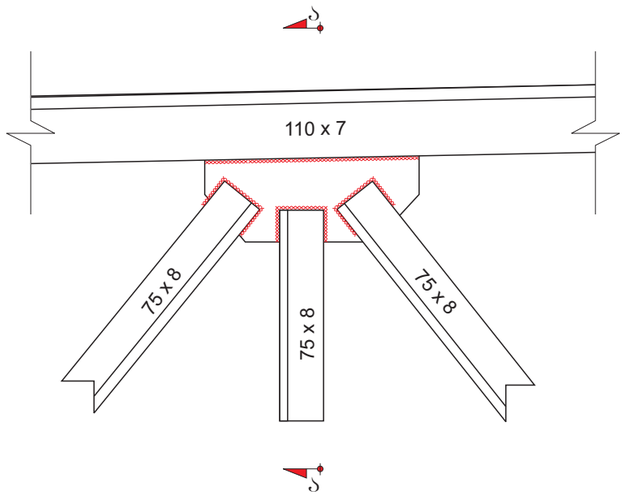

კვანძი-2
მასშტაბი 1:10

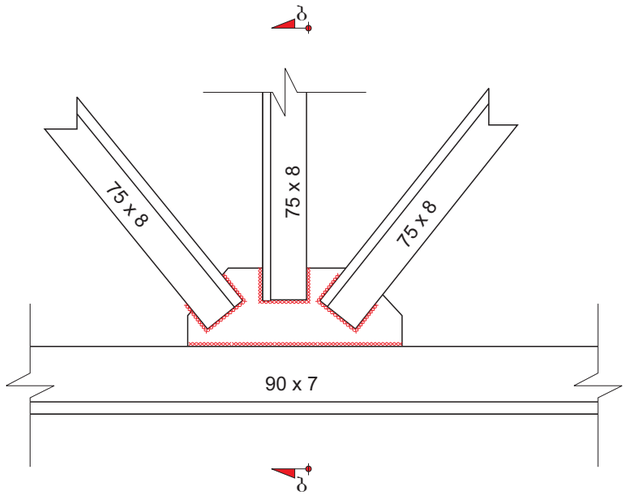

კვანძი-3
მასშტაბი 1:10

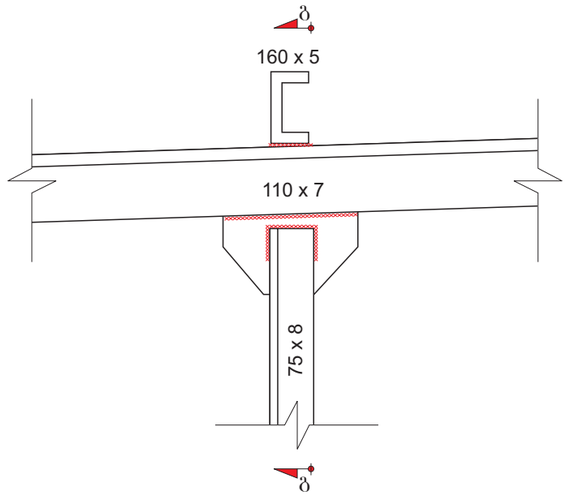

კვანძი-4
მასშტაბი 1:10

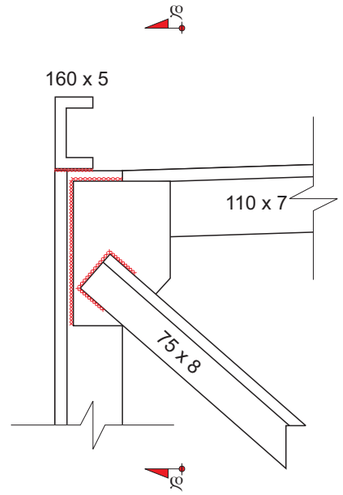

კვეთი ა-ა
მასშტაბი 1:10

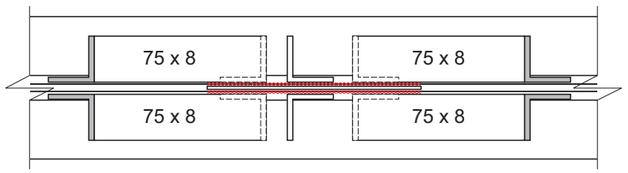

კვეთი ბ-ბ
მასშტაბი 1:10

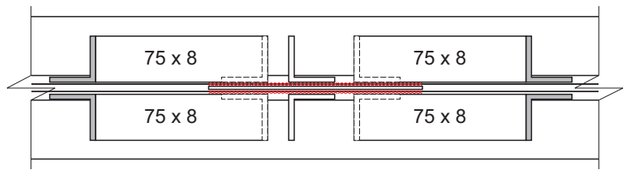

კვეთი გ-გ
მასშტაბი 1:10

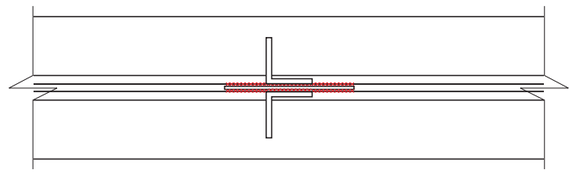

კვეთი დ-დ
მასშტაბი 1:10

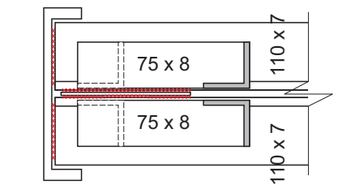

შენიშვნები:

1. ფურცლის კორექტირებით ავტომატურად უქმდება წინა ვარიანტი;
2. ნებისმიერი შეუსაბამობა მუშა დოკუმენტაციას განმარტებით ბარათს და არქიტექტურულ გადაწყვეტებს შორის ეცნობოს შენობის მთავარ კონსტრუქტორს

MT Studio

ramaz_khvedelidze@yahoo.com
tel: 551 111412

თანამდებობა	გვარი	ხელმოწერა	ქ. თბილისი, თევდორე მღვდლის №27
დირექტორი	რ. ხვედელიძე		
პრ. მთ. არქიტ.	ა. ზაქარეიშვილი		სასაწყობე შენობა (მაცივარი)
კონსტრუქტორი	დ. გვასალია		კონსტრუქციული ნახაზები
დამკვეთი	შპს "საქცივპროდუქტი"		სტადია: — ფურც.: — ფურც-ბი: — დაკვ. №: —

კვანძი-5
მასშტაბი 1:10

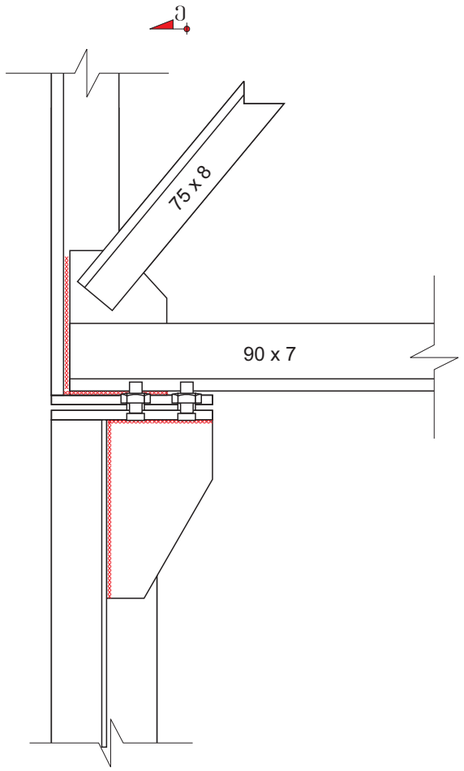

კვანძი-6
მასშტაბი 1:10

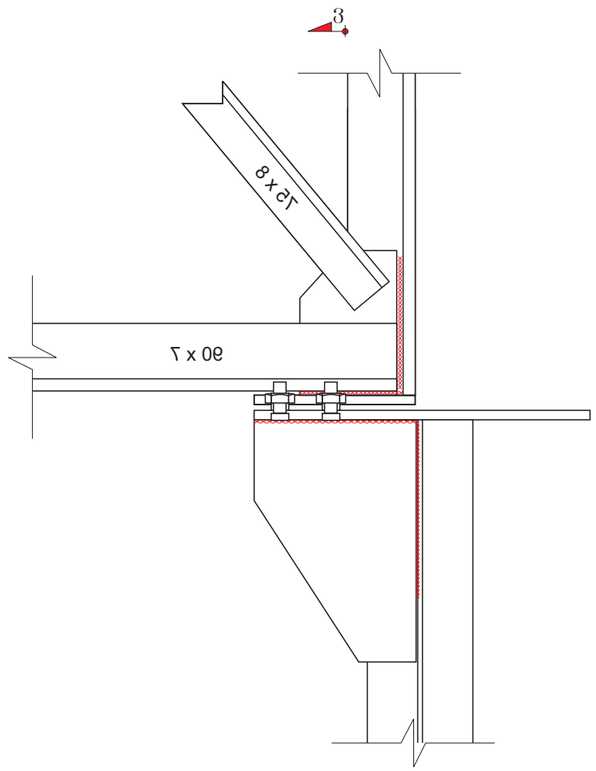

კვანძი-7
მასშტაბი 1:10

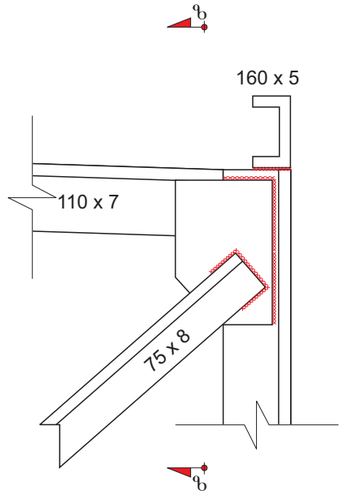

კვეთი ე-ე
მასშტაბი 1:10

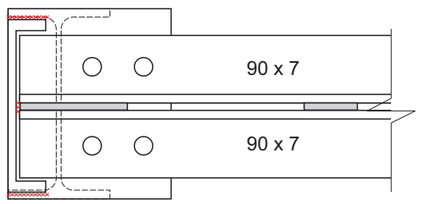

კვეთი ვ-ვ
მასშტაბი 1:10

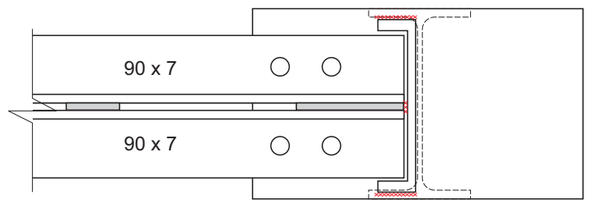

კვეთი ზ-ზ
მასშტაბი 1:10

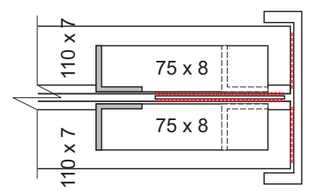

შენიშვნები:

1. ფურცლის კორექტირებით ავტომატურად უქმდება წინა ვარიანტი;
2. ნებისმიერი შეუსაბამობა მუშა დოკუმენტაციას განმარტებით ბარათს და არქიტექტურულ გადაწყვეტებს შორის ეცნობოს შენობის მთავარ კონსტრუქტორს

MT Studio ramaz_khvedelidze@yahoo.com tel: 551 111412	თანამდებობა	გვარი	ხელმოწერა
	დირექტორი	რ. ხვედელიძე	
	პრ. მთ. არქიტ.	ა. ზაძარეიშვილი	
	კონსტრუქტორი	დ. გვასალია	
	დამკვეთი	შპს "საქცივპროდუქტი"	

ქ. თბილისი, თევდორე მღვდლის №27

სახაწყობე შენობა (მაცივარი)

კონსტრუქციული ნახაზები

სტადია	ფურც.	ფურც-ბი	დაკვ. №

კვანძი-1’
მასშტაბი 1:10

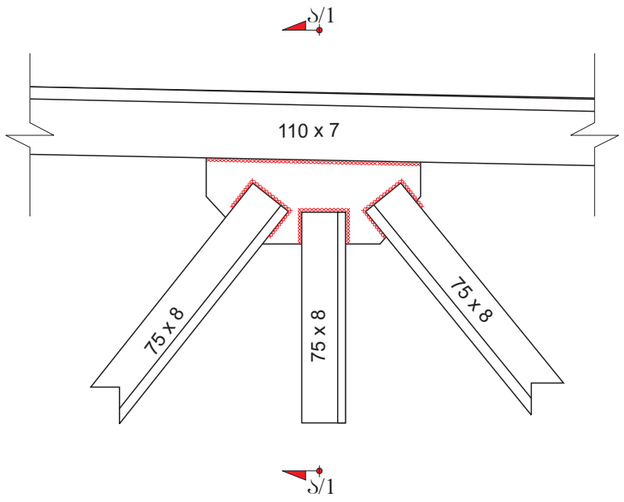

კვანძი-2’
მასშტაბი 1:10

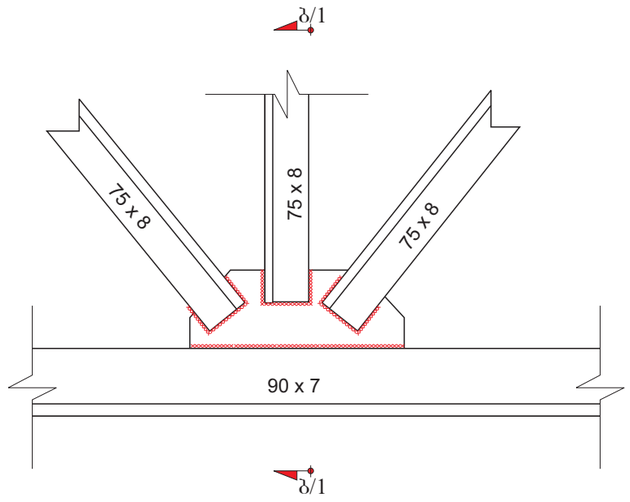

კვანძი-3’
მასშტაბი 1:10

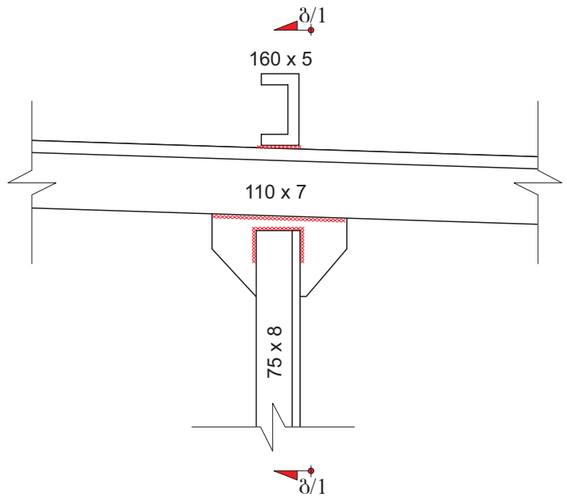

კვანძი-4’
მასშტაბი 1:10

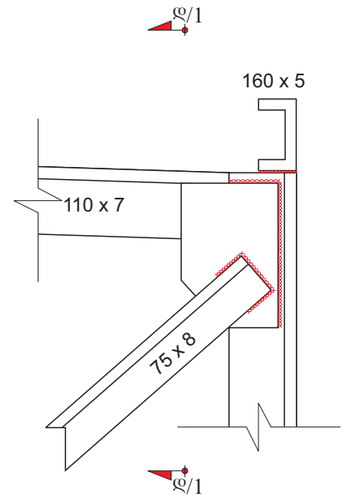

კვეთი ა/1-ა/1
მასშტაბი 1:10

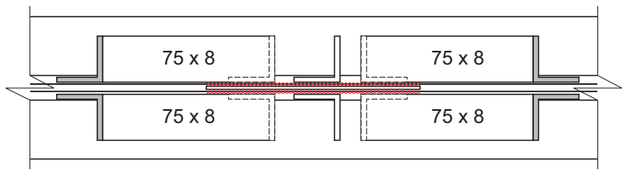

კვეთი ბ/1-ბ/1
მასშტაბი 1:10

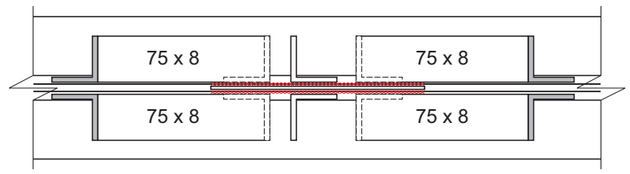

კვეთი გ/1-გ/1
მასშტაბი 1:10

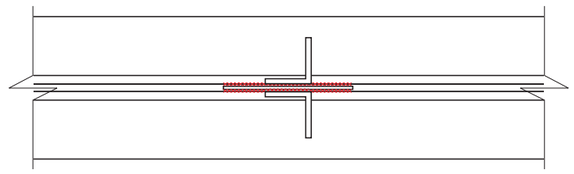

კვეთი დ/1-დ/1
მასშტაბი 1:10

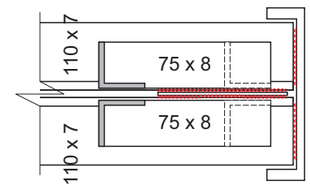

შენიშვნები:

1. ფურცლის კორექტირებით ავტომატურად უქმდება წინა ვარიანტი;
2. ნებისმიერი შეუსაბამობა მუშა დოკუმენტაციას განმარტებით ბარათს და არქიტექტურულ გადაწყვეტებს შორის ეცნობოს შენობის მთავარ კონსტრუქტორს

MT Studio
ramaz_khvedelidze@yahoo.com
tel: 551 111412

თანამდებობა	გვარი	ხელმოწერა	ქ. თბილისი, თევდორე მღვდლის №27
დირექტორი	რ. ხვედელიძე		
პრ. მთ. არქიტ.	ა. ზაქარეიშვილი		სასაწყობე შენობა (მაცივარი)
კონსტრუქტორი	დ. გვასალია		კონსტრუქციული ნახაზები
დამკვეთი	შპს “საქცივპროდუქტი”		სტადია: — ფურც.: — ფურც-ბი: — დაკვ. №: —

კვანძი-5'
მასშტაბი 1:10

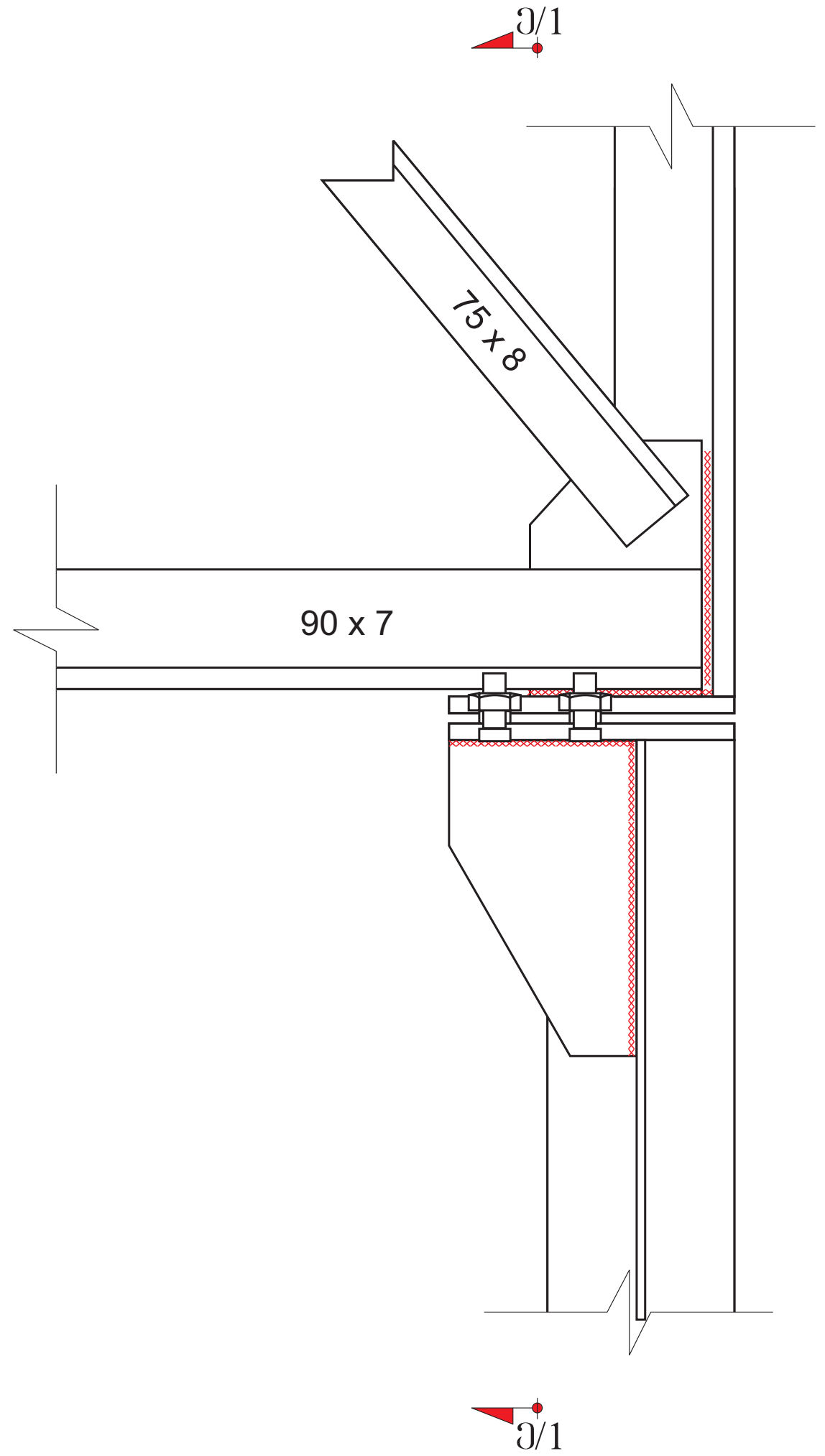

კვანძი-6'
მასშტაბი 1:10

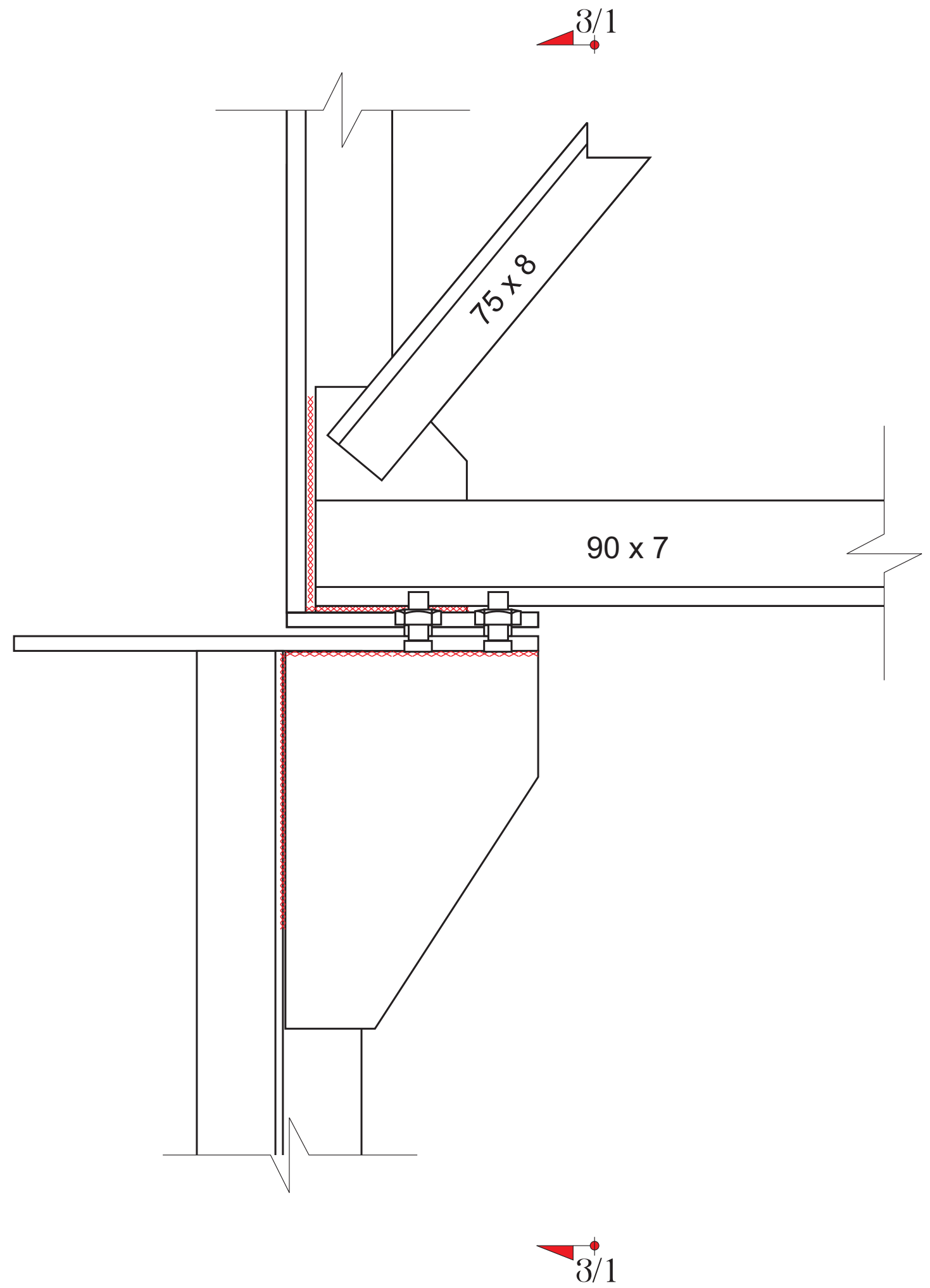

კვანძი-7'
მასშტაბი 1:10

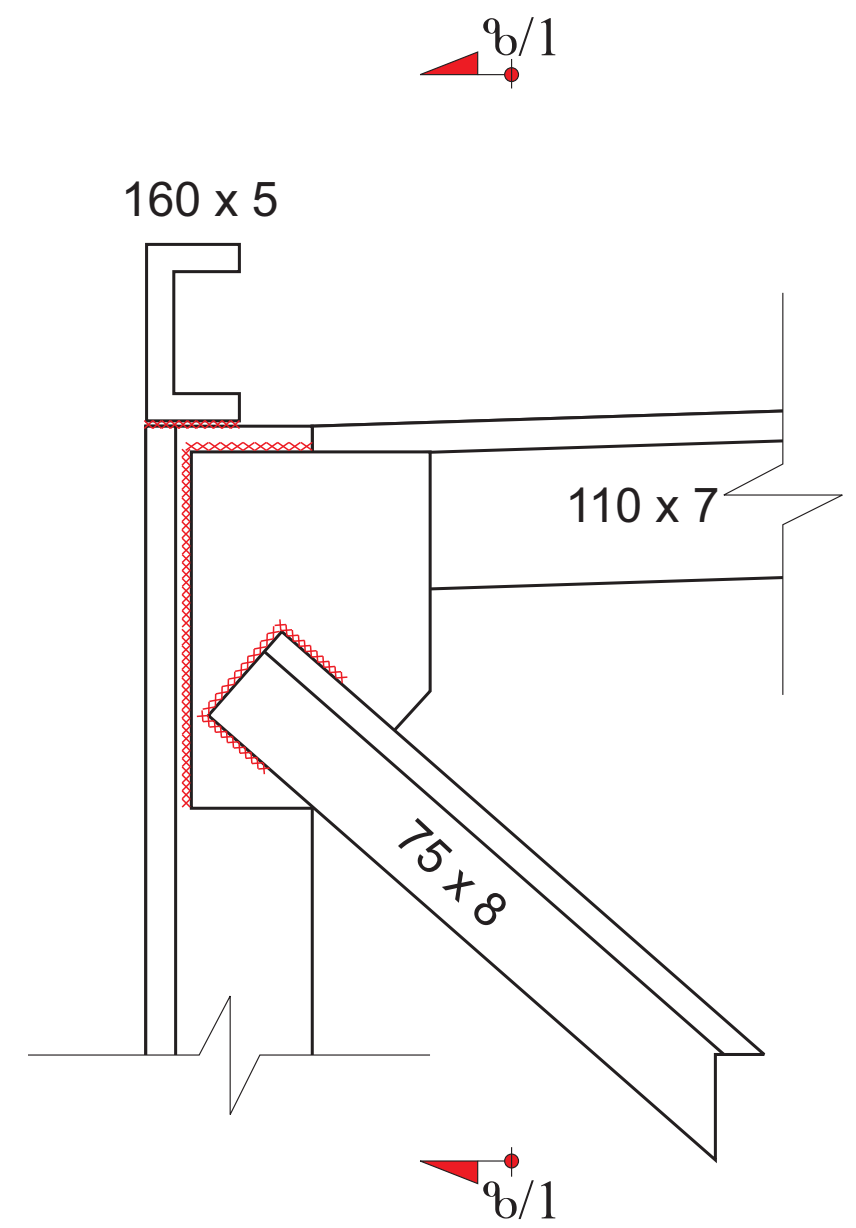

კვეთი ე/1-ე/1
მასშტაბი 1:10

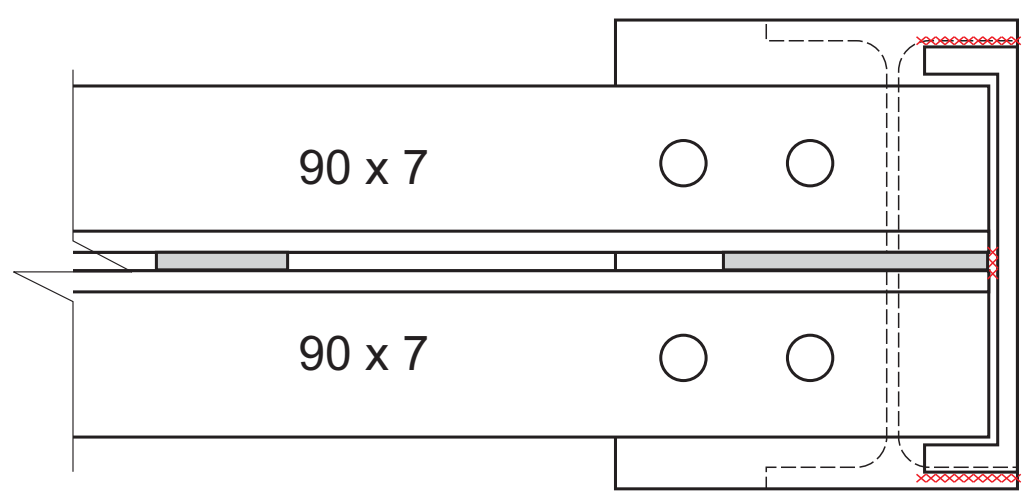

კვეთი ვ/1-ვ/1
მასშტაბი 1:10

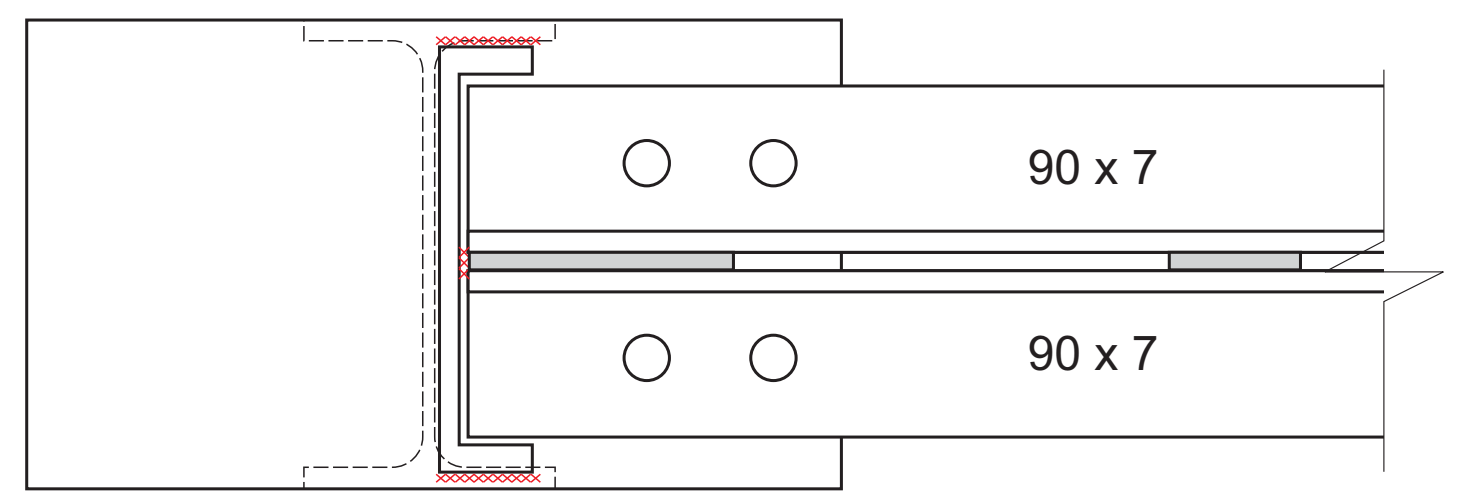

კვეთი ზ/1-ზ/1
მასშტაბი 1:10

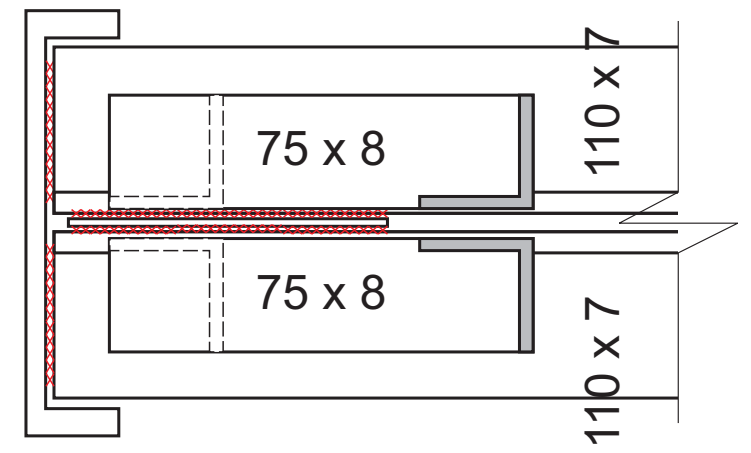

შენიშვნები:

1. ფურცლის კორექტირებით ავტომატურად უქმდება წინა ვარიანტი;
2. ნებისმიერი შეუსაბამობა მუშა დოკუმენტაციას განმარტებით ბარათს და არქიტექტურულ გადაწყვეტებს შორის ეცნობოს შენობის მთავარ კონსტრუქტორს

MT Studio

ramaz_khvedelidze@yahoo.com

tel: 551 111412

თანამდებობა	გვარი	ხელმოწერა	ქ. თბილისი, თევდორე მღვდლის №27
დირექტორი	რ. ხვედელიძე		
პრ. მთ. არქიტ.	ა. ზაქარეიშვილი		სასაწყობე შენობა (მაცივარი)
კონსტრუქტორი	დ. გვასალია		კონსტრუქციული ნახაზები
დამკვეთი	შპს "საქცივპროდუქტი"		სტადია / ფურც. / ფურც-ბი / დაკვ. №

სპეციფიკაცია

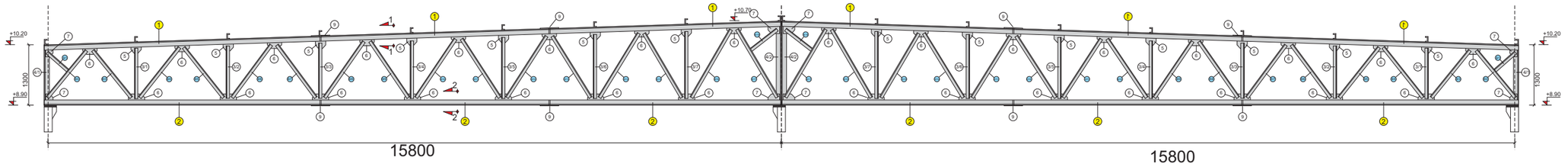

ლითონის ფერმა №1 - სპეციფიკაცია							
მარკა	პოზიცია	რაოდ.	კვეთი	მმ	კგ	სულ რაოდ.	სულ კგ
B1 (B2)	1	1	∟ 110 x 7	4990	11.7	4 x 4990	234.0
	1	1	∟ 110 x 7	5990	11.7	2 x 5990	140.4
	2	1	∟ 90 x 7	4990	9.5	4 x 4990	190.0
	2	1	∟ 90 x 7	5990	9.5	2 x 5990	114.0
	3/1	1	∟ 75 x 8	1100	8.9	2 x 1100	20.9
	3/2	1	∟ 75 x 8	1150	8.9	2 x 1150	20.5
	3/3	1	∟ 75 x 8	1200	8.9	2 x 1200	21.4
	3/4	1	∟ 75 x 8	1250	8.9	2 x 1250	21.9
	3/5	1	∟ 75 x 8	1300	8.9	2 x 1300	23.2
	3/6	1	∟ 75 x 8	1350	8.9	2 x 1350	24.1
	3/7	1	∟ 75 x 8	1400	8.9	2 x 1400	24.9
	4/1	1	⌴ 220 x 7	1300	17.4	1 x 1300	22.7
	4/2	1	⌴ 220 x 7	1800	17.4	1 x 1800	31.4
	5	1	▽	250 x 250 x 5	2.45	7 x 250 x 250 x 5	17.2
	6	1	⌓	250 x 350 x 5	3.43	15 x 250 x 350 x 5	51.5
	7	1	▽	250 x 250 x 5	2.45	4 x 250 x 250 x 5	9.8
	8/1	1	∟ 75 x 8	600	8.9	2 x 600	10.7
	8/2	1	∟ 75 x 8	1300	8.9	2 x 1300	23.2
	8/3	1	∟ 75 x 8	1300	8.9	2 x 1300	23.2
	8/4	1	∟ 75 x 8	1360	8.9	2 x 1360	24.2
	8/5	1	∟ 75 x 8	1360	8.9	2 x 1360	24.2
	8/6	1	∟ 75 x 8	1400	8.9	2 x 1400	25.0
	8/7	1	∟ 75 x 8	1400	8.9	2 x 1400	25.0
	8/8	1	∟ 75 x 8	1460	8.9	2 x 1460	26.0
	8/9	1	∟ 75 x 8	1460	8.9	2 x 1460	26.0
	8/10	1	∟ 75 x 8	1500	8.9	2 x 1500	26.7
	8/11	1	∟ 75 x 8	1500	8.9	2 x 1500	26.7
	8/12	1	∟ 75 x 8	1560	8.9	2 x 1560	27.8
	8/13	1	∟ 75 x 8	1560	8.9	2 x 1560	27.8
	8/14	1	∟ 75 x 8	1600	8.9	2 x 1600	28.5
	8/15	1	∟ 75 x 8	1600	8.9	2 x 1600	28.5
	8/16	1	∟ 75 x 8	1660	8.9	2 x 1660	29.6
	8/17	1	∟ 75 x 8	1660	8.9	2 x 1660	29.6
	8/18	1	∟ 75 x 8	700	8.9	2 x 700	12.5
სულ:							1413.1
სულ:	ფერმა 8 ცალი						11304.8

ლითონის ფერმა №2 - სპეციფიკაცია							
მარკა	პოზიცია	რაოდ.	კვეთი	მმ	კგ	სულ რაოდ.	სულ კგ
B1 (B2)	1	1	∟ 110 x 7	4990	11.7	4 x 4990	234.0
	1	1	∟ 110 x 7	5990	11.7	2 x 5990	140.4
	2	1	∟ 90 x 7	4990	9.5	4 x 4990	190.0
	2	1	∟ 90 x 7	5990	9.5	2 x 5990	114.0
	3/1	1	∟ 75 x 8	1100	8.9	2 x 1100	20.9
	3/2	1	∟ 75 x 8	1150	8.9	2 x 1150	20.5
	3/3	1	∟ 75 x 8	1200	8.9	2 x 1200	21.4
	3/4	1	∟ 75 x 8	1250	8.9	2 x 1250	21.9
	3/5	1	∟ 75 x 8	1300	8.9	2 x 1300	23.2
	3/6	1	∟ 75 x 8	1350	8.9	2 x 1350	24.1
	3/7	1	∟ 75 x 8	1400	8.9	2 x 1400	24.9
	4/1	1	⌴ 220 x 7	1300	17.4	1 x 1300	22.7
	4/2	1	⌴ 220 x 7	1800	17.4	1 x 1800	31.4
	5	1	▽	250 x 250 x 5	2.45	7 x 250 x 250 x 5	17.2
	6	1	⌓	250 x 350 x 5	3.43	15 x 250 x 350 x 5	51.5
	7	1	▽	250 x 250 x 5	2.45	4 x 250 x 250 x 5	9.8
	8/1	1	∟ 75 x 8	600	8.9	2 x 600	10.7
	8/2	1	∟ 75 x 8	1300	8.9	2 x 1300	23.2
	8/3	1	∟ 75 x 8	1300	8.9	2 x 1300	23.2
	8/4	1	∟ 75 x 8	1360	8.9	2 x 1360	24.2
	8/5	1	∟ 75 x 8	1360	8.9	2 x 1360	24.2
	8/6	1	∟ 75 x 8	1400	8.9	2 x 1400	25.0
	8/7	1	∟ 75 x 8	1400	8.9	2 x 1400	25.0
	8/8	1	∟ 75 x 8	1460	8.9	2 x 1460	26.0
	8/9	1	∟ 75 x 8	1460	8.9	2 x 1460	26.0
	8/10	1	∟ 75 x 8	1500	8.9	2 x 1500	26.7
	8/11	1	∟ 75 x 8	1500	8.9	2 x 1500	26.7
	8/12	1	∟ 75 x 8	1560	8.9	2 x 1560	27.8
	8/13	1	∟ 75 x 8	1560	8.9	2 x 1560	27.8
	8/14	1	∟ 75 x 8	1600	8.9	2 x 1600	28.5
	8/15	1	∟ 75 x 8	1600	8.9	2 x 1600	28.5
	8/16	1	∟ 75 x 8	1660	8.9	2 x 1660	29.6
	8/17	1	∟ 75 x 8	1660	8.9	2 x 1660	29.6
	8/18	1	∟ 75 x 8	700	8.9	2 x 700	12.5
სულ:							1413.1
სულ:	ფერმა 8 ცალი						11304.8

MT Studio
ramaz_khvedelidze@yahoo.com
tel: 551 111412

თანამდებობა	გვარი	ხელმოწერა	ქ. თბილისი, თევდორე მღვდლის №27
დირექტორი	რ. ხვედელიძე		
პრ. მთ. არქიტ.	ა. ზაქარეიშვილი		სახაწყობე შენობა (მაცივარი)
კონსტრუქტორი	დ. გვასალია		კონსტრუქციული ნახაზები
დამკვეთი	შპს "საქცივპროდუქტი"		სტადია: ფურც.: ფურც-ბი: დაკვ. №

აქსონომეტრიული ნახაზები

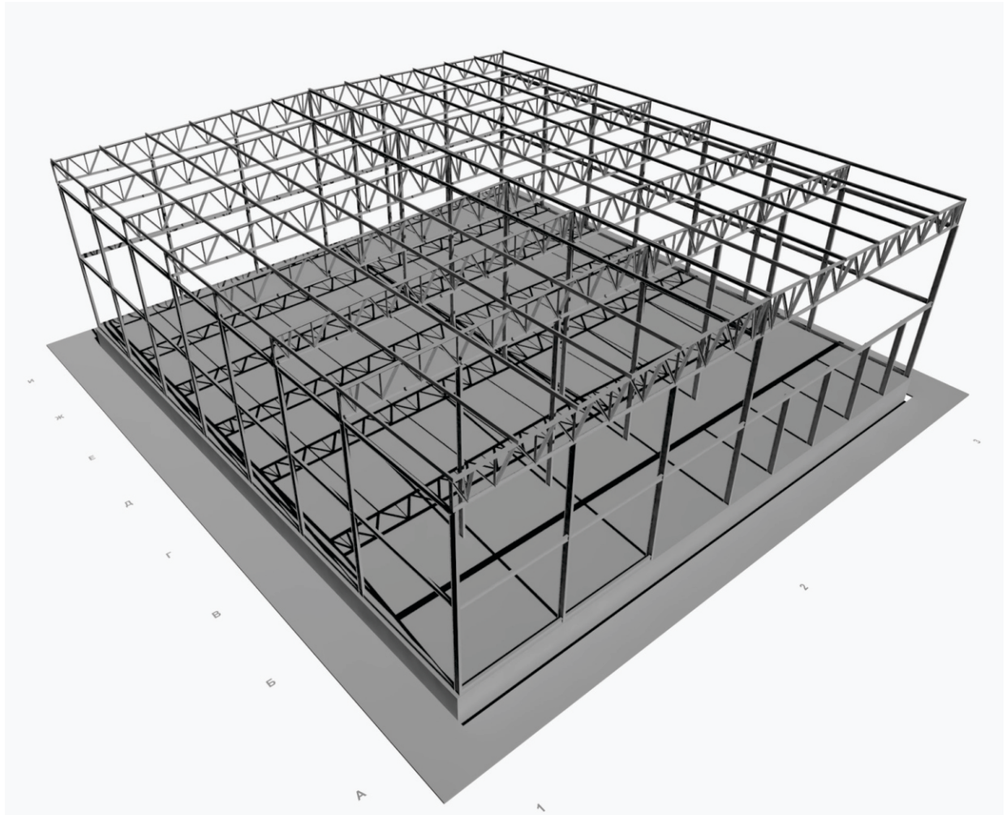

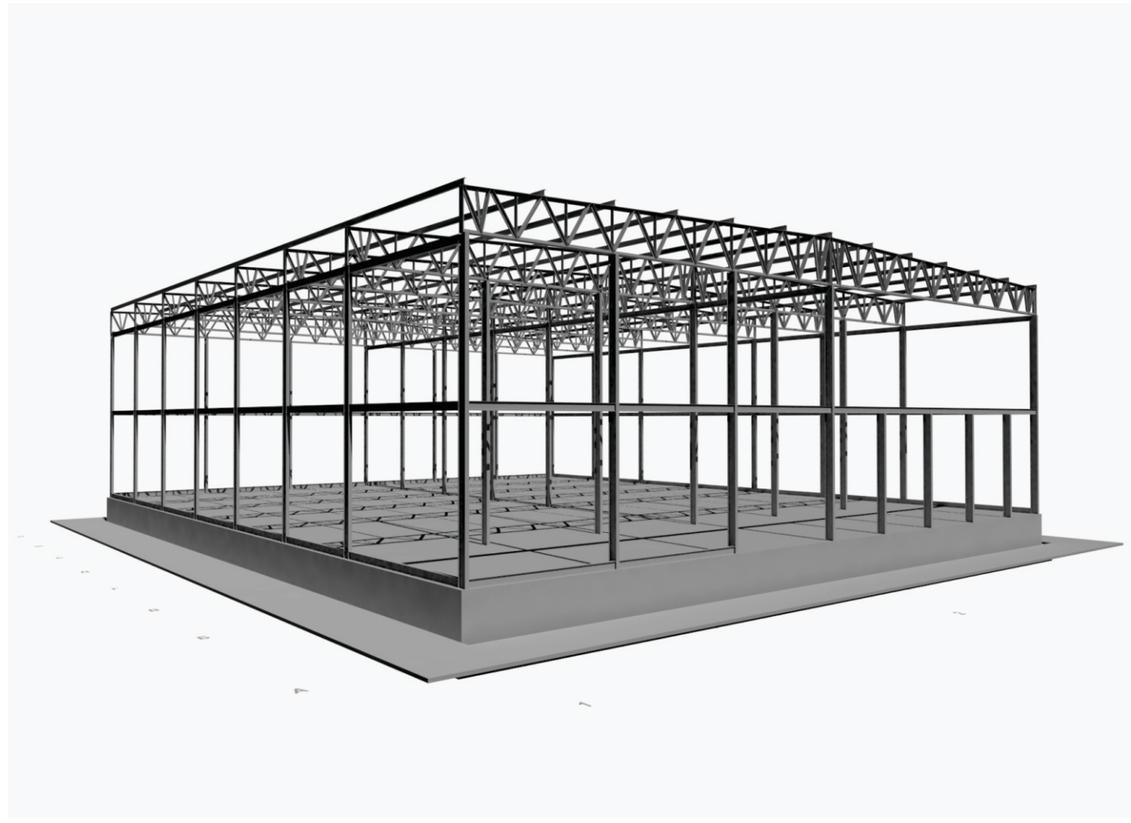



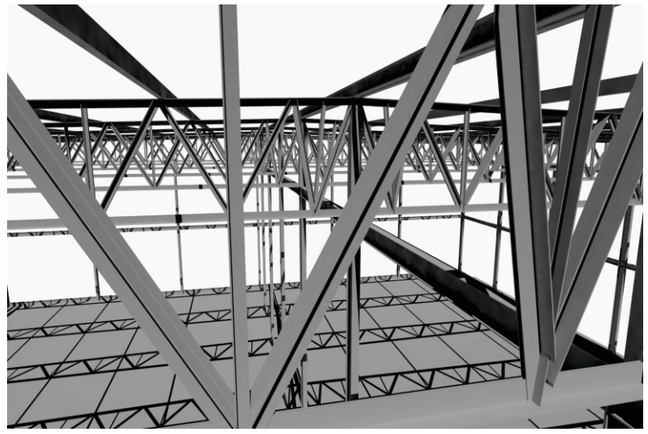

MT Studio

ramaz_khvedelidze@yahoo.com
tel: 551 111412

თანამდებობა	გვარი	ხელმოწერა	ქ. თბილისი, თევდორე მღვდლის №27
დირექტორი	რ. ხვედელიძე		
პრ. მთ. არქიტ.	ა. ზაქარეიშვილი		სახაწყობე შენობა (მაცივარი)
კონსტრუქტორი	დ. გვასალია		კონსტრუქციული ნახაზები
დამკვეთი	შპს "საქცივპროდუქტი"		

სტადია	ფურც.	ფურც-ბი	დაკვ. №